Form No. 3414-771 Rev C

TORO®

Count on it.

Brukerhåndbok

MH-400SH2 og MH-400EH2 Materialhåndteringsenhet

Modellnr. 44931—Serienr. 316000001 og oppover

Modellnr. 44954—Serienr. 316000001 og oppover

Registrer ditt produkt på www.Toro.com.
Oversettelse av originalen (NO)

CE

3414-771 c

Dette produktet er i samsvar med alle relevante europeiske direktiver. Se eget skjema for samsvarserklæring for produktet for detaljert informasjon.

Elektromagnetisk kompatibilitet

Innenlands: Denne enheten samsvarer med FCC-regler avsnitt 15. Maskinen kan brukes under følgende to forutsetninger: (1) Denne enheten skal ikke forårsake skadelig interferens, og (2) denne enheten må kunne tåle eventuell interferens den utsettes for, inkludert interferens som kan forårsake uønsket innvirkning på driften.

Dette apparatet genererer og bruker radiofrekvensenergi, og hvis det ikke installeres og brukes på korrekt måte, dvs. i strengt samsvar med produsentens instruksjoner, kan det forårsake interferens på radio- og TV-mottakelse. Det har blitt typetestet og det er påvist at det imøtekommer grensene for en FCC klasse B-dataenhet i samsvar med spesifikasjonen i underartikkel J av artikkel 15 i FCC-reglene som er utformet for å gi rimelig beskyttelse mot slik interferens i en privat installasjon. Det er imidlertid ingen garanti for at det ikke vil forekomme interferens i en bestemt installasjon. Hvis dette utstyret forårsaker interferens på radio- og TV-signaler, som kan bestemmes ved å skru utstyret av og på, oppmuntres brukeren til å prøve å eliminere interferensen med ett eller flere av følgende tiltak:Snu på mottakerantennen, flytt fjernkontrollmottakeren i forhold til radio-/TV-antennen, eller koble kontrollen i et annet støpsel slik at kontrollen og radio/TV er på ulike strømkretser.Om nødvendig bør brukeren ta kontakt med forhandleren eller en erfaren radio-/TV-fagmann for andre anbefalinger.Følgende hefte fra FCC (Federal Communications Commission) kan være til hjelp: "How to Identify and Resolve Radio-TV Interference Problems" ("slik identifiserer og løser du radio-/TV-interferensproblemer"). Dette heftet er tilgjengelig fra U.S. Government Printing Office, Washington, DC 20402, USA. Bestillingsnr. 004-000-00345-4.

FCC-ID: W7OMRF24J40MDME-BASEENHET, OA3MRF24J40MA-HÅNDHOLDT

IC: 7693A-24J40MDME-BASEENHET, 7693A-24J40MA-HÅNDHOLDT

Maskinen kan brukes under følgende to forutsetninger: (1) denne enheten skal ikke forårsake interferens, og (2) denne enheten må kunne tåle interferens, inkludert interferens som kan forårsake uønsket innvirkning på driften av enheten.

Elektromagnetisk kompatibilitetssertifisering Japan

Hånd-holdte:	R 204-520022
RF2CAN:	R 204-520297

Mexico – Sertifisering for elektromagnetisk kompatibilitet

Håndholdt:	IFETEL : RCPMIMR15-2209
RF2CAN:	IFETEL : RCPMIMR15-0142

Korea – Sertifisering for elektromagnetisk kompatibilitet(Merke gitt i eget sett)

Håndholdt:	MSIP-CRM-TZQ-LGHH 해당 무선설비는 전파혼신 가능성이 있으므로 인명안전과 관련된 서비스는 할 수 없음
RF2CAN:	MSIP-CRM-TZQ-MRF-E MSIP-CRM-TZQ-RF2CAN 해당 무선설비는 전파혼신 가능성이 있으므로 인명안전과 관련된 서비스는 할 수 없음

Singapore – Sertifisering for elektromagnetisk kompatibilitet

Hånd-holdte:	TWM-240004_IDA_N4020–15
RF2CAN:	TWM-240005_IDA_N4024–15

Marokko – Sertifisering for elektromagnetisk kompatibilitet

AGREE PAR L'ANRT MAROC

Numero d'agrement:	MR 14079 ANRT 2017
Delivre d'agrement:	29.05.2017

⚠ ADVARSEL

CALIFORNIA
Proposition 65-advarsel

Bruk av dette produktet kan forårsake eksponering for kjemikalier som staten California vet forårsaker kreft, fødselsdefekter eller annen forplantningsskade.

Innledning

Denne maskinen er ment å brukes av fagfolk, dvs. innleide operatører til kommersielle formål. Den er hovedsakelig beregnet på transport, måling og spredning av materialer under en rekke ulike fuktighetsforhold, uten tiltetting eller dramatisk påvirkning av spredningen. Hvis du bruker dette produktet til andre formål enn det er beregnet på, kan du utsette deg selv eller andre for fare.

Gå til www.Toro.com for materialer for produktsikkerhet og opplæring i bruk, og informasjon om tilbehør, hjelp til å finne en forhandler eller for å registrere produktet ditt.

Hvis maskinen må repareres eller du trenger originale Toro-deler eller mer informasjon, kan du kontakte et autorisert forhandlerverksted eller Toros kundeserviceavdeling. Ha modell- og serienummer

© 2019—The Toro® Company
8111 Lyndale Avenue South
Bloomington, MN 55420

Kontakt oss på www.Toro.com.
Trykt i USA
Med enerett

for hånden når du tar kontakt. Figur 1 viser hvor på produktet modell- og serienumrene er plassert. Skriv inn numrene i de tomme feltene.

Viktig: **Skann QR-koden på serienummermerket med en mobil enhet for å få tilgang til garantien, deler og annen produktinformasjon.**

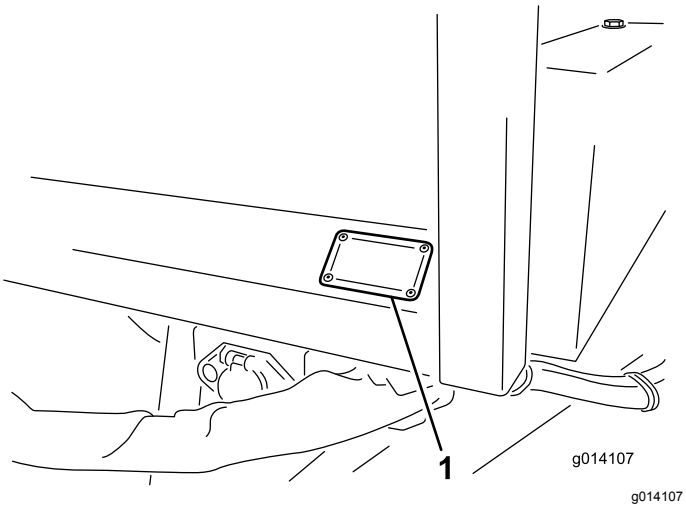

Figur 1

1. Plassering av modell- og serienummer

Modellnr. _____

Serienr. _____

Denne brukerhåndboken identifiserer potensielle farer og har sikkerhetsmeldinger som identifiseres ved hjelp av sikkerhetsvarselssymbolet (Figur 2) som advarer om farer som kan føre til alvorlig personskade eller død hvis du ikke følger anbefalte forholdsregler.

g000502

Figur 2

Sikkerhetsvarselssymbol

I tillegg brukes to ord for å utheve informasjon. **Viktig** gjør oppmerksom på spesiell mekanisk informasjon og **Obs** henviser til generell informasjon som er verdt å huske.

Innhold

Sikkerhet 4
Generell sikkerhet 4
Sikkerhets- og instruksjonsmerker 4
Montering 9
1 Installere koplingen 10
2 Montere vektkassen 10
3 Justere speilet 11
4 Feste hydraulikken til tauekjøretøyet 11
5 Installere ledningen for tauekjøretøyet 12
6 Montere bremsekomponentene på kjøretøyet 13
7 Stille inn elektroniske bremsejusteringer 14
8 Montere den håndholdte fjernkontrollen (bare modell 44954) 15
9 Installere monteringsbraketten for den trådløse EH-kontrolleren på tauekjøretøyet (bare modell 44954) 16
Oversikt over produktet 17
Kontroller 17
Spesifikasjoner 18
Tilbehør 18
Før bruk 19
Sikkerhet før bruk 19
Koble maskinen til tauekjøretøyet 19
Laste materiale 20
Under bruk 21
Sikkerhet under drift 21
Sikkerhet i skråninger 22
Slå maskinen av/på 22
Bruke hydraulikkkontrollventilene på SH-modeller 23
Bruke hydraulikkkontroller og tilleggsutstyr på EH-modeller 23
Bruke gulv og tilleggsutstyr 32
Innstille knappene for Forhåndsinnstilling 1, 2 og 3 34
Bruke en forhåndsinnstilt modus 34
Lesse av materiale 34
Bruke dobbeltspinneren 35
Innstilling for krysstransportbåndet/svivelen 40
Bruke krysstransportbåndet 42
Bruke svivelsettet 43
Etter bruk 44
Sikkerhet etter bruk 44
Koble maskinen fra tauekjøretøyet 44
Vedlikehold 45
Sikkerhet ved vedlikehold 45
Forberede vedlikehold 45
Smøring 45
Sikkerhetskontroller 46
Hydraulisk system 47
Skifte dekk 47
Justere transportbåndet 48
Stramme transportbåndet 48
Skifte transportbåndet 49
Justere transportbåndets drivkjede 50
Vedlikeholde de elektriske bremsene 51
Lagring 52
Feilsøking 53
Kontrollere feilkoder (bare EH-modeller) 53

Meldinger for håndholdt fjernkontroll (bare EH-modeller)..... 55

Sikkerhet

Generell sikkerhet

Dette produktet kan forårsake personskade. Følg alltid alle sikkerhetsinstruksjoner for å unngå alvorlige skader.

- Les *brukerhåndboken* slik at du forstår innholdet før du bruker maskinen. Sørg for at alle som bruker dette produktet, vet hvordan de skal bruke det og forstår advarslene.
- Hold hender og føtter borte fra roterende deler på maskinen.
- Bruk aldri maskinen uten at alle verneplater og andre sikkerhetsanordninger sitter på plass og fungerer.
- Hold tilskuere på trygg avstand fra maskinen når den er i bevegelse.
- Hold barn borte fra arbeidsområdet. La aldri barn få bruke maskinen.
- Parker maskinen på et jevnt underlag, aktiver parkeringsbremsen, slå av motoren til trekkenheten, ta ut nøkkelen, og vent til alle bevegelige deler har stanset, før du vedlikeholder eller fjerner materiale fra maskinen.

Feilaktig bruk og vedlikehold av maskinen kan føre til personskade. For å redusere muligheten for skader må du følge disse sikkerhetsinstruksjonene og alltid være oppmerksom på sikkerhetsvarselssymbolet (⚠) som betyr Forsiktig, Advarsel eller Fare – personsikkerhetsinstruks. Hvis ikke disse instruksjonene tas hensyn til, kan dette føre til at noen blir alvorlig skadet eller drept.

Sikkerhets- og instruksjonsmerker

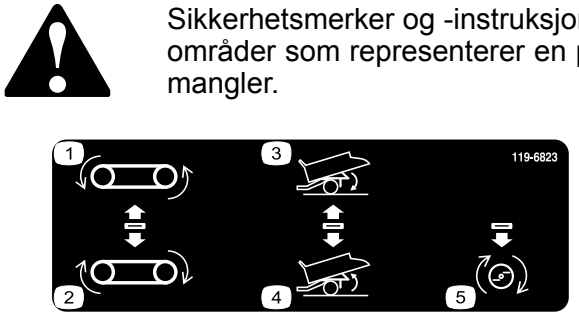

Sikkerhetsmerker og -instruksjoner er lett synlige for føreren og er plassert i nærheten av alle områder som representerer en potensiell fare. Skift ut alle merker som er ødelagte eller mangler.

decal119-6823

119-6823

Kun SH-modeller

1. Transportbånd revers
2. Transportbånd fremover
3. Senke beholder
4. Heve beholder
5. Tilleggsutstyr tilkoblet

decal93-9899

93-9899

1. Fare for knusing – monter sylinderlåsen.

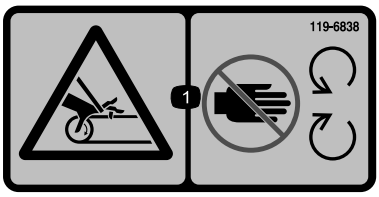

decal119-6838

119-6838

1. Viklingsfare, rem – hold deg borte fra bevegelige deler, behold alle skydd og verneplater på plass.

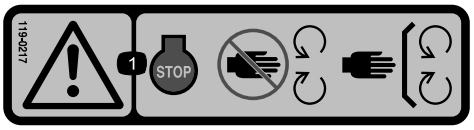

decal119-0217

119-0217

1. Advarsel – slå av motoren, hold avstand fra bevegelige deler, hold alle skydd og vern på plass.

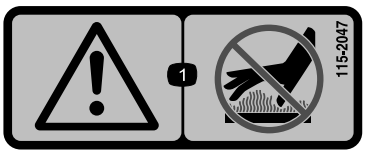

decal115-2047

115-2047

1. Advarsel – ikke rør den varme overflaten.

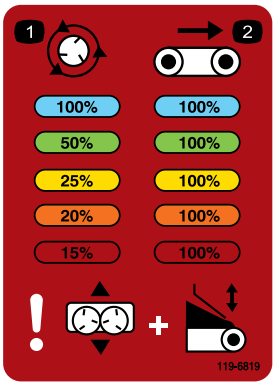

decal119-6819

119-6819

1. Spinnehastighet i prosent
2. Beltehastighet i prosent

decal93-9852

93-9852

1. Advarsel – les *brukerhåndboken.*
2. Fare for knusing – monter sylinderlåsen.

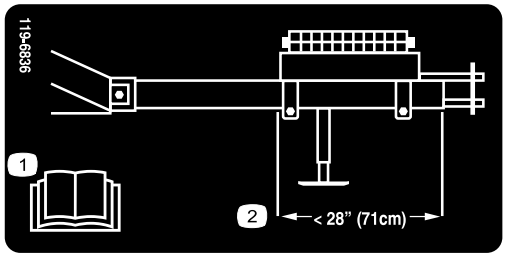

decal119-6836

119-6836

1. Les *Brukerhåndboken.*
2. Plasser vekten slik at baksiden av vektkassen er 71 cm fra forsiden av koblingsrøret.

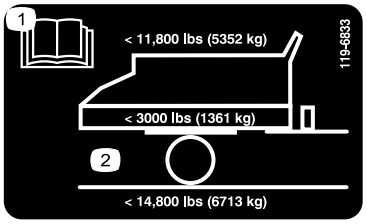

decal119-6833

119-6833

1. Les *Brukerhåndbok*.
2. Maksimal belastning 5352 kg; kjøretøyvekt 1361 kg, maksimal bruttovekt 6713 kg

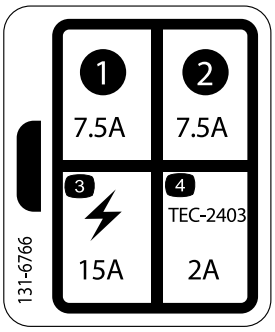

decal131-6766

131-6766

Bare modell 44954

1. 7,5 A
2. 7,5 A
3. Elektrisk tilbehør – 15 A
4. TEC-2403 – 2 A

decal119-6806

119–6806

1. Advarsel – les *brukerhåndboken*.
2. Advarsel – alle operatører bør læres opp før de bruker maskinen.
3. Fare for at gjenstander slynges gjennom luften – hold andre på god avstand.
4. Advarsel – slå av motoren, ta ut tenningsnøkkelen og les *brukerhåndboken* før du utfører vedlikehold.
5. Advarsel – ta aldri med passasjerer.
6. Advarsel – hold deg unna bevegelige deler. Behold alle skydd og verneplater på plass.

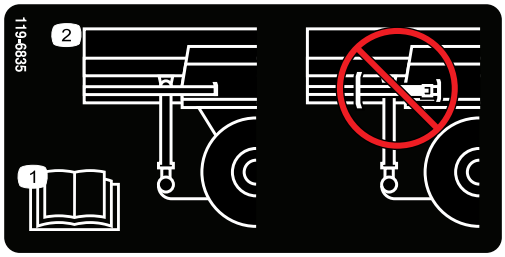

decal119-6835

119-6835

1. Les *Brukerhåndboken.*
2. Ikke oppbevar jekken på den bakre støtten.

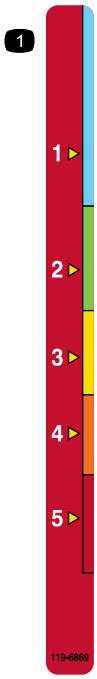

decal119-6869

119-6869

1. Justere høyden på baklemmen

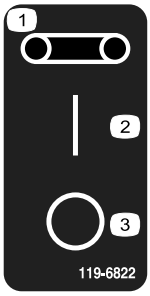

decal119-6822

119-6822

Bare modell 44931

1. Rem
2. På
3. Av

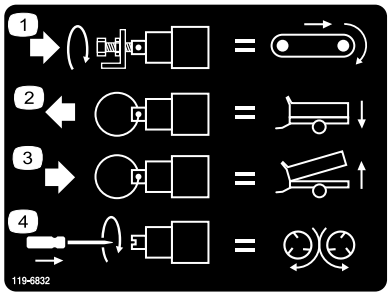

decal119-6832

119-6832

Bare modell 44954

1. Justere gulvhastigheten
2. Senke beholderen
3. Heve beholderen
4. Justere spinnerhastigheten

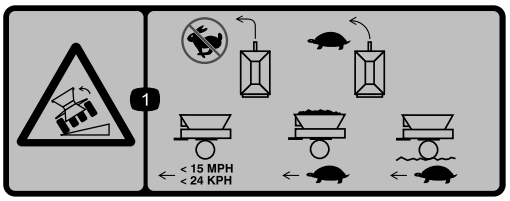

decal119-6812

119-6812

1. Fare for å velte – ikke snu raskt, snu sakte. Ikke kjør raskere enn 24 km/t når beholderen er tom. Kjør sakte når beholderen er lastet. Kjør sakte over ujevnt underlag.

---

decal119-6863

119-6863

1. Tau en full beholder i senket posisjon. Ikke tau en senket beholder med spinneren festet i senket posisjon.
2. Tau en full beholder i midtre posisjon med spinneren festet og aktiv.
3. Tau en tom beholder i hevet posisjon. Tau en tom beholder med en spinner festet i hevet posisjon. Ikke tau en full beholder i hevet posisjon. Ikke tau en full beholder med spinneren festet i hevet posisjon.

Montering

Løse deler

Bruk diagrammet nedenfor som en sjekkliste for å kontrollere at alle delene er sendt.

Prosedyre	Beskrivelse	Ant.	Bruk
1	Bolt (1 x 6½ tommer) Låsemutter (1 tomme)	2 2	Installere koplingen.
2	Ingen deler er nødvendige	–	Montere vektkassen.
3	Ingen deler er nødvendige	–	Justere speilet.
4	Ingen deler er nødvendige	–	Feste hydraulikken til tauekjøretøyet.
5	SH-pendel (modell 44931) SH-ledningssats (modell 44931) EH-ledningssats (modell 44954) Brakett (Modell 44954) Bolt (5/16 x 1 tomme) – modell 44954 Mutter (5/16 tomme) – modell 44954 Bolt (¼ x 1 tomme) – modell 44954 Mutter (¼ tomme) – modell 44954	1 1 1 1 2 2 2 2	Installere ledningen for tauekjøretøyet.
6	Fotkontroll Bremsekontrollenhet Ledningssatsenhet Sokkelbrakett Skrue (5/16 x 1 tomme) Mutter (5/16 tomme) Ledningsskjøter Kabelfeste Bolt (nr. 10 x 7/8 tomme) Mutter (nr. 10) Slangeklemme	1 1 1 1 4 4 6 10 2 2 1	Montere bremsekomponentene på kjøretøyet.
7	Ingen deler er nødvendige	–	Still inn elektroniske bremsejusteringer.
8	Håndholdt fjernkontroll AA-batterier Magnetisk brakett Skruer, små	1 4 1 6	Monter den håndholdte fjernkontrollen (bare modell 44954)
9	Monteringsbrakettenhet Bakplate Flenshodeskrue (5/16 x 1½ tomme) Flenslåsemutter (5/16)	1 1 4 4	Installer monteringsbraketten for EH trådløs kontroller på tauekjøretøyet (bare modell 44954).

Media og ekstradeler

Beskrivelse	Ant.	Bruk
Brukerhåndbok	1	Les håndboken før du bruker maskinen.
Samsvarserklæring	1	Samsvarserklæringen fungerer som bekreftelse på EU-sertifisering.
Festeklemmer	2	Brukes til å montere tilleggsutstyr.

Merk: Angi hva som er høyre og venstre side på maskinen ved å stå i normal arbeidsstilling.

1

Installere koplingen

Deler som er nødvendige for dette trinnet:

2	Bolt (1 x 6½ tommer)
2	Låsemutter (1 tomme)

Prosedyre

1. Finn og ta av boksen for løse deler som er festet på skjermen under forsendelse.
2. Ta den bakre støtten ut av forsendelsesstilling og sett den i ned-stilling.
3. Ta festet ut av forsendelsesstilling ved å kutte begge remmene som fester festet til skjermen (Figur 3). Ta av begge monteringsbrakettene fra skjermen og kast dem.

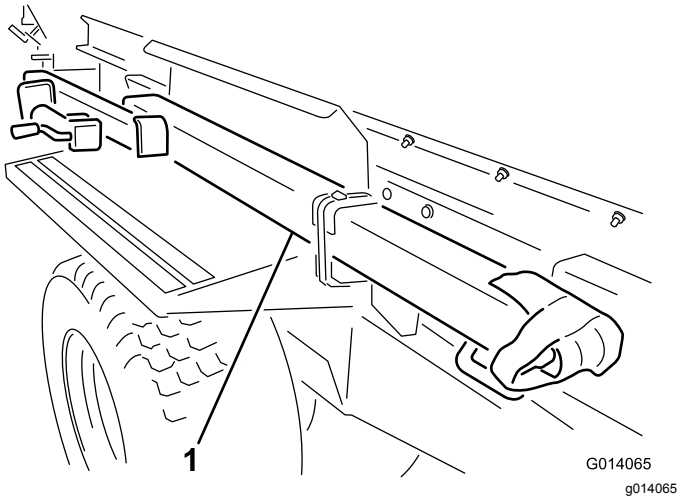

Figur 3

1. Ta festet ut av forsendelsesstilling

Merk: Det kreves to personer for å ta av trekkoblingsenheten.

4. Skyv koblingsrørets koblingsarm på plass foran på maskinen. Sørg for at jekkmonteringsbraketten vender ut mot venstre side.
5. Plasser en bolt (1 x 6½ tommer) gjennom rammen og koblingsrøret og sikre den med en låsemutter (Figur 4). Stram låsemutteren til 976 til 1 193 N·m.
6. Plasser en bolt (1 x 6½ tommer) gjennom toppen av rammen og ned gjennom koblingsrøret, og sikre den med en låsemutter (Figur 4). Stram låsemutteren til 976 til 1 193 N·m.

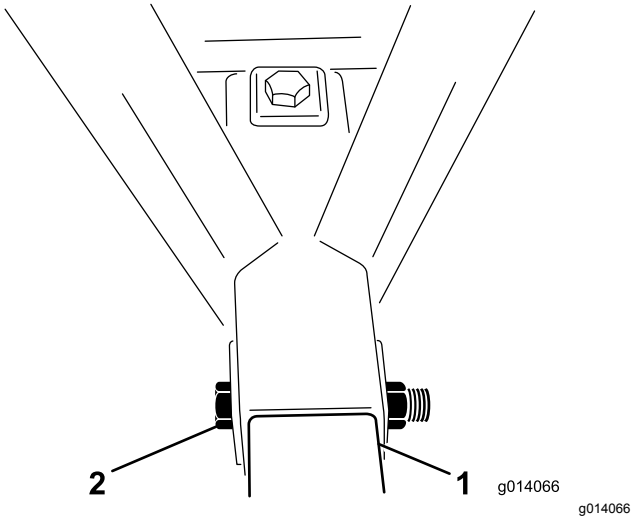

Figur 4

1. Koblingsrør
2. Montere bolt og mutter

7. Ta av jekken fra bakstøtten. Plasser jekken kun på koblingsrøret, slik at stiften er plassert horisontalt.

   Merk: Ikke plasser stiften gjennom topphullet på jekken, for da kan du ikke ta ut stiften når vektkassen er montert på festet.

2

Montere vektkassen

Ingen deler er nødvendige

Prosedyre

1. Ta ut vektene fra vektkassen.
2. Ta ut boltene (½ x 5½ tommer) fra monteringsbraketten som holder vektkassen. Kast monteringsbrakettene (Figur 5).

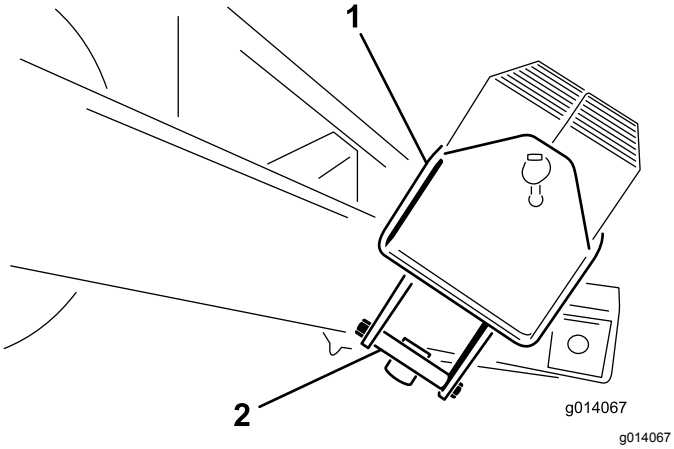

Figur 5

1. Vektkasse
2. Monteringsbrakett for vektkasse

3. Plasser vektkassen på festet, så langt frem som mulig.
4. Monter vektkassen på festet med to bolter (½ x 5½ tommer) og låsemutre. Stram låsemutterne til med et dreiemoment på 91 til 112 N·m.
5. Fyll vektkassen med vektene og installer stangen og stiften (Figur 6).

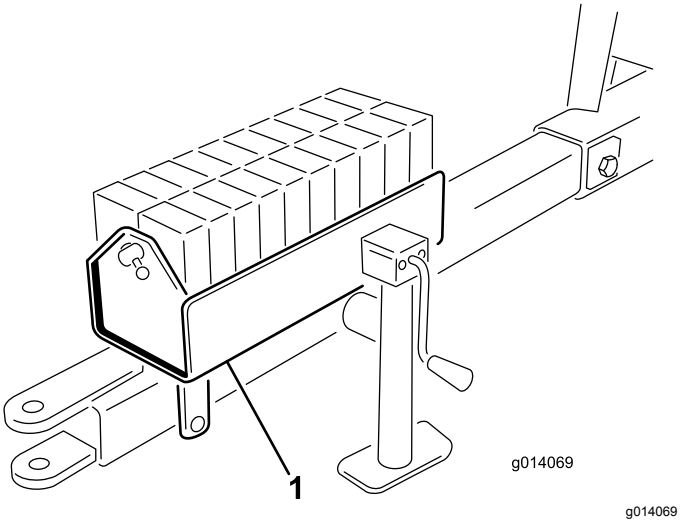

Figur 6

1. Fylle vektkasse

3

Justere speilet

Ingen deler er nødvendige

Prosedyre

Juster speilet (Figur 7) slik at du kan se innsiden av beholderen når du sitter.

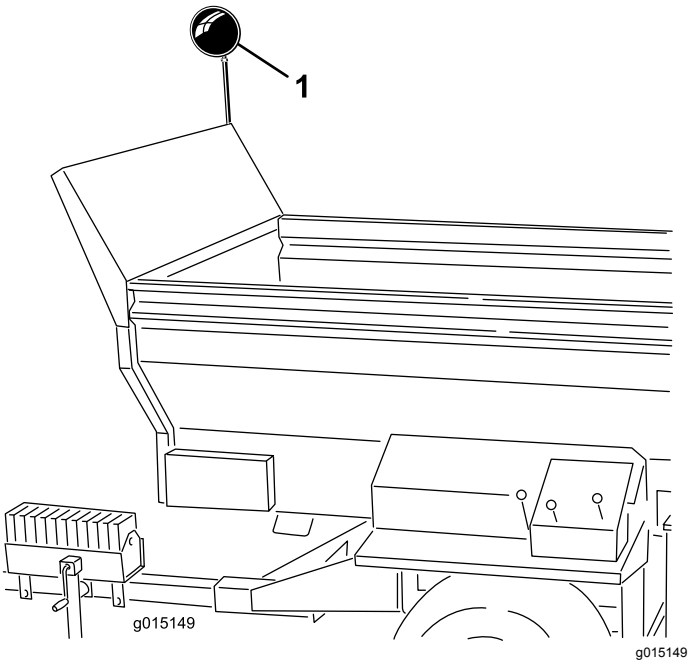

Figur 7

1. Speil

4

Feste hydraulikken til tauekjøretøyet

Ingen deler er nødvendige

Prosedyre

Merk: Tauekjøretøyet må være utstyrt med en ekstra hydraulikkventil med åpent senter.

Koble de to hydraulikkslangene fra maskinen til tauekjøretøyet. Stå vendt mot fronten av maskinen og koble den høyre slangen til trykksiden og den venstre slangen til retursiden (Figur 8). Returslangen har en innrettet enveis kontrollventil. Kontrollventilen har også en pil som skal vende mot tauekjøretøyet.

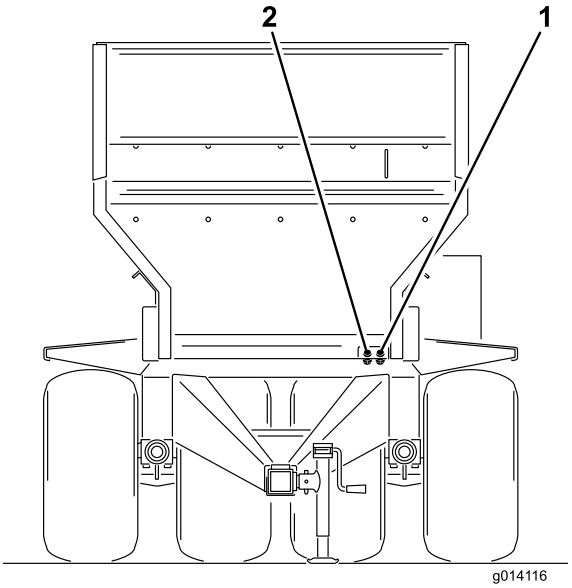

g014116

Figur 8

1. Trykk inn
2. Retur ut

Viktig: **Hydraulikkslangene og strømkabelen må ikke slepe langs bakken når maskinen brukes. Unngå steder hvor disse kan bli klemt eller kuttes.**

5

Installere ledningen for tauekjøretøyet

Deler som er nødvendige for dette trinnet:

1	SH-pendel (modell 44931)
1	SH-ledningssats (modell 44931)
1	EH-ledningssats (modell 44954)
1	Brakett (Modell 44954)
2	Bolt (5/16 x 1 tomme) – modell 44954
2	Mutter (5/16 tomme) – modell 44954
2	Bolt (¼ x 1 tomme) – modell 44954
2	Mutter (¼ tomme) – modell 44954

SH-modeller

1. Før batteriets ledningssats gjennom tauekjøretøyet og opp til batteriet.
2. Koble ledningen med sikring til den positive koblingen og den andre jordledningen til batteriet.
3. Fest SH-batteriledningssatsen til solenoidledningssatsen som kommer fra baseenheten. Koblingen er plassert sammen med hydraulikkslangen som er festet til tauekjøretøyet.
4. På SH-modeller plugges på/av-pendelbryteren (enden med fire kontakter) i kontakten foran til venstre (Figur 9).

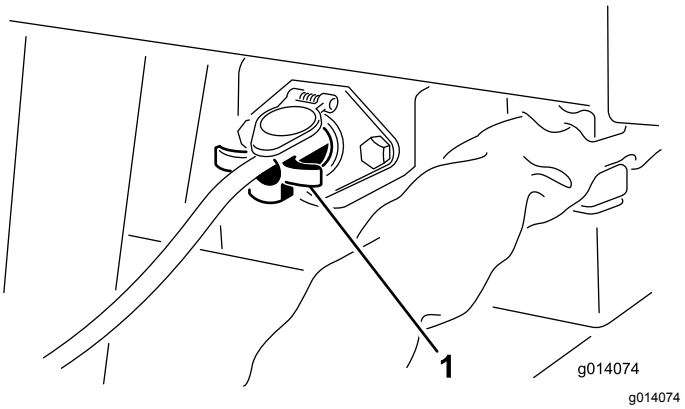

g014074

Figur 9

1. På/av-pendelbryter (SH-modeller)

5. Kontroller at alle slangekoblinger og ledningssatser er installert riktig og tilstrammet.

Viktig: **Fjern alltid ledningen til på/av-pendelbryteren, eller koble fra strømtilførselen, når maskinen og tauekjøretøyet ikke er i bruk. Ellers til batteriet til tauekjøretøyet bli tappet for strøm.**

EH-modeller

1. Monter sokkelbraketten på baksiden av tauekjøretøyet med to bolter (5/16 x 1 tomme) og muttere.
2. Før ledningssatskontakten gjennom hullet til sokkelen. Skyv hetten nedover ledningssatsen hvis kontakten ikke går gjennom hullet.
3. Fest ledningssatskontakten til braketten med to bolter (¼ x 1 tomme) og muttere (Figur 10).
4. Koble ledningen med sikring til den positive koblingen og den andre jordledningen til batteriet.
5. Fest ledningssatsen for baseenheten til ledningssatsen for tauekjøretøyet (Figur 10). Koblingen er plassert sammen med hydraulikkslangen som er festet til tauekjøretøyet.

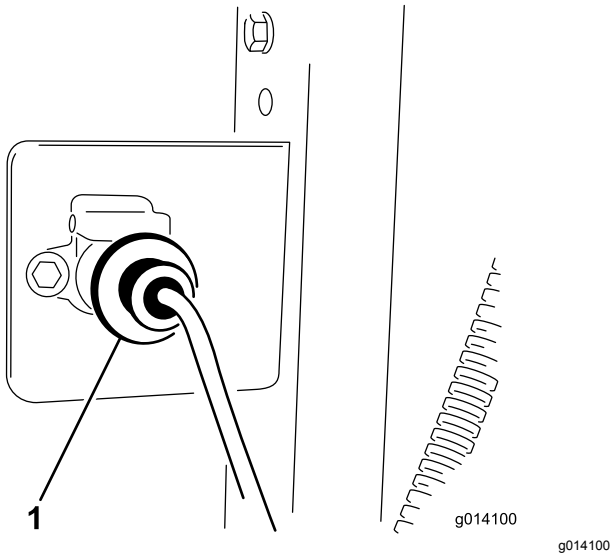

Figur 10

1. Ledningssatskontakt

6. Kontroller at alle ledningssatser er installert riktig og tilstrammet.

6

Montere bremsekomponentene på kjøretøyet

Deler som er nødvendige for dette trinnet:

1	Fotkontroll
1	Bremsekontrollenhet
1	Ledningssatsenhet
1	Sokkelbrakett
4	Skrue (5/16 x 1 tomme)
4	Mutter (5/16 tomme)
6	Ledningsskjøter
10	Kabelfeste
2	Bolt (nr. 10 x 7/8 tomme)
2	Mutter (nr. 10)
1	Slangeklemme

Prosedyre

Merk: Legg resten av ledningssatsen ut gjennom traktoren for å avgjøre hvor du skal montere de resterende ledningssatskomponentene. Bruk kabelfestene som følger med til å holde på plass overflødig kabellengde. Ledningsskjøter følger også med. Bruk disse hvis du må endre (korte ned eller forlenge) ledningssatslengden. Varm krympekoblingene til de krymper og omslutter ledningene tett.

Viktig: **Påse at du bruker riktig ledningsmål hvis du skjøter ledningssatsen.**

1. Monter sokkelbraketten på baksiden av tauekjøretøyet med to bolter (5/16 x 1 tomme) og muttere.
2. Før ledningssatskontakten gjennom hullet til sokkelen. Skyv hetten nedover ledningssatsen hvis kontakten ikke går gjennom hullet.
3. Fest ledningssatsen med sokkelkontakten til baksiden av sokkelbraketten med to bolter (5/16 x 1 tomme) og muttere.
4. Før ledningssatsen langs tauekjøretøyet.
5. Monter bremsekontrollenheten på plentraktorens dashbord eller fender med to bolter (nr. 10 x ⅞ tomme) og muttere (nr. 10).
6. Bruk slangeklemmen til å feste fotkontrolleren til klossen på tauekjøretøyets bremsepedal.

7. Koble ledningssatsen til komponentene (Figur 11) på følgende måte:

   A. Plugg den korte ledningen fra ledningssatsen inn i fotkontrollens ledningskobling.

   B. Koble den lengste ledningen fra ledningssatsen til bremsekontrollenhetens ledningskobling.

   C. Velg én av de følgende prosedyrene når du kobler ringterminalledningen, **med sikringen,** til den positive batteriterminalen.

      - For at bremsekontrollenheten bare skal ha strøm når tauekjøretøyet er på, fest ringterminalledningen, **med sikringen,** til en åpen ekstra kraftenhet som har en klassifisering på 15 A eller mer. Bruk en sikring på 10 A for et tohjulsbremsesystem og en sikring på 15 A for et firehjulsbremsesystem.

        Merk: Det er mulig at ringterminalen må fjernes og at en annen terminalende må kobles til for å matche den ekstra kraftenhetens kontakt.

      - For at bremsekontrollenheten alltid skal ha strøm, fest ringterminalledningen, **med sikringen**, til den positive batteriterminalen.

        Merk: Hvis tauekjøretøyet skal lagres over en lengre periode, fjern sikringen fra bremsekontrollenhetens ledningssats eller koble ledningssatsen fra bremsekontrollenheten. Dette vil forhindre at batteriet blir tømt

   D. Koble ringterminalledningen, **uten sikringen**, til den negative (-) batteripolen.

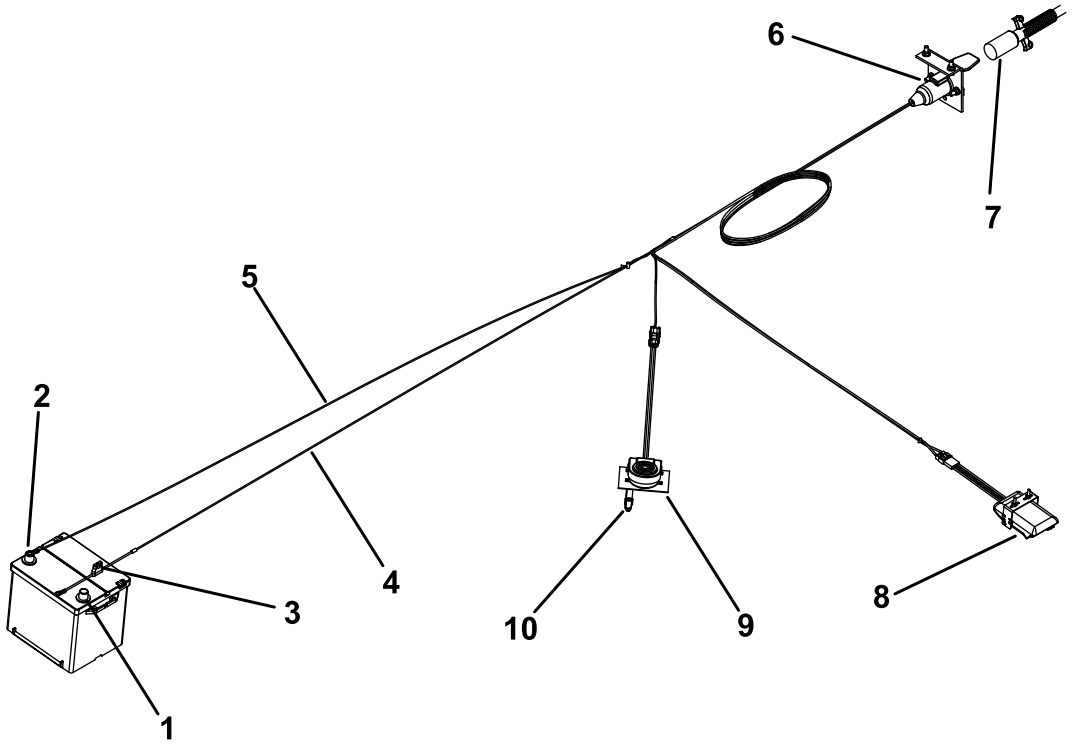

g021113

Figur 11

1. Positiv batteripol (+)
2. Negativ batteripol (-)
3. Sikring
4. Ledningssats (+)
5. Ledningssats (–)
6. Sokkelkontakt
7. Strømkabel
8. Bremsekontrollenhet
9. Fotkontroll
10. Slangeklemme

8. Fest gummihetten til kontakten og fest ledningssatsen med kabelfester.
9. Fest alle løse ledningssatser med kablefester.
10. En sikring på 10 A følger med i ledningssatsen. Erstatt sikringen på 10 A med sikringen på 15 A som er inkludert, hvis du bruker bremsesett for fire hjul.

7

Stille inn elektroniske bremsejusteringer

Ingen deler er nødvendige

Prosedyre

Før du bruker maskinen for første gang, må de elektriske bremsene synkroniseres med kjøretøyets bremser, slik at de virker samtidig.

Maskinen og kjøretøyet vil sjelden ha den riktige strømtilførselen til bremsemagnetene som gir behagelig og sikker bremsing. Endret belastning samt ujevn generator- og batteriytelse kan føre til ustabil strømtilførsel til bremsemagnetene.

Bremsekontrolleren kompenserer for variasjoner i tilhengerlast ved å begrense den maksimale momenteffekten på bremsene ved å tilføre fallende motstand i den elektriske kontrolledningen. Ved tauing av tilhengerlast på bremseklassifisert kapasitet må du stille inn bremsekontrollenheten på maksimum bremsing. Ved tauing av tom eller delvis lastet tilhenger må du stille inn bremsekontrollenheten til punktet mellom maksimum og minimum bremsing rett før det punktet der dekkene skrenser når håndkontrollen aktiveres for fullt. Hvis du ikke monterer og bruker den elektriske bremsekontrollenheten, vil dette føre til for høyt bremsemoment når du stanser en tilhenger som er lastet til mindre enn bremsekapasiteten.

8

Montere den håndholdte fjernkontrollen (bare modell 44954)

Deler som er nødvendige for dette trinnet:

1	Håndholdt fjernkontroll
4	AA-batterier
1	Magnetisk brakett
6	Skruer, små

Prosedyre

1. Fjern gummibåndene som holder halvdelene sammen, og ta av bakdekslet.
2. Koble hvert batteri til korrekt pol. (Hvis batteriene monteres feil, vil ikke enheten bli ødelagt, men den vil ikke fungere.) Batterirommet har merker for polaritet for hver pol (Figur 12).

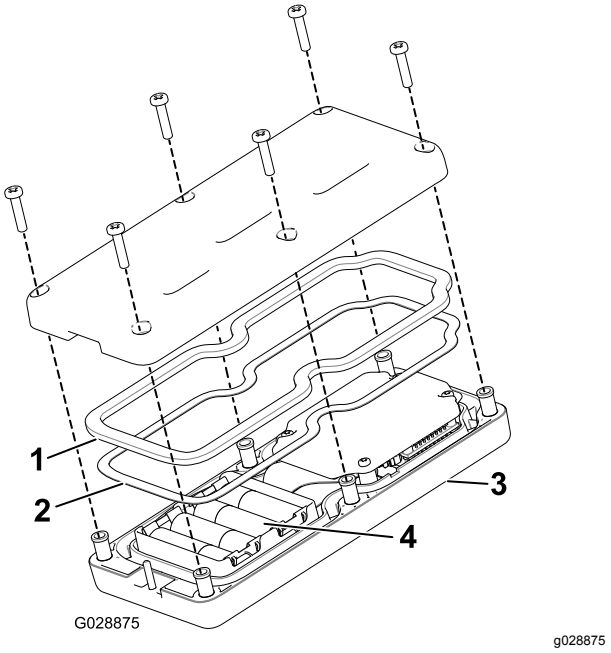

Figur 12

1. Gummitetning
2. Stålpakning
3. Håndholdt fjernkontroll
4. 4 AA-batterier

3. Kontroller at stålpakningen og gummitetningen er plassert i kanalen på fjernkontrollen og sett på bakdekslet igjen (Figur 12).
4. Fest dekselet med seks skruer (Figur 12) og stram til med et moment på 1,5 til 1,7 Nm.

5. Monter den håndholdte fjernkontrollen i den magnetiske fjernkontrollbraketten, skyv halvdelene sammen for å sikre fjernkontrollen, og stram bolten i magneten (Figur 13).

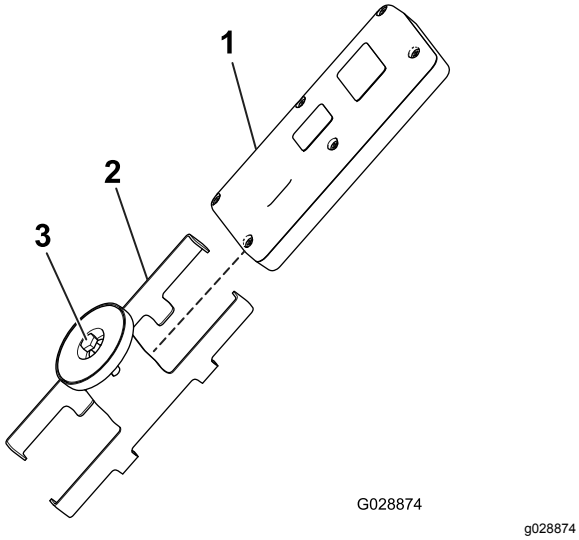

Figur 13

1. Håndholdt fjernkontroll
2. Magnetisk fjernkontrollbrakett
3. Bolt fast magneten

9

Installere monteringsbraketten for den trådløse EH-kontrolleren på tauekjøretøyet (bare modell 44954)

Deler som er nødvendige for dette trinnet:

1	Monteringsbrakettenhet
1	Bakplate
4	Flenshodeskrue (5/16 x 1½ tomme)
4	Flenslåsemutter (5/16)

Prosedyre

1. For montering på tauekjøretøy, finn en egnet plassering for festebraketten for den håndholdte fjernkontrollen. Underlaget skal være jevnt og fast.
2. Bruk bakplaten som mal, og finn, marker og bor fire hull på (8,7 mm) i tauekjøretøyets monteringsflate.
3. Fest monteringsbraketten og bakplaten med fire flenshodeskruer (5/16 x 1½ tommer) og flenslåsemutre (Figur 14 og Figur 15).

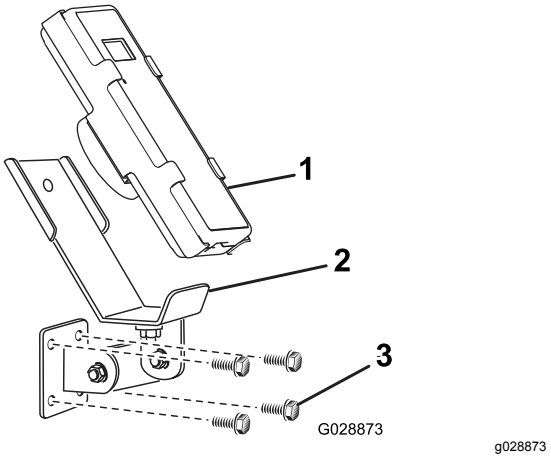

Figur 14

1. Håndholdt fjernkontroll
2. EH feste for håndholdt fjernkontroll
3. Monteringsbolter

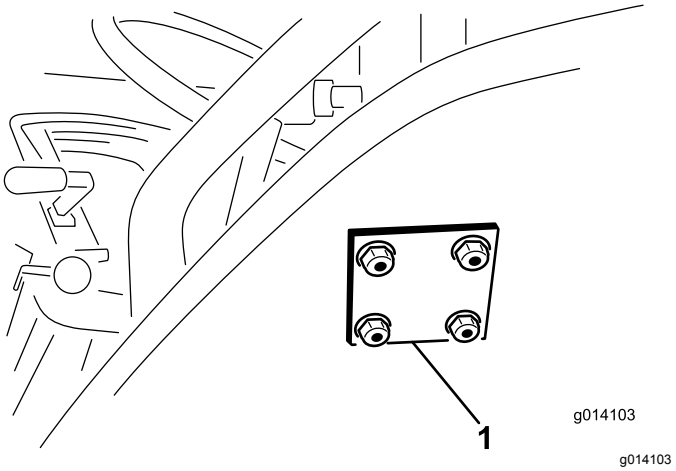

Figur 15

1. EH bakplate for håndholdt fjernkontroll

Oversikt over produktet

Kontroller

Hydraulikkontrollventiler (SH-modeller)

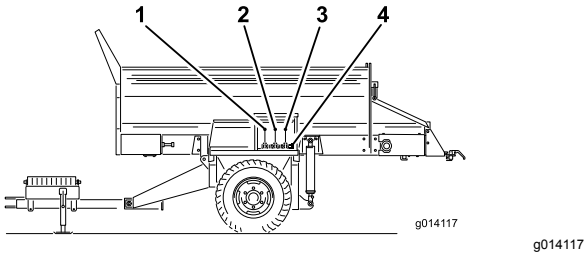

Figur 16

1. Transportbåndretning (venstre kontrollventil)
2. Heving og senking av maskinen (midterste kontrollventil)
3. Til- eller frakobling av tilleggsutstyr
4. Hydrauliske hurtigkoblinger for tilleggsutstyr

Venstre ventil

Den venstre ventilen styrer retningen på maskinens transportbånd (Figur 16).

Midtre ventil

Den midtre ventilen hever og senker maskinen (Figur 16).

Høyre ventil

Den høyre ventilen styrer tilleggsutstyret (Figur 16).

Hurtigkoblinger for tilleggsutstyrets hydraulikk

Her tilkobles hydraulikken for tilleggsutstyret (Figur 16).

Nødstoppknapp

Når du er ferdig med å bruke maskinen, trykk alltid på NØDSTOPPknappen (Figur 17) for å deaktivere det elektriske systemet. Når du begynner arbeidet med maskinen, må du trekke ut NØDSTOPPKNAPPEN før du slår på den håndholdte fjernkontrollen.

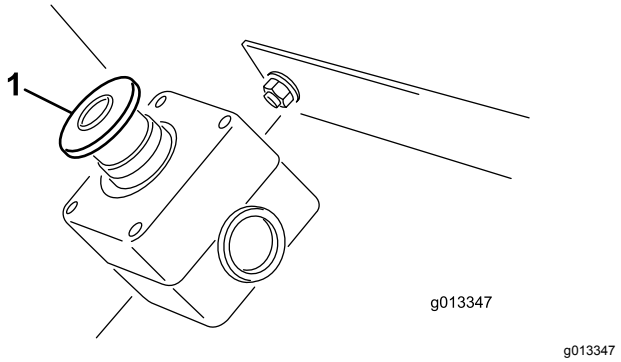

Figur 17

1. NØDSTOPPKNAPP

Diagnostisk LED-funksjon (EH-modeller)

Når du trekker ut NØDSTOPP-knappen, tennes den diagnostiske LED-en (Figur 18) og lyser i 5 sekunder, så slås den av i 5 sekunder før den begynner å blinke ved 3 Hz (3 blink per sekund) til du slår på den håndholdte fjernkontrollen. Hvis lampen slås på i fem sekunder og deretter begynner å blinke ved 10 Hz (med eller uten en fem sekunders pause), er det noe feil med maskinen. Se Feilsøking (side 53).

Merk: Hvis du har den håndholdte fjernkontrollen på når du drar opp NØDSTOPPknappen, blinker ikke lampen ved 3 Hz (3 blink per sekund) når den har slåtts av i 5 sekunder.

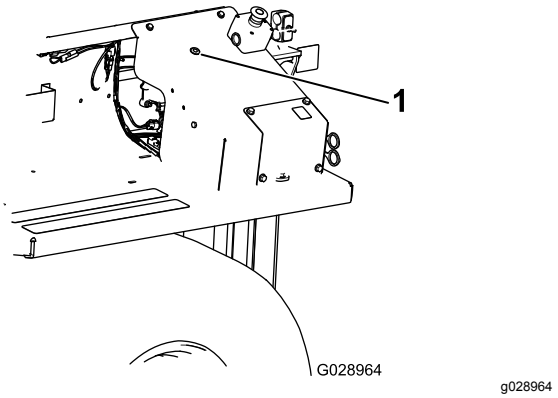

Figur 18

1. Diagnostikk-LED

Håndholdt fjernkontroll (EH-modeller)

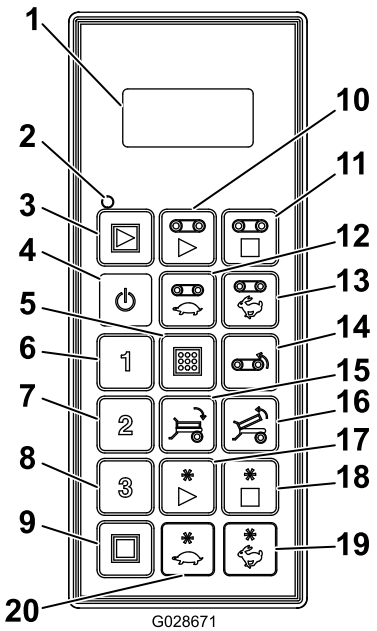

g028671

Figur 19

1. LCD-skjerm
2. Status-LED for fjernkontroll
3. Alle starter: Starter gulv og tilleggsutstyr
4. On/off (på/av)
5. Lagre: Lagrer forhåndsinnstillinger
6. Forhåndsinnstilling 1
7. Forhåndsinnstilling 2
8. Forhåndsinnstilling 3
9. Stopper alle: Stopper alle funksjoner
10. Start gulv
11. Stopp gulv
12. Reduser gulvhastigheten
13. Øk gulvhastigheten
14. Floor reverse (Reverser gulv)
15. Tilt bed down (Vipp plan ned)
16. Tilt bed up (Vipp plan opp)
17. Start tilleggsutstyr
18. Stopp tilleggsutstyr
19. Øk hastigheten på tilleggsutstyret
20. Reduser hastigheten på tilleggsutstyret

Spesifikasjoner

Vekt	1 721 kg

Radio	
Frekvens	2,4 GHz
Maks. utgangseffekt	19,59 dBm

Tilbehør

Et utvalg av Toro-godkjent tilbehør som kan brukes sammen med maskinen for å forbedre og utvide dens funksjoner er tilgjengelig. Ta kontakt med en autorisert serviceforhandler eller autorisert Toro-forhandler, eller gå til www.Toro.com for å få en liste over godkjent tilbehør og utstyr.

Bruk utelukkende originale reservedeler og tilbehør fra Toro for å få best mulig ytelse. Reservedeler og tilbehør som er laget av andre produsenter kan være farlige, og de kan derfor føre til at garantien blir ugyldig.

Bruk

Før bruk

Sikkerhet før bruk

- Maskinen har andre egenskaper for balanse, vekt og håndtering enn enkelte andre typer utstyr som taues. Les *brukerhåndboken* slik at du forstår innholdet før du bruker maskinen. Gjør deg kjent med alle kontrollene, og lær hvordan man stopper motoren raskt.
- La aldri barn få lov til å bruke maskinen. La ikke voksne personer bruke maskinen uten å få nøyaktige instrukser. Kun personer som har fått opplæring og er autoriserte, skal bruke denne maskinen.
- Sørg for at alle verneplater og sikkerhetsanordninger er på plass. Hvis en verneplate, en sikkerhetsanordning eller et merke ikke virker, er uleselig eller mangler, må det repareres eller erstattes før du tar maskinen i bruk.
- Maskinen er utviklet for utelukkende å brukes i terrenget. Maksimal anbefalt hastighet er 24 km/t uten last, og 13 km/t med full last.
- Stram til alle løse muttere, bolter og skruer, slik at du er sikker på at maskinen er trygg å bruke. Påse at monteringstapper, festetapper og tungejekk for maskinens koblingsarm er på plass og godt festet.
- Utstyret skal ikke endres på noen måte.
- Slepestagarmen er det området på maskinen der festet tilkobles tauekjøretøyet. Slepestaget vekt påvirker maskinens stabilitet.
  - En negativ eller positiv koblingsarmvekt kan føre til personskade når maskinen kobles til eller fra tauekjøretøyet. Når den er montert, kontroller at jekkstøttene er skikkelig innkoblet.
  - Hvis koblingsarmens vekt presses opp i tauekjøretøyets feste, gir dette en negativ koblingsarmvekt.

    Negativ koblingsarmevekt kan også oppstå hvis det er montert tilleggsutstyr bak på maskinen.
  - Hvis slepestagets vekt presses ned på tauekjøretøyets feste, gir dette en positiv slepestagsvekt.
- Ikke fest eller fjern maskinen fra trekkenheten hvis det er materiale i beholderen. Slepestaget kan vippes opp, og det kan forårsake skader.

Koble maskinen til tauekjøretøyet

1. Koble maskinfestet til tauekjøretøyet med en sikkerhetsgodkjent festetapp med en diameter på 25 mm og sikkerhetslås (følger ikke med).

   Viktig: **Bruk en høyfast festetapp som er godkjent for tauekjøretøyfester.**
2. Juster høyden til festet ved å vri på håndtaket på jekkstøtten for å holde maskinen i vater.
3. Senk festet ved hjelp av jekkstøtten.
4. Når hele maskinens vekt er overført fra jekkstøtten til tauekjøretøyets trekkstang, trekk ut bolten som holder jekkstøtten på plass.
5. Snu jekkstøtten 90 grader mot urviseren helt til nedre del av jekkstøtten peker mot baksiden av maskinen. Dette er transportposisjon.

   ⚠ FORSIKTIG

   Hev jekkene til transportposisjon før du tauer maskinen.
6. Koble de to hydraulikkslangene fra maskinen til tauekjøretøyet. Stå vendt mot fronten av maskinen og koble den høyre slangen til trykksiden og den venstre slangen til retursiden (Figur 20). Returslangen har en innrettet enveis kontrollventil. Pilen på kontrollventilen skal vende mot tauekjøretøyets returkobling.

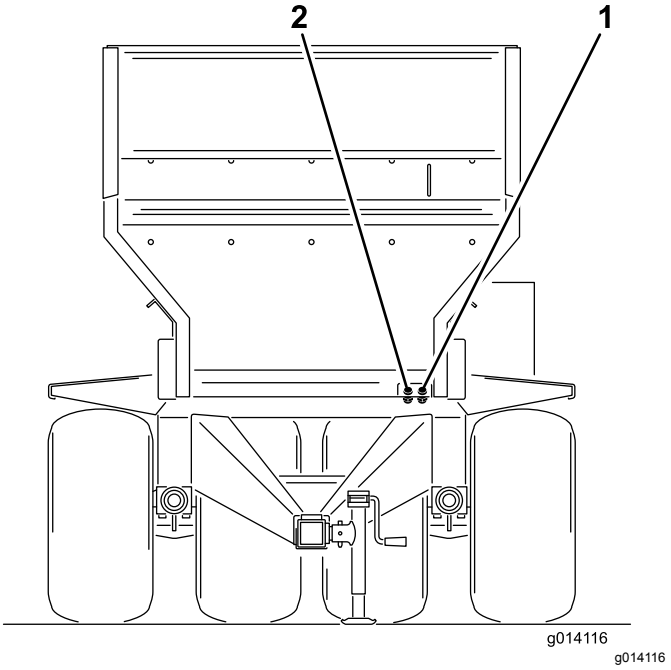

Figur 20

1. Trykk inn
2. Retur ut

Viktig: **Hydraulikkslangene, strømkabelen og pendelkablene må ikke slepes langs bakken under bruk. Unngå steder hvor disse kan bli klemt eller kuttes.**

7. Koble ledningssatsen til tauekjøretøyet (Figur 21 og Figur 22). På SH-modeller plasseres på/av-pendelen innen rekkevidde av førersetet. Kontroller at bryteren er av.

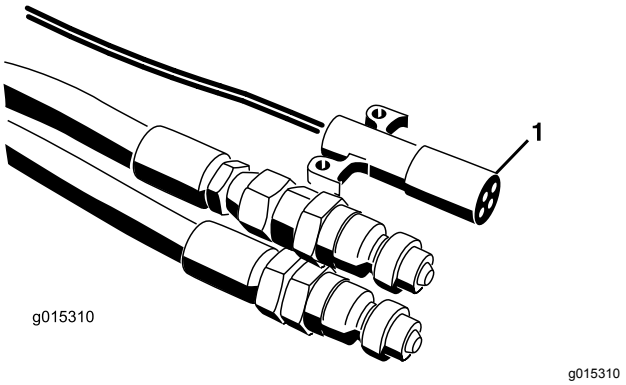

Figur 21

1. EH-ledningssats

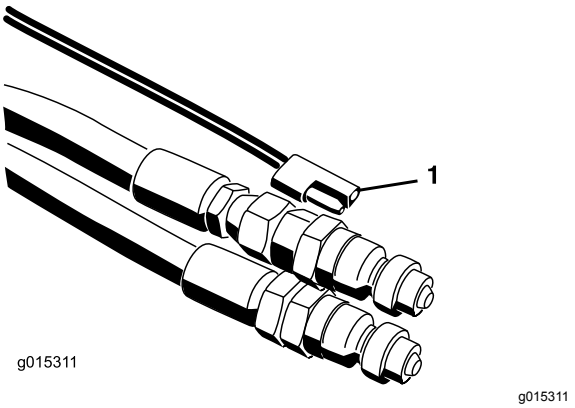

Figur 22

1. SH-ledningssats

8. Koble den kveilede strømkabelen til kontakten på maskinen og tauekjøretøyet (Figur 11).
9. Sjekk hydraulikkoljenivået i tanken til tauekjøretøyet, og tilsett mer om nødvendig. Se brukerhåndboken for tauekjøretøyet.
10. Test hydraulikken før du bruker maskinen for første gang.
11. Still den elektriske bremsen (hvis montert) på følgende måte:
    - Før du bruker maskinen for første gang, må de elektriske bremsene synkroniseres med kjøretøyets bremser (slik at de virker samtidig).
    - Maskinen og kjøretøyet vil sjelden ha den riktige strømtilførselen til bremsemagnetene som gir behagelig og sikker bremsing. Endret belastning samt ujevn generator- og batteriytelse kan føre til ustabil strømtilførsel til bremsemagnetene.
    - Belastingskontrolleren kompenserer for variasjoner i tilhengerlast ved å begrense den maksimale momenteffekten på bremsene ved å tilføre fallende motstand i den elektriske kontrolledningen. Ved tauing av tilhengerlast på bremseklassifisert kapasitet må du stille inn bremsekontrollenheten på maksimum bremsing. Ved tauing av tom eller delvis lastet tilhenger må du stille inn bremsekontrollenheten til punktet mellom maksimum og minimum bremsing, som utløser skrensing av dekkene til tilhengeren når håndkontrollen aktiveres for fullt. Hvis du ikke monterer og bruker den elektriske bremsekontrollenheten, vil dette føre til for høyt bremsemoment når du stanser en tilhenger som er lastet til mindre enn bremsekapasiteten.

⚠ FORSIKTIG

Hvis du hører uvanlige lyder fra tauekjøretøyets hydraulikk eller maskinens kontroller, må du ikke bruke maskinen. Det tyder på at slangene er tilkoblet feil og må reverseres.

Merk: Det kan hende du må avlaste trykket i slangene som kobler maskinen til tauekjøretøyet for å sikre riktig tilkobling.

Viktig: **Hvis du tar brå svinger, kan hydraulikkslangene komme i kontakt med hjulene til tauekjøretøyet. Unngå skarpe svinger, og bruk om nødvendig en bungee-reim (en gummireim med kroker i begge ender) for å trekke slangene tilbake mot midten.**

Laste materiale

Last maskinen fra toppen eller bakfra.

For de fleste materialer, som sand eller grus, kan du bruke en laster med frontskuffe. Materialer som sviller eller gjødselsekker bør lastes bakfra ved å plassere materialet på transportbåndet og stille hydraulikken i lasteposisjon.

Det kan hende du må fjerne baklemmen for å få lettere tilgang.

Hvis det brukes sekker med materiale, tøm sekkene i lasterens skuffe før du laster materialet i beholderen. For å sikre stabilitet, fordel lasten jevnt, på langs og på tvers.

Under bruk

Sikkerhet under drift

- Eieren/brukeren kan forhindre og er ansvarlig for ulykker som kan forårsake personskader eller materielle skader.
- Ikke bruk maskinen når du er trett, syk eller påvirket av alkohol eller medisiner.
- Vær alltid fokusert på oppgaven når du bruker maskinen. Ikke delta i aktiviteter som forårsaker distraksjoner, da dette kan føre til personskade eller materiell skade.
- Ha på deg passende klær, inkludert vernebriller, vernebukser, sklisikkert og kraftig fottøy og hørselsvern. Ikke bruk løstsittende klesplagg eller smykker, og sett opp langt hår.
- Ha aldri med passasjerer på maskinen, og hold tilskuere og kjæledyr borte fra maskinen under drift.
- Hold hender og føtter borte fra beholderen når maskinen er i drift eller når motoren på tauekjøretøyet er i gang.
- Bli sittende når tauekjøretøyet er i bevegelse.
- Du må være oppmerksom når du bruker maskinen. Hvis du ikke bruker tauekjøretøyet på en sikker måte, kan det føre til ulykker, velt og alvorlige skader eller dødsfall. Kjør forsiktig og følg disse instruksene for å hindre velt eller redusert kontroll:
  - Vær svært forsiktig, reduser hastigheten og oppretthold trygg avstand (to ganger bredden av maskinen) rundt sandfang, grøfter, vann, ramper og ukjente områder eller andre farer.
  - Reduser hastigheten når du bruker et lastet kjøretøy i vanskelig terreng, slik at faren for at maskinen skal bli ustabil reduseres.
  - Hold utkikk etter hull eller andre skjulte farer.
  - Vær forsiktig når du bruker kjøretøyet i hellinger. Kjør rett opp og ned i hellinger. Reduser hastigheten når du tar skarpe svinger eller svinger i en helling. Unngå så langt det er mulig å svinge i hellinger.
  - Vær spesielt forsiktig når du kjører på vått underlag, i stor fart eller med full last. Bremsetiden øker når du kjører med full last. Gir ned før du kjører opp eller ned en bakke.
  - Unngå å starte og stoppe plutselig. Ikke gå fra revers til fremover eller omvendt uten først å ha stanset helt.
  - Ikke ta skarpe svinger, gjør plutselige bevegelser eller utfør andre handlinger som kan få deg til å miste kontrollen.
  - Vær oppmerksom på omgivelsene når du svinger eller rygger. Sørg for at området er tomt og hold andre borte fra arbeidsområdet. Fortsett sakte.
  - Se opp for trafikk når du krysser eller er i nærheten av veier. Gi alltid fotgjengere og andre kjøretøy forkjørsrett. Følg alle trafikkregler, og sjekk lokale forskrifter angående bruk av maskinen på eller nær motorveier.
  - Vær alltid på utkikk etter, og forsøk å unngå, lave overheng, slik som greiner, dørkarmer, overhengende gangveier osv. Forsikre deg om at det er nok plass over deg til at du kan komme under med tauekjøretøyet og deg selv.
  - Ikke bruk maskinen hvis det er fare for lynnedslag.
  - Hvis du noen gang er usikker på hva som er trygg drift, må du stanse arbeidet og spørre din overordnede.
  - La ikke maskinen stå uten tilsyn mens den er i gang.
- Sørg for at maskinen er tilkoblet tauekjøretøyet før lasting.
- Ikke frakt laster som overskrider maskinens eller tauekjøretøyets lastebegrensninger.
- Stabiliteten til lastene kan variere, for eksempel vil høye laster ha et høyere tyngdepunkt. Om nødvendig, reduser maksimal lastebegrensning for å sikre bedre stabilitet.
- Slik unngår du at maskinen velter:
  - Vit nøyaktig hvor høy og tung lasten er. Høyere og tyngre laster kan øke faren for tipping.
  - Fordel lasten jevnt, på langs og side til side.
  - Vær forsiktig i svinger, og unngå utrygge manøvrer.
  - Sørg alltid for at maskinen er tilkoblet tauekjøretøyet før lasting.
  - Legg ikke store eller tunge objekter i beholderen. Dette kan skade båndet og valsene. Sørg også for at lasten har lik struktur. Hvis det er småstein i sanden, kan de slynges ut som kuler.
- Du skal ikke stå bak maskinen når du lesser av eller sprer. Den valgfrie dobbeltspinneren, krysstransportbåndet og prosessoren kan sende ut partikler og støv ved høy hastighet.
- Less av maskinen eller koble den fra tauekjøretøyet kun når den står på et flatt underlag.
- Sørg for at maskinen er tilkoblet tauekjøretøyet før avlessing.
- Ikke kjør med maskinen i helt hevet stilling. Dette øker risikoen for at maskinen velter.

- Maskinen har et sikkert kjøreområde med tilleggsutstyr tilkoblet som vist i den grønne delen på illustrasjonsmerket.
- Ikke kjør med maskinen i forsiktighetsområdet (gult/svart). Når det ikke er noe tilleggsutstyr på maskinen, må den kjøres i senket stilling.
- Slå av maskinen når du nærmer deg mennesker, kjøretøy, veikryss eller fotgjengerfelt.
- Ikke bruk maskinen hvis vektkassen er fjernet eller feilplassert.
- Når utstyrt, de hydrauliske tilhengerbremsene kan overopphete væsken i hydraulikkretsen hvis bremsene brukes kontinuerlig. Bruk alltid et girvalg i lavere hastighet når maskinen kjører ned lange bakker. Aktiver bremsene periodevis for kjølesykluser både for kjøretøyet og overgjødsleren.

Sikkerhet i skråninger

- Skråninger er en ledende årsak til tap av kontroll og velting. Dette kan føre til alvorlige skader eller dødsfall. Du er ansvarlig for trygg drift i skråninger. Bruk av maskinen i skråninger krever ekstra forsiktighet. Før du bruker maskinen i en skråning, må du gjøre følgende:
- Vurder forholdene ved stedet, og inspiser området for å avgjøre om det er trygt å bruke maskinen i skråningen. Bruk alltid sunn fornuft og god dømmekraft når du utfører denne kontrollen.
- Les instruksjonene for bruk av maskinen i skråninger, oppført nedenfor, for å avgjøre om du kan bruke maskinen under forholdene på dagen og stedet. Endringer i terreng kan føre til endringer ved bruk av maskinen i skråninger.
- Vær svært forsiktig når du kjører i bakker, særlig når du svinger.
  - Hvis du kjører i bratte bakker med maskinen, kan det føre til velt eller at maskinen eller trekkenheten mister trekkraften.
  - Kjør alltid rett opp og ned bakker, ikke kjør sidelengs eller på skrå. Ikke kjør ned en bakke raskere enn du kan kjøre opp den samme bakken. Stoppeavstanden øker når du kjører nedoverbakke.
  - Reduser vekten på lasten når du kjører i bratte bakker, og unngå å stable lasten høyt.
- Identifiser farer ved bunnen av skråningen. Vær svært forsiktig når du bruker maskinen nær kanter, grøfter, voller, vann eller andre faremomenter. Maskinen kan velte hvis et hjul går over kanten eller hvis kanten gir etter. Hold en sikker avstand (to ganger maskinens bredde) mellom maskinen og eventuelle farer.
- Fjern eller marker hindringer som grøfter, hull, hjulspor, ujevnheter, steiner eller andre skjulte objekter. Gjenstander kan ligge skjult i høyt gress. Maskinen kan velte i ujevnt terreng.
- Unngå start, stopp eller sving av maskinen i skråninger. Ikke foreta brå endringer i hastighet eller retning. Sving forsiktig og gradvis.
- En maskin hvor trekkraften, styringen eller stabiliteten er i tvil, skal ikke brukes under noen omstendigheter. Vær oppmerksom på at bruk av maskinen på vått gress, på tvers av skråninger eller i nedoverbakker kan føre til at maskinen mister veigrepet. Hvis drivhjulene mister taket, kan det føre til at maskinen sklir og at bremse- og styringsevnen reduseres. Maskinen kan gli selv om drivhjulene er stanset.
- Vær oppmerksom på at bruk av maskinen på vått gress, på tvers av skråninger eller i nedoverbakker kan føre til at maskinen mister veigrepet. Hvis drivhjulene mister taket, kan det føre til at maskinen sklir og at bremse- og styringsevnen reduseres.
- Hold alltid trekkenheten i gir når du kjører ned skråninger. Ikke rull ned skråninger (gjelder kun for drivenheter med gir).

Slå maskinen av/på

Når du er ferdig med å bruke maskinen, trykk alltid på NØDSTOPPknappen (Figur 23) for å deaktivere det elektriske systemet. Når du begynner arbeidet med maskinen, må du trekke ut NØDSTOPPKNAPPEN før du slår på den håndholdte fjernkontrollen.

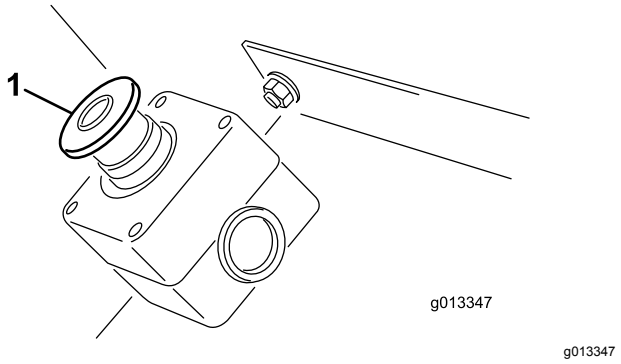

Figur 23

1. NØDSTOPPKNAPP

Viktig: **Når du er ferdig med å bruke maskinen, trykker du på NØDSTOPPknappen for å hindre at tauekjøretøyets batteri utlades.**

Bruke hydraulikkontroll-ventilene på SH-modeller

Det er tre hydraulikkontrollventiler på den venstre skjermen på maskinen (Figur 24).

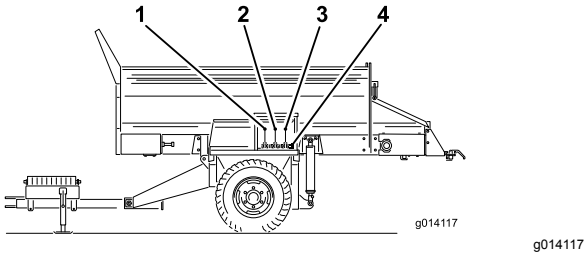

g014117

Figur 24

1. Transportbåndretning (venstre kontrollventil)
2. Heving og senking av maskinen (midterste kontrollventil)
3. Til- eller frakobling av tilleggsutstyr
4. Hydrauliske hurtigkoblinger for tilleggsutstyr

Merk: Sett alle kontrollventilhåndtaker tilbake i midtre stilling etter bruk for å unngå utilsiktet start.

Venstre ventil

Den venstre ventilen styrer retningen på maskinens transportbånd.

- Trekk kontrollspaken mot deg for å avlaste maskinen. Dette flytter materialet bakover langs transportbåndet.
- Skyv kontrollspaken vekk fra det for å belaste maskinen. Dette flytter materialet fremover langs transportbåndet.
- Sett kontrollspaken i midtre stilling for å stoppe transportbåndet.

Midtre ventil

Den midtre ventilen hever og senker maskinen.

- For å heve maskinen, trekk kontrollspaken til ønsket høyde og slipp den.
- For å senke maskinen, skyv kontrollspaken til ønsket høyde og slipp den.

⚠ FORSIKTIG

Ikke fortsett å holde kontrollspaken i hevet eller senket stilling når løftesylindrene har nådd maksimal transportposisjon.

Høyre ventil

Den høyre ventilen styrer tilleggsutstyret.

- Trekk i kontrollspaken for å slå på tilleggsutstyret.
- Sett kontrollspaken tilbake i midtre posisjon for å slå av tilleggsutstyret.

⚠ ADVARSEL

Det har ingen virkning å skyve på kontrollspaken. Tilleggsutstyr kan ikke reverseres.

Viktig: **Ikke sett spaken for tilleggsutstyr i På-stilling hvis det ikke er montert noe tilleggsutstyr. Dette kan skade gulvmotoren og stoppe maskinen.**

Bruke hydraulikkontroller og tilleggsutstyr på EH-modeller

Fjernkontrollsystem

Fjernkontrollsystemet består av en håndholdt fjernkontroll, en +12 til +14.4 VDC baseenhet og en ledningssats. Systemet er spesielt utformet for å brukes med og kontrollere en MH-400 materialhåndteringsenhet.

Håndholdt fjernkontroll

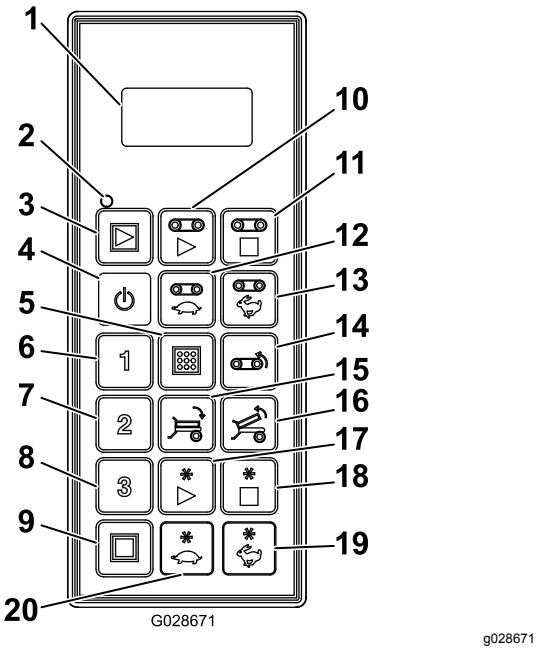

Figur 25

1. LCD-skjerm
2. Status-LED for fjernkontroll
3. Alle starter: Starter gulv og tilleggsutstyr
4. On/off (på/av)
5. Lagre: Lagrer forhåndsinnstillinger
6. Forhåndsinnstilling 1
7. Forhåndsinnstilling 2
8. Forhåndsinnstilling 3
9. Stopper alle: Stopper alle funksjoner
10. Start gulv
11. Stopp gulv
12. Reduser gulvhastigheten
13. Øk gulvhastigheten
14. Floor reverse (Reverser gulv)
15. Tilt bed down (Vipp plan ned)
16. Tilt bed up (Vipp plan opp)
17. Start tilleggsutstyr
18. Stopp tilleggsutstyr
19. Øk hastigheten på tilleggsutstyret
20. Reduser hastigheten på tilleggsutstyret

Knappefunksjoner

Knapp	Navn	Primær funksjon
	ON/OFF (PÅ/AV)	Slår strømmen på og av.
	ALL START (START ALLE)	Gir funksjonskontroll av både gulv og tilleggsutstyr inkludert På/Av og visning av hastighet.
	FLOOR START (START GULV)	Gir funksjonskontroll av beholderens gulvtransportbånd inkludert På/Av og visning av gulvhastighet.
	FLOOR STOP (STOPP GULV)	Stopper gulvet.
	FLOOR DEC (REDUSER GULVHASTIG-HET)	Reduserer gulvhastigheten.
	FLOOR INC (ØK GULVHASTIG-HET)	Øker gulvhastigheten.
	FLOOR REVERSE (REVERSER GULV)	Impulsknapp som reverserer gulvretningen. Reversering av gulvhastigheten kan endres med knappene for FLOOR INCREASE (øk gulvhastighet)- og FLOOR DECREASE (reduser gulvhastighet)-knappene for mens det trykkes på FLOOR REVERSE (reverser gulv)-knappen. Når FLOOR REVERSE (reverser gulv)-knappen slippes, slås gulvet AV.
	TILT BED DOWN (VIPP PLAN NED)	Impulsknapp for senking av planet.
	TILT BED UP (VIPP PLAN OPP)	Impulsknapp for heving av planet.
1 2 3	FORHÅNDSI-NNSTILLING 1 FORHÅNDSI-NNSTILLING 2 FORHÅNDSINN-STILLING 3	Tre separate forhåndsinnstilte verdier kan lagres for hastigheten for både gulv og tilleggsutstyr.
	OPPBEVAR	Brukes sammen med FORHÅNDSINNSTILLINGSknappen for å lagre eller opprette et minne for forhåndsinnstilling.
	OPTION START (START TIL-LEGGSUTSTYR)	Gir funksjonskontroll av det bakre tilleggsutstyret inkludert På/Av og visning av tilleggsutstyrets hastighet.
	OPTION STOP (STOPP TIL-LEGGSUTSTYR)	Stopper tilleggsutstyret.
	OPTION DEC (REDUSER HA-STIGHET PÅ TIL-LEGGSUTSTYR)	Reduserer hastigheten på tilleggsutstyret.

Knapp	Navn	Primær funksjon
	OPTION INC (ØK HASTIGHET PÅ TILLEGGSUT-STYR)	Øker hastigheten på tilleggsutstyret.
	ALL STOP (STOPP ALLE)	Stopper både gulv og tilleggsutstyr.

Slå på den håndholdte fjernkontrollen

Trykk på kontrollerens PÅ/AV-knapp, og vent til den finner basen. Sørg for ikke å trykke på noen knapper på den håndholdte fjernkontrollen mens oppstartsrutinen pågår.

Manuell overstyring (modell 44594)

Hvis fjernkontrolleren mistes, skades eller svikter, er det fortsatt mulig å bruke maskinfunksjonene for å fullføre oppgaver eller fortsette arbeidet til problemet er løst.

Overstyringstilgangen er på førersiden av hydraulikksystemet (Figur 26).

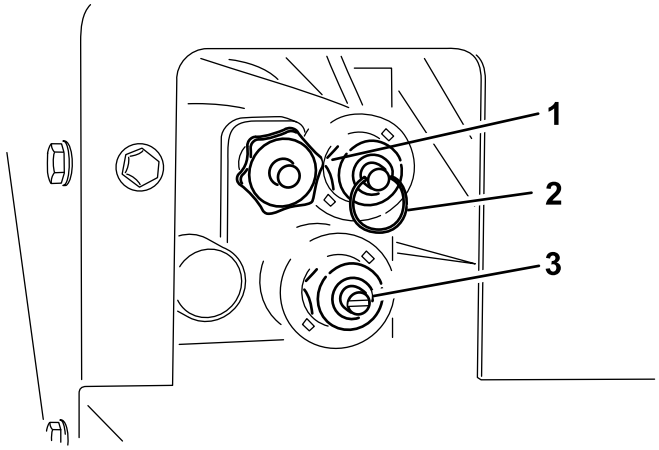

g297178

Figur 26

1. Gulvhastighet
2. Heve/senke beholder
3. Spinnehastighet

- Du kan justere gulvhastigheten (Figur 26) ved å vri den svarte knotten med urviseren. Maksimal gulvhastighet brukes i det fargekodede driftssystemet, så denne justeringen kan gjøres uten hydraulisk strømning. Dette er mest relevant når du har en beholder full av sand.

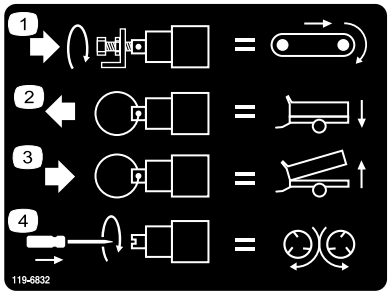

decal119-6832

Figur 27

1. Justere gulvhastigheten
2. Senke beholderen
3. Heve beholderen
4. Justere spinnerhastighe-ten

- Du kan senke beholderen (Figur 26) ved å skyve inn ringen på ventilskaftet.
- Du kan senke beholderen (Figur 26) ved å trekke ut ringen på ventilskaftet.
- Du kan justere spinnerhastighet (Figur 26) ved å bruke en flathodet skrutrekker, og øke ved å vri med urviseren, eller redusere ved å vri mot urviseren.

Merk: Hvis du justerer med hydraulisk strømning aktivert, sørg for at gulvet er slått av hvis du ikke ønsker å spre sand mens du justerer.

Når innstillingene er tilfredsstillende, bruk mengderegulator for hydraulikkstrøm på tauekjøretøyet til å slå systemet på og av for bruk.

Viktige funksjonalitetselementer

- Når den håndholdte fjernkontrollen først slås på, skal displayet vise **FLR OFF** (Gulv av) og **OPT OFF** (Tilleggsutstyr av) i ca. fem sekunder. Hvis du ser ordene "waiting for base" (venter på baseenhet), må du sjekke at det er strøm til baseenheten og at NØDSTOPP-knappen til baseenheten er trukket ut.
- Det er alltid et **gjeldende arbeidsminne**. Dette er ikke det samme som en forhåndsinnstilling. Arbeidsinnstillingene som ble lagret sist, vil være i det gjeldende arbeidsminnet når den håndholdte fjernkontrollen slås på.
- Driftssekvens for den håndholdte fjernkontrollens startknapper:
  - Hvis du trykker på startknappen én gang (ALL START, GULVSTART eller START AV TILLEGGSUTSTYR) kaller opp det gjeldende arbeidsminnet som er lagret i den håndholdte fjernkontrollen.
  - Hvis det trykkes på samme knapp en gang til, slås komponenten på hvis hydraulikken er aktivert (trinnvis økende tall vises på displayet).
  - Hvis det trykkes på startknappen en tredje gang, lagres den nye innstillingen som er opprettet i fjernkontrollens arbeidsminne.
- Når du har trykket én gang på en startknapp for å vise gjeldende arbeidsminneinnstilling i en ikke-arbeidsmodus, har du ca. 10 sekunder på deg til å begynne å justere innstillingen, ellers tilbakestilles elementet til av. I en arbeidsmodus gjelder ikke 10-sekundersregelen.
- Det viktigste å huske på når du programmerer en forhåndsinnstilling, er at elementene må være **aktivert eller innkoblet**.
- For at elementet skal kunne brukes fra en forhåndsinnstilling, må prosentandelene for elementets hastighet vises i displayet for at de skal kunne aktiveres eller innkobles. Hvis du ser **OFF** (Av) i displayet, må forhåndsinnstillingen reaktiveres.

Manuell overstyring av hydraulikkontrollene

EH-modeller

Hvis den håndholdte fjernkontrollen mangler, skades eller svikter, kan du likevel bruke maskinen for å fullføre oppgaver eller fortsette en spredningsjobb.

Klargjøre maskinen

1. På høyre side av maskinen, fjern de fire flenshodeskruene som fester dekselplaten til overstyringsdekselet (Figur 28).

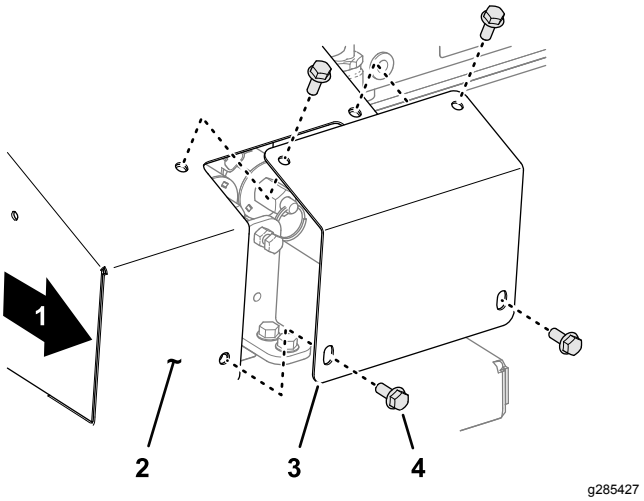

Figur 28

1. Maskinens høyre side
2. Overstyringsdeksel
3. Dekkplate
4. Flenshodeskrue

2. Sørg for at parkeringsbremsen er slått på, start trekkenheten og forsyn maskinen med hydraulikktrykk.
3. Finn de tre kontrollventilene (Figur 29).

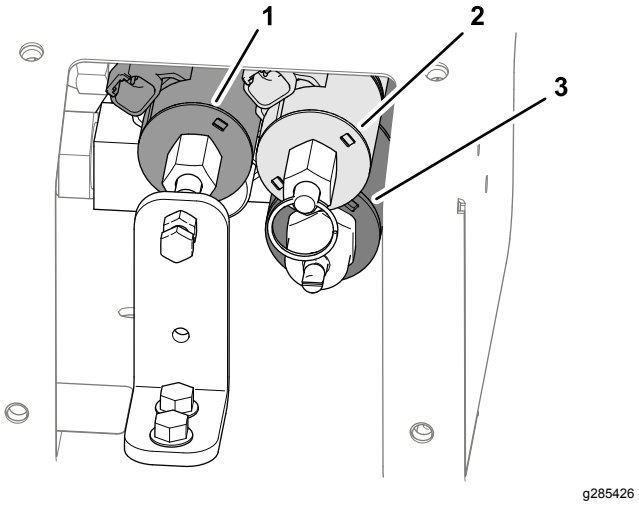

Figur 29

1. Gulvhastighets-solenoid
2. Heve/senke solenoid-beholder
3. Utstyrshastighet-solenoid

Merk: Se merket plassert på dekselplaten (Figur 30).

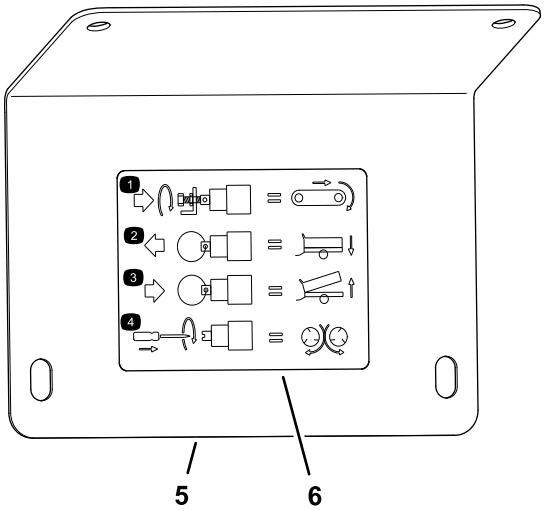

g285596

Figur 30

1. Justere gulvhastigheten
2. Senke beholderen
3. Heve beholderen
4. Justere spinnerhastigheten
5. Dekkplate
6. Merke

Justere gulvhastigheten

1. Løsne låsemutteren på den manuelle overstyringsbraketten (Figur 31).

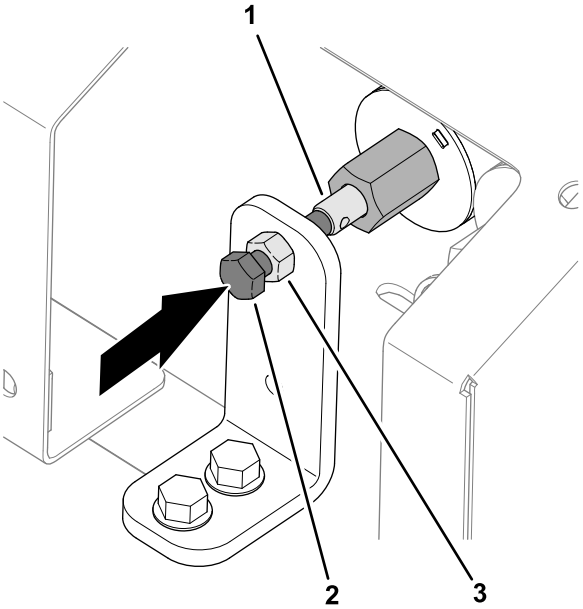

g285594

Figur 31

1. Ventilstamme (gulvhastighetens-solenoid)
2. Sekskantskrue (ventiloverstyringen)
3. Låsemutter

2. Roter sekskantskruen på ventiloverstyringen med klokken for å øke gulvhastigheten (Figur 31).

   Merk: Bruk den maksimale gulvhastigheten i det fargekodede driftssystemet når du ikke har hydraulikkstrøm. Denne innstillingen er også nyttig når beholderen er full av sand.

3. Når maskinen kjører ved riktig gulvhastighet, stram låsemutteren.

Justere plasseringen til beholderen

- Du kan senke beholderen (Figur 32) ved å trekke ut ringen på ventilstammen.

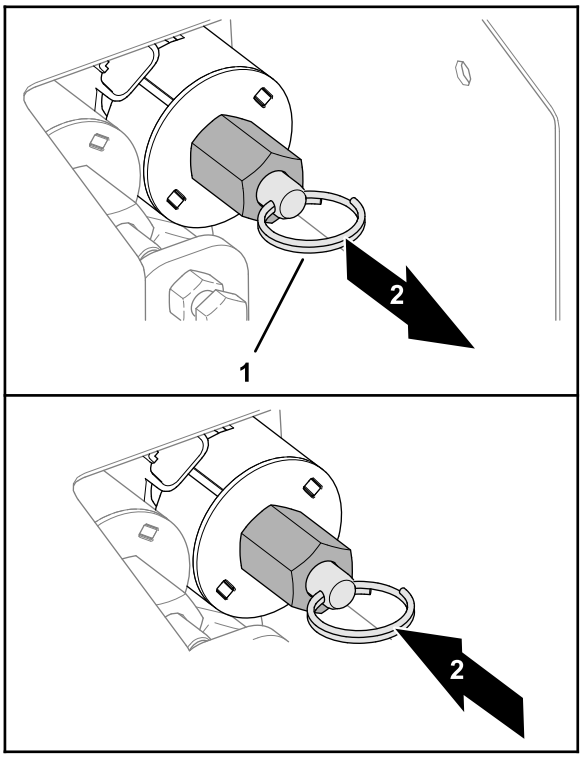

g285595

Figur 32

1. Delt ring (ventilstamme)
2. Senke beholderen
3. Heve beholderen

- Du kan heve beholderen (Figur 32) ved å skyve inn den delte ringen på ventilstammen.

Justere hastigheten til tilleggsutstyr

1. Roter sekskantskruen på ventiloverstyringen med klokken for å øke gulvhastigheten (Figur 33).

   Merk: Hvis du justerer maskinen med hydraulikkstrømmen aktivert og ikke vil spre sand under justeringen, påse at gulvet er slått av.

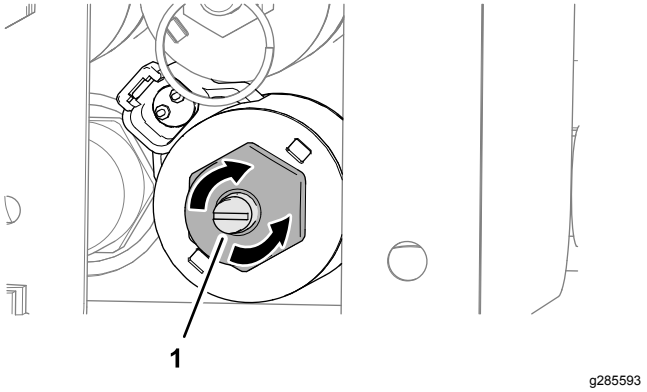

Figur 33

1. Sekskantskrue (ventiloverstyringen)

2. Når innstillingene er tilfredsstillende, bruker du mengderegulatoren for hydraulikkstrøm på tauekjøretøyet til å slå systemet på og av under bruk.

Tilbakestille manuell overstyring av hydraulikkontroller

EH-modeller

Hvis du fant, reparerte, eller erstattet den håndholdte fjernkontrollen, tilbakestilte gulvhastighets-solenoiden, tilleggsutstyr-solenoiden, eller begge før du styrte maskinen med den håndholdte fjernkontrollen.

Tilbakestill gulvhastighets-solenoid

EH-modeller

1. Løsne låsemutteren på den manuelle overstyringsbraketten (Figur 34).

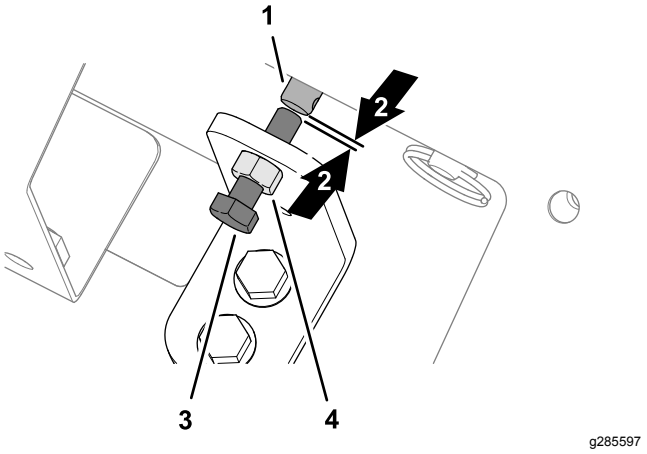

Figur 34

1. Ventilstamme (gulvhastighetens-solenoid)
2. Mellomrommet
3. Sekskantskrue (ventiloverstyringen)
4. Låsemutter

2. Roter sekskantskruen for ventiloverstyringen mot klokken til du ser et lite mellomrom mellom enden av skruen og enden av stammen til gulvhastighets-solenoiden (Figur 34).
3. Stram til låsemutteren (Figur 34).

Tilbakestill tilleggsutstyr-solenoiden

Roter flathodeskruen mot klokken til ventilen i solenoiden er helt åpen (Figur 35).

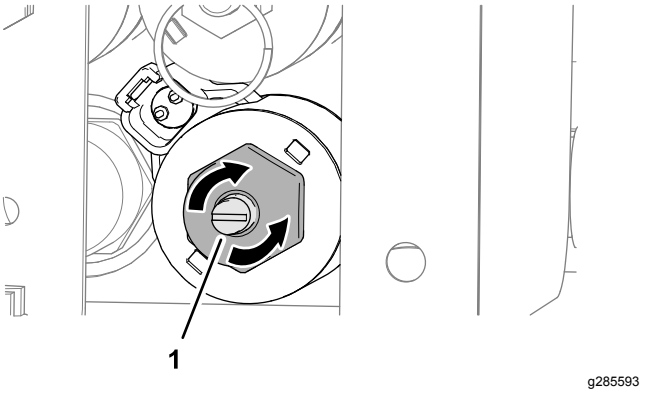

Figur 35

1. Sekskantskrue (ventiloverstyringen)

Montere dekselplaten

Fest dekkplaten til overstyringsdekselet med de fire flenshodeskruene (Figur 36).

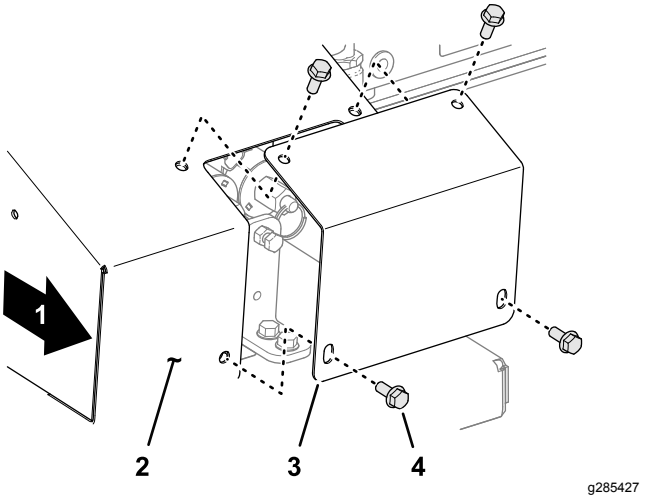

Figur 36

1. Maskinens høyre side
2. Overstyringsdeksel
3. Dekkplate
4. Flenshodeskrue

Bruke LCD-display

LCD-skjermen har to linjer, med 8 tegn per linje, og viser status og aktivitet når det trykkes på knappene på fjernkontrollen. Det har skjermlys og kontrast som kan justeres av brukeren. Endringer lagres i fjernkontrollens gjeldende arbeidsminne. Når enheten

slås på etter å ha vært slått av, brukes de siste innstillingene for kontrast og skjermlys i displayet.

Slik øker du kontrasten:

Hold inne knappene ALL STOP (Stopp alle) og OPTION INCREASE (Øk hastighet på tilleggsutstyr) samtidig, og hold øye med skjermen til ønsket kontrast er nådd.

Merk: Det finnes tre innstillinger: AV, LAV og HØY.

Slik reduserer du kontrasten:

Hold inne knappene ALL STOP (stopp alle) og OPTION DECREASE (reduser hastighet på tilleggsutstyr) samtidig, og hold øye med skjermen til ønsket kontrast er nådd.

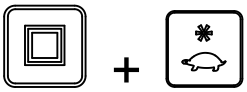

Merk: Det finnes tre innstillinger: AV, LAV og HØY.

Slik øker du skjermlysstyrken:

Hold inne knappene ALL STOP (stopp alle) og FLOOR INCREASE (øk gulvhastighet) samtidig, og hold øye med skjermen til ønsket skjermlys er nådd.

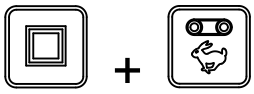

Merk: Det finnes tre innstillinger: AV, LAV og HØY.

Slik reduserer du skjermlysstyrken:

Hold inne knappene ALL STOP (stopp alle) og FLOOR DECREASE (reduser gulvhastighet) samtidig, og hold øye med skjermen til ønsket skjermlys er nådd.

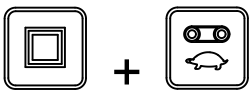

Merk: Det finnes tre innstillinger: AV, LAV og HØY.

Skjermlyset forbruker mest energi av alle funksjonene på den håndholdte fjernkontrollen. Hvis skjermlyset økes, øker strømforbruket, og dette forkorter batterienes levetid. Jo svakere skjermlys, desto lenger varer batteriene.

Oversikt over status-LED for fjernkontroll

Fjernkontrollens status-LED blinker sakte ved 2 Hz (to ganger i sekundet) når den håndholdte fjernkontrollen sender og ingen av knappene er trykket ned, når knappene for gulv og tilleggsutstyr er aktive. Når du trykker på en knapp, blinker lampen ved 10 Hz.

Skifte ut batterier på fjernkontrollen

Den håndholdte fjernkontrollen får strøm fra fire alkaliske AA-batterier (1,5 V hver) og fungerer mellom 2,4 og 3,2 V. Batteriets levetid er ca. 300 timer (kontinuerlig drift, skjermlys av), men batteriets levetid påvirkes av bruksfaktorer, spesielt innstillingen på skjermlysstyrken. Jo sterkere skjermlys, desto mer strøm forbrukes, noe som reduserer batterienes levetid.

Viktig: **Ha nye reservebatterier tilgjengelig når systemet er i bruk.**

1. Løsne bolten i magneten på den magnetiske fjernkontrollbraketten (Figur 37).

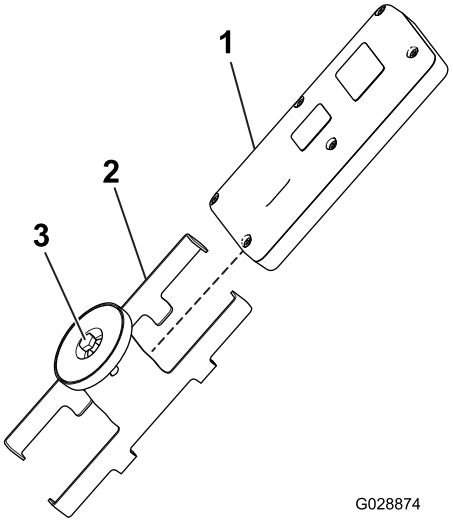

g028874

Figur 37

1. Håndholdt fjernkontroll
2. Magnetisk fjernkontrollbrakett
3. Bolt fast magneten

2. Skyv brakettsidene fra hverandre og ta ut fjernkontrollen (Figur 37).
3. Fjern de seks skruene på baksiden av fjernkontrollen, og ta av dekslet (Figur 38).

   Merk: La om mulig gummitetningen og stålpakningen være i kanalen når du fjerner dekslet og batteriene.

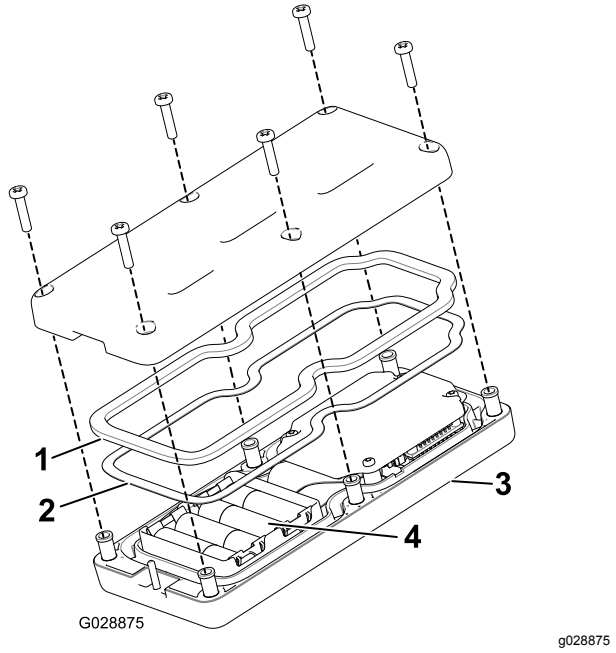

Figur 38

1. Gummipakning
2. Stålpakning
3. Håndholdt fjernkontroll
4. 4 AA-batterier

4. Fjern de utladede batteriene og avhend dem i henhold til lokale forskrifter.
5. Koble de nye batteriene til korrekt poler. (Hvis batteriene monteres feil, vil ikke enheten bli ødelagt, men den vil ikke fungere.) Batterirommet har merker for polaritet for hver pol (Figur 38).
6. Hvis du utilsiktet fjerner gummitetningen og stålpakningen, må du forsiktig legge dem på plass i kanalen i den håndholdte fjernkontrollen igjen (Figur 38).
7. Sett dekslet på plass og fest det med de seks skruene du fjernet tidligere (Figur 38) og stram til med et moment på 1,5 til 1,7 N·m.
8. Monter den håndholdte fjernkontrollen i den magnetiske fjernkontrollbraketten, skyv halvdelene sammen for å sikre fjernkontrollen, og stram bolten i magneten (Figur 37).

Vedlikeholde den håndholdte fjernkontrollen

Selv om den håndholdte fjernkontrollen er robust, må man være forsiktig så den ikke faller på harde underlag. Rengjør fjernkontrollen ved å tørke den med en myk klut fuktet med vann eller en mild rengjøringsløsning. Vær spesielt forsiktig så det ikke blir riper på LCD-skjermen.

Opprette forbindelsen mellom den håndholdte fjernkontrollen og baseenheten

Fabrikkinnstillingen oppretter forbindelse mellom den håndholdte fjernkontrollen og baseenheten slik at de kan kommunisere. Det kan imidlertid være tilfeller der du må opprette denne forbindelsen på nytt. Slik gjør du det:

1. Trykk på nødstoppknappen for å slå av strømmen til baseenheten, og kontroller at den håndholdte fjernkontrollen er av.
2. Stå i nærheten av baseenheten i klar synslinje.
3. Trykk samtidig på knappene ON/OFF og ALL STOP.

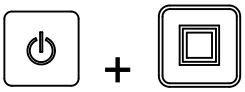

   Den håndholdte fjernkontrollen går gjennom sine oppstartsskjermer og stopper på **ASSOC PENDING** (venter på forbindelse).
4. Fortsett å holde inne begge knappene, og slipp dem raskt når **ASSOC ACTIVE** (forbindelse aktivert) vises (omtrent fire sekunder).

   Skjermen viser **PRESS STORE** (trykk på lagre).
5. Trykk på knappen LAGRE.

   Fjernkontrollen viser **POW UP BASE** (slå på base).
6. Fortsett å holde inne knappen STORE, trekk ut NØDSTOPPknappen for å slå på baseenheten.

   Den håndholdte vil assosiere (kobles) med baseenheten. Når dette oppnås, viser skjermen **ASSOC PASS** (assosiasjon gjennomført).
7. Slipp LAGRE-knappen.

Viktig: **Hvis skjermen viser *ASSOC EXIT* (assosiasjon avsluttet), mislyktes assosiasjonen.**

Merk: Du kan vise forbindelsen mellom den håndholdte fjernkontrollen og baseenheten ved å holde nede knappene ALL STOP og OPTION STOP samtidig.

Skjermen blar og viser den valgte kanalen og ID-en til baseenheten.

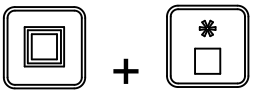

Batterienes levetid, driftsfrekvens, ID-visning for baseenhet og fjernkontroll

Hold nede knappene STOPP ALLE og STOPP TILLEGGSUTSTYR samtidig for å vise flere informasjonspunkter.

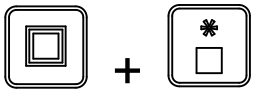

Mens du holder nede knappene, blar skjermen hvert annet sekund og viser først forventet batteriliv i gjenstående prosentandel eller gjeldende batterispenning, driftsfrekvensen (kanalen) som enhetene kommuniserer på, ID-nummeret til den håndholdte fjernkontrollen etterfulgt av ID-en til tilknyttet baseenhet.

Bruke gulv og tilleggsutstyr

Bruk følgende prosedyrer for å stille inn og bruke maskingulv og tilleggsutstyr (f.eks. dobbeltspinner eller annet tilleggsutstyr) på følgende måte:

- Innstilling og bruk av bare gulvet
- Innstilling og bruk av bare tilleggsutstyr
- Innstilling og bruk av både gulv og tilleggsutstyr

Innstilling og bruk av bare gulvet

Når du først trykker på knappen FLOOR START (når gulvet ikke er i gang), viser skjermen på fjernkontrollen de lagrede innstillingene og en S vises etter FLR (dvs. **FLRS**), som indikerer at fjernkontrollen er i modus for kun innstilling. I denne kun innstilling-modus kan du justere innstillingen opp eller ned, men gulvet aktiveres ikke og forblir av. Dette gjør det mulig å angi ønsket gulvhastighet eller bruke den lagrede innstillingen uten at det fører til uønsket bevegelse. Når du har stilt inn hastigheten kan du trykke på knappen FLOOR START for å aktivere den valgte innstillingen (hvis hydraulikken er aktivert, kommer gulvet til å starte). Trykk på FLOOR START for tredje gang for å lagre den gjeldende verdien i minnet.

Merk: Endringer som gjøres i gulvinnstillingene mens gulvet er i gang, iverksettes umiddelbart, men de er midlertidige så lenge du ikke lagrer de nye innstillingene ved å trykke på FLOOR START igjen etter at du endret innstillingen. For eksempel hvis du gjør en justering mens skjermen viser **FLRS**, trykker på Floor Start som starter gulvet til den justerte innstillingen, og slår deretter av fjernkontrollen uten å trykke på FLOOR START igjen, som lagrer endringen.

Neste gang du bruker fjernkontrollen, blir innstillingen tilbakestilt til den forrige lagrede verdien.

Merk: En nedtelling på ti sekunder starter når du trykker på FLOOR START og FLRS (modus for kun innstilling) vises. Hvis du ikke trykker på en knapp løpet av disse ti sekundene, går displayet tilbake til FLR, og den forrige statusen/verdien vises og aktiveres. Tidtakeren tilbakestilles til ti sekunder hvis det trykkes på en knapp mens fjernkontrollen er i modusen kun innstilling.

1. Trykk på knappen FLOOR START (START GULV).

   Forhåndsvisningsverdien og FLRS vises.

2. Justere hastigheten med knappen INCREASE FLOOR SPEED (Øk gulvhastighet) eller DECREASE FLOOR SPEED.

3. Trykk på FLOOR START-knappen for å starte gulvet.

4. Trykk på FLOOR START-knappen for å lagre verdien for gulv.

   Skjermen viser **FLOOR STORE** (Lagre gulv). Den angitte verdien brukes når gulvet startes i fremtiden til du endrer innstillingen igjen.

Innstilling og bruk av bare tilleggsutstyr

Når du først trykker på knappen OPTION START (når tilleggsutstyret ikke er i gang), viser skjermen på fjernkontrollen de lagrede innstillingene og en S vises etter OPT (dvs. **OPTS**), som indikerer at fjernkontrollen er i modus for kun innstilling. I denne kun innstilling-modus kan du justere innstillingen opp eller ned, men tilleggsutstyret aktiveres ikke og forblir av. Dette gjør det mulig å angi ønsket tilleggsutstyrhastighet eller bruke den lagrede innstillingen uten at det fører til uønsket bevegelse.

Når du har stilt inn hastigheten kan du trykke på knappen OPTION START for å aktivere den valgte innstillingen (hvis hydraulikken er aktivert, kommer tilleggsutstyret til å starte). Trykk på OPTION START for tredje gang for å lagre den gjeldende verdien i minnet.

Merk: Endringer som gjøres i innstillingene for tilleggsutstyret mens det er i gang, iverksettes umiddelbart, men de er midlertidige så lenge du ikke lagrer de nye innstillingene ved å trykke på OPTION START igjen etter at du endret innstillingen. For eksempel hvis du gjør en justering mens skjermen viser **OPTS**, trykker på OPTION START som starter tilleggsutstyret til den justerte innstillingen, og slår deretter av fjernkontrollen uten å trykke på OPTION START igjen, som lagrer endringen. Neste gang du bruker fjernkontrollen, blir innstillingen tilbakestilt til den forrige lagrede verdien.

Merk: En nedtelling på ti sekunder starter når du trykker på OPTION START og FLRS (modus for kun innstilling) vises. Hvis du ikke trykker på en knapp løpet av disse ti sekundene, går displayet tilbake til FLR, og den forrige statusen/verdien vises og aktiveres. Tidtakeren tilbakestilles til ti sekunder hvis det trykkes på en knapp mens fjernkontrollen er i modusen kun innstilling.

1. Trykk på knappen START TILLEGGSUTSTYR.

   Forhåndsvisningsverdien og FLRS vises.

2. Justere hastigheten med knappen INCREASE OPTION SPEED (Øk tilleggsutstyrhastighet) eller DECREASE OPTION SPEED (Reduser tilleggsutstyrhastighet).

eller

3. Trykk på OPTION START-knappen for å starte tilleggsutstyret.

4. Trykk på OPTION START-knappen for å lagre valget for tilleggsutstyret.

   Skjermen viser **OPTION STORE** (lagre tilleggsutstyr). Den angitte verdien brukes når tilleggsutstyret startes i fremtiden til du endrer innstillingen igjen.

Innstilling og bruk av gulv og tilleggsutstyr sammen

Når du først trykker på knappen ALL START (når tilleggsutstyret ikke er i gang), viser skjermen på fjernkontrollen de lagrede innstillingene for gulv og tilleggsutstyr og en S vises eller FLR og OPT (dvs. **FLRS** og **OPTS**), som indikerer at fjernkontrollen er i modus for kun innstilling. I denne kun innstilling-modus kan du justere enten innstillingen opp eller ned, men gulvet og tilleggsutstyret aktiveres ikke og forblir av. Dette gjør det mulig å angi ønsket hastighet eller bruke de lagrede innstillingene uten at det fører til uønsket bevegelse. Når du har stilt inn hastighetene, kan du trykke på knappen ALL START for å aktivere den valgte innstillingen for gulv og tilleggsutstyr (hvis hydraulikken er aktivert, kommer gulvet og tilleggsutstyret til å starte). Trykk på ALL START for tredje gang for å lagre den gjeldende verdien i minnet.

Merk: Endringer som gjøres i innstillingene mens gulvet og tilleggsutstyret er i gang, iverksettes umiddelbart, men de er midlertidige så lenge du ikke lagrer de nye innstillingene ved å trykke på ALL START igjen etter at du endret innstillingen. For eksempel hvis du gjør en justering mens skjermen viser **FLRS** og **OPTS**, trykker på ALL START som starter gulvet og tilleggsutstyret til den justerte innstillingen, og slår deretter av fjernkontrollen uten å trykke på ALL START igjen, som lagrer endringen. Neste gang du bruker fjernkontrollen, blir innstillingene tilbakestilt til de forrige lagrede verdiene.

Merk: En nedtelling på ti sekunder starter når du trykker på ALL START og modus for kun innstilling vises. Hvis du ikke trykker på en knapp i løpet av intervallet på ti sekunder, går skjermen tilbake til FLR og OPT, og den forrige statusen/verdien vises og aktiveres. Tidtakeren tilbakestilles til ti sekunder hvis det trykkes på en knapp mens fjernkontrollen er i modusen Kun innstilling.

1. Trykk på START ALLE-knappen.

   Forhåndsvisningsverdiene og FLRS og OPTS vises.

2. Justere hastighetsinnstillingene på følgende måte:
   - Justere hastighetsinnstillingen for gulv med knappen INCREASE FLOOR SPEED (Øk gulvhastighet) eller DECREASE FLOOR SPEED (Reduser gulvhastighet).

- Justere hastighetsinnstillingen for tilleggsutstyr med INCREASE OPTION SPEED (øk tilleggsutstyrhastighet)- eller DECREASE OPTION SPEED (reduser tilleggsutstyrhastighet)-knappen.

3. Trykk på knappen ALL START (start alle) for å kjøre gulv og tilleggsutstyr.

4. Trykk på ALL START-knappen for å lagre verdiene.

Skjermen viser **ALL STORE** (lagre alle). Den angitte verdien brukes når tilleggsutstyret startes i fremtiden til du endrer innstillingen igjen.

Merk: Både gulv og tilleggsutstyret må kjøre for å lagre innstillingene med ALL START-knappen. Hvis bare én av dem eller ingen av dem kjører, vil trykking på ALL START-knappen starte begge eller starte den som ikke var i gang. Ingen ting blir lagret, og kommandoene som forhåndsvises, er de tidligere lagrede innstillingene for gulv og tilleggsutstyr.

Det er viktig å være klar over at den lagrede kommandoen for gulvet er brukt to ganger, én gang for en individuell kommando ved bruk av FLOOR START- eller OPTION START-knappene, og én gang for en kombinert handling ved bruk av ALL START. I begge tilfeller er det samme tall.

Innstille knappene for Forhåndsinnstilling 1, 2 og 3

Fjernkontrollen har tre PRESET-knapper som du kan programmere med innstillinger for gulv- og tilleggsutstyrshastighet. Hver FORHÅNDSINNSTILLINGSknapp fungerer som en forhåndsinnstillingsmodus for ALL START, med unntak av at de bruker forskjellige, brukerdefinerte, hurtigreferanseverdier for hastighet.

Hvis Floor og/eller Option kjører når det trykkes på FORHÅNDSINNSTILLINGSknappen, vises en forhåndsinnstillingsverdi for både gulvet og tilleggsutstyret, og hvis du da trykker på knappen ALL START, erstattes de aktuelle driftsverdiene med forhåndsinnstillingsverdiene. Hvis du ikke trykker på ALL START-knappen innen 10 sekunder, går systemet tilbake til de tidligere lagrede verdiene.

Bruk den følgende prosedyren til å angi verdiene for en FORHÅNDSINNSTILLINGSknapp:

1. Start både gulv og tilleggsutstyr enten individuelt eller ved å bruke ALL START-knappen.

2. Still inn ønsket hastighet for både gulv og tilleggsutstyr ved å bruke de relevante knappene for å ØKE og REDUSERE hastigheten for hver utgang.
3. Trykk på og hold knappen STORE inne, og trykk deretter på knappen PRESET (1, 2 eller 3).

Skjermen viser PRESET SAVED (Forhåndsinnstilling lagret).

Merk: Hvis du holder inne LAGRE-knappen og trykker på en FORHÅNDSINNSTILLING-knapp mens enten gulvet eller tilleggsutstyret er av, lagres ingen nye verdier for hverken gulv eller tilleggsutstyr. Forhåndsinnstillingen tar vare på tidligere lagret verdi.

Bruke en forhåndsinnstilt modus

1. Trykk på ønsket PRESET-knapp (1, 2 eller 3) for å vise innstillingene for gulv og tilleggsutstyr.
2. Trykk på ALL START-knappen for å starte gulvet og tilleggsutstyret (hvis hydraulikken er slått på).
3. Bruk START-og STOP-knappene til å kontrollere gulvet og tilleggsutstyret etter behov.

Lesse av materiale

⚠ ADVARSEL

Du skal ikke stå bak maskinen når du lesser av.

Lesse av masser

1. Rygg maskinen til det stedet der du vil plassere materialet.
2. Åpne låsene på baklemmen og slå på transportbåndet.
3. Du kan om ønskelig heve bakenden av maskinen. Dette lesser av materiale fra en annen vinkel, og gir rask avlessing av hele lasten.

Kontroller avlessing

1. Steng låsene til baklemmen.
2. Bruk jekkhåndtaket til å åpne eller lukke den justerbare delen av baklemmen (Figur 39 og Figur 40). Dette alternativet begrenser materialstrømmen.

⚠ FORSIKTIG

Bruk kun den justerbare delen av baklemmen hvis det lesses av materiale med en diameter som er mindre enn 25 mm, som sand eller grus.

⚠ FORSIKTIG

Åpne baklemmen helt hvis materialet ikke strømmer gjennom den justerbare delen. Test hvert nytt materiale først.

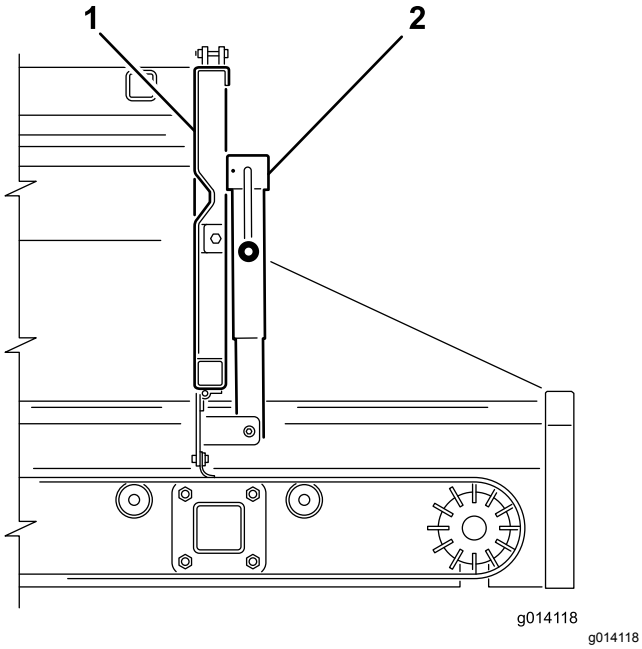

Figur 39

1. Baklem
2. Matelemjekk

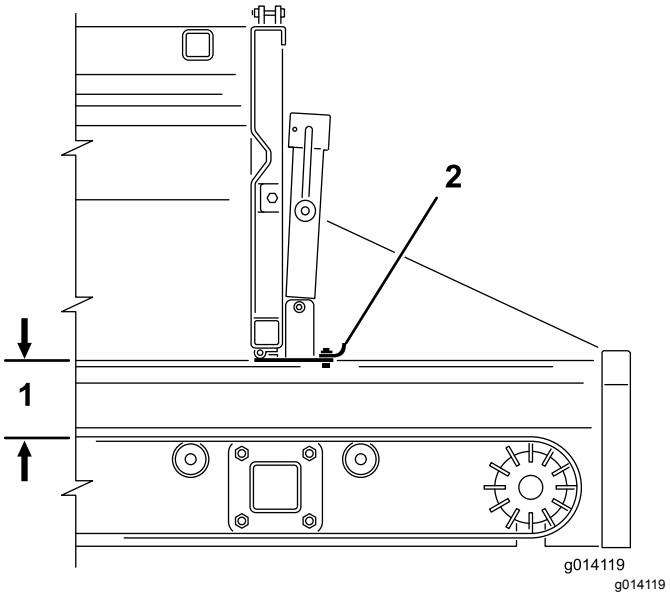

Figur 40

1. Maksimal åpning 12,5 cm
2. Mateåpning

Bruke dobbeltspinneren

Montere dobbeltspinneren

Maskinen leveres med et par monteringsklemmer med hurtigfeste. Bruk disse klemmene til å montere dobbeltspinneren på maskinen.

1. Fjern sikkerhetslåsklipsene fra klemmehåndtakene (Figur 41).
2. Løft sikkerhetslåsen, løft deretter klemmehåndtakene for ekstrautstyret, og frigjør låseringene fra låsestiftene (Figur 41).
3. Skyv bakre klemme for tilleggsutstyr ut av hurtigfestesporene (Figur 41).
4. Med hjelp fra en annen person, før inn fremre kant av dobbeltspinneren opp og under bak på maskinen inn i frontklemmene på brakettene (Figur 41).
5. Samtidig som du støtter dobbeltspinneren, skyv bakre klemme for tilleggsutstyr tilbake inn i sporene på brakettene og over bakre kant (Figur 41).
6. Sørg for at dobbeltspinneren er sentrert mellom brakettene. Monter deretter låseringene over låsestiftene, og skyv klemmehåndtakene ned

   Merk: Hvis klemmen er for løs og dobbeltspinneren forskyves inni klemmene, vri låseringene på klemmene et par runder helt til dobbeltspinneren er festet.

   Viktig: **Ikke trekk til klemmene for mye. Dette kan bøye kantene på dobbeltspinneren.**

7. Monter sikkerhetslåsklipsene på klemmehåndtakene (Figur 41).

⚠ FORSIKTIG

Sørg for at du reinstallerer sikkerhetslåsklipsene på klemmene. Hvis ikke, kan klemmene åpnes under drift.

⚠ ADVARSEL

Tilleggsutstyret er tungt. Få noen til å hjelpe deg med å løfte dobbeltspinneren.

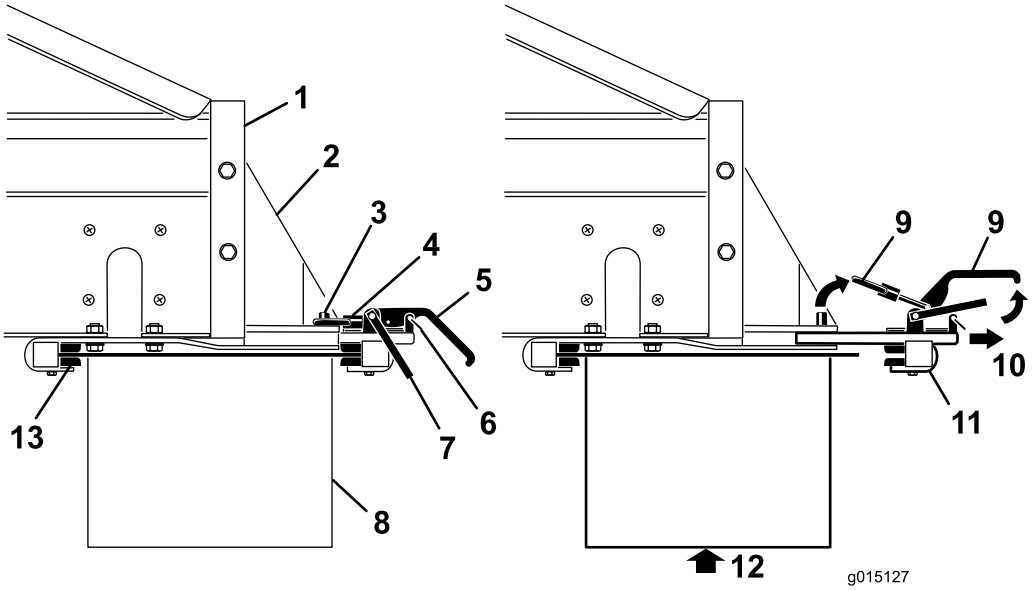

g015127

Figur 41

1. Baksiden av maskinen
2. Festebrakett for tilleggsutstyr
3. Låsestift
4. Låsering
5. Klemmehåndtak
6. Sikkerhetslåsklips
7. Sikkerhetslås
8. Tilleggsutstyr
9. Løft
10. Trekk
11. Bakre klemmeenhet
12. Støtt tilleggsutstyret før klemmene fjernes
13. Fremre klemmebraketter

Koble til hydraulikkslangene

⚠ ADVARSEL

Sørg for at kjøretøyet er slått av før du kobler til hydraulikkslangene, dette for å forhindre at krysstransportbåndet/svivelen slår seg på utilsiktet.

Koble de hydrauliske slangene til styringsventilen for tilleggsutstyret på maskinen på følgende måte (Figur 42):

- Trekk tilbake (eller skyv fremover) på den ytre hylsen på hunnkoblingen og sett hannkoblingen inn.
- Hold hannkoblingen fast på plass, og slipp den ytre hylsen på hunnkoblingen.
- Sørg for at tilkoblingene sitter helt i og er låst trygt på plass.
- Med tauekjøretøyets hydraulikk i drift, trekk tilbake på kontrollspaken for tilleggsutstyr på SH-modeller eller start tilleggsutstyret ved hjelp av startknapp for tilleggsutstyr på den håndholdte fjernkontrollen på EH-modeller, og sørg for at dobbeltspinneren fungerer som den skal.

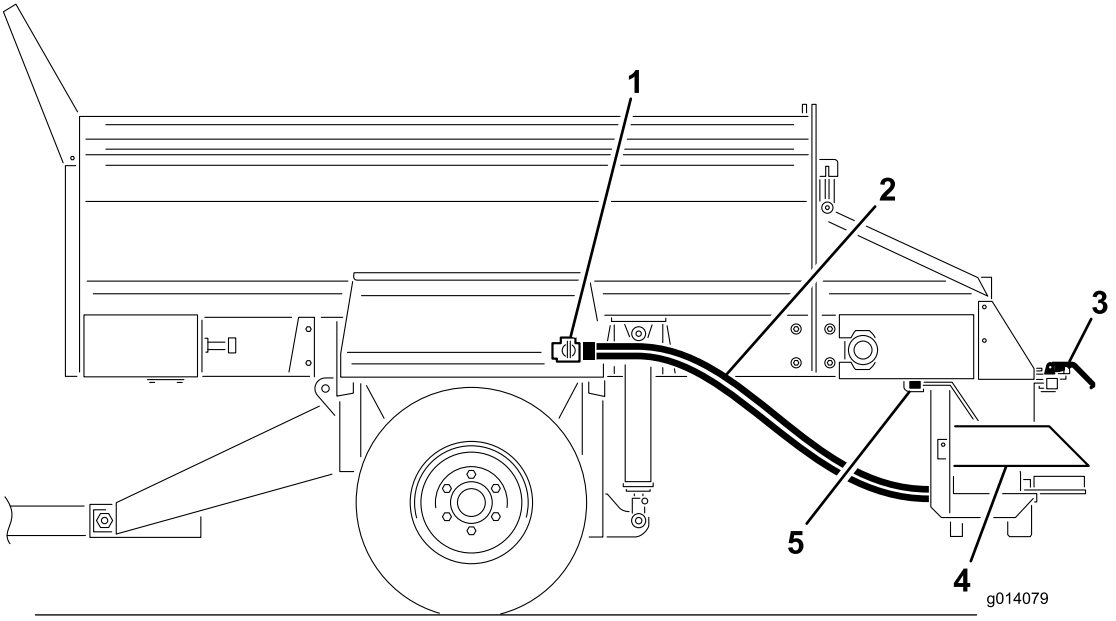

g014079

Figur 42

1. Styringsventil for tilleggsutstyr
2. Hydraulikkslanger
3. Hurtigfesteklemmer
4. Dobbeltspinner
5. Fremre klemmebraketter

Stille inn ønsket spredningsmønster

Du kan angi spredningsmønster for følgende innstillinger:

- **A (blå)** – ultralett mønster
- **B (gul)** – lett til tungt spredningsmønster

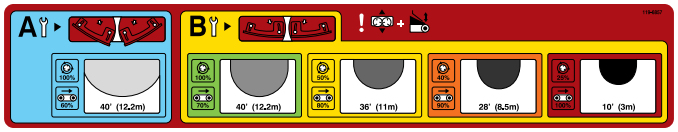

g015028

Figur 43

Merk: Dobbeltspinnerens leveres fra fabrikken i **B**-posisjon.

Gjennomgå knivstillingen, og juster knivene om nødvendig.

Merk: I dette eksempelet velger vi **gul**.

Justere tømmesonestilling

1. Løsne håndtaket på begge sider av dobbeltspinneren (Figur 44).

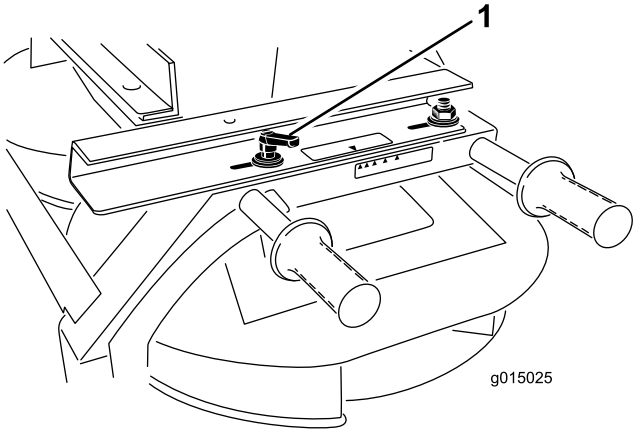

Figur 44

1. Håndtak

2. Skyv dobbeltspinneren fremover og bakover helt til pilene tilpasses ønsket farge (gult i dette eksemplet).
3. Trekk til håndtakene.

Justere spinnerventilen

SH-modeller:

1. Løsne knotten som fester spinnerventilhendelen (Figur 45).

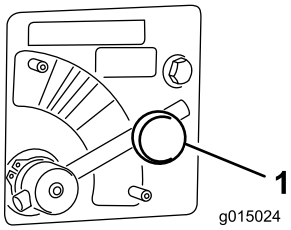

Figur 45

1. Spinnerventil

2. Roter spinnerventilhendelen (Figur 45) til ønsket farge (gult i dette eksemplet).

EH-modeller:

1. Flytt spinnerventilhendelen til det **blå** området (MAKS. HASTIGHET) (Figur 45). Når hendelen vris helt med klokka, skal den stå i horisontal stilling.
2. Bruk spinnerprosenttallet som er oppført på spredningsmønstermerket eller på merket på fjernkontrollen for å avgjøre verdien som skal angis i den håndholdte fjernkontrollen.

   Merk: I dette eksempelet stiller vi inn tilleggsutstyrets prosenttall til **50 prosent**, som samsvarer med det gule spredningsmønsteret valgt tidligere.

Justere beholderlem og beltehastighet

SH-modeller:

Roter sveiven for å justere lemmen (Figur 46) helt til pilen står midt på det området med ønsket farge (gult i dette eksemplet).

Merk: Justering av spredningstetthet styres ved at hovedbeholderlemmen åpnes eller med hastigheten til tauekjøretøyet.

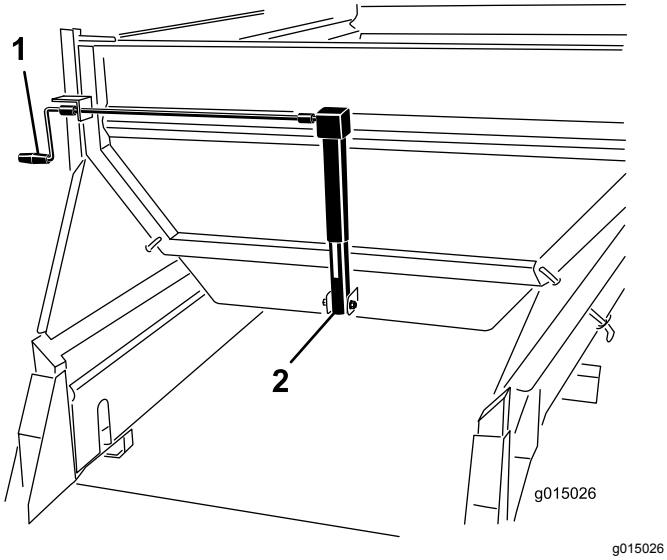

Figur 46

1. Sveiv
2. Lemjekk

EH-modeller:

1. Roter sveiven for å justere lemmen (Figur 46) helt til pilen står midt på det området med ønsket farge (gult i dette eksemplet).

   Merk: Justering av spredningstetthet styres ved at hovedbeholderlemmen åpnes eller med hastigheten til tauekjøretøyet.

2. Når du bruker den håndholdte fjernkontrollen, still prosenten for gulvbeltehastighet slik at den samsvarer med ønsket hastighetsmønsterfarge.

   Merk: I dette eksempelet stiller vi inn tilleggsutstyrets prosenttall til **80 prosent**, som samsvarer med det gule spredningsmønsteret valgt tidligere.

Justere høyde på hovedbeholder

Bruk hydraulikk-kontrollene på SH-modellen eller den håndholdte fjernkontrollen på EH-modellen til å justere hovedbeholderens hydraulikksylindre helt til pilen er på linje med den GRØNNE delen på merket for hydraulikksylinderen (Figur 47).

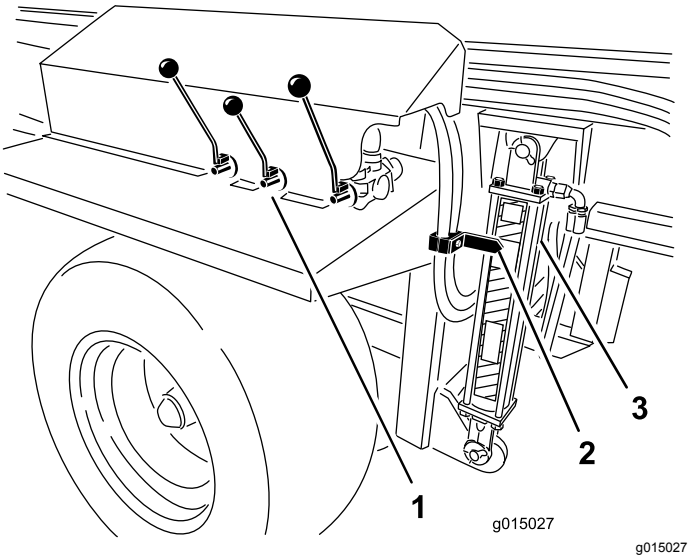

Figur 47

1. Hydraulikkontroller (SH-modeller)
2. Pil
3. Sylinder

Bruke dobbeltspinneren

1. Slå av tauekjøretøyets motor.
2. På SH-modeller, som har kontrollspaker, slår du på tilleggsutstyret og transportbåndet (utlessingsstilling).
3. For både SH- og EH-modeller, juster innstillinger, spredningsmønster og strømningshastighet.

   Merk: Du må kanskje eksperimentere til du får ønsket flyt og spredningsdybde. Andre variabler inkluderer bakkehastighet og materialtypen. Ulike materialer har forskjellig partikkelstørrelse, som kan føre til variasjon i spredningsmønsteret.

   Test alltid nye materialer ved å spre dem i et åpent område der det ikke er mennesker.

4. Start tauekjøretøyets motor, og slå på hydraulikken til tauekjøretøyet.
5. På SH-modeller: slå på På/Av-pendelbryteren for å starte spredningen. På EH-modeller: slå på tilleggsutstyret og deretter transportbåndet med den håndholdte fjernkontrollen.
6. På SH-modeller: slå av På/Av-pendelbryteren for å stoppe spredningen. Dobbeltspinneren vil fortsatt kjøre. På EH-modeller: slå av transportbåndet og deretter tilleggsutstyret.
7. For EH-modeller som kan bruke ALL START-funksjonen (start alle) i stedet for funksjonene OPTION START (start tilleggsutstyr) og BELT START (start bånd). Du trenger da bare én startoperasjon. Tilleggsutstyret vil starte først, deretter starter båndet.

8. Når maskinen er tom, slå av hydraulikken før du transporterer maskinen.

   Merk: Hev maskinen til maksimal sikker transportstilling når du kjører på ujevnt terreng. Dette gir bedre bakkeklaring for dobbeltspinneren.

⚠ ADVARSEL

Hold utkikk etter mennesker og gjenstander mens spredningen pågår. Dobbeltspinneren kan kaste materiale i høy hastighet inntil 12 meter.

Viktig: **Når du kjører, men ikke sprer, hev maskinen til maksimal sikker transportstilling, og slå av dobbeltspinneren.**

Finjustere dobbeltspinneren

1. Bekreft at alle innstillinger er korrekt.
2. Hvis spredningsmønsteret ikke har ønsket tetthet, løsne håndtakene og skyv beholderen i ønsket retning for å oppnå ønsket spredningsmønster.

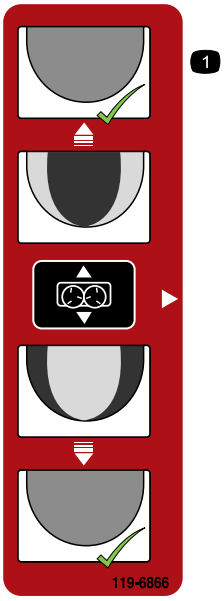

decal119-6866

Figur 48

Innstilling for krysstransportbåndet/svivelen

Montere krysstransportbåndet/svivelen

Krysstransportbåndet fordeler materialet til hver side av maskinen, mens svivelsettet lar krysstransportbåndet svinge fritt i en 270 graders bue eller bli låst i én av fem faste stillinger, med 45 grader mellom hver stilling.

Merk: Maskinen leveres med et par monteringsklemmer med hurtigfeste. Bruk disse klemmene til å montere krysstransportbåndet/svivelen til maskinen.

1. Plasser krysstransportbåndet/svivelen slik at svivelsettene og de to monteringsbrakettene vender bakover (bort fra maskinen).
2. Sørg for at krysstransportbåndet/svivelen er sentrert mellom monteringsbrakettene og at motoren er forlenget på samme side som kontrollhåndtakene på maskinen.
3. Fjern sikkerhetslåsklipsene fra klemmehåndtakene (Figur 49).
4. Løft sikkerhetslåsen, løft deretter klemmehåndtakene for ekstrautstyret, og frigjør låseringene fra låsestiftene (Figur 49).
5. Skyv bakre klemme for tilleggsutstyr ut av hurtigfestesporene (Figur 49).

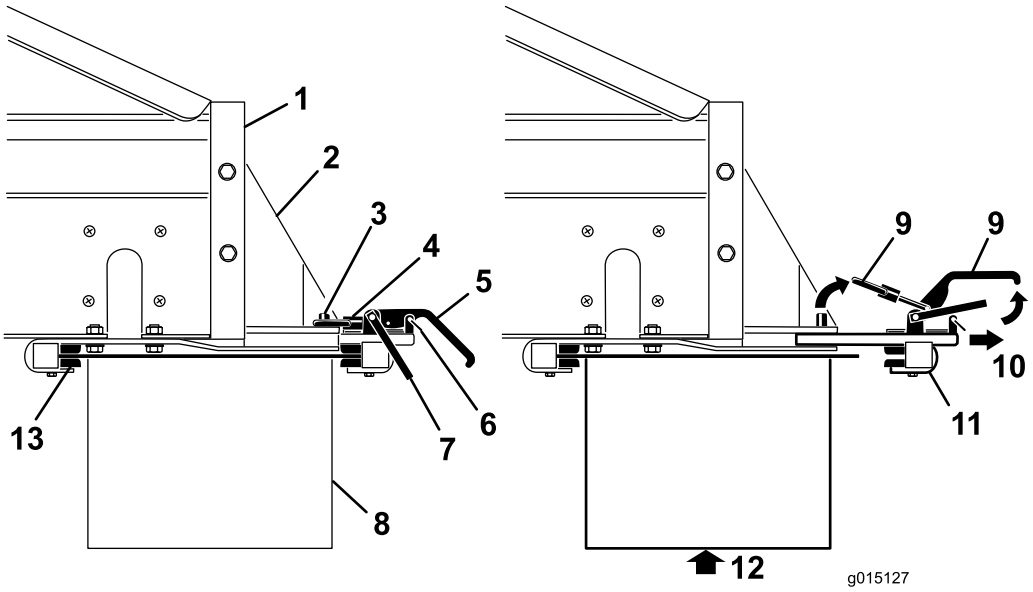

g015127

Figur 49

1. Baksiden av maskinen
2. Festebrakett for tilleggsutstyr
3. Låsestift
4. Låsering
5. Klemmehåndtak
6. Sikkerhetslåsklips
7. Sikkerhetslås
8. Tilleggsutstyr
9. Løft
10. Trekk
11. Bakre klemmeenhet
12. Støtt tilleggsutstyret før klemmene fjernes
13. Fremre klemmebraketter

6. Med hjelp fra en annen person, før inn fremre kant av krysstransportbåndet/svivelen opp og under bak på maskinen inn i frontklemmene på brakettene (Figur 49).
7. Samtidig som du støtter krysstransportbåndet/svivelen, skyv bakre klemme for tilleggsutstyret tilbake inn i sporene på brakettene og over bakre kant (Figur 49).
8. Sørg for at krysstransportbåndet/svivelen er sentrert mellom brakettene. Monter deretter låseringene over låsestiftene, og skyv klemmehåndtakene ned.

   Merk: Hvis klemmen er for løs og krysstransportbåndet/svivelen forskyves inni klemmene, vri låseringene på klemmene et par runder helt til krysstransportbåndet/svivelen er festet.

   Viktig: **Ikke trekk til klemmene for mye. Dette kan bøye kantene på tilleggsutstyret.**
9. Monter sikkerhetslåsklipsene på klemmehåndtakene (Figur 49).

⚠ FORSIKTIG

Sørg for at du reinstallerer sikkerhetslåsklipsene på klemmene. Hvis ikke, kan klemmene åpnes under drift.

⚠ ADVARSEL

Tilleggsutstyret er tungt. Få noen til å hjelpe deg med å løfte krysstransportbåndet/svivelen.

Koble til hydraulikkslangene

⚠ ADVARSEL

Sørg for at kjøretøyet er slått av før du kobler til hydraulikkslangene, dette for å forhindre at krysstransportbåndet/svivelen slår seg på utilsiktet.

Koble de hydrauliske slangene til styringsventilen for tilleggsutstyret på maskinen på følgende måte (Figur 50):

- Trekk tilbake (eller skyv fremover) på den ytre hylsen på hunnkoblingen og sett hannkoblingen inn.

- Hold hannkoblingen fast på plass, og slipp den ytre hylsen på hunnkoblingen.
- Sørg for at tilkoblingene sitter helt i og er låst trygt på plass.
- Med kjøretøyets hydraulikk i drift, trekk tilbake på kontrollspaken for tilleggsutstyr på SH-modeller eller start tilleggsutstyret ved hjelp av knappen OPTION START-knappen (start tilleggsutstyr) på den håndholdte fjernkontrollen på EH-modeller, og sørg for at krysstransportbåndet/svivelen fungerer som det/den skal.

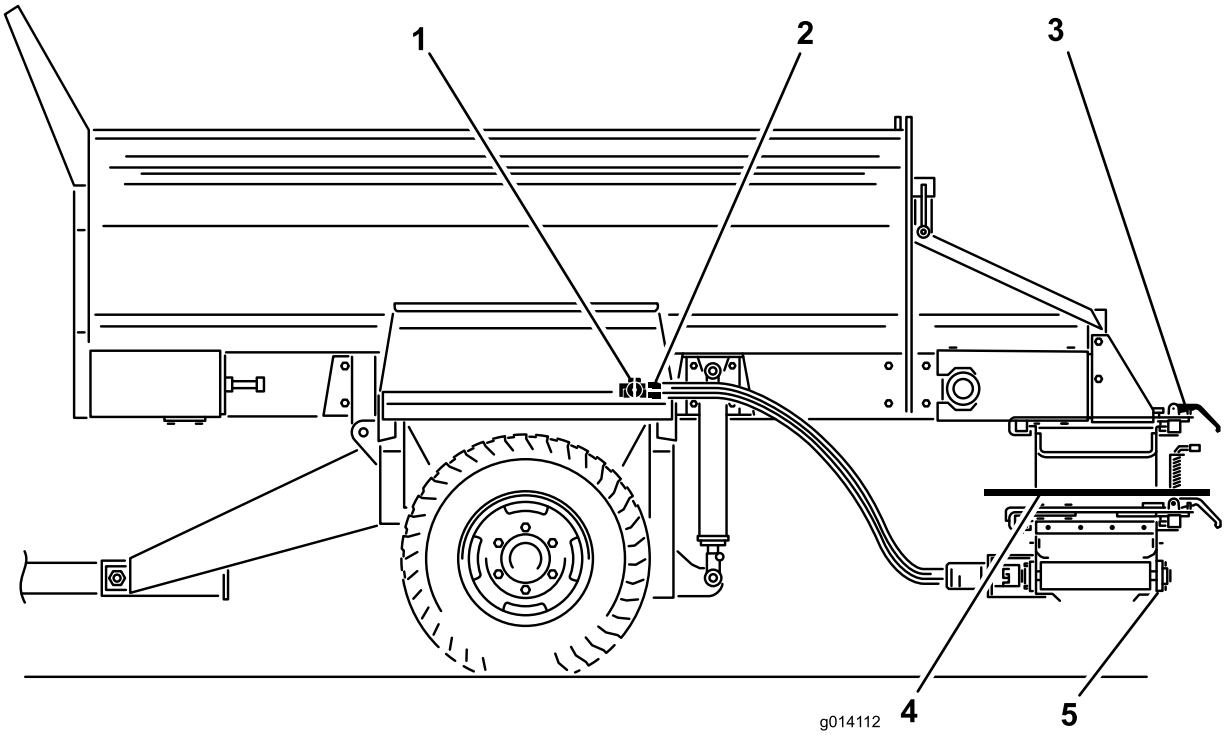

g014112

Figur 50

1. Styringsventil for tilleggsutstyr
2. Slangekoblinger
3. Hurtigfesteklemmer
4. Svivelsett
5. Krysstransportbånd

Bruke krysstransportbåndet

Strekke ut og trekke krysstransportbåndet tilbake

Bruk alltid krysstransportbåndet (Figur 51) separat fra hovedtransportbåndet.

⚠ FORSIKTIG

Sett alltid krysstransportbåndet tilbake i midtstilling under transport, ellers kan krysstransportbåndet treffe mennesker eller gjenstander eller blir skadet.

1. Fjern sikkerhetstappene fra begge klemmene for tilleggsutstyret på svivelsettet.
2. Løsne klemmebrakettene for tilleggsutstyret
3. Skyv transportbåndet til midten eller siden.
4. Stram til klemmebrakettene.
5. Monter sikkerhetstappene.
6. På SH-modeller justerer du hastigheten på krysstransportbåndet med den hydrauliske spaken til høyre. På EH-modeller justerer du hastigheten på krysstransportbåndet med den trådløse fjernkontrollen.

   Merk: Senk alltid beholderen før du justerer krysstransportbåndet. Ellers kommer krysstransportbåndet til å stå i vinkel.

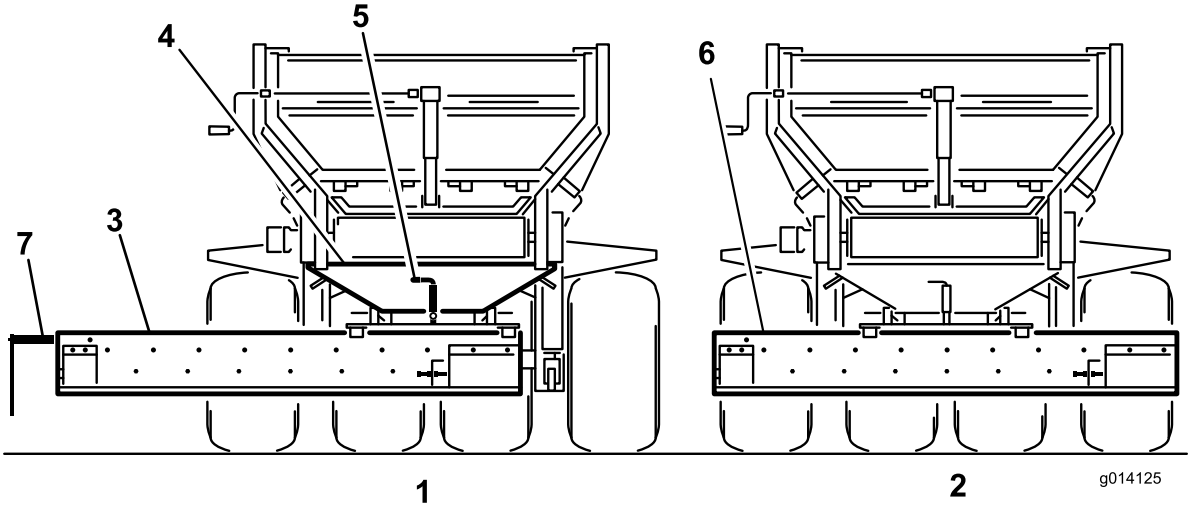

g014125

Figur 51

1. Utstrakt stilling når krysstransportbåndet er i bruk
2. Midtstilt stilling under transport
3. Krysstransportbånd
4. Svivelsett
5. Låsestift for svivelen
6. Fjern eller vipp opp avlederen
7. Materialutslipp (motorsiden)

Spre materiale fra krysstransportbåndet

1. Slå av tauekjøretøyet.
2. På SH-modeller som har kontrollspaker, slår du på tilleggsutstyret og krysstransportbåndet (utlessingsstilling).
3. Åpne den justerbare delen på baklemmen for å få ønsket flytrate. Du må kanskje eksperimentere til du får ønsket flyt og spredningsdybde. Andre variabler inkluderer bakkehastighet og materialtypen
4. Slå på kjøretøyets hydraulikk.
5. På EH-modeller styrer du tilleggsutstyret og transportbåndet med den trådløse fjernkontrollen.
6. På SH-modeller slår du av tauekjøretøyets hydraulikk for å stoppe materialbevegelse, eller slå av På/Av-pendelbryteren.

   Merk: For SH-modeller stopper På/Av-pendelbryteren maskinens transportbånd, ikke krysstransportbåndet.
7. Når du er ferdig med å bruke krysstransportbåndet må du alltid returnere det til midtstillingen.

Bruke svivelsettet

Dra den fjærbelastede låsetappen på svivelsettet til ulåst eller åpen stilling for å styre materialflyten fra krysstransportbåndet i ønsket retning. Dette lar deg manuelt flytte krysstransportbåndet fritt fra side til side på svivellageret (Figur 51).

Frigjør den fjærbelastede låsetappen for svivelsettet i én av de fem låsestillingene på svivelsettet for å holde krysstransportbåndet i en fast stilling.

Merk: Hev maskinen til maksimal sikker transportstilling når du kjører på ujevnt terreng. Dette gir bedre bakkeklaring for krysstransportbåndet/svivelen.

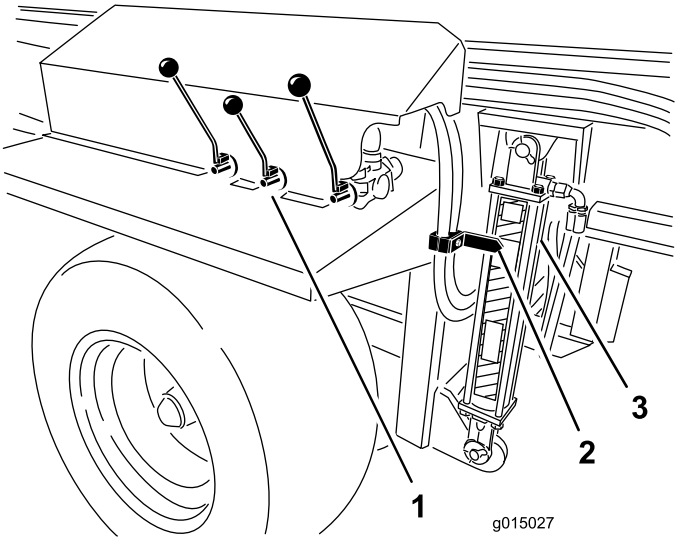

g015027

Figur 52

1. Kontroller for hydraulikk
2. Pil
3. Sylinder

Etter bruk

Sikkerhet etter bruk

- Parker maskinen på et jevnt underlag, aktiver parkeringsbremsen, slå av motoren, ta ut nøkkelen, og vent til alle bevegelige deler har stanset før du forlater maskinen.
- Unngå mykt underlag, siden jekkstøtten kan synke ned i underlaget og føre til at maskinen velter.
- Ikke koble maskinen fra tauekjøretøyet i bakker eller hvis jekken og den bakre jekkstøtten ikke er innkoblet.
- Når du kobler fra maskinen, må du alltid blokkere hjulene for å hindre bevegelse.
- Hold alle deler av maskinen i god stand, og sørg for at de er godt festet.
- Bytt ut slitte eller skadde merker.

Koble maskinen fra tauekjøretøyet

1. Parker tauekjøretøyet og maskinen på tørt, jevnt underlag.
2. Sett på parkeringsbremsen på tauekjøretøyet, slå av motoren og ta ut tenningsnøkkelen.
3. Plasser blokker foran og bak hjulene.
4. Slipp ut alt trykk fra hydraulikksystemet.
5. Koble fra hydraulikkslangene og strømfastspenneren (Figur 21 eller Figur 22) fra tauekjøretøyet. Kveil dem opp og oppbevar dem foran på maskinen.
6. Koble bremsekablen fra kontakten på tauekjøretøyet og lagre den på maskinen (Figur 11).
7. På SH-modeller, koble fra og fjern kontrollpendelen og oppbevar den på et tørt sted. På EH-modeller oppbevar den håndholdte fjernkontrollen på et tørt og sikkert sted. Påse at du har trykket på NØDSTOPP-knapp trykket inn.
8. Snu den fremre jekken og den bakre jekkstøtten 90 grader (med urviseren) til nedslått stilling for å støtte maskinen.
9. Løft maskinen med jekken til vekten ikke lenger støttes av tauekjøretøyets trekkstang. Trekk ut festetappen.
10. Kontroller at det ikke er noen flere tilkoblinger mellom maskinen og tauekjøretøyet.

Vedlikehold

Merk: Last ned en gratis kopi av skjemaet ved å gå til www.Toro.com og søk etter maskinen fra koblingen Håndbøker på hjemmesiden.

Sikkerhet ved vedlikehold

- Før du overhaler eller justerer maskinen, må du stoppe maskinen, slå av motoren, aktivere parkeringsbremsen, ta ut nøkkelen og vente til alle bevegelige deler har stoppet.
- Foreta kun vedlikehold som er beskrevet i håndboken. Ta kontakt med en autorisert Toro-forhandler hvis det er nødvendig med store reparasjoner eller du trenger hjelp.
- Installer hydraulikksylinderstøttene før det utføres vedlikeholdsarbeid under beholderen.
- Påse at maskinen er trygg å bruke ved å holde alle muttere, bolter og skruer godt strammet.
- Ikke utfør vedlikehold når motoren er i gang hvis du kan unngå det. Hold deg borte fra bevegelige deler.
- Du må ikke kontrollere eller justere kjedespenningen når tauekjøretøyet er i gang.
- Vær forsiktig når du reduserer trykket i komponenter under trykk.
- Støtt maskinen med klosser eller jekkstøtter når du arbeider på undersiden.
- Påse at alle vern blir montert igjen etter at du har utført vedlikehold og justeringer på maskinen.

Forberede vedlikehold

⚠ ADVARSEL

Koble fra alle strømkilder til maskinen før du utfører vedlikeholdsarbeid.

⚠ ADVARSEL

Installer hydraulikksylinderstøttene før det utføres vedlikeholdsarbeid under beholderen (Figur 53).

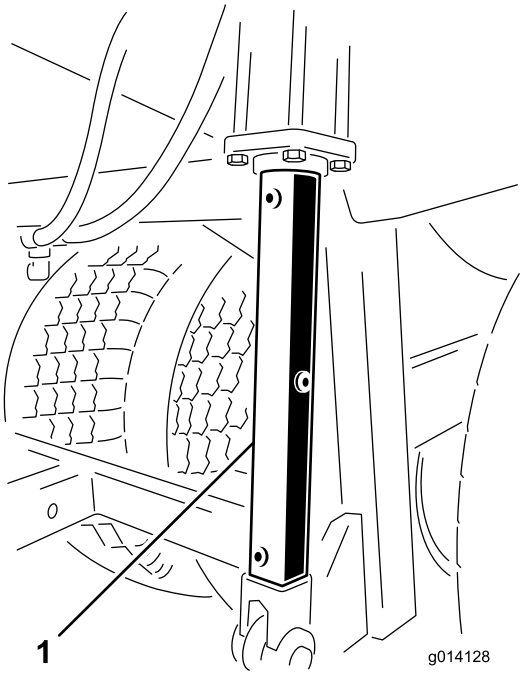

g014128

Figur 53

1. Hydraulikksylinderstøtte

Smøring

Maskinen har smørenipler som må smøres regelmessig med litiumbasert smørefett nr. 2 til vanlig bruk. Hvis du bruker maskinen under vanlige forhold, smører du alle lagrene og hylsene etter hver 50. driftstime. Lagre og hylser må smøres daglig når maskinen brukes under forhold der det er ekstremt mye støv og skitt. Støvete og skitne forhold kan føre til at det kommer skitt inn i lagrene og hylsene, noe som igjen kan resultere i økt slitasje. Smør alle smøreniplene umiddelbart etter hver gang du vasker maskinen, uavhengig av de oppførte intervallene.

1. Tørk av smøreniplene slik at fremmedlegemer ikke kan komme inn i lagrene eller hylsene.
2. Pump smørefett inn i lageret eller hylsen.
3. Tørk bort overflødig fett.

   Smørepunktene for lagre og hylser er som følger:

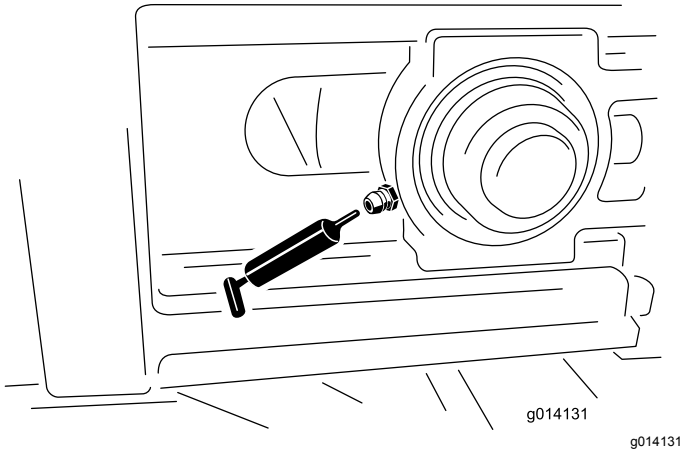

Figur 54

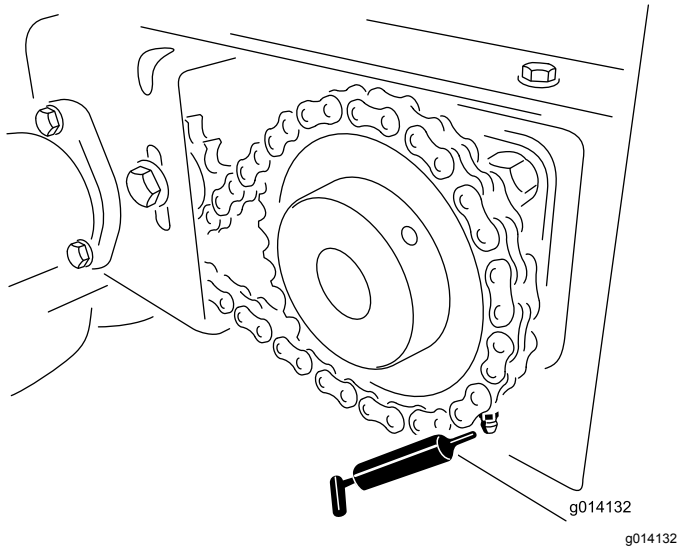

Figur 55

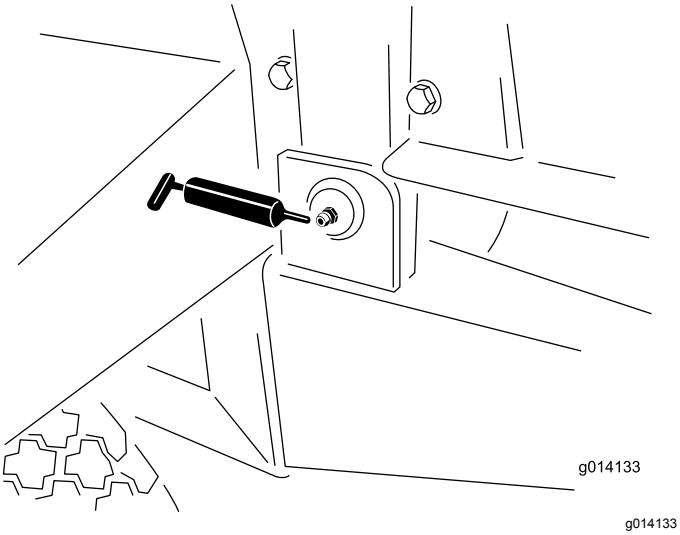

Figur 56

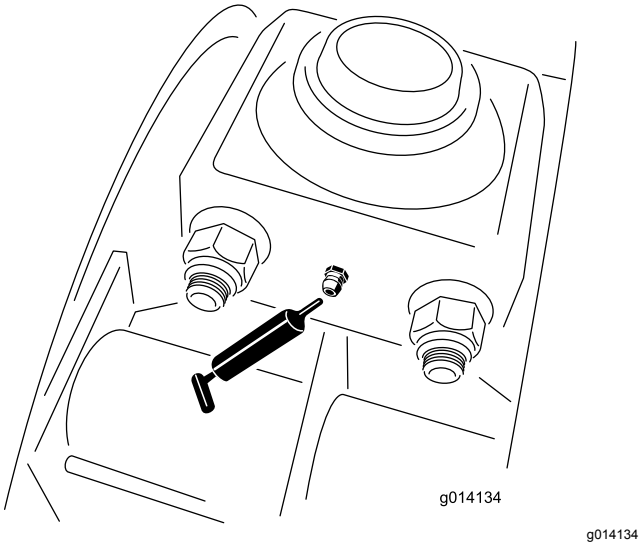

Figur 57

Sikkerhetskontroller

På begynnelsen av hver dag, utfør disse sikkerhetskontrollene før du bruker maskinen. Rapporter eventuelle sikkerhetsproblemer til din overordnede. Se sikkerhetsinstruksjonene i denne håndboken for mer informasjon.

Merk: Kopier disse sidene og bruk dem som en jevnlig sikkerhetssjekkliste.

Dekk og hjul

- Anbefalt lufttrykk i dekkene er 1,72 bar for 84 cm dekk, og 2,07 bar for 81 cm dekk, eller som anbefalt av dekkprodusenten.
- Se etter slitasje eller synlig skade.
- Sjekk at hjulboltene er stramme og at ingen mangler.

Baklem

- Kontroller at baklemmen lukkes og låses forsvarlig.
- Kontroller at den justerbare delen av baklemmen åpner og lukker seg uten å sette seg fast.

Feste, jekk og bakre jekkstøtte

- Sjekk at festetappen og jekkene ikke er skadet, og at sikkerhetsbolten er på plass. (Manglende eller skadete festetapper må erstattes.)
- Kontroller at festekoblingene ikke er løse. (Installer i så fall et avstandsstykke mellom festekoblingene.)
- Oppbevar alle jekkstøtter i oppovervendt stilling før kjøring.

Hydraulisk system

- Kontroller det hydrauliske systemet for oljelekkasjer. Hvis du oppdager en lekkasje, stram til koblinger, eller bytt ut eller reparer den ødelagte delen.
- Kontroller hydraulikkslangene for slitasje og synlig skade.
- Kontroller nivået på den hydrauliske oljen. Fyll på om nødvendig.

Transportbånd og valser

- Én gang per uke, kontroller at transportbåndet sporer rett på valsene og ikke sklir. Juster hvis det er nødvendig.
- Kontroller at ledevalsene mellom de fremre og bakre valsene ikke er bøyd eller i klem hver fjerde måned. Skift ut eller reparer ved behov.

Bånd- og baklempakninger

Kontroller alle gummipakninger for slitasje og skade. Hvis du oppdager lekkasjer, bytt ut eller reparer pakningene.

Tilleggsutstyr

- Kontroller at hurtigfestebrakettene sitter sikkert på plass, og at sikkerhetslåsene er installert. Erstatt manglende sikkerhetslåser.
- Kontroller at tilleggsutstyret er sikkert festet og ikke kan bevege seg eller gli ut. Juster klemmene ved behov.
- Kontroller skovlene på dobbeltspinnerskivene for slitasje. Bytt dem ut hvis de er tynnslitte.
- Kontroller huset til dobbeltspinneren for tegn på sprekker eller korrosjon.

Sikkerhetsmerker

Kontroller at sikkerhetsmerker er uskadet og lesbare, hvis ikke, bytt dem ut.

Elektriske bremser

- En gang i måneden skal du foreta en enkel visuell kontroll av bremsesko og bremsebånd.
- Kontroller og utfør service på de elektriske bremsene en gang i året.

Hydraulisk system

Maskinen sendes fra fabrikken med hydraulisk væske av høy kvalitet. Kontroller den hydrauliske væskens nivå før du starter maskinen for første gang, og deretter hver dag. Oljer som anbefales ved oljeskift er som følger:

Toro Premium Transmission / Hydraulic Tractor Fluid
(Tilgjengelig i spann på 19 liter eller fat på 208 liter. Se delekatalogen eller kontakt Toro-distributør for å få oppgitt delenumre.)

Alternative oljer: Hvis Toro-væske ikke er tilgjengelig, kan andre universelle hydrauliske væsker for traktor (UTHF) med petroleumsbase brukes, forutsatt at deres spesifikasjoner faller innenfor oppgitt område for følgende materialegenskaper og møter bransjestandarder. Vi anbefaler ikke bruk av syntetisk væske. Forhør deg med oljeforhandleren din for å finne et egnet produkt.

Merk: Toro er ikke ansvarlig for skader som skyldes uegnede erstatninger. Bruk bare produkter fra anerkjente produsenter som kan stå for sine anbefalinger.

Materielle egenskaper:

Viskositet, ASTM D445	cSt ved 40 °C 55 til 62
Viskositetsindeks ASTM D2270	140 til 152
	cSt ved 100 °C 9,1 til 9,8
Flytepunkt, ASTM D97	-37 °C til -43 °C

Bransjespesifikasjoner:
API GL-4, AGCO Powerfluid 821 XL, Ford New Holland FNHA-2-C-201.00, Kubota UDT, John Deere J20C, Vickers 35VQ25 og Volvo WB-101/BM

Skifte dekk

Skifte utvendige dekk

1. La maskinen være festet til tauekjøretøyet, fjern eventuelt tilleggsutstyr, og koble inn nødbremsen.
2. Ta bort alt materiale fra beholderen.
3. Blokker dekkene på motsatt side av det punkterte dekket.
4. Løsne de seks hjulboltene på det punkterte dekket med en hakenøkkel, men ikke ta dem av.
5. Heis eller jekk opp maskinen til dekket ikke berører bakken. Forsikre deg om at maskinen står støtt.
6. Ta av de løse hjulboltene og ta av dekket.
7. Reparer dekket.
8. Monter dekket på maskinen ved å følge prosedyren ovenfor i omvendt rekkefølge.

   Merk: Kontroller at hjulet er sentrert på navet og at alle de seks hjulboltene er stramme. Trekk dem til i et kryssende mønster med et moment på 135 N·m.

Skifte et innvendig dekk

1. La maskinen være festet til tauekjøretøyet, fjern eventuelt tilleggsutstyr, og koble inn nødbremsen.
2. Ta bort alt materiale fra beholderen.
3. Blokker dekkene på motsatt side av det punkterte dekket.
4. Fjern de fire boltene som holder fjærlagrene til armopphenget til chassiset, på den siden der dekket skal skiftes. (Løsne de utvendige hjulmutrene for å gi mer klaring for lagerboltene, men ikke ta dem av).
5. Heis eller jekk opp maskinen til de innvendige dekket og armopphengakselen kan rulles ut fra undersiden. Forsikre deg om at maskinen står støtt.
6. Ta av dekket.
7. Reparer dekket.
8. Monter dekket på maskinen ved å følge prosedyren ovenfor i omvendt rekkefølge.

   Merk: Kontroller at hjulet er sentrert på navet og at alle de seks hjulboltene og lagerboltene er strammet til 135 Nm.

Justere transportbåndet

Hvis transportbåndet ikke er sentrert og avsporer til én side, må det justeres (Figur 58). Det beste tidspunktet for å gjøre dette er mellom laster under drift.

1. Gå til baksiden av maskinen og bestem hvilken side av båndet som berører sideskinnen.
2. Gå til fronten på samme side, løsne låsemutteren og stram til justeringsmutteren med en kvart omdreining.
3. Stram til begge låsemutrene før du kjører maskinen.
4. Last maskinen med materiale og kjør lasten gjennom til det er tomt. Gjenta dette flere ganger.
5. Stopp båndet, og gå til baksiden av maskinen for å observere resultatet.

   Det kan hende du må gjenta trinnene ovenfor flere ganger før båndet beveger seg riktig.

   Merk: Båndet kan bevege seg litt avhengig av typen last og posisjon. Hvis båndet ikke berører sideskinnene, trenger du ikke justere båndet.

   Viktig: **Ikke juster den bakre drivvalsen på båndet. Det er satt til fabrikkinnstillingene. Ta kontakt med en autorisert Toro-forhandler hvis det trenger justering.**

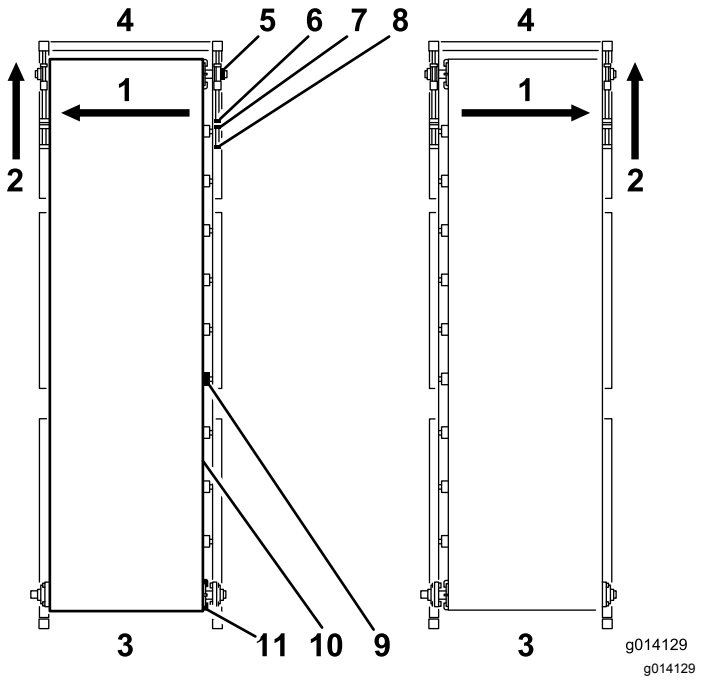

Figur 58

1. Hvis båndet avsporer mot denne siden…
2. Juster denne strammeren til fronten på samme side.
3. Bak
4. Front
5. Lager
6. Justeringsmutter
7. Låsemutter
8. Strekkstang
9. Båndvalse
10. Transportbånd
11. Drivvalse

Stramme transportbåndet

Kontroller og juster remspenningen ofte (Figur 58). Alle transportbånd av gummi vil strekke seg, spesielt når de er nye eller ikke har vært brukt på en stund.

1. Parker maskinen på et jevnt underlag med baklemmen og matelemmen minst 6,25 mm vekk fra bakken (avhengig av materiale).
2. Last maskinen full med sand som du forventer at maskinen skal bruke.
3. Ta av de svarte frontdekslene på hver side av maskinen.
4. Bruk to skiftenøkler til å holde enden av strekkstangen stille og løsne låsemutteren som er nærmest stangen.
5. Flytt låsemutteren 2–5 cm bakover.

   ⚠ ADVARSEL

   Vær svært forsiktig i nærheten av bevegelige deler når beskyttelsesskjermer er fjernet.

6. Slå på transportbåndet.

7. Hvis båndet glipper, stram til spenningsboltene jevnt (mens maskinen er av) en halv omdreining og kontroller på nytt. Fortsett til båndet beveger seg uten å glippe.
8. Stram begge spenningsboltene en halv omdreining til. Nå bør du ha riktig spenning.
9. Kontroller ved å sjekke tverrbjelken under chassiset. Midten av båndet skal akkurat ikke komme i berøring med tverrbjelken når maskinen er i senket stilling. Hvis midten av båndet berører tverrbjelken, stram til begge spenningsboltene en kvart omdreining til.

   Viktig: **Vær tålmodig. Pass på at remmen ikke blir for stram.**

   Viktig: **Ikke bruk trykkluftverktøy på båndspenningsboltene.**

Skifte transportbåndet

Les disse instruksjonene før du tar av båndet. Hvis båndet er helt ødelagt, bruk en kniv og skjær i en uskadet del av båndet. Hvis du skal kreve erstatning i henhold til garantien, må båndleverandøren inspisere båndet for å vurdere skaden og anbefale utskifting.

Fjerne båndet

1. Ta av de svarte sikkerhetsdekslene på maskinens fire ytre hjørner.
2. Ta av føreren for den indre gummiforingen fra fronten av begge sidene på beholderen, med metallskinnene festet.
3. Ta av silikonpakningen fra baksiden av metallskinnene (men husk å sette på silikonpakningen når du monterer dem).
4. Bruk to skiftenøkler på begge de fremre hjørnene til å holde enden av strekkstangen rolig.
5. Løsne mutteren som er nærmest enden av strekkstanga.
6. Flytt den innvendige justeringsmutteren bakover til strekkstanga ikke berører lagerbukken.

   Merk: Den fremre ledevalsen støttes av to lagerbukker som er plassert i en øvre og nedre fører (ett sett på hver side av maskinen).
7. Støtt den fremre ledevalsen.
8. Gå til det fremre hjørnet til høyre og ta av klemhylsen som holder lagerbukken fast på akselen. Gjør dette ved å trekke ut justeringsskruene og vri klemhylsen mot urviseren. Bruk hammer og kjørner og bank klemhylsen mot urviseren til den frigjøres fra akselen.
9. Bruk samme fremgangsmåte for venstre hjørne.
10. Ta av lagerbukkene ved å skyve ledevalsen tilbake slik at lagerbukkene glir ut av førerne.
11. Ta av de to sikkerhetsbrakettene, og skyv valsen ned gjennom det åpne hullet.
12. Gå til baksiden av maskinen og løsne strammetannhjulet.
13. Ta av kjedet fra drivtannhjulet.
14. Løsne justeringsskruene på drivtannhjulet og ta av drivtannhjulet og nøkkelen fra drivvalseakselen.
15. Støtt den bakre drivvalsen.

    Viktig: **Ikke forstyrr den bakre valsejusteringsbraketten. Den er utformet for å justere den bakre valsen automatisk hvis båndet ikke sporer nøyaktig.**
16. Ta av de fire boltene fra flenslagrene på begge sider.
17. Ta av klemhylsene ved siden av flenslagrene på akselen, og skyv begge lagrene av akselen.
18. Ta av de to festebrakettene for tilleggsutstyr (Figur 59).

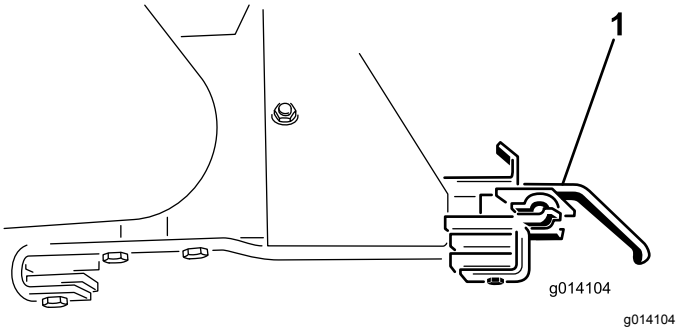

g014104

Figur 59

1. Festebrakett for tilleggsutstyr

19. Senk drivvalsen ned gjennom åpningene.
20. Ta av baklemmen for å se bedre.
21. Merk deg plasseringen av innsatsen i beholderen, slik at du kan montere den i samme posisjon og retning. Den er boltet på plass på seks steder langs siden av maskinen (tre boltplater på hver side).
22. Sikre innsatsen ved å bruke stropper fra en løfteanordning på hvert av de fire hjørnene.
23. Fjern (de 24) boltene for å løsne innsatsen (Figur 60).

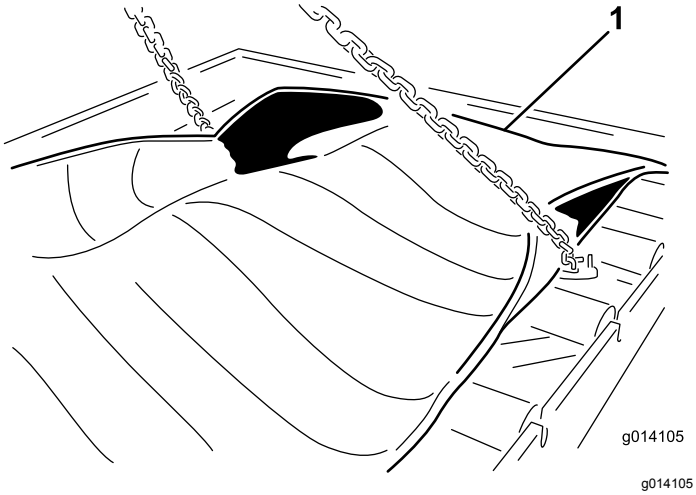

Figur 60

1. Sikre og ta av båndinnsatsen

24. Ta ut innsatsen ved å løfte den ut fra toppen av maskinen. Plasser den på bakken (Figur 61).

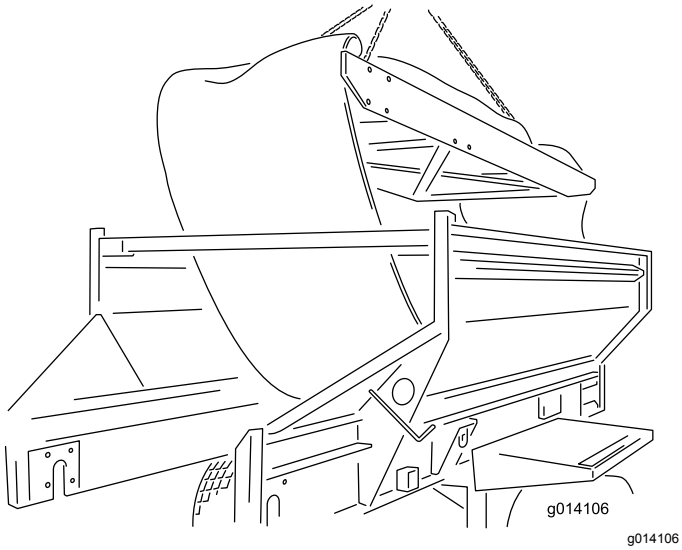

Figur 61

Montere båndet

Monter et nytt bånd ved å følge instruksjonene ovenfor i omvendt rekkefølge, men husk følgende viktige merknader og instruksjoner.

Viktig: **Transportbåndet er utformet for å brukes primært i én retning. Kontroller at den malte pilen midt på båndet peker mot baksiden av maskinen (når du ser ned ovenfra).**

Merk: Før du skyver den bakre drivvalsen tilbake opp gjennom åpningen og på plass, må du sørge for å allerede ha installert de fire boltene (fra innsiden og utover) før du kan tilkoble lagerbukkene. Ellers må du fjerne drivvalsen for å få nok klaring til å installere disse boltene.

Når du installerer den bakre drivvalsen, må du påse at akselen som er koblet til motoren, er på venstre side. Den har et nøkkelhull for å feste drivtannhjulet.

Før du strammer til med strekkstanga foran på maskinen, sentrer båndet for hånd foran og bak.

Spor og stram til båndet ved å følge instruksjonene i delen Vedlikehold i håndboken.

Den fremre lederullen og de bakre ledevalsene gir god trekkraft for å trekke båndet under belastning, så ikke overstram eller overstrekk båndet.

Sett på silikonpakningen på baksiden av metallskinnene og på de to fremre hjørnene av gulvet der skinnene møtes. Pakningen hindrer at materiale kommer forbi skinnene.

Justere transportbåndets drivkjede

Hvis transportbåndets drivkjede er løst, må det strammes (Figur 62).

1. Slå av tauekjøretøyets motor, og koble inn parkeringsbremsen.
2. Ta av det bakre vernet til transportbåndets drivkjede.
3. Løsne bolten som går gjennom strammetann-hjulet.
4. Stram til den positive låseskruen med moderat kraft.
5. Stram til bolten på strammetannhjulet.
6. Kontroller at kjedet er godt nok smurt og at tannhjulene er festet til akslene.
7. Sett på plass igjen det bakre vernet til transportbåndets drivkjede.

⚠ FORSIKTIG

Pass på at kjedet ikke blir for stramt. La det være akkurat nok spenning til å ta opp ekstra slakk.

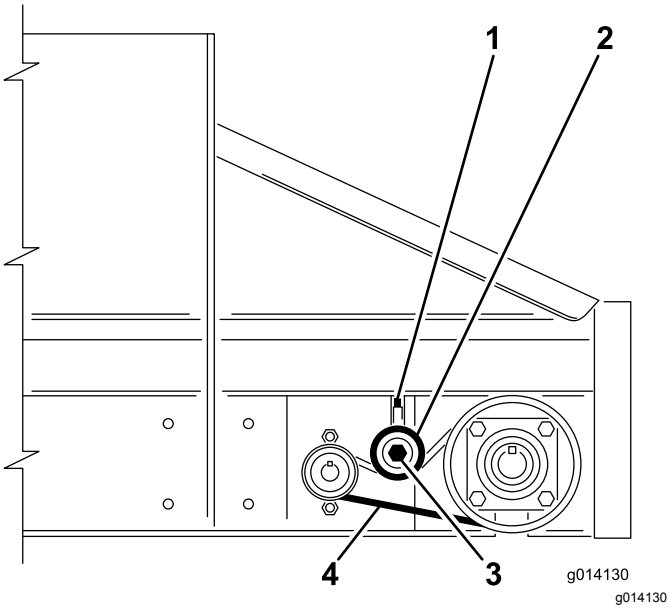

Figur 62

1. Positiv låseskrue
2. Strammetannhjul – skyv ned for å stramme, ikke overstram
3. Tannhjulbolt
4. Side med slakk, ca. 6,25 mm bevegelse

Vedlikeholde de elektriske bremsene

Kontrollere de elektriske bremsene

En gang i måneden skal du foreta en enkel visuell kontroll av bremsesko og bremsebånd.

Kontroller og utfør service på de elektriske bremsene en gang i året.

Justere de elektriske bremsene

Juster de elektriske bremsene etter at de har vært brukt i tre måneder, eller oftere avhengig av bruk eller ytelse.

1. Jekk opp maskinen på en forsvarlig måte.
2. Forsikre deg om at hjulet og trommelen roterer uhindret.
3. Fjern justeringshulldekslet fra sporet på undersiden av bremsens bakplate.
4. Bruk en skrutrekker til å rotere stjernehjulet på justeringsenheten slik at bremseskoene utvider seg (Figur 63).

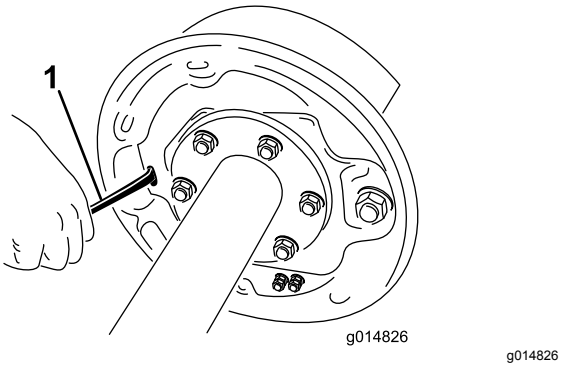

Figur 63

1. Skrutrekker

5. Utvid bremseskoene til bremsebåndenes press mot trommelen gjør det vanskelig å rotere hjulet.
6. Roter stjernehjulet i motsatt retning til hjulet roterer uhindret og bremsebåndene så vidt har kontakt.
7. Sett på plass justeringshulldekslet.
8. Gjenta prosedyren ovenfor på alle bremsene.

Kontrollere bremseskoene og bremsebåndene

En gang i måneden skal du foreta en enkel visuell kontroll av bremsesko og bremsebånd.

Når en bremsesko blir slitt, skal du skifte ut begge skoene på hver brems og begge bremsene på samme aksel. Dette sikrer balanserte bremser.

Skift ut bremsebåndene når de

- er slitt ned til en tykkelse på 1,6 mm eller mindre
- er tilgriset med fett eller olje
- har unormale merker eller skader

Merk: Fine varmesprekker er normalt på bremsebåndene og er ikke noe å bry seg om.

Rengjøre og kontrollere bremsene hvert år

Kontroller og utfør service på de elektriske bremsene en gang i året, eller oftere avhengig av bruk og ytelse.

- Skift ut magnetene og skoene når de blir slitt eller skadet.
- Rengjør bakplaten, magnetarmen, magneten og bremseskoene med et rensemiddel for bilbremser.
- Sørg for at alle deler som fjernes, monteres på samme bremsesko/trommel-enhet som de ble fjernet fra.

- Kontroller om det er løse eller slitte deler på magnetarmen.
- Kontroller om bremseskoenes returfjærer, holdefjærer og justeringsfjærer er strukket eller deformert, og skift dem ut om nødvendig.

⚠ FORSIKTIG

Bremsestøv kan være helseskadelig hvis det inhaleres, og du må derfor ta visse forholdsregler når du utfører service på bremsene:

- **Unngå å danne eller puste inn støv.**
- **Unngå å bearbeide, slipe eller file bremsebåndene.**
- **Unngå å bruke trykkluft eller tørrbørsting ved rengjøring.**

Bremsesmøring

Før du monterer de elektriske bremsene igjen, skal du påføre en tynn film med Anti-Seize-middel eller fett (f.eks. Lubriplate) på:

- bremsens ankerbolt
- aktiveringsarmens hylse og bolt
- områder på bakplaten som er i kontakt med bremseskoene og magnetarmen
- aktiveringsblokken på aktiveringsarmen

Viktig: **Pass på at det ikke kommer fett på bremsebånd, tromler og magneter.**

Kontrollere magnetene

Bremsenes elektromagneter skal sørge for riktig kraft og friksjon.

Kontroller magnetene regelmessig, og skift dem ut hvis de blir ujevnt slitt. Bruk et verktøy med rett kant til å kontrollere slitasjen.

Selv om slitasjen er normal, skal du skifte ut magnetene hvis en del av magnetspolen er synlig gjennom friksjonsmaterialet på magnetoverflaten. Skift ut magnetene parvis (på begge sider av akselen).

Når magnetene skiftes ut, skal du også behandle trommelankerets overflate på nytt.

Lagring

Gjør følgende før du setter maskinen bort for sesongen:

1. Rengjør maskinen grundig. Fjern deler om nødvendig.
2. Fjern den håndholdte fjernkontrollen. Fjern også batteriene fra fjernkontrollen.
3. Kontroller alle fester og stram til om nødvendig.
4. Smør alle smørenipler og omdreiningspunkt. Tørk opp overflødig smøremiddel.
5. Bruk litt sandpapir på lakkerte områder som har fått riper eller rust, og mal over.
6. Oppbevar maskinen innendørs hvis mulig.

Feilsøking

Kontrollere feilkoder (bare EH-modeller)

Hvis diagnostikk-LED-lampen indikerer at det er en systemfeil, må du kontrollere feilkodene for å finne ut hva som er feil med maskinen. Se Diagnostisk LED-funksjon (EH-modeller) (side 17).

Gå inn i diagnostikkmodus og kontrollere kodene

1. Trykk på NØDSTOPP-knappen for å slå av strømmen.
2. Dra det festede lokket fra de to shuntkoblingene for diagnostikk (Figur 64A).
3. Koble de diagnostiske shuntkoblingene sammen (Figur 64B).

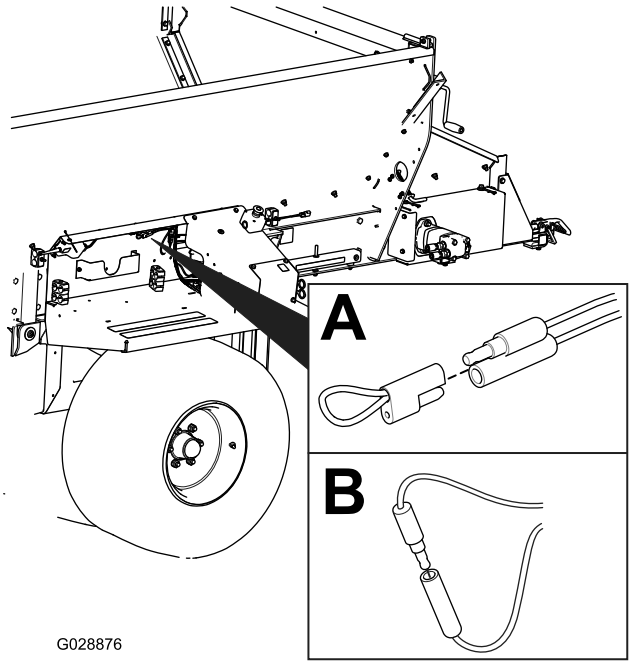

g028876

Figur 64

4. Trekk NØDSTOPPEN opp for å slå på strømmen.
5. Tell antall blink for å finne feilkoden, og se i følgende tabell:

   Merk: Hvis det er flere feil, blinker begge feilene etterfulgt av en lang pause, deretter gjentas blinkesekvensene.

Kode	Blinkemønster for lysdiode	Atferd	Detaljer
Maskinspesifikke feil			
11	Blink én gang, pause, blink én gang, lang pause, gjenta	Tapt kommunikasjon med baseenhet.	Kontakten er ikke koplet til. Finn den løse eller frakoplede kontakten til ledningssatsen og kople den til.
			Det er noe feil med ledningene. Kontakt din lokale Toro-forhandler.
			Dårlig baseenhet. Kontakt din lokale Toro-forhandler.
12	Blink én gang, pause, blink to ganger, lang pause, gjenta	Versjon ikke kompatibel med baseenhet og/eller HH	Feil programvare (installer korrekt programvare fra TORODIAG). Kontakt din lokale Toro-forhandler.
13	Blink én gang, pause, blink tre ganger, lang pause, gjenta	Feil HH – ikke implementert på RevA	Feil produktforbindelse (dvs. prøver å oppdatere programvare på en MH-400 med en ProPass-håndholdt)

Tilbakestille feilkoden

Når du har løst problemet, kan du tilbakestille feilkodene ved å kople fra og kople til de diagnostiske koplingene igjen. Diagnostikklampen blinker kontinuerlig ved 1 Hz (1 blink per sekund).

Avslutter diagnostikkmodus

1. Trykk på NØDSTOPP-knappen for å slå av strømmen. Se Nødstoppknapp (side 17).
2. Koble fra de diagnostiske shuntkoblingene.
3. Skyv den festede hetten på de to diagnostiske shuntkoblingene.
4. Trekk NØDSTOPPEN opp for å slå på strømmen.

Meldinger for håndholdt fjernkontroll (bare EH-modeller)

Melding som vises	Beskrivelse
ASSOC PENDING	Forbindelse ennå ikke opprettet.
ASSOC ACTIVE	Forsøk på å opprette forbindelse pågår.
POWER UP BASE	Slår på strøm til baseenhet.
ASSOC PASS	Forsøk på å opprette forbindelse var vellykket.
ASSOC EXIT	Avslutter forbindelsesmodus
ASSOC FAIL	Forbindelsesforsøket mislyktes.
PRESS STORE	Trykk på STORE-knappen.
ALL STORE	Lagrer alle angitte verdier i gjeldende arbeidsminne.
OPTION STORE	Lagrer gjeldende innstillinger for tilleggsutstyr i gjeldende arbeidsminne.
BELT STORE	Lagrer gjeldende innstillinger for gulv i gjeldende arbeidsminne.
PRESET 1 STORE	Lagrer gjeldende forhåndsinnstilling 1 i gjeldende arbeidsminne.
PRESET 2 STORE	Lagrer gjeldende forhåndsinnstilling 2 i gjeldende arbeidsminne.
PRESET 3 STORE	Lagrer gjeldende forhåndsinnstilling 3 i gjeldende arbeidsminne.
WAITING FOR BASE	Fjernkontrollen venter på svar fra baseenheten.
HOPPER UP	Fjernkontrollen sender en kommando om å heve beholderen.
HOPPER DOWN	Fjernkontrollen sender en kommando om senke beholderen.
PROPASS REV XX	Produkt som systemet er innstilt til å kontrollere.
MH400 REV XX	Produkt som systemet er innstilt til å kontrollere.
BAT XX% Batteri X.X V	Gjenværende batterilevetid i prosent. Gjenværende batterilevetid i spenning.
CHANNEL X	Kanal i GHz som for øyeblikket brukes av systemet.
HH ID XXXXXX	Identiteten til den håndholdte fjernkontrollen
BASE ID XXXXXX	Identiteten til baseenheten
FLR XX% OPT XX%	Gjeldende gulvhastighet i prosent. Gjeldende hastighet på tilleggsutstyr i prosent.
FLRS XX% OPTS XX%	Viser lagret regelmessig gulvhastighet og hastighet for tilleggsutstyr med 0 % kommando til utgangen, slik at operatøren kan bestemme om gjeldende innstilling skal brukes eller endres.
FLR OFF (Gulv av) OPT OFF ((Tilleggsutstyr av)	Viser statusen til gulvet og tilleggsutstyret når de er av.
SERVICE ACTIVE (Aktiv tjeneste)	Tjenesteverktøyet er aktivt.
SERVICE NO APP (Tjeneste ingen app)	Tjenesten kan ikke kjøre en gyldig applikasjon.

Notat:

Notat:

Personvernerklæring for EØS/Storbritannia

Toros bruk av dine personopplysninger

Toro Company («Toro») respekterer ditt personvern. Når du kjøper produktene våre, kan vi samle inn visse personopplysninger om deg, enten direkte fra deg eller gjennom ditt lokale Toro-selskap eller -forhandler. Toro bruker disse opplysningene for å oppfylle kontraktsmessige forpliktelser – f.eks. for å registrere garantikrav, behandle garantikrav og kontakte deg ved en eventuell produkttilbakekalling – og for legitime bedriftsformål – f.eks. for å måle kundetilfredshet, forbedre produktene våre eller gi deg produktinformasjon som kan være av interesse. Toro kan dele din informasjon med Toros datterselskaper, undergrupper, forhandlere eller andre forretningspartnere i forbindelse med disse aktivitetene. Vi kan også videreformidle personopplysninger når dette er påkrevd ved lov eller i forbindelse med salg, kjøp eller fusjon av en bedrift. Vi vil aldri selge dine personopplysninger til andre selskaper for markedsføringsformål.

Oppbevaring av personopplysninger

Toro vil oppbevare personopplysningene dine så lenge det er relevante for de ovennevnte formålene og i samsvar med nasjonalt regelverk. Mer informasjon om hvor lenge vi oppbevarer personopplysninger kan fås ved henvendelse til legal@toro.com.

Toros forpliktelse til sikkerhet

Personopplysningene dine kan behandles i USA eller et annet land som kan ha mindre streng personvernlovgivning enn landet du bor i. Når vi overfører opplysningene dine utenfor landet du bor i, følger vi lovfestede krav om å sikre at opplysningene er beskyttet og blir behandlet på en trygg måte.

Tilgang og korrigering

Du kan ha rett til å korrigere eller gå gjennom personopplysningene dine, eller protestere på eller begrense behandlingen av opplysningene. For å gjøre dette kan du kontakte oss per e-post på legal@toro.com. Hvis du har spørsmål om måten Toro har håndtert opplysningene dine på, oppfordrer vi deg til å ta dette opp direkte med oss. Merk at europeiske innbyggere har rett til å klage til sitt nasjonale datatilsyn.

California Proposition 65-advarsel

Hva er denne advarselen?

Du kan se et produkt for salg som har følgende advarselsmerke:

ADVARSEL: Kreftfremkallende og skadelig for forplantningsevnen – www.p65Warnings.ca.gov.

Hva er Prop 65?

Prop 65 gjelder for enhver virksomhet som har drift i California, selger produkter i California eller som lager produkter som kan selges i eller fraktes inn i California. Det pålegger at Californias guvernør fører og offentliggjør en liste over kjemikalier som det er kjent at kan forårsake kreft, fosterskader og/eller annen forplantningsskade. Listen, som oppdateres hvert år, inkluderer hundrevis av kjemikalier som brukes i mange dagligvarer. Formålet med Prop 65 er å informere offentligheten om disse kjemikaliene, og hvor utsatt man er for dem.

Prop 65 forbyr ikke salget av produkter som inneholder disse kjemikaliene, men krever i stedet advarsler på produktene, på produktemballasjen eller i litteraturen som følger med produktet. Videre betyr ikke en Prop 65-advarsel at et produkt ikke oppfyller produktsikkerhetsstandarder eller -krav. Faktisk har Californias myndigheter gjort det klart at en Prop 65-advarsel «ikke er det samme som en regulatorisk uttalelse om hvorvidt et produkt er 'trygt' eller 'utrygt'». Mange av disse kjemikaliene er blitt benyttet i produkter som har vært i daglig bruk i årevis, uten noen dokumenterte skadevirkninger. Hvis du ønsker mer informasjon, gå til https://oag.ca.gov/prop65/faqs-view-all .

En Prop 65-advarsel betyr at et selskap har enten (1) vurdert eksponeringsnivået og konkludert med at det overstiger «ikke-signifikant risikonivå», eller (2) har valgt å gi en advarsel basert på at de vet at et oppført kjemisk stoff er brukt, men de har ikke vurdert eksponeringsnivået.

Gjelder denne loven overalt?

Prop 65-advarslene er kun pålagt under californisk lov. Disse advarslene kan ses over hele California, i alle slags sammenhenger, inkludert, men ikke begrenset til, restauranter, dagligvarebutikker, hoteller, skoler og sykehus samt på et bredt spekter av produkter. I tillegg fører enkelte Internett- og postordreforhandlere Prop 65-advarsler på nettsidene eller i katalogene sine.

Er Californias advarsler strengere eller mindre strenge enn de føderale reglene?

Prop 65-standarder er ofte strengere enn både føderale og internasjonale standarder. Det finnes forskjellige stoffer som krever en Prop 65-advarsel selv ved nivåer som er mye lavere enn grensene satt føderalt. For eksempel er Prop 65-standarden for advarsler om bly 0,5 µg/dag, noe som er godt under føderale og internasjonale nivåer.

Hvorfor har ikke alle lignende produkter en slik advarsel?

- Produkter som selges i California, trenger en Prop 65-merking, mens lignende produkter som selges andre steder, ikke trenger det.
- Et selskap som er involvert i en Prop 65-rettssak, og som kommer til et forlik, kan bli påkrevd å ha Prop 65-advarsler på produktene sine. Men andre selskaper som lager lignende produkter, blir ikke nødvendigvis pålagt det samme.
- Håndhevelsen av Prop 65 er ikke helt konsekvent.
- Selskaper kan velge å ikke gi advarsler, fordi de har konkludert med at det ikke er nødvendig for dem å gjøre dette under Prop 65. Det at et produkt ikke har en advarsel, betyr ikke at produktet er fri for de oppførte kjemikaliene på lignende nivå.

Hvorfor har Toro inkludert en slik advarsel?

Toro har valgt å gi forbrukere så mye informasjon som mulig, slik at de kan ta informerte beslutninger om produktene de kjøper og bruker. Toro gir advarsler i enkelte tilfeller hvor vi vet at én eller flere oppførte kjemikalier er brukt, uten å ha evaluert eksponeringsnivået, siden ikke alle oppgitte kjemikalier har en bestemt pålagt eksponeringsgrense. Selv om eksponeringen fra Toro-produkter kan være ubetydelig eller godt innenfor «ikke-signifikant risiko»-nivået, har Toro valgt å gi Prop 65-advarsler på en føre-var-basis. I tillegg kan Toro risikere å bli saksøkt av delstaten California eller private parter som ønsker at Prop 65 skal håndheves, og bli ilagt dyre bøter, hvis vi ikke gir slike advarsler.

Toro-garantien

Hvert andre år eller 1500 timer begrenset garanti

Betingelser og inkluderte produkter

Toro Company og datterselskapet Toro Warranty Company, i henhold til en avtale mellom dem, garanterer i fellesskap at ditt kommersielle Toro-produkt («produktet») er uten feil i materialer eller håndverk i to år eller 1500 driftstimer*, avhengig av hva som inntreffer først. Denne garantien gjelder alle produkter, med unntak av luftemaskiner (se separate garantierklæringer for disse produktene). Der det finnes berettigede forhold, vil vi reparere produktet uten ekstra kostnad for deg, inkludert diagnose, arbeid, deler og transport. Denne garantien tar effekt på den dato som produktet leveres til kunden.
* Produkt utstyrt med timeteller.

Instruksjoner for å innhente garantitjenester

Du er ansvarlig for å underrette distributøren eller den autoriserte forhandleren av kommersielle produkter om hvem du kjøpte produktet av, straks du tror at det foreligger et berettiget forhold. Hvis du trenger hjelp med å finne en distributør eller autorisert forhandler av kommersielle produkter, eller hvis du har spørsmål ang. dine garantirettigheter eller ansvar, kan du kontakte:

Toros serviceavdeling for kommersielle produkter
Toro Warranty Company
8111 Lyndale Avenue South
Bloomington, MN 55420-1196, USA

+1-952-888-8801 eller +1-800-952-2740
E-post: commercial.warranty@toro.com

Eierens ansvar

Som eier av produktet, er du ansvarlig for nødvendig vedlikehold og justeringer som beskrives i *brukerhåndboken*. Reparasjoner av produktproblemer forårsaket av at man ikke har utført nødvendig vedlikehold og justeringer dekkes ikke av denne garantien.

Elementer og betingelser som ikke inkluderes

Ikke all produktsvikt eller feilfunksjon som finner sted i løpet av garantiperioden, er et resultat av defekter i materialene eller håndverket. Denne garantien dekker ikke følgende:

- Produktsvikt, som er et resultat av at man ikke har brukt originale Toro-deler ved utskiftninger, eller fra installering og bruk av tilleggsutstyr eller endret tilbehør som ikke kommer fra Toro.
- Produktsvikt som er et resultat av at man ikke har utført anbefalt vedlikehold og/eller justeringer.
- Produktsvikt som er et resultat av at man har brukt produktet på en grov, uaktsom eller uforsiktig måte.
- Deler som er forbruksdeler gjennom bruk og som ikke er defekte. Eksempler på deler som anses som forbruksdeler, eller som brukes opp, under normal drift av produktet er, men er ikke begrenset til, bremseklosser og bremsebelegg, clutchbelegg, knivblad, spoler, valser og lagre (tettet eller smurt), motstål, tennplugger, styrehjul og lagre, dekk, filtre, remmer og enkelte sprøytedeler som diafragma, munnstykker og kontrollventiler.
- Feil forårsaket av utenforliggende krefter, inkludert, men ikke begrenset til, vær, lagringsprosedyre, kontaminering, eller bruk av ikke-godkjent drivstoff, kjølevæsker, smøremidler, tilsetningsstoffer, gjødsel, vann eller kjemikalier.
- Feil eller ytelsesproblemer på grunn av drivstoffbruk (f.eks. bensin, diesel eller biodiesel) som ikke samsvarer med de respektive bransjestandardene.
- Normal støy, vibrasjon, slitasje og forringelse. «Vanlig slitasje» inkluderer, men er ikke begrenset til, skade på seter pga. slitasje eller slipevirkning, slitte, lakkerte overflater og oppskrapte merker eller vinduer.

Deler

Deler som skal skiftes ut som en del av nødvendig vedlikehold er garantert for perioden opp til tidspunktet for utskiftingen av delen. Deler som skiftes ut under garantien dekkes i gyldighetsperioden for garantien til originalproduktet og blir Toros eiendom. Toro vil ta den siste avgjørelsen om å reparere eventuelle eksisterende deler eller montere eller erstatte den. Toro kan bruke fabrikkreparerte deler for garantireparasjoner.

Garanti for dypsyklus- og litiumionbatterier

Dypsyklus- og litium-ion-batterier har et begrenset antall kilowattimer de kan levere i løpet av levetiden. Bruks-, lade- og vedlikeholdsteknikker kan forlenge eller forkorte den totale levetiden til batteriet. Etter hvert som batteriene i dette produktet brukes, vil mengden med faktisk arbeid mellom ladeintervallene sakte men sikkert minske til batteriet er helt brukt opp. Utskifting av oppbrukte batterier, på grunn av normalt forbruk, er produkteiers ansvar.
Merk: (kun for litiumionbatteri) proratabasis etter to år. Se batterigarantien for mer informasjon.

Livstidsgaranti for veivaksel (kun ProStripe 02657-modell)

Prostripe som er utstyrt med en original Toro-friksjonsskive og veivakselsikker knivbremsclutch (integrert knivbremsclutch (BBC) + friksjonsskivesammenstilling) som originalutstyr, og som brukes av den opprinnelige kjøperen i samsvar med anbefalte drifts- og vedlikeholdsprosedyrer, er dekket av en livstidsgaranti mot bøying av motorveivakselen. Maskiner utstyrt med spennskiver, knivbremsclutch (BBC)-enheter og andre slike enheter er ikke dekket av livstidsgarantien for veivaksel.

Vedlikehold foretas for eierens regning

Trimming av motor, smøring, rengjøring og lakkering, utskifting av filtre, kjølevæske og utføring av anbefalt vedlikehold, er noen av de normale tjenestene som Toro-produkter forutsetter må foretas for eiers regning.

Generelle betingelser

Reparasjon av en autorisert Toro-distributør eller -forhandler er ditt eneste rettsmiddel under denne garantien.

Verken Toro Company eller Toro Warranty Company er ansvarlig for indirekte, tilfeldige eller betingede skader i forbindelse med bruk av Toro-produkter som dekkes av denne garantien, inkludert eventuelle kostnader eller utgifter forbundet med bruk av reserveutstyr eller -tjenester i perioder med feilfunksjon og ikke-bruk (innenfor rimelighetens grenser) i påvente av at reparasjoner skal foretas under denne garantien. Bortsett fra utslippsgarantien som det vises til nedenfor, hvis den gjelder, er det ingen andre uttrykkelige garantier. Alle impliserte garantier om salgbarhet og egnethet til bruk er begrenset til varigheten av denne uttrykkelig garantien.

Noen stater tillater ikke utelatelse av tilfeldige eller betingede skader eller begrensninger for hvor lenge en implisert garanti skal vare. Ovennevnte utelatelser og begrensninger gjelder derfor kanskje ikke for deg. Denne garantien gir deg spesielle rettigheter i henhold til loven, og du kan kanskje også ha andre rettigheter som varierer fra stat til stat.

Merknad vedrørende utslippsgaranti

Systemet for utslippskontroll på ditt produkt dekkes kanskje av en separat garanti hvor kravene er fastsatt av det amerikanske miljøforvaltningsorganet EPA (EPA = Environmental Protection Agency) og/eller bilprodusentgruppen CARB (CARB = California Air Resources Board). Timebegrensningen som fastsettes ovenfor gjelder ikke for garantien for systemer for utslippskontroll. Se erklæringen om garantien for motorutslippskontroll i brukerhåndboken eller i dokumentasjonen fra motorprodusenten.

Land andre enn USA og Canada

Kunder som har kjøpt Toro-produkter som er eksportert fra USA eller Canada bør ta kontakt med sin Toro-distributør (forhandler) for å få garantipoliser for ditt land, din provins eller din delstat. Hvis du av noen grunn er misfornøyd med din forhandlers tjenester eller har vanskeligheter med å skaffe deg informasjon om garantien, ta kontakt med et lokalt autorisert servicesenter.

374-0253 Rev F