Form No. 3414-770 Rev C

TORO®

Count on it.

Gebruikershandleiding

MH-400SH2 en MH-400EH2 materiaalverwerker

Modelnr.: 44931—Serienr.: 316000001 en hoger
Modelnr.: 44954—Serienr.: 316000001 en hoger

Registreer uw product op www.Toro.com.
Vertaling van de oorspronkelijke tekst (NL)

CE

3414-770 c

Dit product voldoet aan alle relevante Europese richtlijnen, zie voor details de aparte product-specifieke conformiteitsverklaring.

Elektromagnetische compatibiliteit

Nationaal: Dit hulpmiddel voldoet aan de FCC rules Part 15. Het gebruik is onderworpen aan de volgende voorwaarden: (1) De machine mag geen schadelijke interferentie veroorzaken en (2) deze machine moet elke interferentie accepteren die kan worden ontvangen, waaronder interferentie die ongewenste werking van de machine kan veroorzaken.

Dit apparaat genereert en gebruikt radiofrequentie-energie en als het niet op de juiste wijze wordt geïnstalleerd en gebruikt, dat wil zeggen conform de instructies van de fabrikant, kan het interferentie veroorzaken voor de ontvangst van radio en televisie. Het is op type getest en geconstateerd is dat het in overeenstemming is met de grenzen voor een FCC klasse B computerapparaat in overeenstemming met de specificaties in Subpart J van Part 15 van de FCC Rules, die bestemd zijn voor het bieden van redelijke bescherming tegen dergelijke interferentie in een thuisinstallatie. Er is echter geen garantie dat in een specifieke installatie geen interferentie op zal treden. Als dit apparaat interferentie veroorzaakt in de ontvangst van radio en televisie, hetgeen kan worden bepaald door het apparaat aan en uit te zetten, wordt de gebruiker aangemoedigd om de interferentie te corrigeren door het nemen van een van de volgende maatregelen:Richt de ontvangstantenne opnieuw, verplaats de afstandsbediening-ontvanger ten opzichte van de radio-/tv-antenne of sluit de controller aan op een ander stopcontact, zodat de controller en de radio/tv op verschillende vertakte circuits werken.Indien nodig moet de gebruiker de dealer of een ervaren radio-/televisiemonteur raadplegen voor aanvullende suggesties.De gebruiker vindt wellicht het volgende boekje, opgesteld door de Federal Communications Commission, nuttig: 'How to Identify and Resolve Radio-TV Interference Problems'. Dit boekje is verkrijgbaar bij de U.S. Government Printing Office, Washington, DC 20402. Voorraadnr. 004-000-00345-4.

FCC ID: W7OMRF24J40MDME-BASE, OA3MRF24J40MA-HANDHELD

IC: 7693A-24J40MDME-BASE, 7693A-24J40MA-HANDHELD

Het gebruik is onderworpen aan de volgende voorwaarden: (1) Dit apparaat mag geen interferentie veroorzaken en (2) dit apparaat moet interferentie accepteren, waaronder interferentie die ongewenste werking van het apparaat kan veroorzaken.

Japan certificaat elektromagnetische compatibiliteit

Afstands-bediening:	R 204-520022
RF2CAN:	R 204-520297

Mexico certificaat elektromagnetische compatibiliteit

Afstands-bediening:	IFETEL : RCPMIMR15-2209
RF2CAN:	IFETEL : RCPMIMR15-0142

Korea certificaat elektromagnetische compatibiliteit(sticker geleverd in afzonderlijke set)

Afstands-bediening:	MSIP-CRM-TZQ-LGHH 해당 무선설비는 전파혼신 가능성이 있으므로 인명안전과 관련된 서비스는 할 수 없음
RF2CAN:	MSIP-CRM-TZQ-MRF-E MSIP-CRM-TZQ-RF2CAN 해당 무선설비는 전파혼신 가능성이 있으므로 인명안전과 관련된 서비스는 할 수 없음

Singapore certificaat elektromagnetische compatibiliteit

Afstands-bediening:	TWM-240004_IDA_N4020-15
RF2CAN:	TWM-240005_IDA_N4024-15

Marokko certificaat elektromagnetische compatibiliteit

AGREE PAR L'ANRT MAROC

Numero d'agrement:	MR 14079 ANRT 2017
Delivre d'agrement:	29/05/2017

⚠ WAARSCHUWING

CALIFORNIË
Proposition 65 Waarschuwing

Gebruik van dit product kan leiden tot blootstelling aan chemische stoffen waarvan de Staat Californië weet dat ze kanker, geboorteafwijkingen en andere schade aan het voortplantingssysteem veroorzaken.

Inleiding

Deze machine is bedoeld voor gebruik door professionele bestuurders en voor commerciële toepassingen. Hij is voornamelijk ontworpen om onder verschillende vochtigheidsomstandigheden materiaal te transporteren, te doseren en te verspreiden zonder dat de verspreiding belemmerd wordt of drastisch aangetast. Dit product gebruiken voor andere doeleinden dan het bedoelde gebruik kan gevaarlijk zijn voor u of voor omstanders.

Ga naar www.Toro.com voor documentatie over productveiligheid en bedieningsinstructies, informatie over accessoires, hulp bij het vinden van een dealer of om uw product te registreren.

Als u service, originele Toro onderdelen of aanvullende informatie nodig hebt, kunt u contact opnemen met een erkende servicedealer of met de klantenservice

© 2019—The Toro® Company
8111 Lyndale Avenue South
Bloomington, MN 55420

U kunt contact met ons opnemen op www.Toro.com.
Gedrukt in de VS
Alle rechten voorbehouden

van Toro. U dient hierbij altijd het modelnummer en het serienummer van het product te vermelden. De locatie van het plaatje met het modelnummer en het serienummer van het product is aangegeven op Figuur 1. U kunt de nummers noteren in de ruimte hieronder.

Belangrijk: **U kunt met uw mobiel apparaat de QR-code (indien aanwezig) op het plaatje met het serienummer scannen om toegang te krijgen tot de garantie, onderdelen en andere productinformatie.**

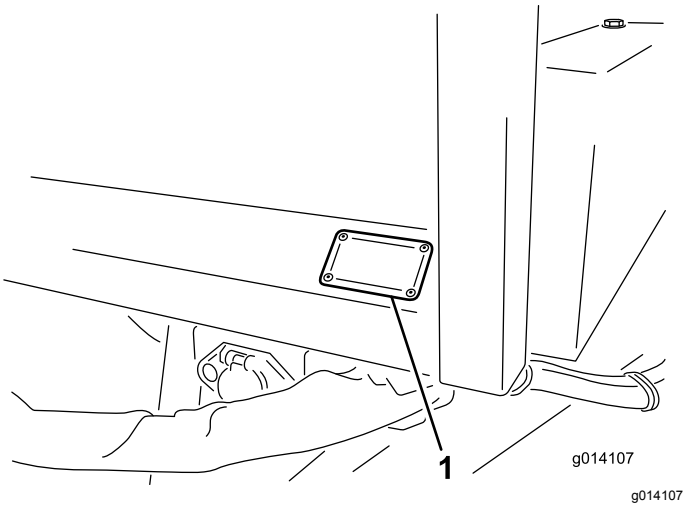

Figuur 1

1. Plaats van modelnummer en serienummer

Modelnr.: _____

Serienr.: _____

Er worden in deze handleiding een aantal mogelijke gevaren en een aantal veiligheidsberichten genoemd met de volgende veiligheidssymbolen (Figuur 2), die duiden op een gevaarlijke situatie die zwaar lichamelijk letsel of de dood tot gevolg kan hebben als u de veiligheidsvoorschriften niet in acht neemt.

g000502

Figuur 2

Veiligheidssymbool

Er worden in deze handleiding twee woorden gebruikt om uw aandacht op bijzondere informatie te vestigen. **Belangrijk** attendeert u op bijzondere technische informatie en **Opmerking** duidt algemene informatie aan die bijzondere aandacht verdient.

Inhoud

Veiligheid 4
Algemene veiligheid 4
Veiligheids- en instructiestickers 5
Montage 9
1 De trekhaak monteren 10
2 De gewichtsbehuizing monteren 10
3 De spiegel afstellen 11
4 De hydrauliek aansluiten op het trekvoertuig 11
5 De bedrading voor het trekvoertuig monteren 12
6 De remonderdelen van het trekvoertuig monteren 13
7 De elektrische remmen instellen 15
8 Het bedieningspaneel monteren (uitsluitend model 44954) 15
9 De montagebeugel van de draadloze EH-bediening op het trekvoertuig monteren (alleen model 44954) 16
Algemeen overzicht van de machine 17
Bedieningsorganen 17
Specificaties 18
Werktuigen/accessoires 18
Voor gebruik 19
Veiligheidsinstructies voorafgaand aan het werk 19
De machine aansluiten op het trekvoertuig 19
Materiaal laden 21
Tijdens gebruik 21
Veiligheid tijdens het werk 21
Veiligheid op hellingen 22
De machine in-/uitschakelen 23
De hydraulische regelkleppen bedienen op SH-modellen 23
De hydraulische regelkleppen en opties bedienen op EH-modellen 24
De lopende band en optie gebruiken 32
De voorinstellingsknoppen 1, 2 en 3 instellen 35
Een vooringestelde modus gebruiken 35
Materiaal lossen 35
De dubbele spinner gebruiken 36
De dwarstransporteur/zwenset instellen 41
De dwarstransporteur gebruiken 43
De zwenkset gebruiken 44
Na gebruik 45
Veiligheid na het werk 45
De machine loskoppelen van het trekvoertuig 45
Onderhoud 46
Veiligheid bij onderhoud 46
Vooronderhoudsprocedures 46
Smering 46
Veiligheidscontroles 47
Hydraulisch systeem 48

Banden verwisselen 48
De sporing van de lopende band aanpassen 49
De spanning van de lopende band aanpassen 50
De spanning van de lopende band aanpassen 50
De aandrijfketting van de lopende band afstellen 52
Onderhoud van de elektrische remmen 53
Stalling 54
Problemen, oorzaak en remedie 55
Storingcodes controleren (alleen bij EH-modellen)..... 55
Berichten van het bedieningspaneel (alleen voor EH-modellen)..... 57

Veiligheid

Algemene veiligheid

Dit product kan lichamelijk letsel veroorzaken. Volg altijd alle veiligheidsinstructies op om ernstig letsel te voorkomen.

- Lees deze *Gebruikershandleiding* en zorg ervoor dat u deze begrijpt voordat u deze machine in gebruik neemt. Zorg dat alle gebruikers van dit product weten hoe ze het dienen te gebruiken en dat ze de waarschuwingen begrijpen.
- Houd handen en voeten uit de buurt van de bewegende onderdelen van de machine.
- Gebruik de machine enkel als de nodige schermen en andere beveiligingsmiddelen aanwezig zijn en naar behoren werken.
- Blijf met een rijdende machine steeds uit de buurt van omstanders.
- Laat geen kinderen het werkgebied betreden. Laat kinderen nooit de machine bedienen.
- Parkeer de machine op een horizontaal vlak, stel de parkeerrem in werking, zet de motor van de tractie-eenheid af, verwijder het contactsleuteltje en wacht totdat alle bewegende onderdelen tot stilstand zijn gekomen voordat u onderhoud uitvoert aan de machine of materiaal verwijdert dat vast is komen te zitten.

Onjuist gebruik of onderhoud van deze machine kan letsel tot gevolg hebben. Om het risico op letsel te verkleinen, dient u zich aan de volgende veiligheidsinstructies te houden en altijd op het veiligheidssymbool ⚠ te letten, dat betekent Voorzichtig, Waarschuwing of Gevaar – instructie voor persoonlijke veiligheid. Niet-naleving van deze instructies kan leiden tot lichamelijk of dodelijk letsel.

Veiligheids- en instructiestickers

Veiligheidsstickers en veiligheidsinstructies zijn gemakkelijk zichtbaar voor de bestuurder en bevinden zich bij plaatsen waar gevaar kan ontstaan. Vervang alle beschadigde of ontbrekende stickers.

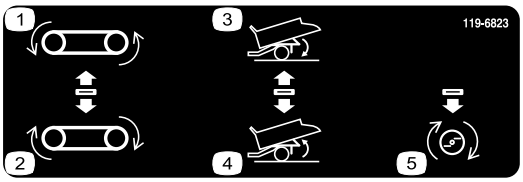

decal119-6823

119-6823

Uitsluitend SH-modellen

1. Richting lopende band omdraaien
2. Lopende band vooruit draaien
3. Hopper omlaag
4. Hopper omhoog
5. Optie aan

decal93-9899

93-9899

1. Ledematen kunnen bekneld raken – Monteer de vergrendeling van de cilinder.

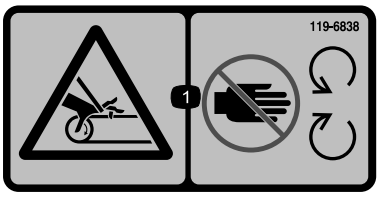

decal119-6838

119-6838

1. Risico om gegrepen te worden, riem – Blijf op afstand van bewegende delen; zorg dat alle beschermende delen op hun plaats zijn.

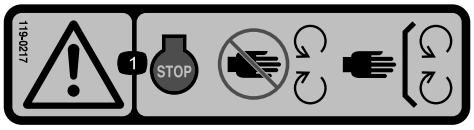

decal119-0217

119-0217

1. Waarschuwing – Stop de motor; blijf op een veilige afstand van bewegende onderdelen; laat alle beschermkappen op hun plaats.

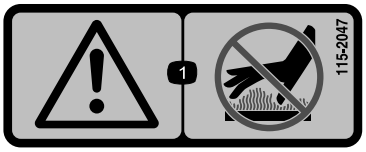

decal115-2047

115-2047

1. Waarschuwing – Raak het hete oppervlak niet aan.

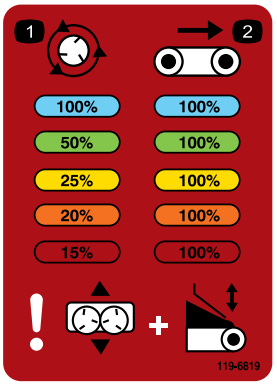

decal119-6819

119-6819

1. Percentage spinnersnelheid
2. Percentage snelheid lopende band

decal93-9852

93-9852

1. Waarschuwing – Lees de *Gebruikershandleiding*.
2. Ledematen kunnen bekneld raken – Monteer de vergrendeling van de cilinder.

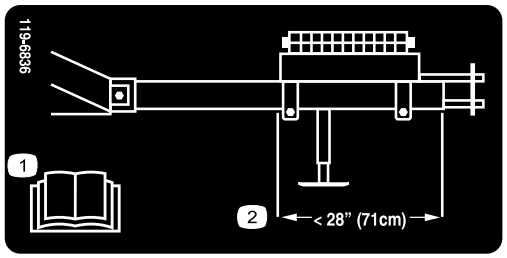

decal119-6836

119-6836

1. Lees de *Gebruikershandleiding*.
2. Plaats het gewicht zo dat de achterkant van de gewichtsbehuizing zich op 71 cm van de voorzijde van de trekhaakbuis.

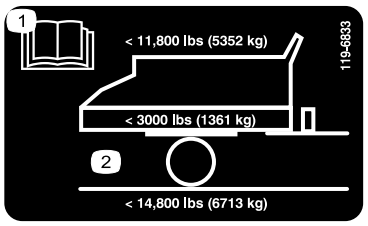

decal119-6833

119-6833

1. Lees de *Gebruikershandleiding*.
2. Maximaal laadgewicht 5352 kg, gewicht voertuig 1361 kg, maximaal toelaatbaar totaalgewicht van voertuig 6713 kg.

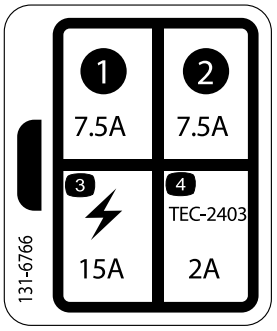

decal131-6766

131-6766

Uitsluitend model 44954

1. 7,5 A
2. 7,5 A
3. Elektrisch accessoire – 15 A
4. TEC-2403 – 2 A

decal119-6806

119-6806

1. Waarschuwing – Lees de *Gebruikershandleiding*.
2. Waarschuwing – Gebruikers dienen een opleiding te krijgen voordat ze de machine gaan bedienen.
3. Machine kan voorwerpen uitwerpen – Houd omstanders uit de buurt.
4. Waarschuwing – Schakel de motor uit, verwijder het sleuteltje en lees de *Gebruikershandleiding* voordat u onderhoudswerkzaamheden uitvoert.
5. Waarschuwing – Het is niet toegestaan passagiers te vervoeren.
6. Waarschuwing – Blijf op afstand van bewegende delen; zorg dat alle beschermende delen op hun plaats zijn.

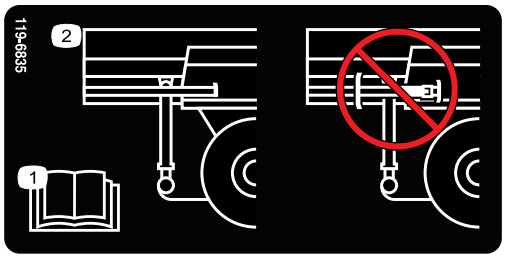

decal119-6835

119-6835

1. Lees de *Gebruikershandleiding*.
2. Krik niet opbergen op achterste kriksteun.

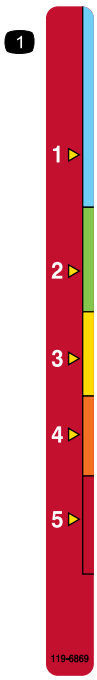

decal119-6869

119-6869

1. Hoogte-instelling achterlaadklep

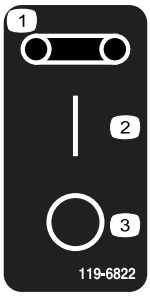

decal119-6822

119-6822

Uitsluitend model 44931

1. Riem
2. Aan
3. Uit

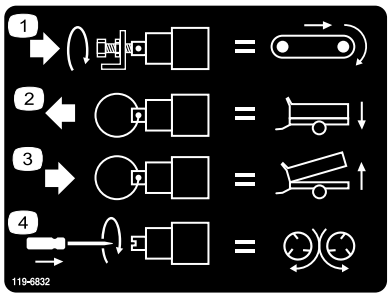

decal119-6832

119-6832

Uitsluitend model 44954

1. Snelheid lopende band instellen
2. Hopper omlaagbrengen
3. Hopper omhoogbrengen
4. Spinnersnelheid aanpassen

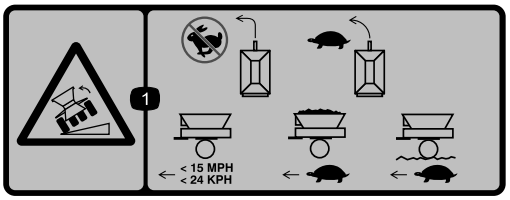

decal119-6812

119-6812

1. Kantelgevaar – Rijd niet te snel in een bocht; matig uw snelheid in bochten; rijd niet sneller dan 24 km/u als de hopper leeg is; matig uw snelheid als de hopper geladen is; matig uw snelheid als u over ruw terrein rijdt.

---

decal119-6863

119-6863

1. Trek een geladen hopper in de omlaag gebrachte stand; trek geen omlaag gebrachte hopper met een bevestigde spinner in de omlaag gebrachte stand.
2. Als de spinner bevestigd en in bedrijf is, moet u de geladen hopper in de middelste stand trekken.
3. Trek een lege hopper in de omhoog gebrachte stand: trek een lege hopper met een bevestigde spinner in de omhoog gebrachte stand; trek geen geladen hopper met een bevestigde spinner in de omhoog gebrachte stand.

Montage

Losse onderdelen

Gebruik onderstaande lijst om te controleren of alle onderdelen zijn geleverd.

Procedure	Omschrijving	Hoeveel-heid	Gebruik
1	Bout (1" x 6½") Borgmoer (1")	2 2	Trekhaak monteren.
2	Geen onderdelen vereist	–	De gewichtsbehuizing monteren.
3	Geen onderdelen vereist	–	De spiegel afstellen.
4	Geen onderdelen vereist	–	De hydrauliek aansluiten op het trekvoertuig..
5	SH-bedieningspaneel (model 44931) SH-kabelboom (model 44931) EH-kabelboom (model 44954) Beugel (Model 44954) Bout (5/16" x 1") - model 44954 Moer (5/16") - model 44954 Bout (¼" x 1") - model 44954 Moer (¼") - model 44954	1 1 1 1 2 2 2 2	De bedrading voor het trekvoertuig monteren.
6	Voetregelaar Remregelaar Kabelboom Stekkerhouder Schroef (5/16" x 1") Moer (5/16") Kabelsplitters Kabelbinder Bout (nr. 10 x ⅞") Moer (nr. 10) Slangklem	1 1 1 1 4 4 6 10 2 2 1	De remonderdelen van het trekvoertuig monteren.
7	Geen onderdelen vereist	–	De elektrische remmen instellen.
8	Bedieningspaneel AA-batterijen Magnetische beugel Schroeven, smal	1 4 1 6	Het bedieningspaneel monteren (uitsluitend model 44954).
9	Montagebeugelconstructie Steunplaat Flenskopbout (5/16" x 1½") Flensborgmoer (5/16)	1 1 4 4	De montagebeugel van de draadloze EH-bediening op het trekvoertuig monteren (alleen model 44954).

Instructiemateriaal en aanvullende onderdelen

Omschrijving	Hoeveel-heid	Gebruik
Gebruikershandleiding	1	Lees de handleiding voordat u de machine gebruikt.
Conformiteitsverklaring	1	De Conformiteitsverklaring dient als EU-certificatie.
Bevestigingsklemmen	2	Gebruiken om werktuigen te bevestigen.

Opmerking: Bepaal vanuit de normale bedieningspositie de linker- en rechterzijde van de machine.

1

De trekhaak monteren

Benodigde onderdelen voor deze stap:

2	Bout (1" x 6½")
2	Borgmoer (1")

Procedure

1. Op het spatscherm is een doos met losse onderdelen bevestigd, verwijder deze doos.
2. Haal de achterste steunpoot uit de transportstand en plaats deze in de stand omlaag.
3. Haal de trekhaak uit de transportstand door beide banden door te snijden waarmee de trekhaak aan het spatscherm is bevestigd ((Figuur 3). Verwijder beide montagebeugels van het spatscherm en gooi deze weg.

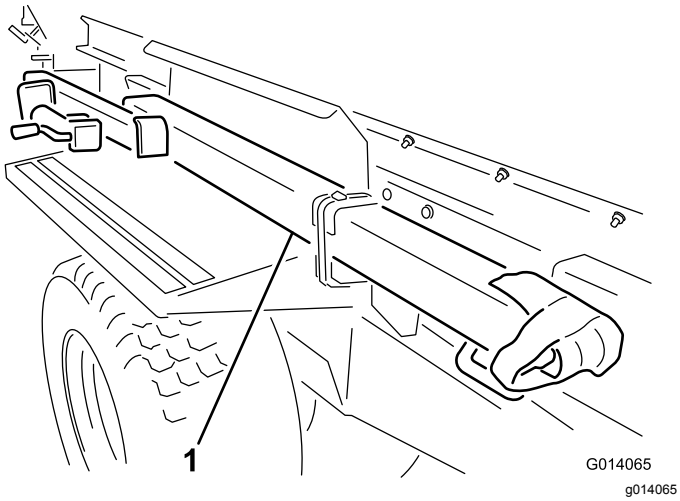

Figuur 3

1. Haal de trekhaak uit de transportstand

Opmerking: Er zijn twee mensen nodig om de trekhaakconstructie te verplaatsen.

4. Schuif de trekhaakkoppeling op zijn plaats aan de voorkant van de machine. Controleer of de montagebeugel van de krik naar buiten en naar de linkerkant wijst.
5. Plaats een bout (1" x 6½") door het frame en de trekhaakbuis en bevestig deze met een borgmoer (Figuur 4). Draai de borgmoer vast met een torsie van 976 tot 1193 N·m.
6. Plaats een bout (1" x 6½") door de bovenkant van het frame en naar beneden door de trekhaakbuis en bevestig deze met een borgmoer (Figuur 4). Draai de borgmoer vast met een torsie van 976 tot 1193 N·m.

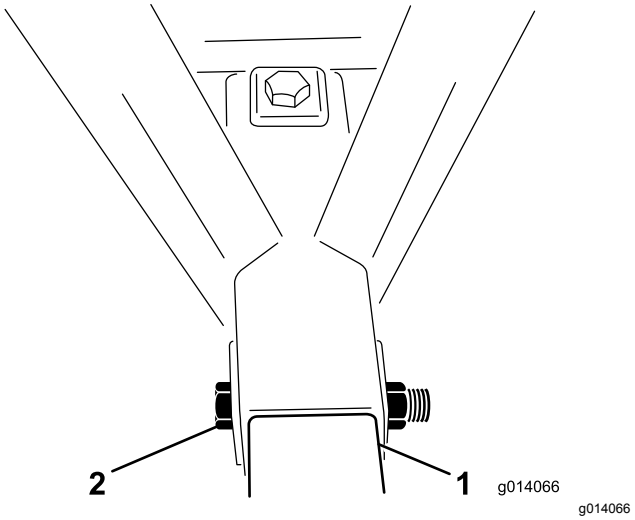

Figuur 4

1. Trekhaakbuis
2. Montagebout en moer

7. Verwijder de krik uit de achterpoot. Monteer de krik op de trekhaakbuis en plaats de pen horizontaal.

   Opmerking: Plaats de pen niet door de bovenste opening van de krik, anders kunt u de pen niet verwijderen als de gewichtsbehuizing op de trekhaak is bevestigd.

2

De gewichtsbehuizing monteren

Geen onderdelen vereist

Procedure

1. Verwijder de gewichten uit de gewichtsbehuizing.
2. Verwijder de bouten (½" x 5½") uit de montagebeugel met de gewichtsbehuizing. Gooi de montagebeugel weg (Figuur 5).

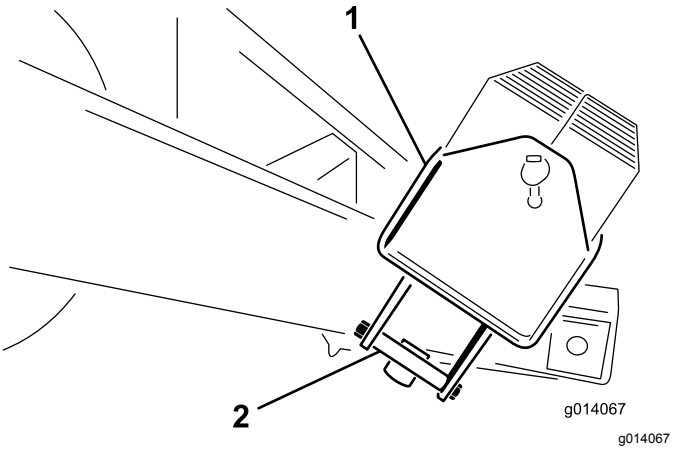

Figuur 5

1. Gewichtsbehuizing
2. Montagebeugel gewichtsbehuizing

3. Plaats de gewichtsbehuizing zo ver mogelijk naar voren op de trekhaak.
4. Monteer de gewichtsbehuizing met 2 bouten (½" x 5½") en borgmoeren aan de trekhaak. Draai de borgmoeren vast met een torsie van 91 tot 112 N·m.
5. Vul de gewichtsbehuizing met de gewichten en monteer de stang en de pen (Figuur 6).

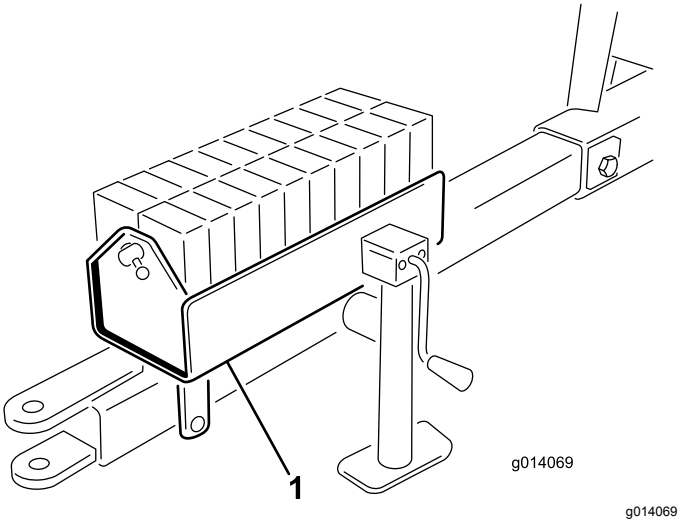

Figuur 6

1. Vul de gewichtsbehuizing

3

De spiegel afstellen

Geen onderdelen vereist

Procedure

Stel de spiegel af (Figuur 7) zodat u de binnenkant van de hopper kunt zien wanneer u zit.

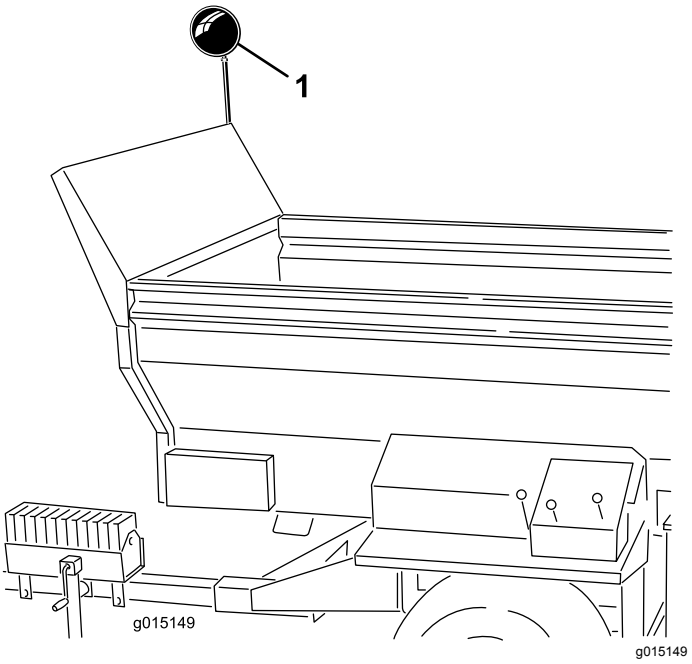

Figuur 7

1. Spiegel

4

De hydrauliek aansluiten op het trekvoertuig

Geen onderdelen vereist

Procedure

Opmerking: Het trekvoertuig moet zijn uitgerust met een open centrale hulphydrauliekklep.

Sluit de 2 hydraulische slangen van de machine aan op het trekvoertuig. Sluit gezien vanaf de voorkant van de machine de rechterslang aan op de drukkant en de linkerslang op de retourkant (Figuur 8). De retourslang is voorzien van een interne eenrichtings-afsluitklep. Er staat ook een pijl op de afsluitklep die naar het trekvoertuig moet wijzen.

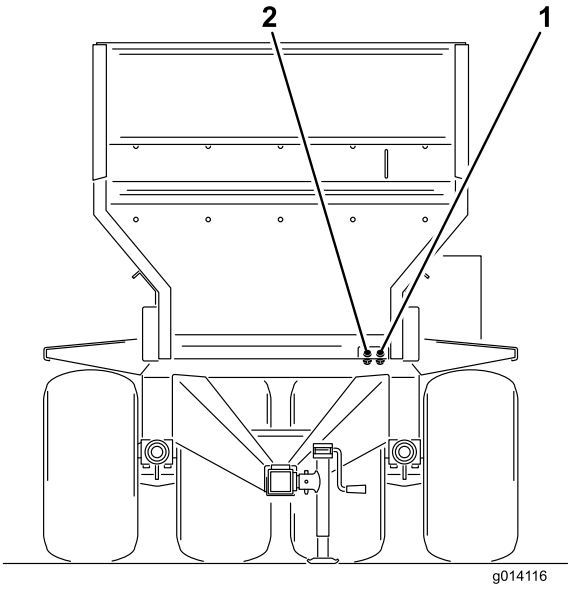

g014116

Figuur 8

1. Druk in
2. Retour uit

Belangrijk: **Laat de hydraulische slangen en de voedingskabel niet op de grond slepen als de machine in bedrijf is. Vermijd plaatsen waar deze onderdelen klem of beschadigd kunnen raken.**

5

De bedrading voor het trekvoertuig monteren

Benodigde onderdelen voor deze stap:

1	SH-bedieningspaneel (model 44931)
1	SH-kabelboom (model 44931)
1	EH-kabelboom (model 44954)
1	Beugel (Model 44954)
2	Bout (5/16" x 1") - model 44954
2	Moer (5/16") - model 44954
2	Bout (¼" x 1") - model 44954
2	Moer (¼") - model 44954

SH-modellen

1. Leid de kabelboom van de accu door het trekvoertuig en naar de accu.
2. Sluit met behulp van de meegeleverde klemmen de zekeringsdraad aan op de positieve pool en de andere draad op de aarding van de accu.
3. Bevestig de kabelboom van de SH-accu aan op de kabelboom van de solenoïdeklep die uit de bekleding van de slang steekt. De aansluiting bevindt zich bij de hydraulische slang die is aangesloten op het trekvoertuig.
4. Op SH-modellen: sluit de aan-/uit-bediening met het uiteinde met 4 tanden aan op het contactpunt op de linker voorhoek van de machine ((Figuur 9).

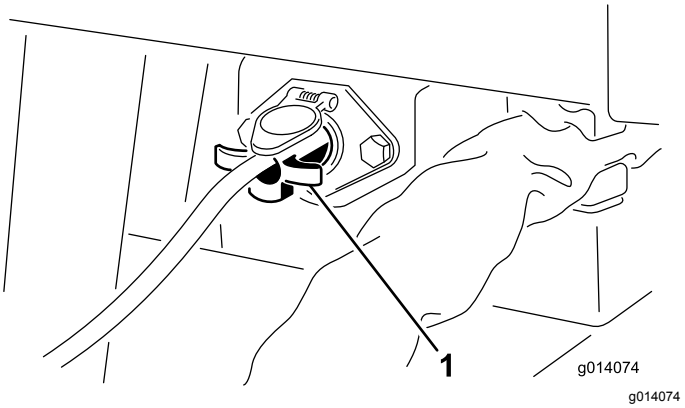

g014074

Figuur 9

1. Aan-/uit-bediening (SH-modellen)

5. Controleer of alle slangaansluitingen en kabelbomen op de juiste wijze zijn aangesloten en goed vastzitten.

   Belangrijk: **Verwijder altijd het snoer van de aan-/uit-bediening of koppel de voedingsbedrading los op het moment dat de machine en het trekvoertuig niet in gebruik zijn. Als u dit niet doet, loopt de accu van het trekvoertuig leeg.**

EH-modellen

1. Monteer de stekkerhouder met 2 bouten (5/16" x 1") en moeren aan de achterkant van het trekvoertuig.
2. Leid de connector van de kabelboom door de opening naar de houder. Schuif de beschermkous omlaag over de draad als de connector niet door de opening kan.
3. Bevestig de kabelboomhouder met 2 bouten en moeren aan de beugel (Figuur 10).
4. Sluit met behulp van de meegeleverde klemmen de zekeringsdraad aan op de positieve pool en de andere draad op de aarding van de accu.
5. Sluit de kabelboom van de basiseenheid aan op de kabelboom van het trekvoertuig (Figuur 10). De aansluiting bevindt zich bij de hydraulische slang die is aangesloten op het trekvoertuig.

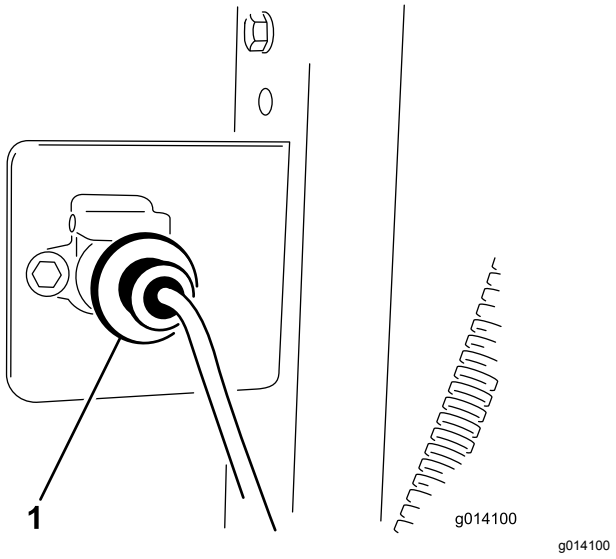

Figuur 10

1. Bedradingaansluiting

6. Controleer of alle kabelbomen op de juiste wijze zijn aangesloten en goed vastzitten.

6

De remonderdelen van het trekvoertuig monteren

Benodigde onderdelen voor deze stap:

1	Voetregelaar
1	Remregelaar
1	Kabelboom
1	Stekkerhouder
4	Schroef (5/16" x 1")
4	Moer (5/16")
6	Kabelsplitters
10	Kabelbinder
2	Bout (nr. 10 x ⅞")
2	Moer (nr. 10)
1	Slangklem

Procedure

Opmerking: Spreid de kabelboom uit op de tractor om de montagelocaties van de onderdelen van de kabelboom te bepalen. Er zijn kabelbinders bijgeleverd om overtollige eindjes kabel te bevestigen. Er zijn ook kabelkoppelingen meegeleverd om de lengte van de kabelboom te veranderen (inkorten of verlengen). Verhit de krimpverbindingen tot ze strak om de draden zitten.

Belangrijk: **Als de kabelboom verlengd wordt, dient u ervoor te zorgen dat u het juiste draadkaliber gebruikt.**

1. Monteer de stekkerhouder met 2 bouten (5/16" x 1") en moeren aan de achterkant van het trekvoertuig.
2. Leid de connector van de kabelboom door de opening naar de houder. Schuif de beschermkous omlaag over de draad als de connector niet door de opening kan.
3. Bevestig de kabelboom en de stekkerhouder met twee bouten (5/16" x 1") en moeren achteraan de stekkerhouder.
4. Leid de kabelboom langs het trekvoertuig.
5. Monteer de remregelaar op het dashboard van het trekvoertuig of het spatscherm met de 2 bouten (#10 x ⅞") en moeren (#10).

6. Gebruik de slangklem om de voetregelaar te bevestigen aan het stootkussen van het rempedaal van het trekvoertuig.
7. Sluit de kabelboom als volgt aan op de onderdelen (Figuur 11):
   A. Sluit de korte draad van de kabelboom aan op de kabelconnector van de pedaalregelaar.
   B. Sluit de lange draad van de kabelboom aan op de kabelconnector van de remregelaar.
   C. Kies een van de volgende procedures voor het aansluiten van de ringconnectorkabel,**met de zekering,** op de pluspool van de accu.
      - Als de remregelaar alleen stroom mag krijgen wanneer het trekvoertuig aan is, moet u de ringconnectorkabel, **met de zekering,** aansluiten op een vrij bijkomend aansluitpunt met een ampère van minstens 15 A. Gebruik een zekering van 10 A voor tweewielremsystemen en 15 A voor vierwielremsystemen.

        Opmerking: Mogelijk moet u de ringconnector verwijderen en een andere connector aansluiten die past op het bijkomende aansluitpunt.
      - Om ervoor te zorgen dat de remregelaar altijd van stroom wordt voorzien, sluit u de ringconnectorkabel, **met de zekering**, aan op de pluspool van de accu.

        Opmerking: Als u het trekvoertuig lange tijd gaat stallen, koppel dan de zekering af van de draadboom van de remregelaar, of koppel de draadboom af van de remregelaar. Zo voorkomt u dat de accu leegloopt.
   D. Sluit de andere draad met ringconnector, **zonder zekering**, aan op de minpool (-).

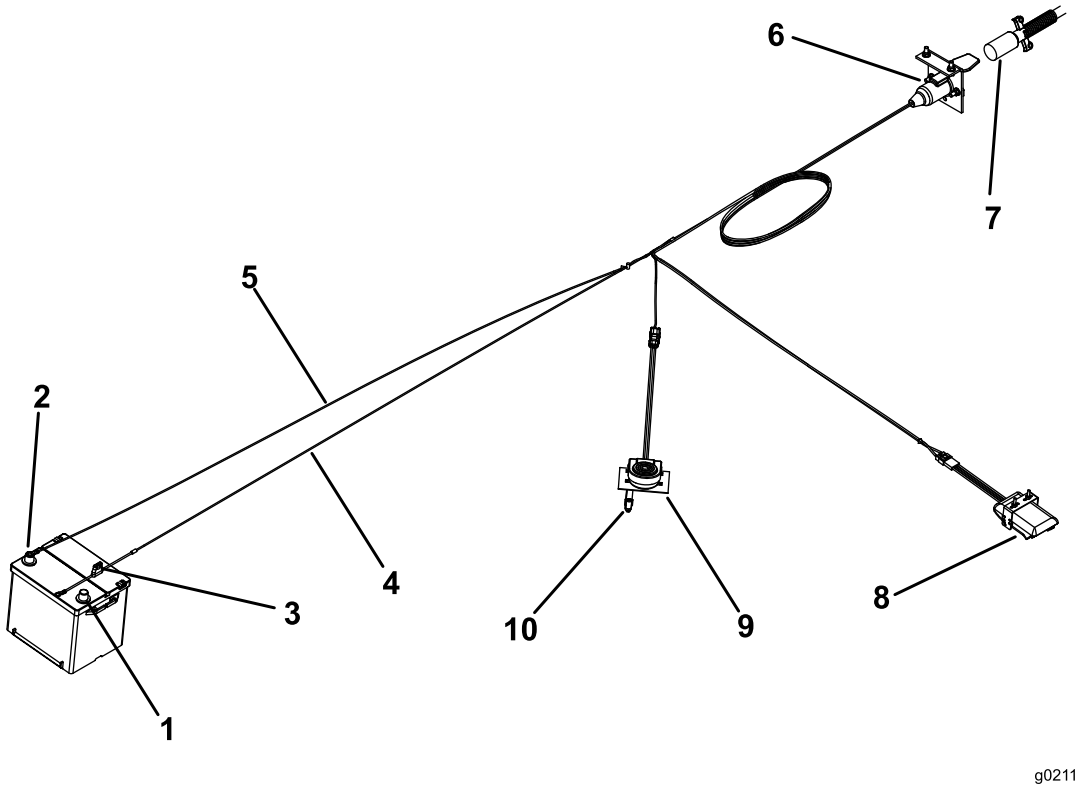

g021113

Figuur 11

1. Pluspool (+)
2. Minpool (-)
3. Zekering
4. Kabelboom (+)
5. Kabelboom (–)
6. Contrastekker
7. Stroomdraad
8. Remregelaar
9. Voetregelaar
10. Slangklem

8. Bevestig de rubberen beschermkous aan de connector en de kabelboom met een kabelbinder.
9. Bevestig alle losse draden met kabelbinders.
10. De kabelboom is voorzien van een 10 A zekering. Als u een 4-wielremset gebruikt,

vervangt u de zekering van 10 A door de bijgeleverde zekering van 15 A.

7

De elektrische remmen instellen

Geen onderdelen vereist

Procedure

Voordat u de machine voor het eerst gebruikt, moeten de elektrische remmen worden gesynchroniseerd met de remmen van het trekvoertuig zodat deze op hetzelfde moment aangrijpen.

De machine en het trekvoertuig hebben zelden de correcte ampèragestroming naar de remmagneten om comfortabel en veilig te kunnen remmen. Veranderingen in het gewicht van de lading, maar ook een ongelijkmatige output van de wisselstroomdynamo en de accu kunnen leiden tot een onstabiele stroom naar de remmagneten.

De remregelaar compenseert veranderingen in de belasting door het maximale koppel van de remmen te begrenzen. Dit gebeurt door de weerstand in de elektrische leiding van de regeling te verhogen/verlagen. Als u een aanhanger vervoert die geladen is tot de maximale capaciteit, dient de remregelaar ingesteld te zijn op maximale remming. Als u een lege of gedeeltelijk geladen aanhanger vervoert, dient de remregelaar tussen minimaal en maximaal remmen ingesteld te worden, net voordat de banden slippen als de handbediening volledig in werking wordt gesteld. Als u de elektrische remregelaar niet monteert of gebruikt, wordt te veel remkoppel ontwikkeld bij het stoppen van een aanhanger met een kleinere belasting dan de remcapaciteit.

8

Het bedieningspaneel monteren (uitsluitend model 44954)

Benodigde onderdelen voor deze stap:

1	Bedieningspaneel
4	AA-batterijen
1	Magnetische beugel
6	Schroeven, smal

Procedure

1. Verwijder de elastiekjes waarmee beide helften van het bedieningspaneel aan elkaar zijn bevestigd, en verwijder het achterdeksel.
2. Let op de polariteit van de batterijen terwijl u de nieuwe plaatst. (Als de batterijen onjuist worden geplaatst, raakt de eenheid niet beschadigd, maar ze zal niet meer functioneren). Op het draagtoestel staat de polariteit van de contacten aangegeven (Figuur 12).

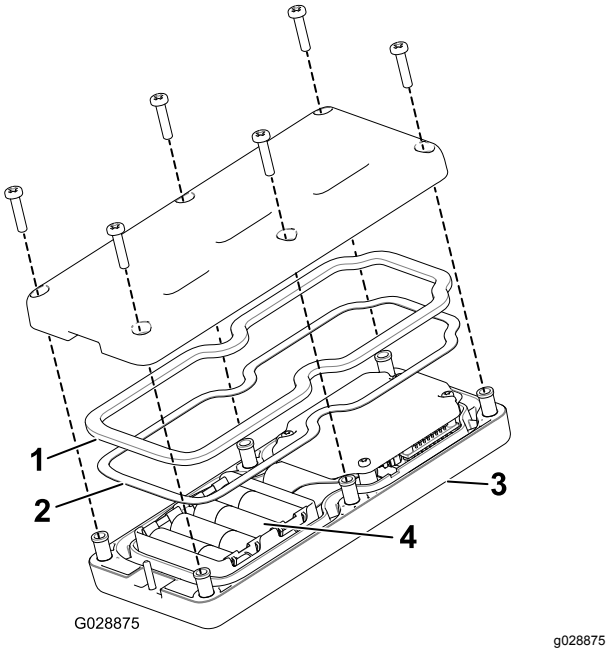

Figuur 12

1. Rubberen afdichting
2. Stalen pakking
3. Afstandsbediening
4. 4 AA-batterijen

3. Zorg ervoor dat de stalen pakking en de rubberen afdichting in de groef in het bedieningspaneel

zitten en plaats het achterdeksel op zijn plaats (Figuur 12).

4. Bevestig het deksel met 6 schroeven (Figuur 12) en draai deze vast met een torsie van 1,5 tot 1,7 N·m.
5. Monteer het bedieningspaneel in de magnetische beugel van het bedieningspaneel, schuif de helften samen om het bedieningspaneel te bevestigen en draai de bout in de magneet vast (Figuur 13).

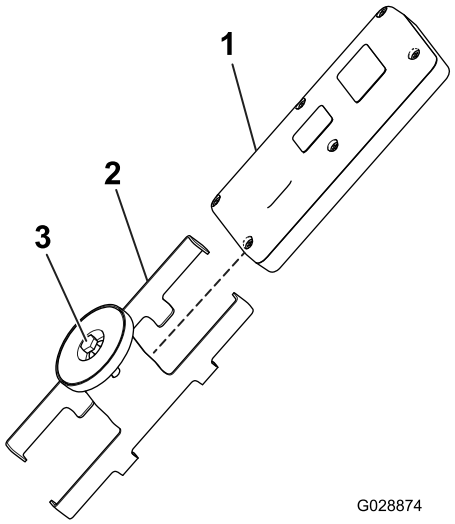

Figuur 13

1. Bedieningspaneel
2. Magnetische beugel van afstandsbediening
3. Bout in magneet

9

De montagebeugel van de draadloze EH-bediening op het trekvoertuig monteren (alleen model 44954).

Benodigde onderdelen voor deze stap:

1	Montagebeugelconstructie
1	Steunplaat
4	Flenskopbout (5/16" x 1½")
4	Flensborgmoer (5/16)

Procedure

1. Voor montage op het trekvoertuig: bepaal een geschikte plaats voor de montage van de montagebeugel voor het bedieningspaneel. Het oppervlak moet vlak en stevig zijn.
2. Gebruik de steunplaat als sjabloon, markeer vier openingen met een diameter van 8,7 mm in het montageoppervlak van het trekvoertuig en boor deze markeringen uit.
3. Bevestig de montagebeugel en de steunplaat met vier flenskopbouten (5/16" x 1½") en flensborgmoeren (Figuur 14 en Figuur 15).

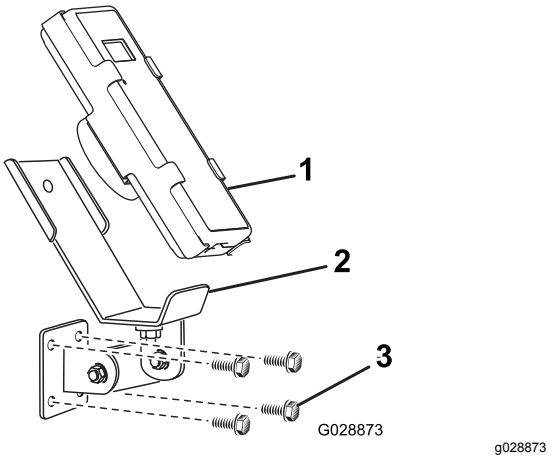

Figuur 14

1. Bedieningspaneel
2. EH-bedieningspaneelbevestiging
3. Montagebouten

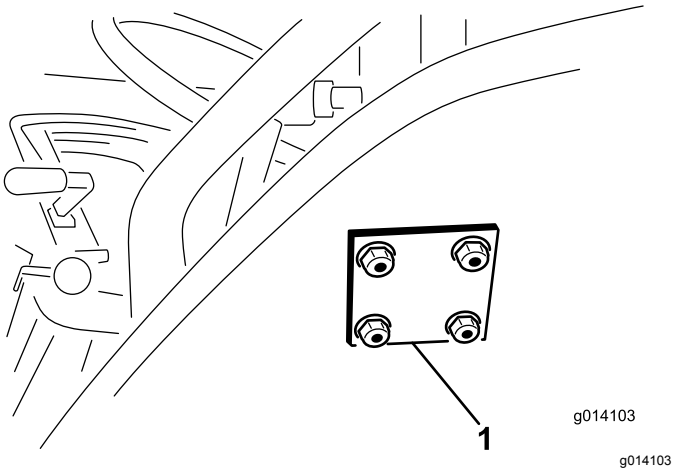

Figuur 15

1. EH-bedieningspaneelsteunplaat

Algemeen overzicht van de machine

Bedieningsorganen

Hydraulische regelkleppen (SH-modellen)

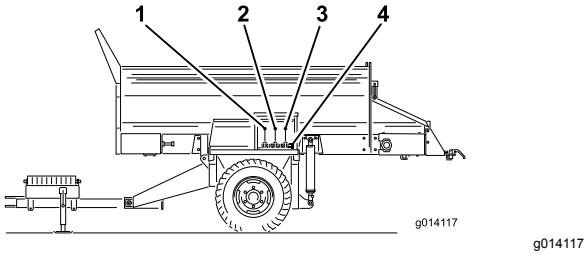

g014117

Figuur 16

1. Richting van lopende band (linker regelklep)
2. De machine omhoog en omlaag brengen (middelste regelklep)
3. Opties in en uit schakelen (rechter regelklep)
4. Optie hydraulische snelkoppelingen

Linkerklep

De linkerklep regelt de richting van de lopende band van de machine (Figuur 16)

Middelste klep

Met de middelste klep wordt de machine omhoog en omlaag gebracht (Figuur 16).

Rechterklep

Met de rechterklep wordt de optie bediend (Figuur 16).

Optie hydraulische snelkoppelingen

Sluit de hydrauliek van de optie hier aan (Figuur 16).

Noodstopknop

Druk als u klaar bent met werken met de machine altijd op de NOODSTOPKNOP (zie Figuur 17) om het elektrische systeem uit te schakelen. Als u begint te werken met de machine moet u de NOODSTOPKNOP uittrekken voordat u het bedieningspaneel inschakelt.

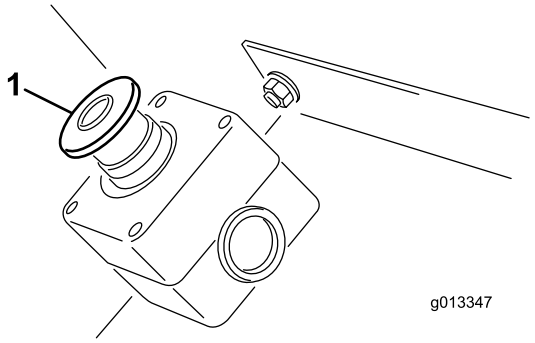

g013347

Figuur 17

1. NOODSTOPKNOP

Diagnoseledfunctie (EH-modellen)

Als u de NOODSTOPKNOP hebt uitgetrokken, zal de diagnoseled (Figuur 18) oplichten en gedurende 5 seconden blijven branden, daarna zal hij 5 seconden uitgaan, en dan beginnen te knipperen bij 3 Hz (3 keer knipperen per seconde), totdat u het bedieningspaneel inschakelt. Als het lampje 5 seconden brandt en dan begint te knipperen bij 10 Hz (met of zonder 5 seconden pauze), dan is er een storing in de machine; zie Problemen, oorzaak en remedie (bladz. 55).

Opmerking: Als het bedieningspaneel aan stond wanneer u de NOODSTOPKNOP uittrok, zal het lampje niet knipperen bij 3 Hz (3 keer knipperen per seconde) nadat het 5 seconden niet brandde.

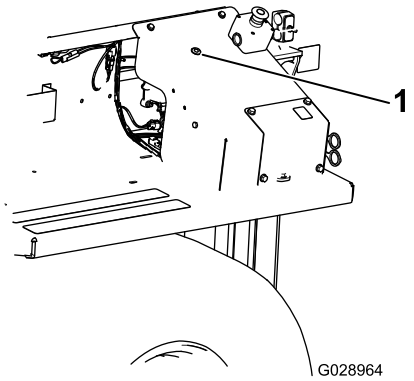

g028964

Figuur 18

1. Diagnoseled

Bedieningspaneel (EH-modellen)

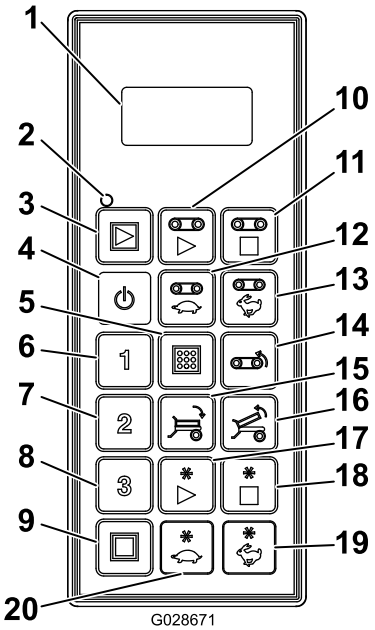

g028671

Figuur 19

1. Lcd-scherm
2. Statusled van afstandsbediening
3. Alles starten: lopende band en optie starten
4. Aan/Uit
5. Opslaan: voorinstellingen opslaan
6. Voorinstelling 1
7. Voorinstelling 2
8. Voorinstelling 3
9. Alles stoppen: alle functies uitschakelen
10. Lopende band starten
11. Lopende band stoppen
12. Lopende band trager
13. Lopende band sneller
14. Lopende band achteruit
15. Laadbak omlaag
16. Laadbak omhoog
17. Optie starten
18. Optie stoppen
19. Optie sneller
20. Optie trager

Specificaties

Gewicht	1721 kg

Radio	
Frequentie	2,4 GHz
Max. outputvermogen	19,59 dBm

Werktuigen/accessoires

Een selectie van door Toro goedgekeurde werktuigen en accessoires is verkrijgbaar voor gebruik met de machine om de mogelijkheden daarvan te verbeteren en uit te breiden. Neem contact op met een erkende servicedealer of een erkende Toro distributeur, of bezoek www.Toro.com voor een lijst van alle goedgekeurde werktuigen en accessoires.

Om veilige en optimale prestaties te verkrijgen, moet u ter vervanging alleen originele Toro onderdelen en accessoires gebruiken. Gebruik ter vervanging nooit onderdelen en accessoires van andere fabrikanten, omdat dit gevaarlijk kan zijn en de productgarantie kan tenietdoen.

Gebruiksaanwijzing

Voor gebruik

Veiligheidsinstructies voorafgaand aan het werk

- De machine heeft andere balans-, gewicht en verwerkingseigenschappen dan sommige andere types getrokken werktuigen. Lees deze *gebruikershandleiding* en zorg ervoor dat u deze begrijpt voordat u de machine in gebruik neemt. Zorg ervoor dat u vertrouwd raakt met alle bedieningsorganen en weet hoe u de motor snel kunt stoppen.
- Laat kinderen nooit de machine bedienen. Laat volwassenen de machine nooit bedienen zonder dat zij de juiste instructies hebben gekregen. Deze machine mag uitsluitend worden gebruikt door getrainde en bevoegde personen.
- Laat alle veiligheidsschermen en veiligheidsvoorzieningen op hun plaats. Als veiligheidsschermen, veiligheidsvoorzieningen of stickers onleesbaar zijn of ontbreken, moet u deze herstellen of vervangen voordat u het voertuig gaat gebruiken.
- De machine is uitsluitend ontworpen voor terreingebruik. De aanbevolen maximumsnelheid is 24 km/uur zonder lading en 13 km/uur met volledige lading.
- Draai losse moeren, bouten en schroeven vast zodat het veilig is om de machine te gebruiken. Zorg ervoor dat de montagepennen, de koppelpennen en de steun van de trekhaakkoppeling van de machine op hun plaats zitten en goed bevestigd zijn.
- Breng op geen enkele manier wijzigingen aan deze onderdelen aan.
- De trekhaakkoppeling is het gedeelte op de machine waar de trekhaak aan het trekvoertuig wordt gekoppeld. Het gewicht van de trekhaakkoppeling heeft invloed op de stabiliteit van de machine.
  - Een negatief of positief koppelgewicht kan letsel veroorzaken bij het aankoppelen van de aan het trekvoertuig of het loskoppelen. Controleer of de kriksteunen, indien gemonteerd, goed staan.
  - Als het gewicht van de trekhaakkoppeling met kracht omhoog tegen de trekhaak van het trekvoertuig wordt geduwd, zorgt dit voor een negatief koppelgewicht.

    Er kan ook een negatief koppelgewicht ontstaan als er werktuigen aan de achterkant van de machine zijn bevestigd.
  - Als het gewicht van de trekhaakkoppeling met kracht omlaag op de trekhaak van het trekvoertuig wordt geduwd, zorgt dit voor een positief koppelgewicht.
- Nooit de machine loskoppelen van of aankoppelen op de tractie-eenheid wanneer er materiaal in de hopper zit. De trekhaakkoppeling kan omhoog klappen en daarbij letsel veroorzaken.

De machine aansluiten op het trekvoertuig

1. Sluit de trekhaak van de machine aan op het trekvoertuig met behulp van een goedgekeurde veiligheidskoppelpen met een diameter van 25 mm en een veiligheidsklem (niet meegeleverd).

   Belangrijk: **Gebruik een extra sterke koppelpen die goedgekeurd is voor trekhaken van trekvoertuigen.**
2. Pas de hoogte van de trekhaak aan door aan de handgrepen van de krikstand te draaien om de machine waterpas te houden.
3. Breng de trekhaak omlaag met behulp van de assteun.
4. Trek nadat het volledige gewicht van de machine is overgebracht naar de trekstang van het trekvoertuig vanaf de assteun de pen eruit die de assteun op zijn plaats houdt.
5. Draai de assteun 90 graden linksom totdat de onderzijde van de assteun naar de achterkant van de machine wijst. Dit is de transportstand.

   ⚠ VOORZICHTIG

   Breng de krik in de transportstand voordat u de machine gaat slepen.
6. Sluit de 2 hydraulische slangen van de machine aan op het trekvoertuig. Sluit gezien vanaf de voorkant van de machine de rechterslang aan op de drukkant en de linkerslang op de retourkant (Figuur 20). De retourslang is voorzien van een interne eenrichtings-afsluitklep. De pijl op de afsluitklep moet wijzen naar de retouraansluiting op het trekvoertuig.

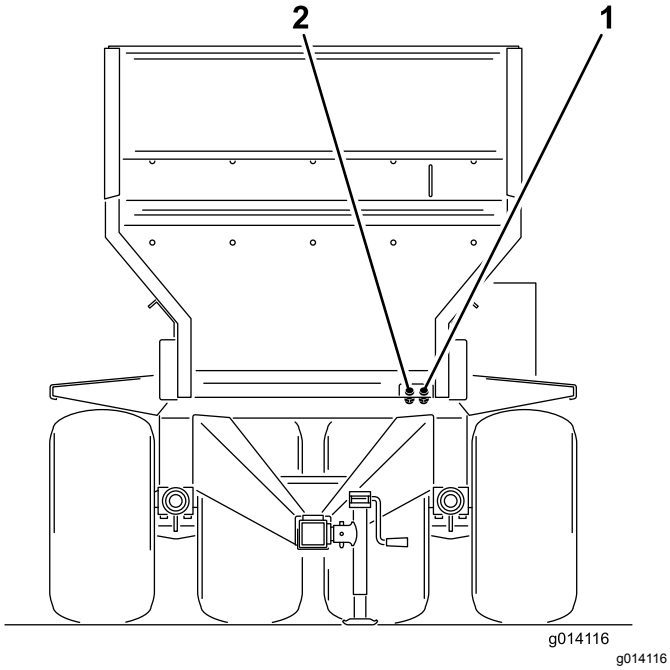

Figuur 20

1. Druk in
2. Retour uit

Belangrijk: **Laat de hydraulische leidingen, de voedingskabel en de kabels van het bedieningspaneel niet op de grond slepen als de machine in bedrijf is. Vermijd plaatsen waar deze onderdelen klem of beschadigd kunnen raken.**

7. Sluit de voedingskabelboom aan op het trekvoertuig (Figuur 21 en Figuur 22). Plaats op SH-modellen de aan-/uit-bediening binnen het bereik van de bestuurdersstoel. Controleer of de schakelaar uit staat.

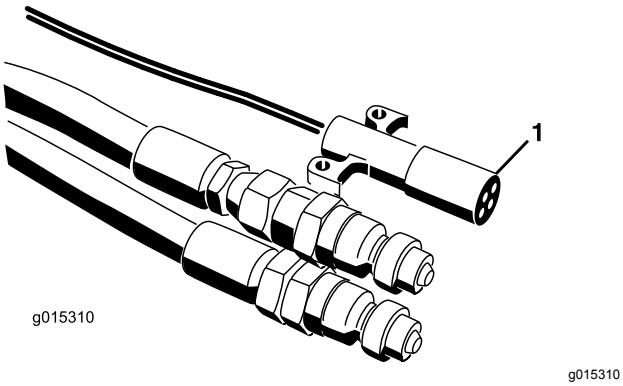

Figuur 21

1. EH voedingskabelboom

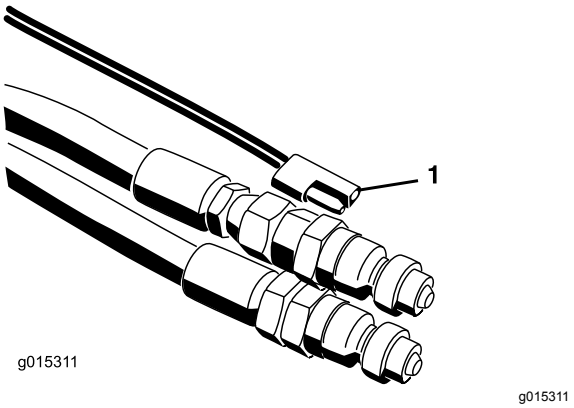

Figuur 22

1. SH voedingskabelboom

8. Koppel de krulkabel aan op het contactpunt van de machine en het trekvoertuig (Figuur 11).
9. Controleer het peil van de hydraulische vloeistof in de tank van het trekvoertuig en vul bij indien nodig; raadpleeg de gebruikershandleiding van het trekvoertuig.
10. Test de hydrauliek voordat u de machine voor de eerste keer bedient.
11. Stel de elektrische rem als volgt af (indien de machine daarmee is uitgerust):
    - Voordat u de machine voor het eerst gebruikt, moeten de elektrische remmen worden gesynchroniseerd met de remmen van het trekvoertuig (zodat deze op hetzelfde moment aangrijpen).
    - De machine en het trekvoertuig hebben zelden de correcte ampèragestroming naar de remmagneten om comfortabel en veilig te kunnen remmen. Veranderingen in het gewicht van de lading, maar ook een ongelijkmatige output van de wisselstroomdynamo en de accu kunnen leiden tot een onstabiele stroom naar de remmagneten.
    - De belastingsregelaar compenseert veranderingen in de belasting van de aanhanger door het maximale koppel van de remmen te begrenzen. Dit gebeurt door de weerstand in de elektrische leiding van de regeling te verhogen/verlagen. Als u een aanhanger vervoert die geladen is tot de maximale capaciteit, dient de remregelaar ingesteld te zijn op maximale remming. Als u een lege of gedeeltelijk geladen aanhanger vervoert, dient de remregelaar tussen minimaal en maximaal remmen ingesteld te worden, in de stand net voordat de banden van de aanhanger slippen als de handbediening volledig in werking wordt gesteld. Als u de elektrische remregelaar

niet monteert of gebruikt, wordt te veel remkoppel ontwikkeld bij het stoppen van een aanhanger met een kleinere belasting dan de remcapaciteit.

⚠ VOORZICHTIG

Als u geluid hoort in het hydraulische systeem van het trekvoertuig maar de bediening van de machine functioneert niet, dan zijn de slangen verkeerd om aangesloten en moeten deze worden omgedraaid.

Opmerking: Mogelijk moet u de druk in de slangen van de machine naar het trekvoertuig opheffen om voor een juiste aansluiting te zorgen.

Belangrijk: **Tijdens het maken van scherpe bochten kunnen de hydraulische slangen contact maken met de wielen van het trekvoertuig. Vermijd scherpe bochten en gebruik indien nodig een verende kabel (een rubberen band met haken aan beide uiteinden) om de slangen terug naar het midden te trekken.**

Materiaal laden

Laad de machine vanaf de bovenkant of vanaf de achterkant.

Voor de meeste materialen (zoals zand of grind) kunt u een emmerlader aan de voorkant gebruiken. Materialen zoals balken of zakken mest laadt u het beste vanaf de achterkant door het materiaal op de lopende band te plaatsen en het hydraulische systeem in te stellen op de laadstand.

Mogelijk moet u de achterklep verwijderen om de toegang te vergemakkelijken.

Als u zakken met materiaal gebruikt, leeg dan de zakken in de emmer voordat u het materiaal in de hopper laadt. Verdeel de lading gelijkmatig voor betere stabiliteit, zowel van voor naar achter als van links naar rechts.

Tijdens gebruik

Veiligheid tijdens het werk

- De eigenaar/bestuurder is verantwoordelijk voor ongevallen die kunnen leiden tot lichamelijk letsel en materiële schade, en hij kan zulke ongevallen voorkomen.
- Gebruik de machine niet als u moe, ziek of onder de invloed van alcohol of drugs bent.
- Geef uw volledige aandacht als u de machine gebruikt. Zorg ervoor dat u met niets anders bezig bent waardoor u kunt worden afgeleid, anders kan er letsel ontstaan of kan eigendom worden beschadigd.
- Draag geschikte kleding en uitrusting, zoals oogbescherming, een lange broek, stevige schoenen met een gripvaste zool en gehoorbescherming. Draag lang haar niet los en draag geen losse kleding of juwelen.
- Vervoer nooit passagiers op de machine en houd omstanders en huisdieren tijdens het werk uit de buurt van de machine.
- Houd uw handen en voeten uit de hopper wanneer de machine in werking is of de motor van het trekvoertuig draait.
- Blijf zitten als het trekvoertuig in beweging is.
- Let goed op als u de machine gebruikt. Als het trekvoertuig niet veilig wordt gebruikt, kan dit leiden tot een ongeluk, omkantelen van het voertuig en ernstig lichamelijk of dodelijk letsel. Rijd voorzichtig en doe het volgende om te voorkomen dat de machine kantelt of dat u de controle over de machine verliest:
  - Ga zeer voorzichtig te werk, verminder uw snelheid en blijf op een veilige afstand (twee keer de breedte van de machine) van zandkuilen, greppels, waterpartijen, hellingen, onbekend terrein en andere gevarenzones.
  - Matig de snelheid als u met een geladen machine over oneffen terrein rijdt. Anders kan de machine onstabiel worden.
  - Let op kuilen of andere verborgen gevaren.
  - Ga voorzichtig te werk als u op een helling werkt. Rij hellingen in een rechte lijn op en af. Verminder de snelheid als u een scherpe bocht maakt of draait op een helling. Draai indien mogelijk nooit op een helling.
  - Wees extra voorzichtig als u werkt op een nat oppervlak, bij hogere snelheden of zwaar belast is. Stoppen kost meer tijd als het voertuig zwaar belast is. Schakel naar een lagere versnelling voordat u een helling op- of afrijdt.
  - Vermijd plotseling stoppen en starten. Schakel niet van vooruit in achteruit of andersom zonder volledig te stoppen.
  - Maak geen scherpe bochten en vermijd abrupte manoeuvres of andere riskante handelingen tijdens het rijden, waardoor u de controle kunt verliezen.
  - Wees u bewust van uw omgeving tijdens het draaien of achteruitrijden van de machine. Zorg ervoor dat het gebied vrij is en houd omstanders uit het werkgebied. Rijd langzaam.

- Let op het verkeer als u in de buurt van een weg werkt of deze oversteekt. Verleen altijd voorrang aan voetgangers en andere voertuigen. Houd u aan alle verkeersregels en plaatselijke verordeningen met betrekking tot het besturen van de machine op of in de buurt van de openbare weg.
- Kijk altijd goed uit en vermijd laag overhangende objecten zoals boomtakken, deurposten en voetgangersbruggen. Let erop dat er voldoende ruimte boven uw hoofd is, zodat het trekvoertuig zonder problemen kan passeren en uw hoofd niets raakt.
- Gebruik de machine niet als het kan bliksemen.
- Als u niet zeker weet of u de machine veilig kunt gebruiken, moet u het werk staken en de bedrijfsleiding om advies vragen.
- Laat de machine niet onbeheerd achter terwijl deze in bedrijf is.

- Zorg ervoor dat de machine op het trekvoertuig is aangesloten voordat u gaat laden.
- Vervoer geen lading die zwaarder is dan het maximale gewicht voor de machine of voor het trekvoertuig.
- De stabiliteit van ladingen kan verschillen, hoge ladingen hebben bijvoorbeeld een hoger zwaartepunt. Verminder indien nodig het maximale laadgewicht om te zorgen voor een betere stabiliteit.
- Doe het volgende om te voorkomen dat de machine kantelt:
  - Houd de hoogte en het gewicht van de lading zorgvuldig in de gaten. Hoge en zware ladingen kunnen het risico op kantelen doen toenemen.
  - Verdeel de lading gelijkmatig, zowel in de lengte- als de breedterichting.
  - Wees voorzichtig tijdens het draaien en voorkom onveilige manoeuvres.
  - Zorg er altijd voor dat de machine op het trekvoertuig is aangesloten voordat u gaat laden.
  - Plaats geen grote of zware objecten in de hopper. Hierdoor kunnen de transportband en de rollen beschadigd raken. Zorg er ook voor dat de lading een uniforme textuur heeft. Steentjes tussen het zand kunnen met hoge snelheid uitgeworpen worden.
- Ga niet achter de machine staan tijdens het lossen of strooien. De optionele dubbele spinner, de lopende band en de verwerker kunnen met een hoge snelheid deeltjes en vuil uitwerpen.
- De machine lossen of loskoppelen van het trekvoertuig dient op een vlakke ondergrond te gebeuren.
- Zorg ervoor dat de machine op het trekvoertuig is aangesloten voordat u gaat lossen.
- Niet rijden met de machine in de volledig omhooggebrachte stand. Dit vergroot het risico dat de machine omkantelt.
- De machine heeft een veilige zone voor het rijden met werktuigen. Deze zone wordt aangeduid door het groene gedeelte op de sticker.
- Rijd niet terwijl de machine zich in het geel/zwarte bereik bevindt. Als er geen werktuigen bevestigd zijn aan de machine, dient u de machine te transporteren in de omlaaggebrachte stand.
- Schakel de machine uit als u mensen, voertuigen, kruispunten of zebrapaden nadert.
- Gebruik de machine niet als de gewichtsbehuizing is verwijderd of niet in de juiste stand staat.
- De hydraulische remmen van de aanhanger – indien aanwezig – kunnen de vloeistof in het hydraulische circuit oververhitten als ze voortdurend in werking blijven. Schakel terug om lange hellingen af te rijden. Gebruik de remmen met tussenpozen zodat zowel het voertuig als de topdresser af en toe kunnen afkoelen.

Veiligheid op hellingen

- Het maaien op hellingen is een belangrijke factor bij ongelukken waarbij de controle over de machine wordt verloren of deze omkantelt. Dit kan ernstig of dodelijk letsel veroorzaken. U bent verantwoordelijk voor een veilig gebruik van de machine op hellingen. Gebruik van de machine op hellingen vereist altijd extra voorzichtigheid. Doe het volgende voordat u de machine op een helling gaat gebruiken:
- Onderzoek de toestand van het werkgebied om te bepalen of de machine veilig kan worden gebruikt op de helling. Gebruik altijd uw gezond verstand en uw beoordelingsvermogen wanneer u dit onderzoek uitvoert.
- Neem de hieronder genoemde instructies voor gebruik van de machine op hellingen door en ga na na of u de machine in de specifieke situatie op het betreffende terrein kunt gebruiken. Veranderingen in het terrein kunnen ertoe leiden dat de machine zich anders gedraagt op een helling.
- Wees extreem voorzichtig bij het rijden op hellingen, met name tijdens het draaien.
  - De machine dwars op een helling rijden kan ertoe leiden dat ze kantelt of dat de tractie-eenheid of de machine tractie verliezen.
  - Rijd hellingen altijd in een rechte lijn op en af, rijd niet zijwaarts of diagonaal. Rijd bij het afrijden van een helling niet harder dan de snelheid waarmee u dezelfde helling kunt

oprijden. De remtijd is langer bij het afrijden van een helling.

– Verminder het gewicht van de lading bij het rijden op steile hellingen en stapel de lading niet te hoog op.

- Spoor gevaren onderaan de helling op. Rij zeer voorzichtig als u de machine gebruikt in de buurt van steile hellingen, greppels, dijken, water en andere gevaarlijke punten. De machine kan plotseling omslaan als een wiel over de rand komt of als de rand instort. Houd een veilige afstand (tweemaal de breedte van de machine) tussen de machine en landschapselementen die gevaarlijk kunnen zijn.
- Verwijder of let op obstakels als sloten, gaten, geulen, hobbels, stenen of andere verborgen gevaren. In hoog gras zijn obstakels niet altijd zichtbaar. De machine kan omslaan op oneffenheden in het terrein.
- Vermijd starten, stoppen of bochten maken op hellingen. Vermijd plotse veranderingen van snelheid of richting; verander traag en geleidelijk van richting.
- Gebruik de machine niet in omstandigheden waarin u niet zeker bent van de tractie, het stuurgedrag of de stabiliteit. Denk eraan dat de machine tractie kan verliezen doordat u bergafwaarts, op nat gras of dwars op een helling maait. Als de aandrijfwielen tractie verliezen, kan de machine gaan schuiven en kunt u de controle over de remmen en het stuur verliezen. De machine kan schuiven, zelfs als de aandrijfwielen niet draaien.
- Denk eraan dat de machine tractie kan verliezen doordat u bergafwaarts, op nat gras of dwars op een helling maait. Als de aandrijfwielen tractie verliezen, kan de machine gaan schuiven en kunt u de controle over de remmen en het stuur verliezen.
- Hou de tractie-eenheid altijd in versnelling bij het afrijden van een helling. Laat de motor niet in vrijloop als u naar beneden rijdt (alleen van toepassing voor eenheden met tandwielaandrijving).

De machine in-/uitschakelen

Als u klaar bent met werken met de machine, moet u altijd de NOODSTOPKNOP (Figuur 23) indrukken om het elektrische systeem uit te schakelen. Als u begint te werken met de machine moet u de NOODSTOPKNOP uittrekken voordat u de afstandsbediening inschakelt.

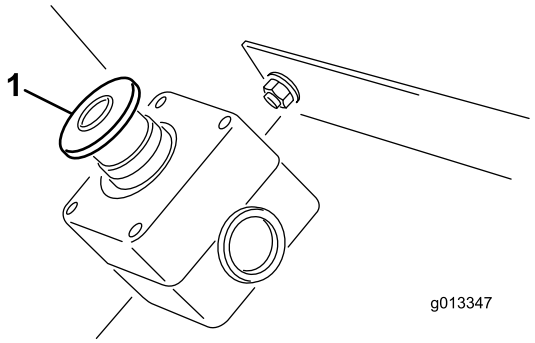

g013347

Figuur 23

1. NOODSTOPKNOP

Belangrijk: **Als u klaar bent met werken met de machine, moet u de NOODSTOPKNOP indrukken om te voorkomen dat de accu van het trekvoertuig leegraakt.**

De hydraulische regelkleppen bedienen op SH-modellen

Er bevinden zich drie hydraulische regelkleppen op het linker spatscherm van de machine ((Figuur 24).

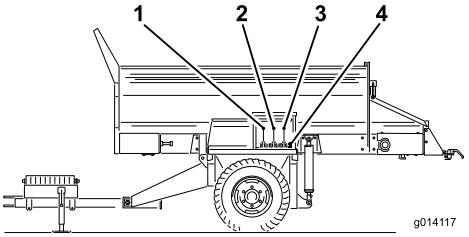

g014117

Figuur 24

1. Richting van lopende band (linker regelklep)
2. De machine omhoog en omlaag brengen (middelste regelklep)
3. Opties in en uit schakelen (rechter regelklep)
4. Optie hydraulische snelkoppelingen

Opmerking: Zet na gebruik alle hendels van de regelkleppen terug in de middelste stand om onbedoeld starten te voorkomen.

Linkerklep

De linkerklep regelt de richting van de lopende band van de machine.

- Om de machine te lossen, trekt u de hendel naar u toe. Hiermee wordt het materiaal via de lopende band naar de achterkant getransporteerd.
- Om de machine te laden, duwt u de hendel van u af. Hiermee wordt het materiaal via de lopende band naar de voorkant getransporteerd.
- Om de lopende band te stoppen, zet u de hendel in de middelste stand.

Middelste klep

Met de middelste klep wordt de machine omhoog en omlaag gebracht.

- Om de machine omhoog te brengen, trekt u de hendel naar achteren totdat de gewenste hoogte is bereikt. Laat daarna de hendel los.
- Om de machine omlaag te brengen, duwt u de hendel naar voren totdat de gewenste hoogte is bereikt. Laat daarna de hendel los.

⚠ VOORZICHTIG

Houd de hendel niet naar achteren of naar voren zodra de hefcilinders maximaal zijn uitgeschoven.

Rechterklep

Met de rechterklep wordt de optie bediend.

- Om de optie in te schakelen, trekt u de hendel naar achteren.
- Om de optie uit te schakelen, zet u de hendel terug in de middelste stand.

⚠ WAARSCHUWING

Als u de hendel naar voren duwt, gebeurt er niets. De opties kunnen niet worden omgedraaid.

Belangrijk: **Trek de optiehendel niet naar de ingeschakelde stand als er geen optie is gemonteerd. Hierdoor kan de motor van de lopende band beschadigen en de machine stoppen.**

De hydraulische regelkleppen en opties bedienen op EH-modellen

Afstandsbedieningsysteem

Het afstandsbedieningsysteem bestaat uit een bedieningspaneel, een basiseenheid van +12 tot +14,4 VDC en een kabelboom. Het systeem is specifiek ontworpen voor het gebruik en de bediening van een MH-400 Material Handler.

Afstandsbediening

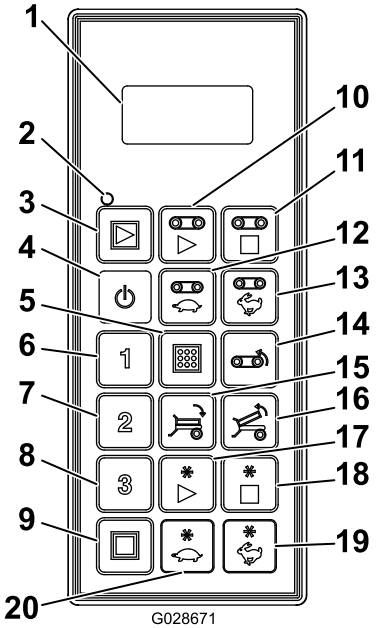

g028671

Figuur 25

1.	Lcd-scherm	11.	Lopende band stoppen
2.	Statusled van afstandsbediening	12.	Lopende band trager
3.	Alles starten: lopende band en optie starten	13.	Lopende band sneller
4.	Aan/Uit	14.	Lopende band achteruit
5.	Opslaan: voorinstellingen opslaan	15.	Laadbak omlaag
6.	Voorinstelling 1	16.	Laadbak omhoog
7.	Voorinstelling 2	17.	Optie starten
8.	Voorinstelling 3	18.	Optie stoppen
9.	Alles stoppen: alle functies uitschakelen	19.	Optie sneller
10.	Lopende band starten	20.	Optie trager

Knopfuncties

Knop	Naam	Primaire functie
	AAN/UIT	Bedieningspaneel in- en uitschakelen.
	ALLES STARTEN	Hiermee kunt u zowel de lopende band als de optie bedienen: in- en uitschakelen en de snelheid instellen.
	LOPENDE BAND STARTEN	Hiermee kunt u de lopende band van de hopper bedienen: in- en uitschakelen en de snelheid instellen.
	LOPENDE BAND STOPPEN	Hiermee kunt u de lopende band stilzetten.
	LOPENDE BAND TRAGER	Hiermee kunt u de lopende band langzamer laten lopen.
	LOPENDE BAND SNELLER	Hiermee kunt u de lopende band laten versnellen.
	RICHTING LOPENDE BAND OMKEREN	Drukknop waarmee u de richting van de lopende band kunt omdraaien. De snelheid van de lopende band kan als deze in de omgekeerde richting loopt, worden aangepast met de knoppen LOPENDE BAND SNELLER en LOPENDE BAND TRAGER; u moet tegelijkertijd de knop RICHTING LOPENDE BAND OMKEREN ingedrukt houden. Nadat u de knop RICHTING LOPENDE BAND OMKEREN hebt losgelaten, schakelt de lopende band uit.
	LAADBAK OMLAAG	Drukknop om de laadbak omlaag te brengen.
	LAADBAK OMHOOG	Drukknop om de laadbak omhoog te brengen.
1 2 3	VOORINS-TELLING 1 VOORINS-TELLING 2 VOORINSTELL-ING 3	Er kunnen drie afzonderlijke voorinstellingen worden opgeslagen voor de snelheid van de lopende band en de optie.
	OPSLAAN	Wordt gebruikt in combinatie met de VOORINSTELLINGSKNOP om een voorinstelling in het geheugen op te slaan.
	OPTIE STARTEN	Hiermee kunt u de achterste optie bedienen, in- en uitschakelen en de snelheid ervan weergeven.
	OPTIE STOPPEN	Hiermee wordt de optie stilgezet.
	OPTIE TRAGER	Hiermee kunt u de optie langzamer laten lopen

Knop	Naam	Primaire functie
	OPTIE SNELLER	Hiermee kunt u de optie laten versnellen.
	ALLES STOPPEN	Hiermee worden zowel de lopende band als de optie stilgezet.

De afstandsbediening aanzetten

Druk op de knop AAN/UIT van het bedieningspaneel en wacht tot het de basiseenheid vindt. Zorg ervoor dat er geen knoppen worden ingedrukt terwijl het bedieningspaneel de opstartprocedure uitvoert.

Handbediening (Model 44594)

Als u het bedieningspaneel ooit kwijtraakt, of als het beschadigd raakt of niet functioneert, kan de machine nog steeds worden bediend om een taak af te maken of door te gaan met werken tot het probleem is opgelost.

De handbedieningsfunctie bevindt zich aan de besturingszijde van het hydraulische systeem (Figuur 26).

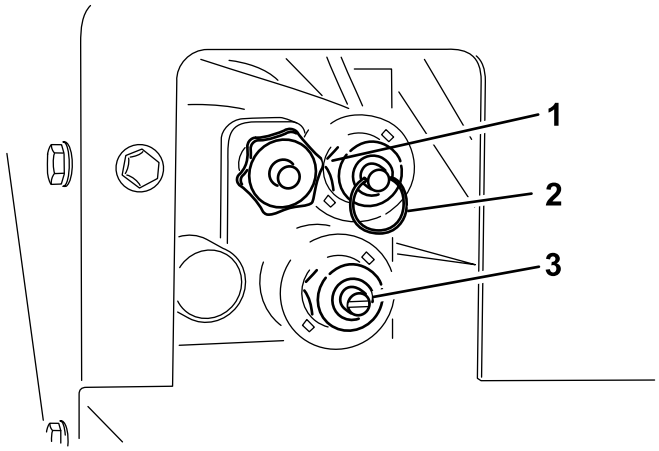

Figuur 26

1. Snelheid lopende band
2. Hopper omhoog/omlaag
3. Spinnersnelheid

- Om de snelheid van de lopende band aan te passen (Figuur 26), draait u de knop rechtsom. Bij het kleurgecodeerde bedieningssysteem wordt de maximale snelheid van de loopband gebruikt, daarom kan deze aanpassing worden verricht zonder dat er hydraulische stroming aanwezig is. Dit is met name relevant als de hopper vol zand zit.

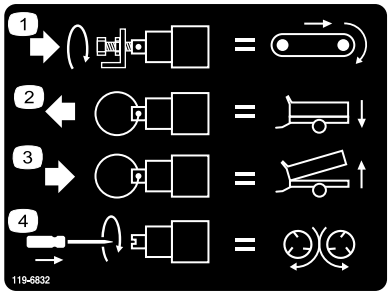

Figuur 27

1. Snelheid lopende band instellen
2. Hopper omlaagbrengen
3. Hopper omhoogbrengen
4. Spinnersnelheid aanpassen

- Om de hopper omhoog te brengen (Figuur 26), moet u de ring op het ventiel naar binnen duwen.
- Om de hopper omlaag te brengen (Figuur 26), moet u de ring op het ventiel naar buiten trekken.
- Gebruik een schroevendraaier (Figuur 26) met een platte kop om de spinnersnelheid aan te passen. Draai rechtsom om de snelheid te doen toenemen en linksom om de snelheid te doen afnemen.

Opmerking: Als u aanpassingen verricht terwijl de hydraulische stroming actief is, zorg er dan voor dat de lopende band is uitgeschakeld als u niet wilt dat er zand wordt gestrooid terwijl u de aanpassingen maakt.

Zodra u tevreden bent over de instellingen, kunt u de hydraulische doorstroomregelaar op het trekvoertuig gebruiken om het systeem aan en uit te schakelen.

Belangrijke functie-elementen

- Als het bedieningspaneel voor het eerst wordt ingeschakeld, moet ongeveer 5 seconden lang **FLR OFF** en **OPT OFF** (Lopende band uit en optie uit) op het display worden weergegeven. Als het display 'Waiting for base' (Wachten op basis) weergeeft, controleer dan of de basiseenheid van stroom is voorzien en of de NOODSTOPKNOP van de basiseenheid uitgetrokken is.
- Er is altijd een **huidig werkgeheugen**. Dit is niet hetzelfde als een voorinstelling. De laatst opgeslagen werkinstellingen staan in het huidige werkgeheugen zodra het bedieningspaneel wordt ingeschakeld.
- Werkvolgorde van de startknoppen op het bedieningspaneel:
  - Eén keer op een startknop drukken (ALLES STARTEN, LOPENDE BAND STARTEN of OPTIE STARTEN) roept de instelling in het huidige werkgeheugen van het bedieningspaneel op.
  - Door een tweede keer drukken op dezelfde startknop wordt het onderdeel geactiveerd als de hydrauliek is ingeschakeld (er worden oplopende getallen getoond op het display).
  - Door een derde keer op dezelfde startknop te drukken wordt de nieuwe instelling opgeslagen in het werkgeheugen van het bedieningspaneel.
- Nadat een startknop eenmaal in ingedrukt om de huidige instelling in het werkgeheugen te bekijken (in een niet-werkende-modus), heeft u ongeveer 10 seconden om de instelling te wijzigen, anders wordt het element weer uitgeschakeld. In een werkmodus geldt deze 10-seconden-regel niet.
- Om een voorinstelling te programmeren, moet u onthouden dat de elementen moeten zijn **geactiveerd of ingeschakeld**.
- Om te werken vanuit een voorinstelling moet het snelheidspercentage van het element worden weergegeven in het display om te kunnen activeren of inschakelen. Als in het display **OFF** (Uit) wordt weergegeven, moet de voorinstelling opnieuw worden opgeroepen.

De hydraulische bedieningselementen manueel bedienen

EH-modellen

Als de afstandsbediening kwijt of beschadigd is of niet werkt, kunt u de machine nog altijd gebruiken om taken uit te voeren of verder te gaan met strooien.

De machine klaarmaken voor de montage

1. Verwijder aan de rechterkant van de machine de 4 inbusbouten met flens waarmee de afdekplaat bevestigd is aan het deksel van de uitschakelvergrendeling (Figuur 28)

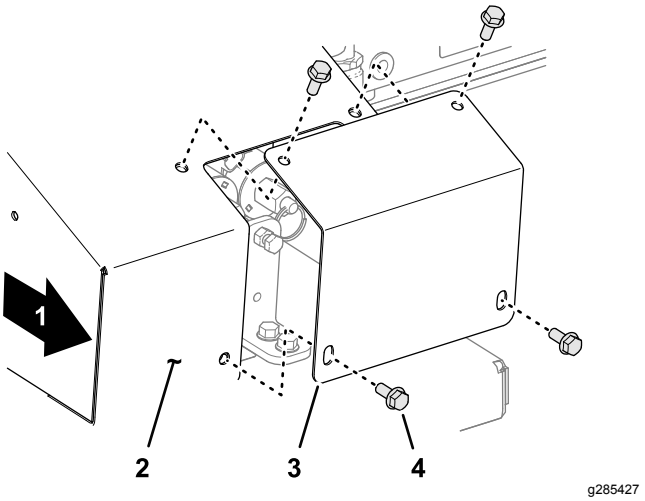

Figuur 28

1. Rechterkant van de machine	3. Afdekplaat
2. Deksel van de uitschakelvergrendeling	4. Inbusbout met flens

2. Zorg ervoor dat de parkeerrem ingeschakeld is, start de tractie-eenheid en zet hydraulische druk op de machine.
3. Zoek de 3 regelkleppen (Figuur 29).

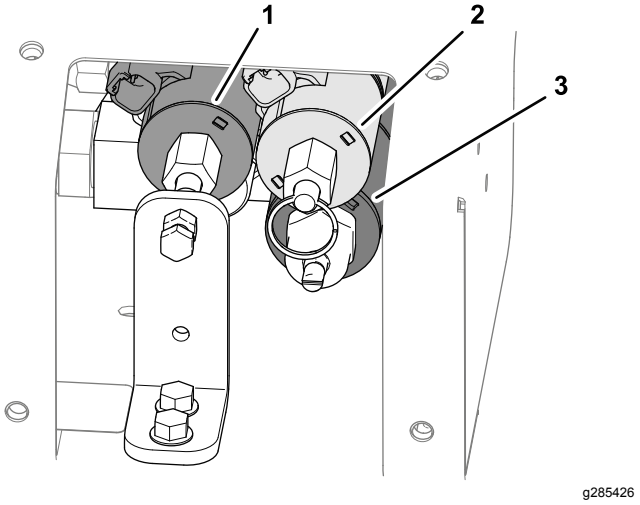

Figuur 29

1. Solenoïde voor snelheid lopende band	3. Solenoïde voor snelheid werktuig
2. Solenoïde voor omhoog-/omlaagbrengen van hopper	

Opmerking: Raadpleeg de sticker die zich op de afdekplaat bevindt (Figuur 30).

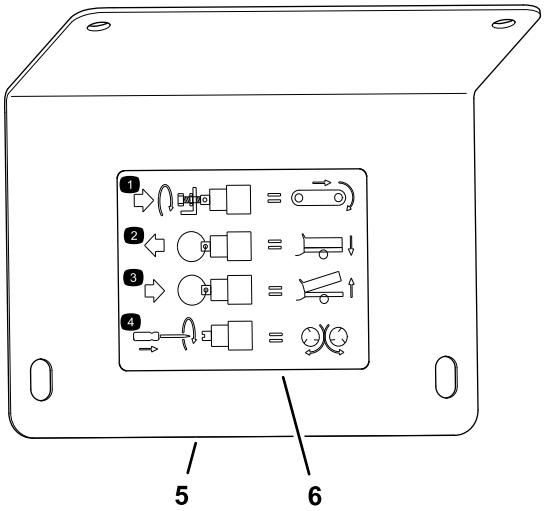

g285596

Figuur 30

1. Snelheid lopende band instellen
2. Hopper omlaagbrengen
3. Hopper omhoogbrengen
4. Spinnersnelheid aanpassen
5. Afdekplaat
6. Sticker

De rijsnelheid afstellen

1. Maak de contramoer los aan de beugel voor handbediening (Figuur 31).

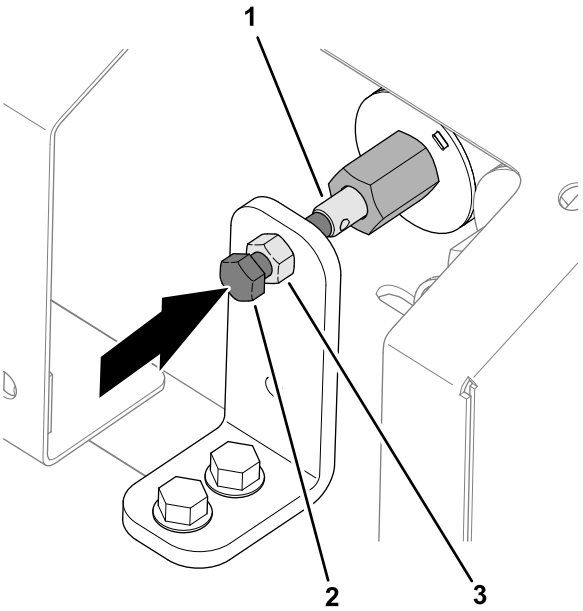

g285594

Figuur 31

1. Stang (solenoïde voor snelheid lopende band)
2. Inbusschroef (opheffingsmechanisme klep)
3. Contramoer

2. Draai de inbusschroef voor het opheffingsmechanisme van de klep rechtsom om de snelheid van de lopende band te verhogen (Figuur 31).

Opmerking: Gebruik de maximale snelheid van de lopende band van het kleurgecodeerde bedieningssysteem wanneer u geen hydraulische stroom heeft. Deze instelling is ook nuttig als de hopper vol is met zand.

3. Draai de contramoer vast wanneer de machine loopt met de juiste snelheid van de lopende band.

De stand van de hopper afstellen

- Om de hopper omlaag te brengen (Figuur 32), moet u trekken aan de ring op het ventiel.

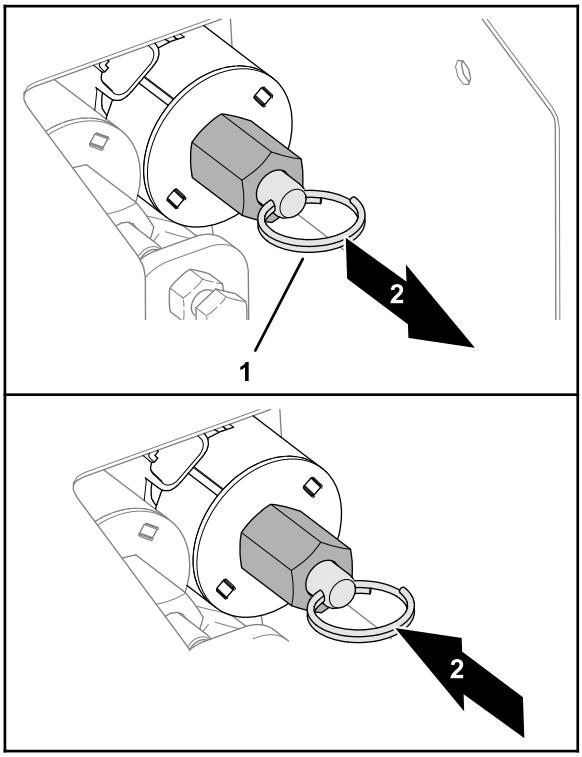

g285595

Figuur 32

1. Sleufring (ventiel)
2. Hopper omlaagbrengen
3. Hopper omhoogbrengen

- Om de hopper omhoog te brengen (Figuur 32), moet u duwen aan de ring op het ventiel.

De snelheid van het accessoire/werktuig afstellen

1. Draai de inbusschroef voor het opheffingsmechanisme van de klep rechtsom om de snelheid van de lopende band te verhogen (Figuur 33).

Opmerking: Als u de machine aan het afstellen bent terwijl de hydraulische stroom actief is en u wilt niet dat er zand wordt uitgestrooid terwijl u afstellingen uitvoert, moet u ervoor zorgen dat de lopende band uitgeschakeld is.

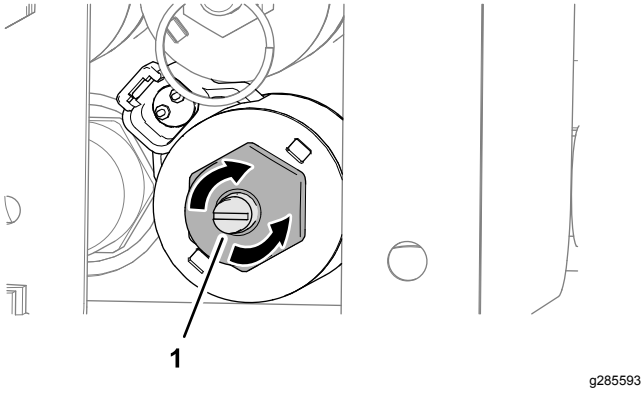

Figuur 33

1. Inbusschroef (opheffingsmechanisme klep)

2. Zodra u tevreden bent over de instellingen, kunt u de hydraulische doorstroomregelaar op het trekvoertuig gebruiken om het systeem aan en uit te schakelen .

Handbediende hydraulische bedieningselementen resetten

EH-modellen

Als u de afstandbediening hebt gevonden, gerepareerd of vervangen, moet u de solenoïde voor de snelheid van de lopende band, de solenoïde voor de snelheid van het werktuig of beide resetten voordat u de machine gaat gebruiken met de afstandsbediening.

De solenoïde voor snelheid van de lopende band resetten

EH-modellen

1. Maak de contramoer los aan de beugel voor handbediening (Figuur 34).

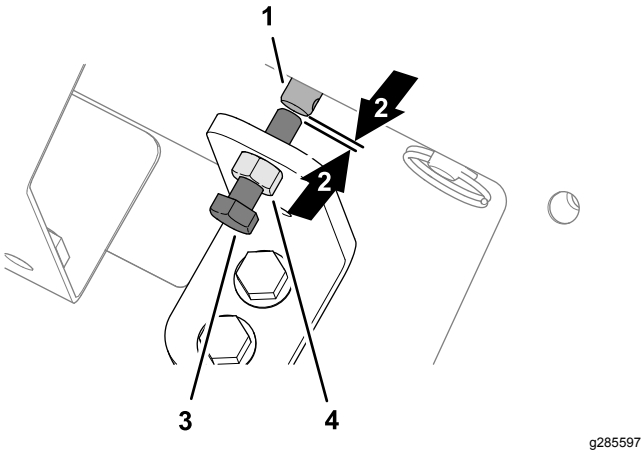

Figuur 34

1. Stang (solenoïde voor snelheid lopende band)
2. Afstand
3. Inbusschroef (opheffingsmechanisme klep)
4. Contramoer

2. Draai de inbusschroef voor het opheffingsmechanisme van de klep linksom tot u een kleine ruimte ziet tussen het uiteinde van de schroef en het uiteinde van de schacht van de solenoïde voor de snelheid van de lopende band (Figuur 34).
3. Draai de contramoer vast (Figuur 34).

De solenoïde voor snelheid van het werktuig resetten

Draai de platkopschroef linksom tot het ventiel in de solenoïde helemaal open is (Figuur 35).

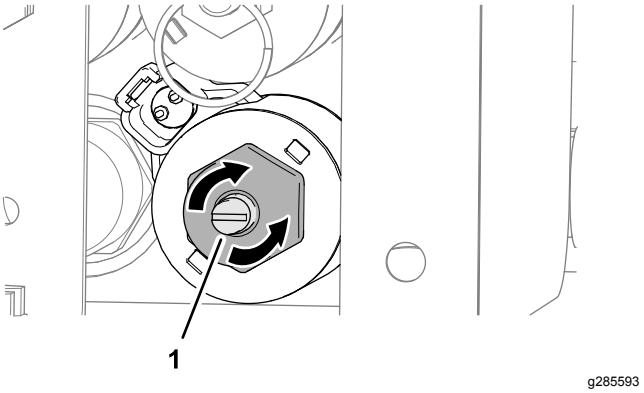

Figuur 35

1. Inbusschroef (opheffingsmechanisme klep)

De afdekplaat monteren

Bevestig de afdekplaat met de 4 inbusbouten met flens aan het deksel van de uitschakelvergrendeling (Figuur 36).

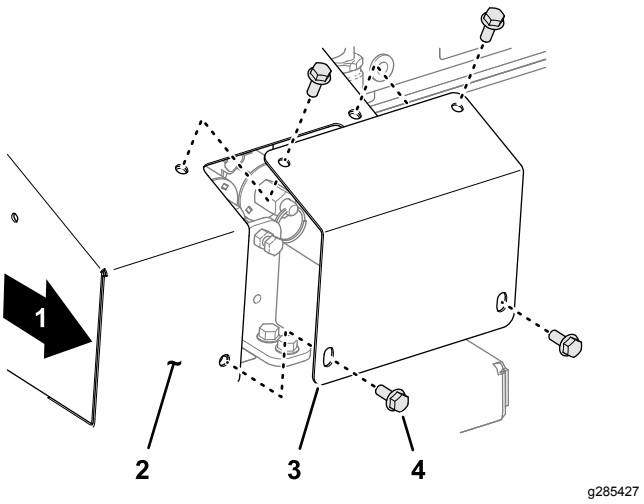

Figuur 36

1. Rechterkant van de machine
2. Deksel van de uitschakelvergrendeling
3. Afdekplaat
4. Inbusbout met flens

Het lcd-scherm (Liquid Crystal Display) gebruiken

Het lcd-scherm ((Liquid Crystal Display) met 2 regels en 8 tekens per regel toont de status en activiteit als de knoppen op het bedieningspaneel worden ingedrukt. De achtergrondverlichting en het contrast kunnen worden aangepast. Veranderingen worden opgeslagen in het huidige werkgeheugen van het bedieningspaneel. Als de eenheid wordt ingeschakeld nadat deze uitgeschakeld is geweest, worden de laatste instellingen voor het contrast en de achtergrondverlichting gebruikt.

Contrast verhogen:

Houd de knoppen ALLES STOPPEN en OPTIE SNELLER tegelijk ingedrukt tot het gewenste contrast is bereikt op het display.

Opmerking: Er zijn drie instellingen: UIT, LAAG en HOOG.

Contrast verlagen:

Houd de knoppen ALLES STOPPEN en OPTIE TRAGER tegelijk ingedrukt tot het gewenste contrast is bereikt op het display.

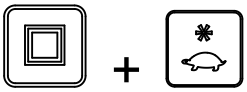

Opmerking: Er zijn drie instellingen: UIT, LAAG en HOOG.

Meer achtergrondverlichting:

Houd de knoppen ALLES STOPPEN en OPTIE SNELLER tegelijk ingedrukt tot de gewenste achtergrondverlichting is bereikt op het display.

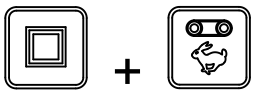

Opmerking: Er zijn drie instellingen: UIT, LAAG en HOOG.

Minder achtergrondverlichting:

Houd de knoppen ALLES STOPPEN en OPTIE TRAGER tegelijk ingedrukt tot de gewenste achtergrondverlichting is bereikt op het display.

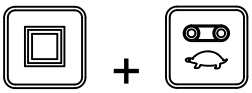

Opmerking: Er zijn drie instellingen: UIT, LAAG en HOOG.

Van alle functies op het bedieningspaneel verbruikt de achtergrondverlichting de meeste energie. Meer achtergrondverlichting kost meer vermogen en vermindert de levensduur van de batterijen. Hoe lager de instelling van de achtergrondverlichting, hoe langer de batterijen meegaan.

De werking van de statusled van het bedieningspaneel

De statusled knippert traag bij 2 Hz (twee keer per seconde) als het bedieningspaneel signalen uitzendt, maar er geen knoppen worden ingedrukt en de knoppen van de lopende band en de optie actief zijn. Als u op een knop drukt, zal het lampje bij 10 Hz knipperen.

De batterijen van het bedieningspaneel vervangen

Het bedieningspaneel wordt aangedreven met 4 AA-alkalinebatterijen van 1,5 V en levert tussen 2,4 en 3,2 V. De verwachte levensduur van de batterijen bedraagt ongeveer 300 uur (doorlopend ingeschakeld, zonder achtergrondverlichting), maar de levensduur van de batterijen wordt echter beïnvloed door gebruiksfactoren, met name de intensiteit van de achtergrondverlichting. Hoe feller de achtergrondverlichting, hoe meer energie er wordt verbruikt en hoe korter de levensduur van de batterijen.

Belangrijk: **Houd altijd reservebatterijen bij de hand als het systeem in gebruik is.**

1. Zet de bout in de magneet op de magnetische beugel van het bedieningspaneel los (Figuur 37).

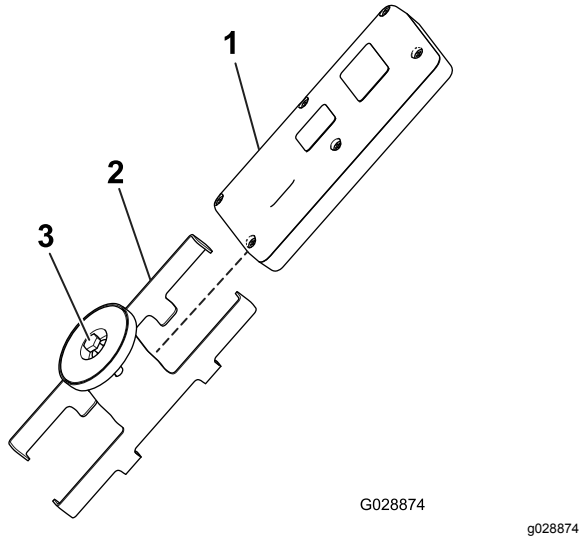

Figuur 37

1. Afstandsbediening
2. Magnetische beugel van afstandsbediening
3. Bout in magneet

2. Schuif de kanten van de beugel uit elkaar en verwijder de afstandsbediening (Figuur 37).
3. Verwijder de 6 schroeven van de achterkant van de afstandsbediening en verwijder het deksel (Figuur 38).

   Opmerking: Laat indien mogelijk de rubberen afdichting en de stalen pakking in de groef zitten als u het deksel en de batterijen verwijdert.

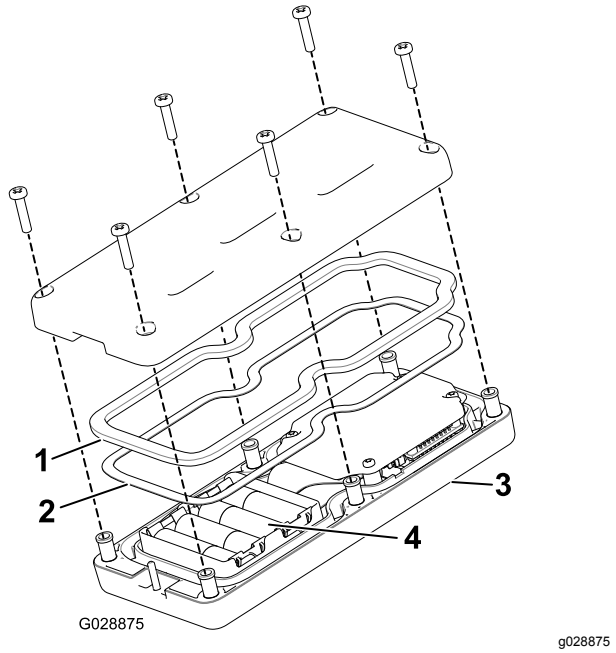

Figuur 38

1. Rubberen afdichting
2. Stalen pakking
3. Afstandsbediening
4. 4 AA-batterijen

4. Verwijder de oude batterijen en voer ze af volgens de plaatselijke wet- en regelgeving.
5. Let op de polariteit van de batterijen terwijl u de nieuwe plaatst. (Als de batterijen onjuist worden geplaatst, raakt de eenheid niet beschadigd, maar ze zal niet meer functioneren). Op het draagtoestel staat de polariteit van de contacten aangegeven (Figuur 38).
6. Als u per ongeluk de rubberen afdichting en de stalen pakking hebt verwijderd, moet u ze zorgvuldig terug plaatsen in de groef in het bedieningspaneel (Figuur 38).
7. Plaats het deksel terug en bevestig het met de 6 schroeven die u eerder hebt verwijderd (Figuur 38) en draai deze vast met een torsie van 1,5 tot 1,7 N·m.
8. Monteer het bedieningspaneel in de magnetische beugel van het bedieningspaneel, schuif de helften samen om het bedieningspaneel te bevestigen en draai de bout in de magneet vast (Figuur 37).

Onderhoud van het bedieningspaneel

Hoewel het bedieningspaneel robuust is uitgevoerd, moet u ervoor zorgen dat u het niet laat vallen op harde oppervlakken. Gebruik een zachte doek met water of een mild reinigingsmiddel om het bedieningspaneel te reinigen. Let erop dat u geen krassen maakt op het lcd-scherm.

Het bedieningspaneel met de basiseenheid associëren

Doorgaans wordt de associatie tussen het bedieningspaneel en de basiseenheid in de fabriek gemaakt, zodat het paneel en de basiseenheid kunnen communiceren met elkaar. Toch kan het voorkomen dat u een bedieningspaneel en een basiseenheid opnieuw moet associëren. Dit doet u als volgt:

1. Druk op de noodstopknop om ervoor te zorgen dat basiseenheid niet meer van stroom wordt voorzien en controleer of het bedieningspaneel uit staat.
2. Ga vlakbij de basiseenheid staan zodat u deze kunt zien.
3. Houd tegelijk de knoppen ON/OFF en ALL STOP ingedrukt.

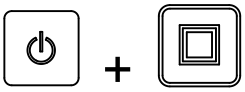

De afstandsbediening doorloopt de initialisatieschermen en stopt bij**ASSOC PENDING**.

4. Houd beide knoppen ingedrukt en laat deze snel los wanneer**ASSOC ACTIVE** wordt weergegeven (ongeveer vier seconden).

   Op het display zal dan **PRESS STORE** worden weergegeven.

5. Houd de knop STORE (bewaren) ingedrukt.

   Op het display wordt **POW UP BASE** weergegeven.

6. Houd de knop STORE ingedrukt en trek de NOODSTOPKNOP uit om de basiseenheid te activeren.

   Het bedieningspaneel zal nu geassocieerd (verbonden) worden met de basiseenheid. Als de associatie geslaagd is, staat op het display **ASSOC PASS.**

7. Laat de knop STORE los.

Belangrijk: **Als op het display *ASSOC EXIT* verschijnt, is de associatie mislukt.**

Opmerking: U kunt de koppeling tussen het bedieningspaneel en de basiseenheid bekijken door de knoppen ALL STOP en OPTION STOP tegelijk ingedrukt te houden.
Op het display wordt het geselecteerde kanaal en het ID-nummer van de basiseenheid weergegeven.

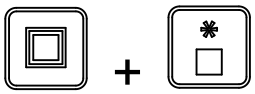

Levensduur batterijen, bedieningsfrequentie, weergave ID basiseenheid en bedieningspaneel

Houd de knoppen ALL STOP en OPTION STOP tegelijk ingedrukt om verschillende soorten gegevens weer te geven.

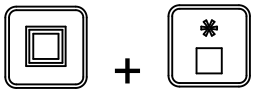

Terwijl u beide knoppen ingedrukt houdt, wordt op het display om de 2 seconden gewisseld tussen de volgende gegevens: de verwachte levensduur van de batterijen in resterende procenten of het huidige voltage van de batterijen, de bedieningsfrequentie of het communicatiekanaal voor de eenheden, het ID-nummer van de afstandsbediening en het ID-nummer van de bijbehorende basiseenheid.

De lopende band en optie gebruiken

Volg de volgende procedures om de lopende band en optie (zoals de dubbele spinner of een ander werktuig) van de machine in te stellen en te bedienen:

- De lopende band afzonderlijk instellen en bedienen
- De optie afzonderlijk instellen en bedienen
- De lopende band en de optie samen instellen en bedienen

De lopende band afzonderlijk instellen en bedienen

Als u de knop FLOOR STARTvoor het eerst indrukt (wanneer de lopende band niet in bedrijf is), toont het display van het bedieningspaneel de opgeslagen instelling en wordt er een 'S' weergegeven na FLR (d.w.z. **FLRS**), wat aangeeft dat het bedieningspaneel in de modus set-only (alleen instellen) staat. In deze set-only modus kunt u de instelling wijzigen naar sneller of trager, maar de lopende band wordt niet geactiveerd en blijft dus uitgeschakeld. Hierdoor kunt u de gewenste snelheid van de lopende band instellen of de opgeslagen instelling gebruiken zonder dat de lopende band ongewild gaat bewegen. Nadat u de snelheid hebt ingesteld, drukt u op de knop FLOOR START om de lopende band te activeren met de gekozen instelling (als het hydraulische systeem werd ingeschakeld, zal de lopende band starten). Druk een derde keer op FLOOR START om de huidige waarde in het geheugen op te slaan.

Opmerking: Veranderingen aan de instellingen voor de lopende band terwijl de band loopt, zijn onmiddellijk effectief. Ze zijn echter tijdelijk tenzij u de instelling opslaat door nog eens op de knop FLOOR START te drukken nadat u de instelling gewijzigd hebt. Bijvoorbeeld: u voert een aanpassing uit terwijl het bericht **FLRS** op het display staat, u drukt op Floor Start (Lopende band starten), waardoor de lopende band wordt gestart met de aangepaste instelling, en schakelt dan het bedieningspaneel uit zonder nog eens op FLOOR START te drukken, waardoor de wijziging wordt bewaard. De volgende keer dat u het bedieningspaneel gebruikt, is de instelling teruggekeerd naar de eerder opgeslagen waarde.

Opmerking: Een timer van 10 seconden begint te lopen als u op FLOOR START drukt en FLRS (set-only modus) wordt weergegeven op het display. Als u

binnen deze 10 seconden niet op een knop drukt, keert het display terug naar FLR en wordt de vorige status/waarde weergegeven en toegepast. De timer wordt teruggezet op tien seconden als er een knop wordt ingedrukt terwijl het bedieningspaneel zich in de modus set-only bevindt.

1. Druk op de knop FLOOR START.

De voorbeeldwaarde en FLRS wordt weergegeven.

2. Stel de snelheid in met de knop INCREASE FLOOR SPEED en de knop DECREASE FLOOR SPEED.

of

3. Druk op de knop FLOOR START om de lopende band te starten.

4. Druk op de knop FLOOR START om de instelling van de lopende band te bewaren.

Op het display wordt **FLOOR STORE** weergegeven. De gekozen waarde zal worden gebruikt wanneer de lopende band wordt gestart totdat u de instelling terug verandert.

De optie afzonderlijk instellen en bedienen

Als u de knop OPTION START voor de eerste keer indrukt (als de optie uitgeschakeld is), toont het display van het bedieningspaneel de opgeslagen instelling en wordt er een 'S' weergegeven na OPT (d.w.z. **OPTS**) om aan te geven dat het bedieningspaneel in de modus set-only staat. In deze set-only modus kunt u de instelling wijzigen naar sneller of trager, maar de optie wordt niet geactiveerd en blijft dus uitgeschakeld. Hierdoor kunt u de gewenste snelheid van de optie instellen of de opgeslagen instelling gebruiken zonder ongewenste bewegingen te veroorzaken. Nadat u de snelheid hebt ingesteld, drukt u op de knop OPTION START om de optie te activeren met de gekozen instelling (als het hydraulische systeem ingeschakeld is, zal de optie starten). Druk een derde keer op OPTION START om de huidige waarde in het geheugen op te slaan.

Opmerking: Veranderingen aan de instellingen voor de optie terwijl de optie actief is, zijn onmiddellijk effectief. Ze zijn echter tijdelijk tenzij u de instelling opslaat door nog eens op de knop OPTION START te drukken nadat u de instelling gewijzigd hebt. Bijvoorbeeld: u voert een aanpassing uit terwijl het bericht **OPTS** op het display staat, u drukt op OPTION START, waardoor de optie wordt gestart met de aangepaste instelling, en schakelt dan het bedieningspaneel uit zonder nog eens op OPTION START te drukken, waardoor de wijziging wordt bewaard. De volgende keer dat u het bedieningspaneel gebruikt, is de instelling teruggekeerd naar de eerder opgeslagen waarde.

Opmerking: Een timer van 10 seconden begint te lopen als u op OPTION START drukt en FLRS (set-only modus) wordt weergegeven op het display. Als u binnen deze 10 seconden niet op een knop drukt, keert het display terug naar FLR en wordt de vorige status/waarde weergegeven en toegepast. De timer wordt teruggezet op tien seconden als er een knop wordt ingedrukt terwijl het bedieningspaneel zich in de modus set-only bevindt.

1. Druk op de knop OPTION START.

De voorbeeldwaarde en FLRS wordt weergegeven.

2. Stel de snelheid in met de knop INCREASE OPTION SPEED en de knop DECREASE OPTION SPEED.

of

3. Druk op de knop OPTION START om de optie te starten.

4. Druk op de knop OPTION START om de instelling van de optie te bewaren.

Op het display wordt **OPTION STORE** weergegeven. De gekozen waarde zal worden

gebruikt telkens de optie wordt gestart totdat u de instelling opnieuw verandert.

De lopende band en optie samen instellen en bedienen

Als u de knop ALL START voor het eerst indrukt (terwijl de optie niet loopt), toont het display van het bedieningspaneel de opgeslagen instellingen van de lopende band en de optie, en wordt er een 'S' weergeven na FLR en OPT (d.w.z. **FLRS** en **OPTS**) om aan te geven dat het bedieningspaneel in een set-only modus staat. In deze set-only modus kunt u de instellingen naar boven of naar beneden aanpassen, maar de lopende band en de optie worden niet geactiveerd en blijven dus uitgeschakeld. Hierdoor kunt u de gewenste snelheden instellen of de opgeslagen instellingen gebruiken zonder ongewenste bewegingen te veroorzaken. Nadat u de snelheden hebt ingesteld, drukt u op de knop ALL START om de lopende band en de optie te activeren met de gewenste instelling (als het hydraulische systeem geactiveerd is, zullen de lopende band en de optie starten). Druk een derde keer op ALL START om de huidige waarde in het geheugen op te slaan.

Opmerking: Veranderingen aan de instellingen terwijl de lopende band en de optie geactiveerd zijn, zijn onmiddellijk effectief. Ze zijn echter tijdelijk tenzij u de instelling opslaat door nog eens op de knop ALL START te drukken nadat u de instelling gewijzigd hebt. Bijvoorbeeld: u voert een aanpassing uit terwijl het display **FLRS** en **OPTS** weergeeft, u drukt op ALL START, waardoor de lopende band en de optie worden gestart met de aangepaste instelling, en schakelt dan het bedieningspaneel uit zonder nog eens op ALL START te drukken, waardoor de wijziging wordt bewaard. De volgende keer dat u het bedieningspaneel gebruikt, zijn de instellingen teruggekeerd naar de eerder opgeslagen waarden.

Opmerking: Een timer van 10 seconden begint te lopen als u op ALL START drukt en de set-only modus wordt weergegeven op het display. Als u binnen deze 10 seconden niet op een knop drukt, keert het display terug naar FLR en OPT en wordt de vorige status/waarde weergegeven en toegepast. De timer wordt teruggezet op tien seconden als er een knop wordt ingedrukt terwijl het bedieningspaneel zich in de modus set-only bevindt.

1. Druk op de knop ALL START.

De voorbeeldwaarden en FLRS en OPTS worden weergegeven.

2. Pas de snelheidsinstellingen als volgt aan:
   - Pas de snelheidsinstelling van de lopende band aan met de knoppen INCREASE FLOOR SPEED en DECREASE FLOOR SPEED.

   - Pas de snelheidsinstelling van de optie aan met de knoppen INCREASE OPTION SPEED en DECREASE OPTION SPEED.

3. Druk op de knop ALL START om de lopende band en de optie te activeren.

4. Druk op de knop ALL START om de instellingen te bewaren.

Op het display wordt **ALL STORE** weergeven. De gekozen waarde zal worden gebruikt telkens de optie wordt gestart totdat u de setting opnieuw verandert.

Opmerking: Zowel de lopende band als de optie moeten actief zijn om de instellingen op te slaan met de knop ALL START. Als er maar één (of geen van beide) actief is, zullen met een druk op de knop ALL START beide gestart worden, ofwel degene die niet actief was. Er wordt niets opgeslagen en de weergegeven commando's zijn de eerder opgeslagen commando's voor de lopende band en de optie.

Het is belangrijk om te beseffen dat het opgeslagen commando voor de lopende band en de optie tweemaal gebruikt wordt, eenmaal in het geval van een afzonderlijk commando met de knoppen FLOOR START of OPTION START, en eenmaal bij een gecombineerde handeling met ALL START; in elk geval gaat het om hetzelfde nummer.

De voorinstellingsknoppen 1, 2 en 3 instellen

Het bedieningspaneel heeft drie VOORINSTELLINGS-KNOPPEN waarmee u de snelheidsinstellingen van de lopende band en de optie kunt programmeren. Elke VOORINSTELLINGSKNOP werkt hetzelfde als de voorbeeldmodus bij ALL START, maar maakt gebruik van verschillende, door de gebruiker gedefinieerde waarden voor de snelheid.

Als de lopende band en/of de optie beide actief zijn op het moment dat u een VOORINSTELLINGSKNOP indrukt, wordt er een voorbeeldwaarde voor de lopende band en de optie weergegeven. Als u vervolgens op de knop ALL START klikt, worden de huidige waarden vervangen door de voorinstellingswaarden. Als u langer dan 10 seconden wacht om op de knop ALL START te drukken, zal het systeem terugkeren naar de eerder opgeslagen waarden.

De waarden van een VOORINSTELLINGSKNOP instellen doet u als volgt:

1. Start zowel de lopende band als de optie, afzonderlijk of met de knop ALL START.

2. Stel de gewenste snelheid voor de lopende band en de optie in met de desbetreffende knoppen om de snelheid te VERHOGEN en VERLAGEN.
3. Houd de knop STORE ingedrukt en druk vervolgens op de gewenste knop VOORINSTELLING (1, 2 of 3).

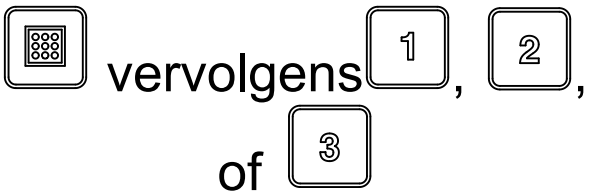

Op het scherm zal PRESET SAVED worden weergeven.

Opmerking: Als u de knop STORE ingedrukt houdt en een VOORINSTELLINGSKNOP indrukt terwijl de lopende band of de optie uitgeschakeld is, wordt er geen nieuwe waarde opgeslagen. De voorinstelling behoudt de eerder opgeslagen waarden.

Een vooringestelde modus gebruiken

1. Druk op de gewenste VOORINSTELLINGSKNOP (1, 2 of 3) om de instellingen voor de lopende band en de optie weer te geven.
2. Druk op de knop ALL START om de lopende band en de optie te starten (als het hydraulische systeem ingeschakeld is).
3. Gebruik de knoppen START en STOP om de lopende band en de optie te bedienen.

Materiaal lossen

⚠ WAARSCHUWING

Ga niet achter de machine staan tijdens het lossen

Grote hoeveelheden lossen

1. Rijd de machine achteruit naar de plaats waar u het materiaal wilt storten.
2. Maak de vergrendelingen van de achterklep los en schakel de lopende band in.
3. Breng indien gewenst de achterkant van de machine omhoog. Op deze manier wordt het materiaal steeds onder een andere hoek gelost en kunt u de volledige lading snel lossen.

Gecontroleerd lossen

1. Sluit de vergrendelingen van de achterklep.
2. Gebruik de krikhandgreep om het verstelbare gedeelte van de achterklep te openen of te sluiten (Figuur 39 en Figuur 40). Hiermee kunt u bij het gebruik van een optie de materiaalstroom beperken.

⚠ VOORZICHTIG

Gebruik het verstelbare gedeelte van de achterklep alleen bij het lossen van materialen met een diameter kleiner dan 25 mm (zoals zand of grind).

⚠ VOORZICHTIG

Open de achterklep volledig als het materiaal niet door het verstelbare gedeelte kan stromen. U moet nieuw materiaal altijd eerst testen.

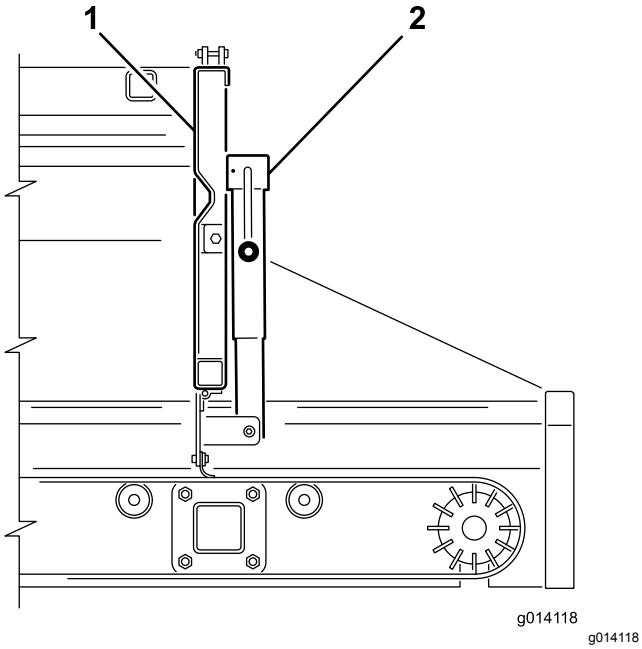

Figuur 39

1. Achterklep
2. Krik van toevoer-opening

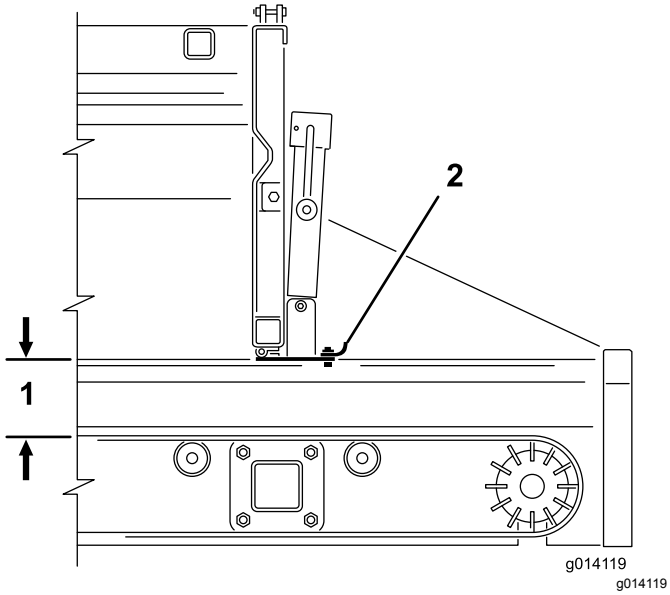

Figuur 40

1. Maximale opening 12,5 cm
2. Toevoer-opening

De dubbele spinner gebruiken

De dubbele spinner monteren

De machine is uitgerust met snelkoppelklemmen. Gebruik deze klemmen om de dubbele spinner aan de machine te bevestigen.

1. Verwijder de klemmen van de veiligheidsvergrendeling van de klemhendels (Figuur 41).
2. Breng de veiligheidsvergrendeling en vervolgens de klemhendels van de optiebevestiging omhoog en maak de vergrendelringen los van de vergrendelpennen (Figuur 41).
3. Schuif de klemconstructie van de achterste optiebevestiging uit de snelkoppelsleuven (Figuur 41).
4. Steek samen met een tweede persoon de voorste rand van de dubbele spinner omhoog en onder de achterkant van de machine in de voorste klemmen op de beugels (Figuur 41).
5. Ondersteun de dubbele spinner en schuif de klemconstructie van de achterste optiebevestiging terug in de sleuven in de beugels en over de achterkant (Figuur 41).
6. Zorg ervoor dat de dubbele spinner is gecentreerd tussen de beugels. Bevestig vervolgens de vergrendelringen weer over de vergrendelpennen en druk de klemhendels omlaag.

   Opmerking: Als de klemconstructie te los zit en de dubbele spinner kan schuiven binnen de klemmen, draai dan de vergrendelringen een paar slagen aan in de klemmen totdat de dubbele spinner goed vast zit.

   Belangrijk: **Draai de klemmen niet te vast. Hierdoor kunnen de randen van de dubbele spinner verbuigen.**
7. Plaats de klemmen van de veiligheidsvergrendeling op de klemhendels (Figuur 41).

⚠ VOORZICHTIG

Zorg ervoor dat u de veiligheidsvergrendelingen terug in de klemmen plaatst, anders kunnen de klemmen opengaan tijdens bedrijf.

⚠ WAARSCHUWING

De opties zijn zwaar. Til de dubbele spinner met twee personen op.

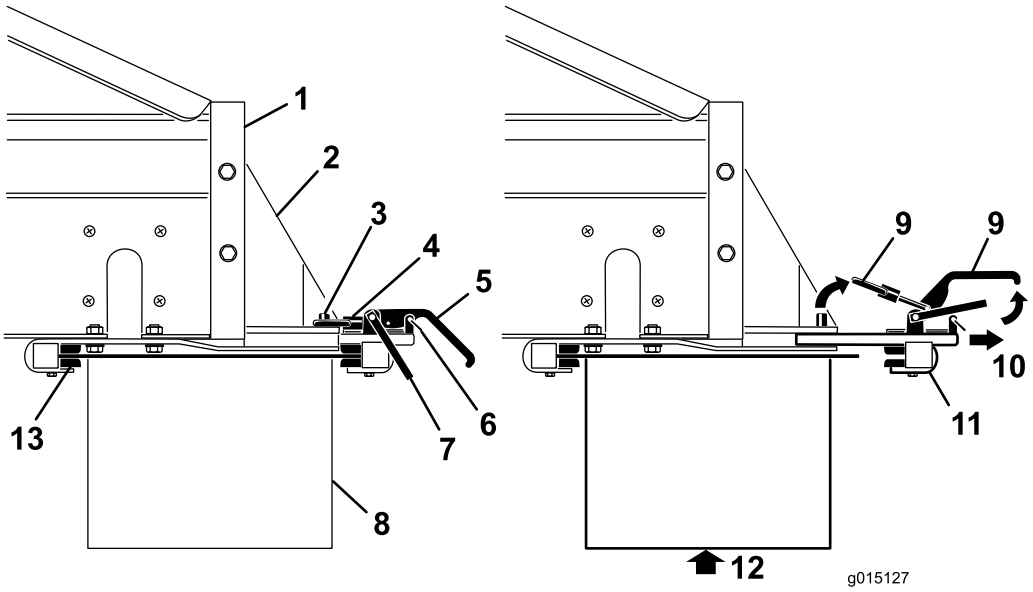

g015127

Figuur 41

1. Achterkant van de machine
2. Bevestigingsbeugel voor opties
3. Vergrendelpen
4. Vergrendelring
5. Klemhendel
6. Klem van veiligheidsvergrendeling
7. Veiligheidsvergrendeling
8. Optie
9. Omhoog brengen
10. Trekken
11. Achterste klemconstructie
12. Ondersteun de optie voordat u de klemmen verwijdert
13. Voorste klembeugels

Hydraulische slangen aansluiten

⚠ WAARSCHUWING

Zorg ervoor dat het trekvoertuig is uitgeschakeld voordat u de hydrauliek gaat aansluiten, zodat de dwarstransporteur/zwenkset niet onbedoeld kan inschakelen.

Sluit als volgt de hydraulische slangen aan op de bedieningsklep voor de optie op de machine (Figuur 42):

- Trek de buitenste mof van de vrouwelijke connector terug (of duw deze naar voren) en steek de mannelijke connector erin.
- Houd de mannelijke connector stevig op zijn plaats en laat de buitenste mof van de vrouwelijke connector los.
- Controleer of de connectoren er helemaal in geduwd zijn en goed op hun plaats zijn vergrendeld.
- Trek terwijl het trekvoertuig in bedrijf is de bedieningshendel voor de optie naar achteren (op de SH-modellen) of start de optie met behulp van de optiestartknop op het bedieningspaneel (op de EH-modellen) en controleer of de dubbele spinner naar behoren functioneert.

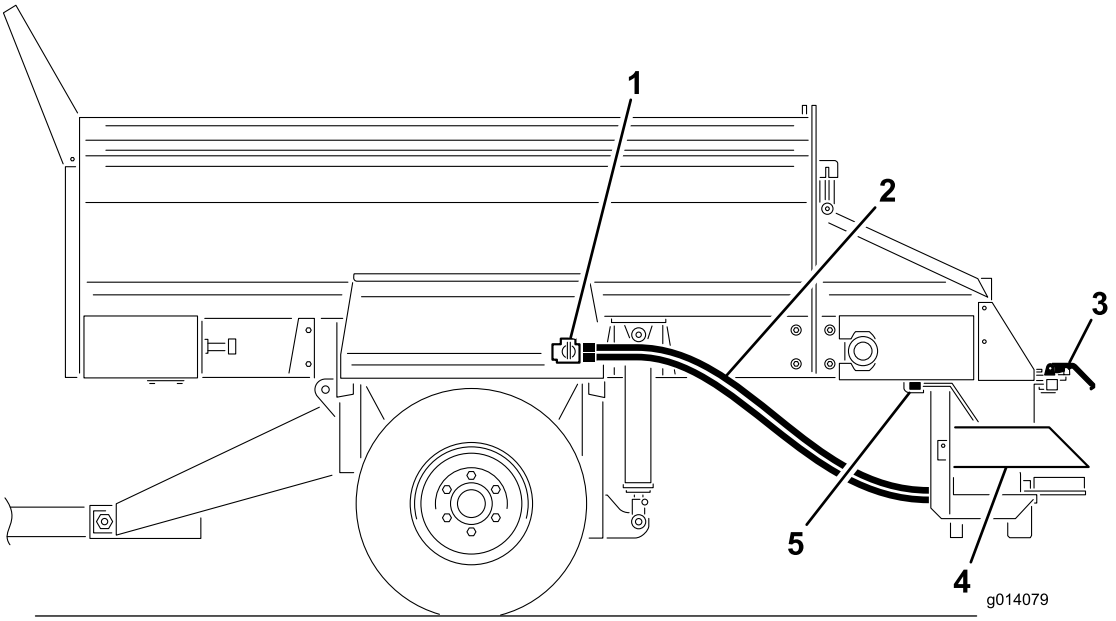

g014079

Figuur 42

1. Bedieningsklep voor optie
2. Hydraulische slangen
3. Snelkoppelklemmen
4. Dubbele spinner
5. Voorste klembeugels

Het gewenste strooipatroon instellen

U kunt de volgende instellingen kiezen voor het strooipatroon:

- **A (Blauw)** - Ultralicht patroon
- **B (Geel)** - Licht tot zwaar strooipatroon

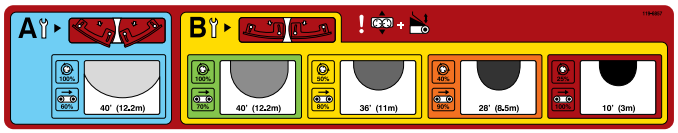

g015028

g015028

Figuur 43

Opmerking: Bij levering is de dubbele spinner ingesteld op stand **B**.

Controleer de messtanden en voer indien nodig aanpassingen uit aan de messen.

Opmerking: Voor dit voorbeeld selecteren we **Geel**.

De stand van de loszone instellen

1. Draai de handgreep aan beide zijden van de dubbele spinner los (Figuur 44).

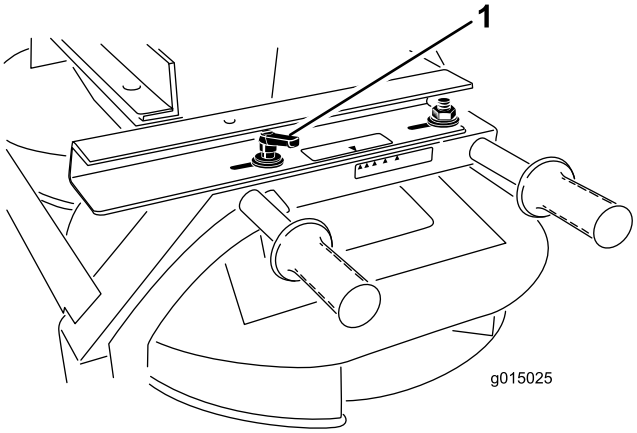

g015025

Figuur 44

1. Handgreep

2. Schuif de dubbele spinner naar voren en naar achteren totdat de pijlen naar de gewenste kleur wijzen (in dit voorbeeld geel).
3. Draai de handgrepen vast.

De spinnerklep afstellen

SH-modellen:

1. Draai de knop los waarmee de hendel van de spinnerklep is bevestigd (Figuur 45).

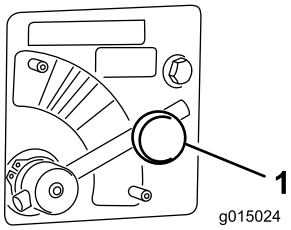

g015024

Figuur 45

1. Spinnerklep

2. Draai de hendel van de spinnerklep(Figuur 45) naar de gewenste kleur (in dit voorbeeld geel).

EH-modellen:

1. Zet de hendel van de spinnerklep in het **Blauwe**gebied (max. snelheid) (Figuur 45). Als u de hendel volledig naar rechts draait, moet deze horizontaal staan.
2. Gebruik het percentage dat op de sticker met strooipatronen of op de sticker van het draadloze bedieningspaneel staat om te bepalen welke waarde in het bedieningspaneel moet worden ingevoerd.

   Opmerking: In dit voorbeeld wordt er een percentage van **50 procent** ingesteld, passend bij het gele strooipatroon dat eerder werd geselecteerd.

De snelheid van de hopperklep en de lopende band instellen

SH-modellen:

Draai de krukas om de opening in te stellen (Figuur 46) tot de pijl naar het midden van het gebied met de gewenste kleur wijst (in dit voorbeeld geel).

Opmerking: De afstelling van de strooidichtheid is afhankelijk van de opening van de hoofdhopperklep of de snelheid van het trekvoertuig.

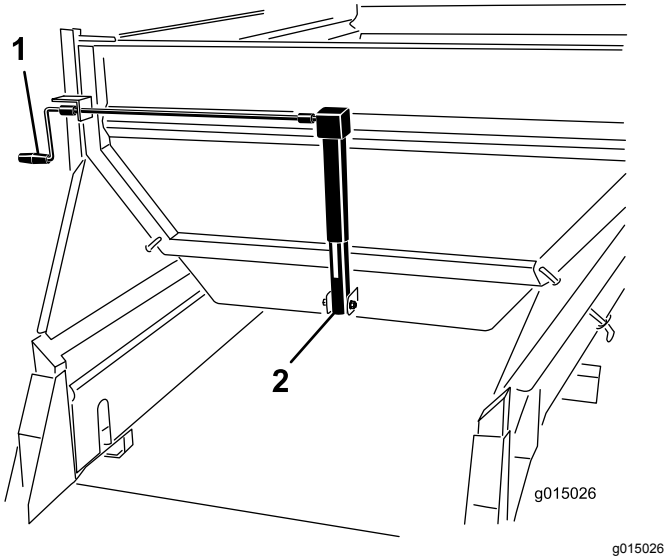

Figuur 46

1. Krukas
2. Krik van opening

EH-modellen:

1. Draai de krukas om de opening in te stellen (Figuur 46) tot de pijl naar het midden van het gebied met de gewenste kleur wijst (in dit voorbeeld geel).

   Opmerking: De afstelling van de strooidichtheid is afhankelijk van de opening van de hoofdhopperklep of de snelheid van het trekvoertuig.

2. Stel met behulp van het bedieningspaneel een snelheidspercentage van de lopende band in dat past bij de gewenste kleur strooipatroon.

   Opmerking: In dit voorbeeld wordt er een percentage van **80 procent** ingesteld, passend bij het gele strooipatroon dat eerder werd geselecteerd.

De hoogte van de hoofdhopper instellen

Pas de cilinders van de hoofdhopper aan met de hydraulische bediening op de SH-modellen of met het bedieningspaneel op de EH-modellen totdat de pijl naar het GROENE gebied op de sticker van de hydraulische cilinder wijst (Figuur 47).

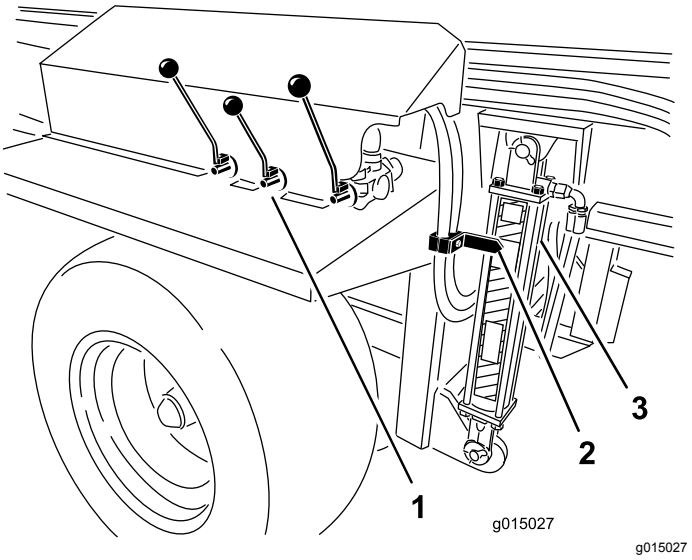

Figuur 47

1. Hydraulische bediening (SH-modellen)
2. Pijl
3. Cilinder

De dubbele spinner bedienen

1. Zet de motor van het trekvoertuig af.
2. Op SH-modellen: gebruik de regelhendels om de optie en de lopende band in te schakelen (in de losstand).
3. Voor zowel SH- als EH-modellen: pas de instellingen, het strooipatroon en de stroomsnelheid aan.

   Opmerking: Mogelijk moet u wat experimenteren tot u de gewenste stroom en strooidiepte bereikt. Overige variabelen zijn de rijsnelheid en het soort materiaal. Verschillende materialen hebben ook een verschillende deeltjesgrootte, waardoor het strooipatroon kan variëren.

   Test nieuwe materialen altijd door deze in een open gebied te verstrooien zonder mensen in de buurt.

4. Start de motor van het trekvoertuig en schakel de hydrauliek van het trekvoertuig in.
5. Op het SH-model: schakel de schakelaar op de aan-/uit-bediening in om te starten met strooien. Op het EH-model: schakel met het bedieningspaneel eerst de optie in en vervolgens de lopende band.
6. Op het SH-model: schakel de schakelaar op de aan-/uit-bediening uit om te stoppen met strooien. De dubbele spinner blijft werken. Op het EH-model: schakel de lopende band en vervolgens de optie uit.

7. Op de EH-modellen kunt u de functie ALLES STARTEN gebruiken in plaats van de afzonderlijke functies OPTIE START en LOPENDE BAND START. De optie zal dan eerst starten en vervolgens de lopende band.
8. Als de machine leeg is, schakel dan de hydrauliek uit voordat u de machine gaat transporteren.

   Opmerking: Breng bij het rijden over oneffen terrein de machine omhoog tot de maximale veilige transportstand. Hierdoor is de afstand tussen de grond en de dubbele spinner wat groter.

⚠ WAARSCHUWING

Kijk tijdens het verstrooien uit voor mensen en obstakels. De dubbele spinner kan met grote snelheid materiaal uitwerpen tot wel 12 m ver.

Belangrijk: **Als u wel rijdt maar niet strooit, breng de machine dan omhoog tot de maximale veilige transportzone en schakel de dubbele spinner uit.**

De dubbele spinner fijn afstellen

1. Controleer of alle instellingen correct zijn.
2. Als het strooipatroon niet de gewenste consistentie heeft, draai dan de hendels los en schuif de hopper in de gewenste richting om het gewenste strooipatroon te bereiken.

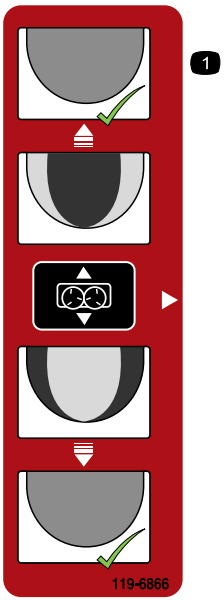

decal119-6866

Figuur 48

De dwarstransporteur/zwenset instellen

De dwarstransporteur/zwenkset monteren

Met de dwarstransporteur kunt u materiaal aan beide kanten van de machine lossen, terwijl de zwenkset de dwarstransporteur vrij laat draaien in een boog van 270 graden. U kunt de dwarstransporteur ook vergrendelen in vijf verschillende standen in stappen van 45 graden.

Opmerking: De machine is uitgerust met snelkoppelklemmen. Gebruik deze klemmen om de dwarstransporteur/zwenkset op de machine te monteren.

1. Plaats de dwarstransporteur/zwenkset zo, dat de twee montagebeugels van de zwenkset naar achteren wijzen (weg van de machine).
2. Controleer of de dwarstransporteur/zwenkset is gecentreerd tussen de montagebeugels en of de motor aan dezelfde kant uitsteekt als de bedieningshendels op de machine.
3. Verwijder de klemmen van de veiligheidsvergrendeling van de klemhendels (Figuur 49).
4. Breng de veiligheidsvergrendeling en vervolgens de klemhendels van de optiebevestiging omhoog en maak de vergrendelringen los van de vergrendelpennen (Figuur 49).
5. Schuif de klemconstructie van de achterste optiebevestiging uit de snelkoppelsleuven (Figuur 49).

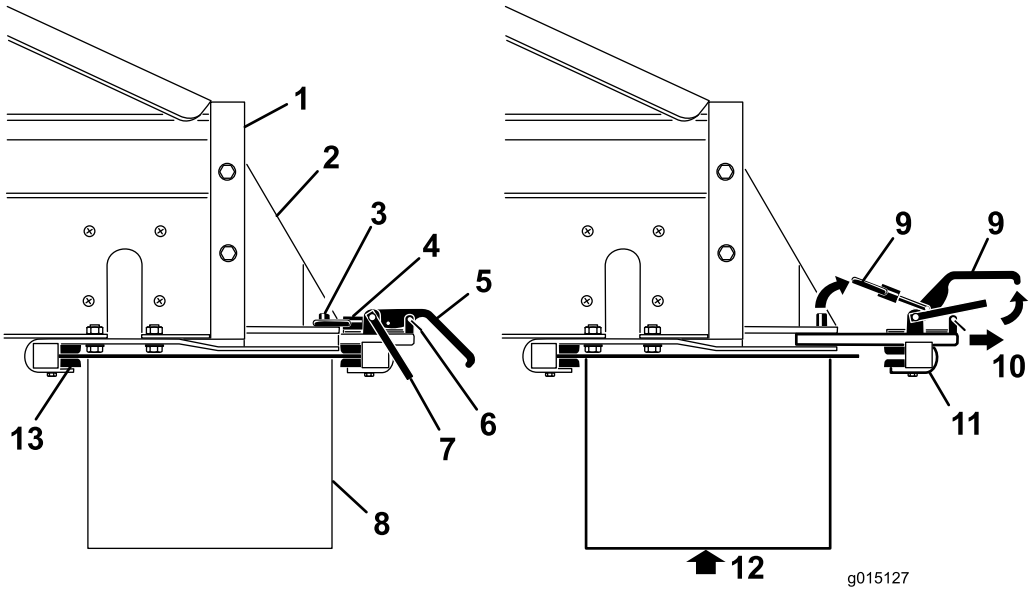

g015127

Figuur 49

1. Achterkant van de machine
2. Bevestigingsbeugel voor opties
3. Vergrendelpen
4. Vergrendelring
5. Klemhendel
6. Klem van veiligheidsvergrendeling
7. Veiligheidsvergrendeling
8. Optie
9. Omhoog brengen
10. Trekken
11. Achterste klemconstructie
12. Ondersteun de optie voordat u de klemmen verwijdert
13. Voorste klembeugels

6. Steek samen met een tweede persoon de voorste rand van de dwarstransporteur/zwenkset omhoog en onder de achterkant van de machine in de voorste klemmen op de beugels (Figuur 49).
7. Ondersteun de dwarstransporteur/zwenkset en schuif de bevestigingsklem van de achterste optie terug in de sleuven in de beugels en over de achterkant (Figuur 49).
8. Zorg ervoor dat de dwarstransporteur/zwenkset is gecentreerd tussen de beugels. Bevestig vervolgens de vergrendelringen weer over de vergrendelpennen en druk de klemhendels omlaag.

   Opmerking: Als de klem te los zit en de dwarstransporteur/zwenkset kan schuiven binnen de klemmen, draai dan de vergrendelringen een paar slagen aan in de klemmen totdat de dwarstransporteur/zwenkset goed vast zit.

   Belangrijk: **Draai de klemmen niet te vast. Hierdoor kunnen de randen van de opties verbuigen.**
9. Plaats de klemmen van de veiligheidsvergrendeling op de klemhendels (Figuur 49).

⚠ VOORZICHTIG

Zorg ervoor dat u de veiligheidsvergrendelingen terug in de klemmen plaatst, anders kunnen de klemmen opengaan tijdens bedrijf.

⚠ WAARSCHUWING

De opties zijn zwaar. Til de dwarstransporteur/zwenkset met twee personen op.

Hydraulische slangen aansluiten

⚠ WAARSCHUWING

Zorg ervoor dat het trekvoertuig is uitgeschakeld voordat u de hydrauliek gaat aansluiten, zodat de dwarstransporteur/zwenkset niet onbedoeld kan inschakelen.

Sluit als volgt de hydraulische slangen aan op de bedieningsklep voor de optie op de machine (Figuur 50):

- Trek de buitenste mof van de vrouwelijke connector terug (of duw deze naar voren) en steek de mannelijke connector erin.
- Houd de mannelijke connector stevig op zijn plaats en laat de buitenste mof van de vrouwelijke connector los.
- Controleer of de connectoren er helemaal in geduwd zijn en goed op hun plaats zijn vergrendeld.
- Trek terwijl het trekvoertuig in bedrijf is de bedieningshendel voor de optie naar achteren (op de SH-modellen) of start de optie met behulp van de knop OPTIE START van de afstandbediening (op de EH-modellen) en controleer of de dwarstransporteur/zwenkset naar behoren functioneert.

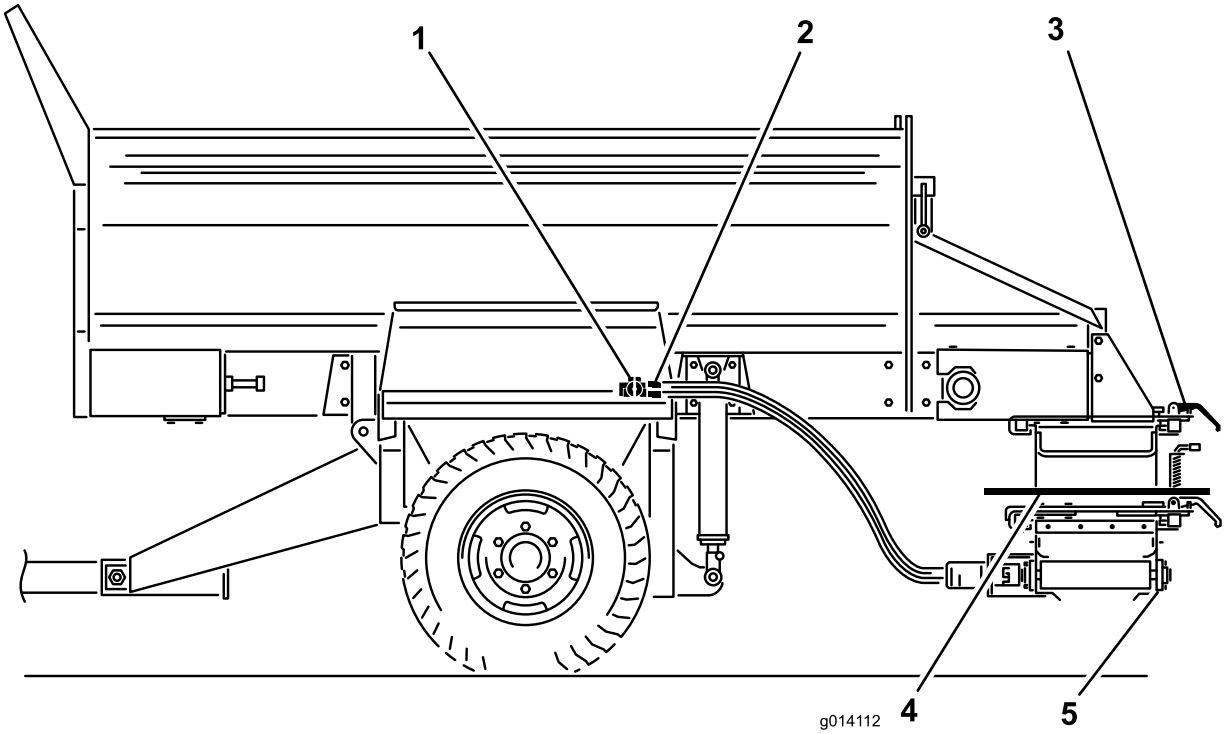

g014112

Figuur 50

1. Bedieningsklep voor optie
2. Aansluitingen slang
3. Snelkoppelklemmen
4. Zwenkset
5. Dwarstransporteur

De dwarstransporteur gebruiken

De dwarstransporteur in- en uitschuiven

Bedien de dwarstransporteur (Figuur 51) altijd apart van de hoofdband.

⚠ VOORZICHTIG

Zet de dwarse lopende band altijd terug in de middelste stand als u gaat rijden, omdat de band anders mensen of obstakels kan raken en beschadigd kan raken.

1. Verwijder de veiligheidspennen uit beide klemmen voor de opties op de zwenkset.
2. Maak de klembeugels los
3. Schuif de lopende band naar het midden of naar de zijkant.
4. Draai de klembeugels vast.
5. Plaats de veiligheidspennen.
6. Op SH-modellen: pas de snelheid van de dwarse lopende band aan met de hydraulische hendel rechts. Op EH-modellen: pas de snelheid van de dwarstransporteur aan met de afstandbediening.

   Opmerking: Breng de hopper altijd omlaag voordat u de lopende band afstelt. Als u dit niet

doet, blijft de lopende band onder een hoek staan.

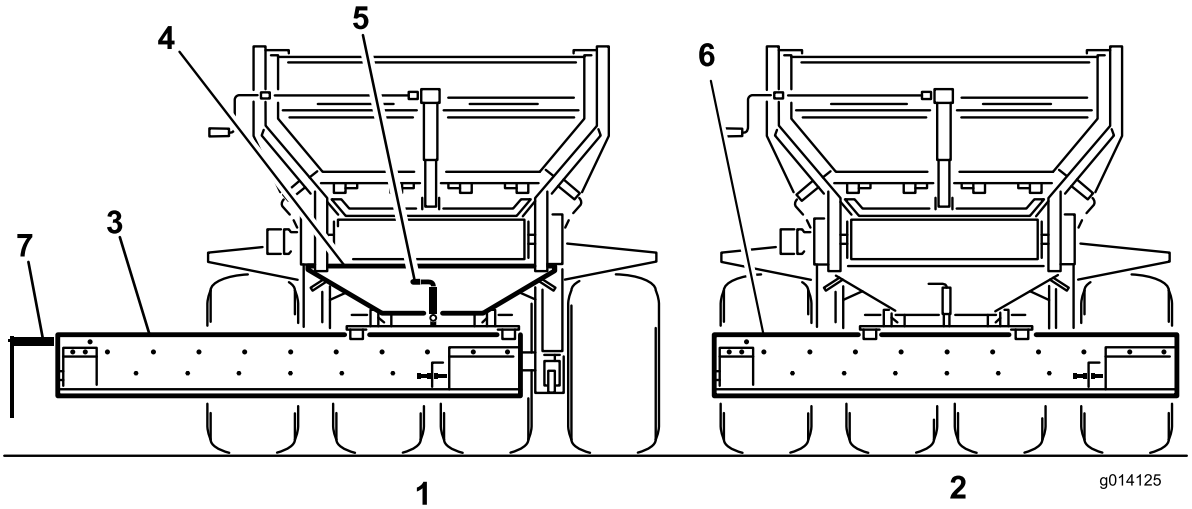

g014125

Figuur 51

1. Uitgeschoven stand tijdens bedrijf
2. Middelste stand tijdens transport
3. Dwarstransporteur
4. Zwenkset
5. Vergrendelpen zwenkset
6. Verwijder de geleider of klap deze omhoog
7. Materiaaluitgang (motoruiteinde)

Materiaal verspreiden met de dwarstransporteur

1. Schakel het trekvoertuig uit.
2. Op SH-modellen: gebruik de regelhendels om de optie en de lopende band in te schakelen (in de losstand).
3. Open het verstelbare gedeelte van de achterklep om de gewenste stroomsnelheid te bereiken. Mogelijk moet u wat experimenteren tot u de gewenste stroom en strooidiepte bereikt. Overige variabelen zijn de rijsnelheid en het soort materiaal.
4. Schakel de hydrauliek van het trekvoertuig uit.
5. Op EH-modellen: bedien de optie en de lopende band met de afstandbediening.
6. Op SH-modellen: schakel de hydrauliek van het trekvoertuig uit om de verplaatsing van het materiaal de stoppen of schakel de schakelaar van de aan-/uit-bediening uit.

   Opmerking: Op SH-modellen stopt de aan-/uit-bediening de lopende band van de machine, niet de dwarse lopende band.
7. Als u klaar bent met het gebruik van de dwarstransporteur, zet deze dan altijd terug in de middelste stand.

De zwenkset gebruiken

Om de materiaalstroom van de dwarstransporteur in een richting te sturen, trekt u de veerbelaste vergrendelpen op de zwenkset omhoog naar de ontgrendelde of geopende stand. Hiermee kunt u de lopende band handmatig van de ene kant naar de andere kant bewegen op het zwenklager (Figuur 51).

Om de dwarstransporteur in een vaste stand te houden, zet u de veerbelaste vergrendelpen in één van de vijf vergrendelde standen op de zwenkset.

Opmerking: Breng bij het rijden over oneffen terrein de machine omhoog tot de maximale veilige transportstand. Hierdoor is de afstand tussen de grond en de dwarstransporteur/zwenkset wat groter.

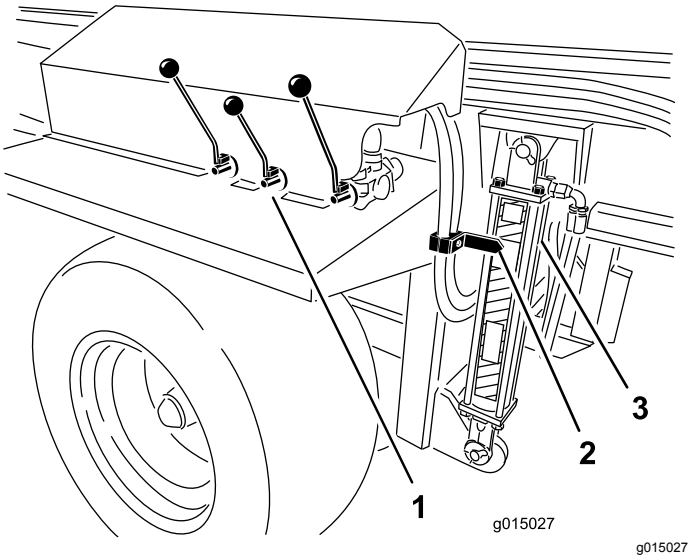

Figuur 52

1. Hydraulische bediening
2. Pijl
3. Cilinder

Na gebruik

Veiligheid na het werk

- Parkeer de machine op een stevig, horizontaal vlak, stel de parkeerrem in werking, zet de motor af, verwijder het contactsleuteltje en wacht totdat alle bewegende onderdelen tot stilstand zijn gekomen voordat u de machine verlaat.
- Vermijd een zachte ondergrond omdat de kriksteun daarin kan wegzakken, waardoor de machine kan omkantelen.
- Koppel de machine niet los van het trekvoertuig op een helling en klap altijd eerst de krik en de achterste kriksteun uit.
- Blokkeer altijd de wielen bij het loskoppelen van de machine om te voorkomen dat deze in beweging komt.
- Zorg ervoor dat alle onderdelen van de machine in goede staat verkeren en alle bevestigingselementen stevig vastzitten.
- Vervang versleten of beschadigde stickers.

De machine loskoppelen van het trekvoertuig

1. Parkeer het trekvoertuig en de machine op een droog, horizontaal oppervlak.
2. Stel de parkeerrem van het trekvoertuig in werking, schakel de motor uit en verwijder het contactsleuteltje.
3. Plaats blokken voor en achter de wielen.
4. Hef de druk in het hydraulische systeem op.
5. Koppel de hydraulische leidingen en de voedingskabelboom (Figuur 21 of Figuur 22) los van het trekvoertuig. Rol deze op en berg ze op aan de voorkant van de machine.
6. Koppel de stroomkabel af van het contactpunt van het trekvoertuig en bewaar deze op de machine (Figuur 11).
7. Op SH-modellen: koppel het bedieningspaneel los, verwijder het en sla het droog op. Op EH-modellen: sla het bedieningspaneel op een droge, veilige plaats op. Zorg ervoor dat u de NOODSTOPKNOP ingedrukt hebt.
8. Draai de voorste krik en de achterste kriksteun 90 graden (rechtsom) naar de stand omlaag om de machine te steunen.
9. Breng de machine omhoog met de krik totdat het gewicht niet meer op de trekstang van het trekvoertuig rust. Trek de koppelpen eruit.
10. Controleer of er geen andere aansluiting of koppeling tussen de machine en het trekvoertuig meer zijn.

Onderhoud

Opmerking: Download het schema gratis op www.Toro.com; u kunt uw machine zoeken via de link Handleidingen op de hoofdpagina.

Veiligheid bij onderhoud

- Voordat u onderhoudswerkzaamheden of aanpassingen uitvoert aan de machine, moet u de machine uitschakelen, de motor uitzetten, de parkeerrem in werking stellen, de contactsleutel verwijderen en wachten tot alle bewegende delen tot stilstand zijn gekomen.
- Verricht onderhoudswerkzaamheden uitsluitend volgens de instructies in deze handleiding. Indien belangrijke reparaties nodig zijn of hulp is vereist, moet u contact opnemen met een erkende Toro dealer.
- Plaats de hydraulische cilindersteunen voordat u onderhoudswerkzaamheden onder de hopper uitvoert.
- Zorg ervoor dat alle moeren, bouten en schroeven goed zijn vastgedraaid zodat u veilig met de machine kunt werken.
- Voer indien mogelijk geen onderhoudswerkzaamheden uit als de motor draait. Blijf uit de buurt van bewegende onderdelen.
- De spanning van de ketting niet controleren of aanpassen terwijl de motor van het trekvoertuig loopt.
- Haal voorzichtig de druk van onderdelen met opgeslagen energie.
- Ondersteun de machine met blokken of kriksteunen als u eronder moet werken.
- Zorg dat alle schermen zijn geplaatst nadat u onderhoud hebt verricht aan de machine of nadat u deze hebt afgesteld.

Vooronderhoudsprocedures

⚠ WAARSCHUWING

Koppel alle vermogensbronnen los van de machine voordat u onderhoudswerkzaamheden uitvoert.

⚠ WAARSCHUWING

Plaats de hydraulische cilindersteunen voordat u onderhoudswerkzaamheden onder de hopper uitvoert (Figuur 53).

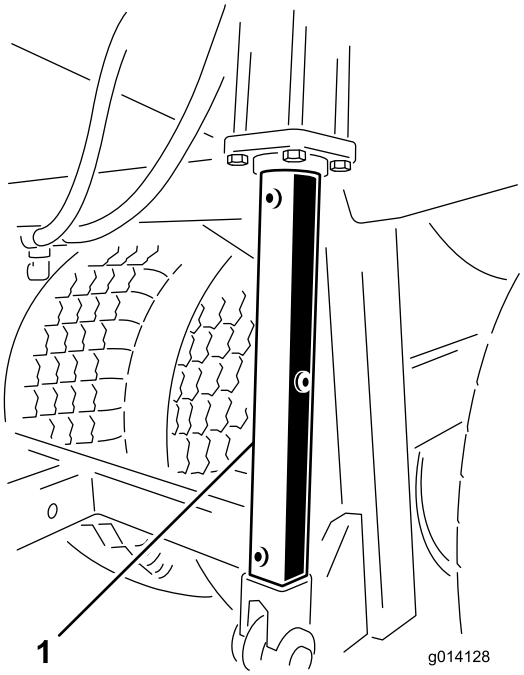

g014128

Figuur 53

1. Hydraulische cilindersteunen

Smering

De machine is voorzien van smeerpunten die regelmatig moeten worden gesmeerd met nr. 2 smeervet voor algemene doeleinden op lithiumbasis. Als de machine in normale omstandigheden wordt gebruikt, moet u alle lagers en lagerbussen om de 50 bedrijfsuren smeren. De lagers en de lagerbussen moeten elke dag worden gesmeerd als de machine in zeer stoffige en vuile omstandigheden wordt gebruikt. Bij gebruik in deze omstandigheden kan er vuil terechtkomen in de lagers en lagerbussen, hetgeen tot snellere slijtage kan leiden. Smeer de smeernippel onmiddellijk na elke wasbeurt, ongeacht het voorgeschreven interval.

1. Veeg de smeernippel schoon zodat er geen ongerechtigheden kunnen binnendringen in het lager of de lagerbus.
2. Pomp vet in het lager of de lagerbus.
3. Veeg overtollig vet af.

   Hieronder ziet u de smeerpunten voor de lagers en bussen:

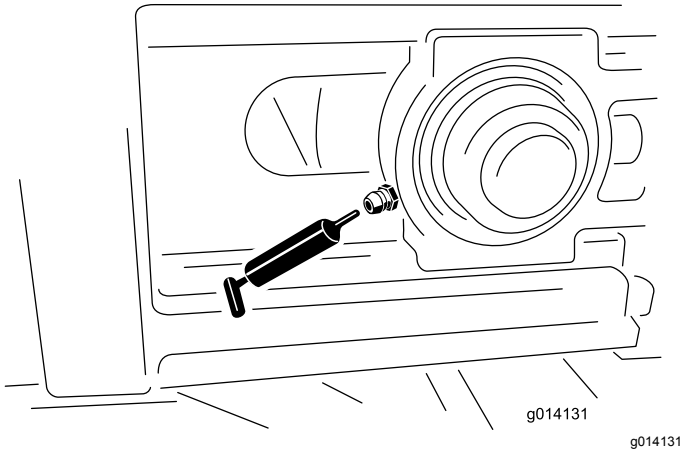

Figuur 54

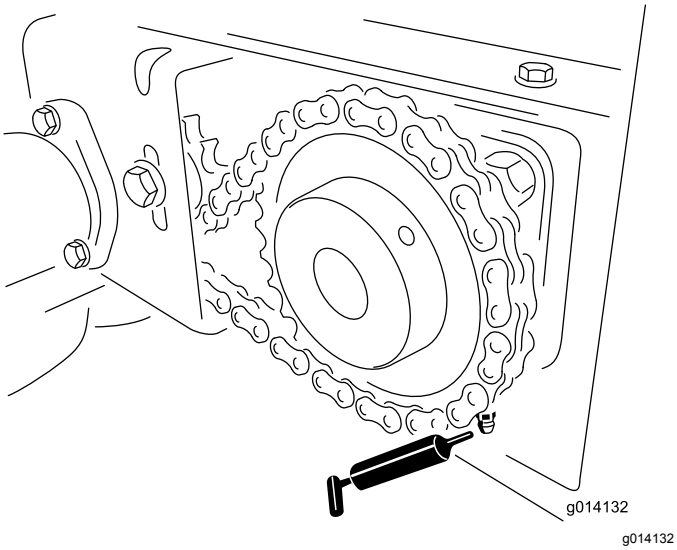

Figuur 55

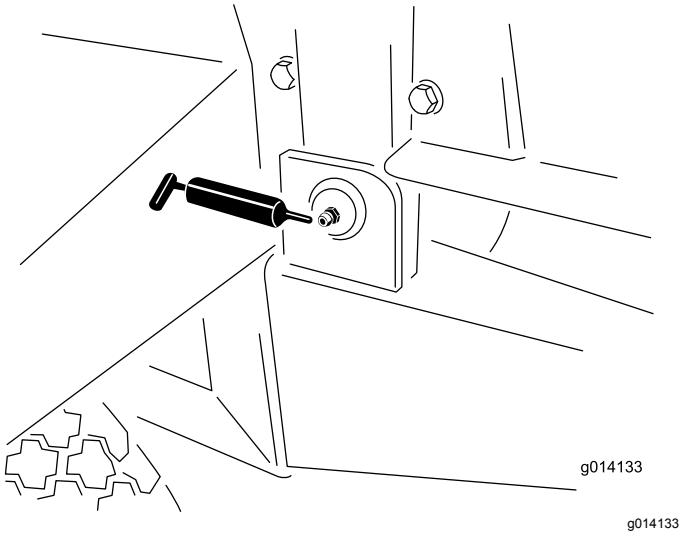

Figuur 56

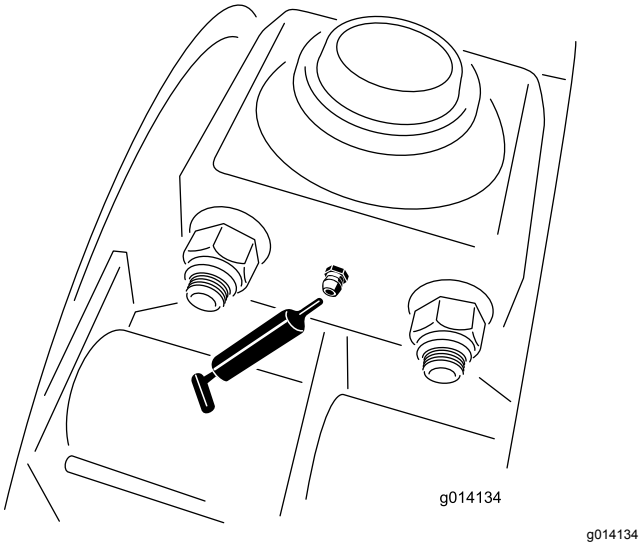

Figuur 57

Veiligheidscontroles

Begin elke dag met het uitvoeren van deze veiligheidscontroles voordat u de machine gaat bedienen. Meld eventuele veiligheidsproblemen bij uw leidinggevende. Zie de veiligheidsinstructies in deze handleiding voor meer informatie.

Opmerking: Maak een kopie van deze pagina's en gebruik deze regelmatig als veiligheidschecklist.

Banden en wielen

- De aanbevolen bandenspanning is 1,72 bar voor 84-cm banden en 2,07 bar voor 81-cm banden, of volg de aanbevelingen van de fabrikant.
- Controleer op overmatige slijtage of zichtbare schade.
- Controleer of de wielbouten goed zijn vastgedraaid en of er geen bouten ontbreken.

Achterklep

- Controleer of de achterklep goed sluit en vergrendelt.
- Controleer of het verstelbare gedeelte van de achterklep soepel open en dicht gaat.

Trekhaak, krik en achterste kriksteun

- Controleer of de koppelpen, krik en kriksteun niet beschadigd zijn en of de veiligheidspennen op hun plaats zitten. (Vervang de veiligheidspennen als deze beschadigd zijn of ontbreken).
- Controleer of de trekhaakaansluitingen niet los zitten. (Als dit het geval is, moet u een

afstandsstuk tussen de trekhaakaansluitingen plaatsen.)

- Plaats de krik en krik veilig in de stand omhoog voordat u gaat rijden.

Hydraulisch systeem

- Controleer het hydraulische systeem op olielekken. Als u een lek vindt, draai dan de fitting vast of vervang of repareer het beschadigde onderdeel.
- Controleer de hydraulische slangen op slijtage of zichtbare schade.
- Controleer het peil van de hydraulische vloeistof. Indien nodig bijvullen.

Lopende band en rollen

- Controleer eenmaal per week of de lopende band goed recht over de rollen loopt en niet slipt. Indien nodig afstellen.
- Controleer elke vier maanden of de spanrollen tussen te voorste en achterste rollen niet verbogen of vastgelopen zijn. Indien nodig repareren of vervangen.

Afdichtingen van riem en achterklep

Controleer alle rubberen afdichtingen op slijtage of schade. Als de afdichtingen lekken, vervang of repareer de afdichtingen dan.

Opties

- Controleer of de snelkoppelbeugels goed op hun plaats vergrendeld zijn en of de veiligheidsklemmen zijn gemonteerd. Vervang ontbrekende veiligheidsklemmen.
- Controleer of de optie goed is vastgeklemd en niet kan bewegen of wegglijden. Pas de klemmen indien nodig aan.
- Controleer de schoepen van de dubbele spinnerschijven op slijtage. Vervang deze als ze dunner worden.
- Controleer de behuizing van de dubbele spinner op tekenen van scheuren of roesten.

Veiligheidsstickers

Controleer of de veiligheidsstickers onbeschadigd en leesbaar zijn. Als dit niet het geval is, moet u ze vervangen.

Elektrische remmen

- Voer eenmaal per maand een eenvoudige visuele inspectie van de remschoenen en remvoeringen uit.
- Voer eenmaal per jaar controle en onderhoud uit van de elektrische remmen.

Hydraulisch systeem

De machine verlaat de fabriek met hydraulische vloeistof van hoge kwaliteit. Controleer het peil van de hydraulische vloeistof voordat de motor voor het eerst wordt gestart, en vervolgens dagelijks. Aanbevolen wordt het reservoir bij te vullen met de volgende hydraulische vloeistof:

Toro Premium Transmission/hydraulische tractorvloeistof (verkrijgbaar in emmers van 19 liter of vaten van 208 liter. Raadpleeg de onderdelencatalogus of de Toro distributeur voor de onderdeelnummers).

Andere vloeistoffen: Als er geen Toro vloeistof beschikbaar is, kunt u andere petroleumgebaseerde hydraulische tractorvloeistoffen gebruiken op voorwaarde dat deze voldoen aan alle volgende materiaaleigenschappen en industriespecificaties. We raden af een synthetische vloeistof te gebruiken. Vraag uw smeermiddelenleverancier naar een geschikt product.

Opmerking: Toro aanvaardt geen enkele aansprakelijkheid voor schade die wordt veroorzaakt door gebruik van verkeerde vervangende vloeistoffen. Gebruik daarom uitsluitend producten van gerenommeerde fabrikanten die garant staan voor de vloeistoffen die zij aanbevelen.

Materiaaleigenschappen:

Viscositeit, ASTM D445	cSt bij 40 °C 55 tot 62
Viscositeitsindex ASTM D2270	140 tot 152
	cSt bij 100 °C 9,1 tot 9,8
Stolpunt, ASTM D97	-37 °C tot -43 °C

Industriespecificaties:

API GL-4, AGCO Powerfluid 821 XL, Ford New Holland FNHA-2-C-201,00, Kubota UDT, John Deere J20C, Vickers 35VQ25 en Volvo WB-101/BM.

Banden verwisselen

Een buitenband verwisselen

1. Laat de machine aangekoppeld aan het trekvoertuig, verwijder eventuele opties en stel de noodrem in werking.
2. Verwijder al het materiaal uit de hopper.
3. Blokkeer de banden aan de tegenoverliggende kant van de lekke band.

4. Draai de zes wielbouten op de lekke band los met een dopsleutel, maar verwijder de bouten niet.
5. Krik de machine op of breng deze omhoog tot de band vrijkomt van de grond. Controleer of machine de stabiel is.
6. Verwijder de losse wielbouten en verwijder de band.
7. Repareer de lekke band.
8. Plaats de band op de machine door bovenstaande stappen in omgekeerde volgorde uit te voeren.

   Opmerking: Controleer of het wiel is gecentreerd op de naaf en of alle zes wielbouten zijn vastgedraaid. Draai de bouten in een kruislings patroon vast met een torsie van 135 N·m.

Een binnenband verwisselen

1. Laat de machine aangekoppeld aan het trekvoertuig, verwijder eventuele opties en stel de noodrem in werking.
2. Verwijder al het materiaal uit de hopper.
3. Blokkeer de banden aan de tegenoverliggende kant van de lekke band.
4. Verwijder aan de kant van de lekke band de 4 bouten waarmee de suspensielagers van de balk aan het chassis zijn bevestigd. (Draai de wielmoeren van de buitenband los maar verwijder deze niet. Zo is er meer ruimte voor de lagerbouten).
5. Krik de machine op of breng deze omhoog totdat de binnenband en de asconstructie eronder uit kunnen worden gerold. Controleer of machine de stabiel is.
6. Verwijder de band.
7. Repareer de lekke band.
8. Plaats de band op de machine door bovenstaande stappen in omgekeerde volgorde uit te voeren.

   Opmerking: Zorg ervoor dat het wiel is gecentreerd op de naaf en dat alle zes wielbouten en de lagerbouten zijn vastgedraaid met een torsie van 135 N·m.

De sporing van de lopende band aanpassen

Als de lopende band niet gecentreerd is en naar één kant trekt, moet u de sporing aanpassen (Figuur 58).

Het beste moment om dit te doen is tijdens bedrijf en tussen de ladingen in.

1. Ga naar de achterkant van de machine en bepaal aan welke kant de band verkeerd gaat.
2. Ga naar de voorkant aan dezelfde kant, draai de borgmoer los en draai de stelmoer met een kwart slag vast.
3. Draai beide borgmoeren vast voordat u gaat werken met de machine.
4. Laad de machine met materiaal en laat de lading lopen totdat de lopende band leeg is. Herhaal dit enkele keren.
5. Stop de band en ga naar de achterkant van de machine om het resultaat te bekijken.

   U moet mogelijk bovenstaande stappen een aantal keer herhalen totdat de band op de goede manier beweegt en spoort.

   Opmerking: De band kan een beetje bewegen, afhankelijk van het type lading en de plaats ervan. Als de band de zijrails niet raakt, hoeft u de sporing niet aan te passen.

   Belangrijk: **Stel de achterste aandrijfrol van de band niet af. Deze is volgens de fabrieksinstellingen afgesteld. Neem contact op met een erkende Toro dealer als er afstelling nodig is.**

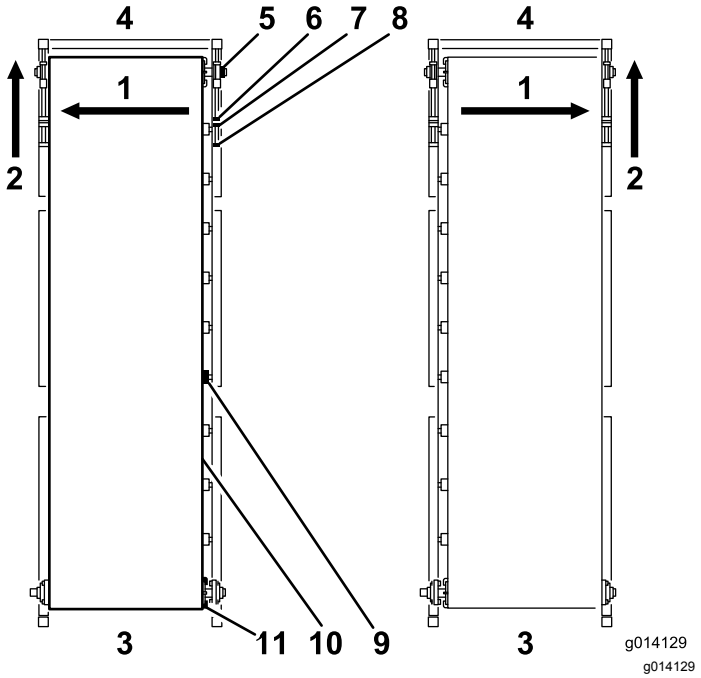

Figuur 58

1. Als de band deze kant op trekt…
2. Stel dan deze spanner aan de voorkant aan dezelfde kant af.
3. Achter
4. Voorkant
5. Lager omhoog
6. Stelmoer
7. Borgmoer
8. Spanstang
9. Bandrol
10. Lopende band
11. Aandrijfrol

De spanning van de lopende band aanpassen

Controleer de spanning van de lopende band regelmatig en stel deze af (Figuur 58). Alle rubberen lopende banden rekken uit, met name als ze nieuw zijn of een tijdje niet zijn gebruikt.

1. Parkeer de machine op een horizontaal oppervlak met de achterklep en de toevoeropening minimaal 6,25 mm boven de grond (afhankelijk van het materiaal).
2. Laad de machine volledig met het soort zand waarmee u de machine gaat gebruiken.
3. Verwijder de zwarte voorkappen aan beide zijden van de machine.
4. Gebruik twee momentsleutels en houd met de ene het uiteinde van de spanstang stil terwijl u met de andere de borgmoer het dichtst bij het uiteinde van de stang losdraait.
5. Verplaats de borgmoer 2 tot 5 cm naar achteren.

⚠ WAARSCHUWING

Wees extra voorzichtig in de buurt van bewegende onderdelen als de veiligheidsschermen zijn verwijderd.

6. Schakel de lopende band in.
7. Als de band slipt, moet u machine uitschakelen en de spanningsbouten gelijkmatig een halve slag vastdraaien en opnieuw de spanning van de lopende band controleren. Blijf doorgaan totdat de band beweegt zonder te slippen.
8. Draai beide spanningsbouten nog een halve slag verder vast. Nu moet de spanning correct zijn.
9. Om dit te controleren, kijkt u onder naar de dwarsbalk van het chassis. Het midden van de lopende band moet net boven de dwarsbalk van het chassis lopen als de machine in de stand omlaag staat. Als het midden van de lopende band de dwarsbalk raakt, moet u beide spanningsbouten nog een kwart slag verder vastdraaien.

   Belangrijk: **Wees geduldig. U moet de band niet te strak trekken.**

   Belangrijk: **Gebruik geen pneumatisch gereedschap voor de spanningsbouten van de lopende band.**

De spanning van de lopende band aanpassen

Lees onderstaande instructies voordat u de band verwijdert. Als de lopende band volledig kapot is, gebruik dan een mes om een onbeschadigd gedeelte van de band door te snijden. Als u een garantieclaim wilt indienen, moet de leverancier de band inspecteren om de schade te beoordelen en aanbevelingen te doen over de vervanging ervan.

De band verwijderen

1. Verwijder de zwarte veiligheidskappen van de vier hoeken van de machine.
2. Verwijder de geleiders (met de metalen rails) van de binnenste rubberen voering van de voorkant en beide zijkanten van de hopper.
3. Verwijder de siliconen afdichting van de metalen rails (maar vergeet niet deze weer aan te brengen bij het hermonteren).
4. Gebruik bij beide voorste hoeken twee momentsleutels om het uiteinde van de spanstang stil te houden.
5. Draai de moer los die zich het dichtst bij het uiteinde van de spanstang bevindt.

6. Beweeg de binnenste stelmoer terug totdat de spanstang los komt van het lager van het kussenblok.

   Opmerking: De voorste spanrol wordt ondersteund door twee lagers van kussenblokken die zich in een bovenste en onderste geleider bevinden (één set aan iedere kant van de machine).

7. Ondersteun de voorste spanrol.
8. Ga naar de rechter voorhoek en verwijder de vergrendelkraag waarmee de lager van het kussenblok op de as wordt gehouden. U kunt de vergrendelkraag verwijderen door de stelschroeven eraf te draaien en de kraag linksom te draaien. Sla de kraag met een hamer en drevel voorzichtig linksom tot deze loskomt van de as.
9. Herhaal deze stap voor de hoek linksvoor.
10. Verwijder de lagers van de kussenblokken door de spanrol terug te schuiven zodat de lagers uit de geleiders schuiven.
11. Verwijder de twee veiligheidsbeugels en schuif de rol omlaag door de opening.
12. Ga naar de achterkant van de machine en draai het kettingwiel van de spanner los.
13. Verwijder de ketting van de kettingwielaandrijving.
14. Draai de stelschroeven op de kettingwielaandrijving los en verwijder deze van de as van de aandrijfrol.
15. Ondersteun de achterste aandrijfrol.

    Belangrijk: **Raak de stelbeugel van de achterrol niet aan. Deze is zo ontworpen dat de achterrol automatisch wordt afgesteld als de riemsporing niet nauwkeurig is**

16. Verwijder de vier bouten van de flenslagers aan beide kanten.
17. Verwijder de vergrendelkragen naast de flenslagers op de schacht en schuif beide lagers van de as.
18. Verwijder de twee bevestigingsbeugels voor de opties (Figuur 59).

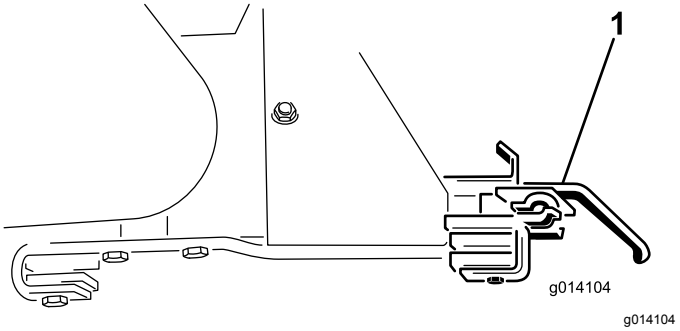

Figuur 59

1. Bevestigingsbeugel voor opties

19. Breng de aandrijfrol omlaag door de sleuven.
20. Verwijder de achterklep zodat u het beter kunt zien.
21. Noteer de plaats van het element in de hopper zodat u het op dezelfde plaats en in dezelfde richting kunt terugplaatsen. Het element is op zes plaatsen bevestigd met bouten langs de zijkant van de machine (aan elke kant drie platen met elk drie bouten).
22. Bevestig het element met behulp van banden van een hefinrichting aan elk van de vier hoeken.
23. Verwijder de 24 bouten om het element los te maken (Figuur 60).

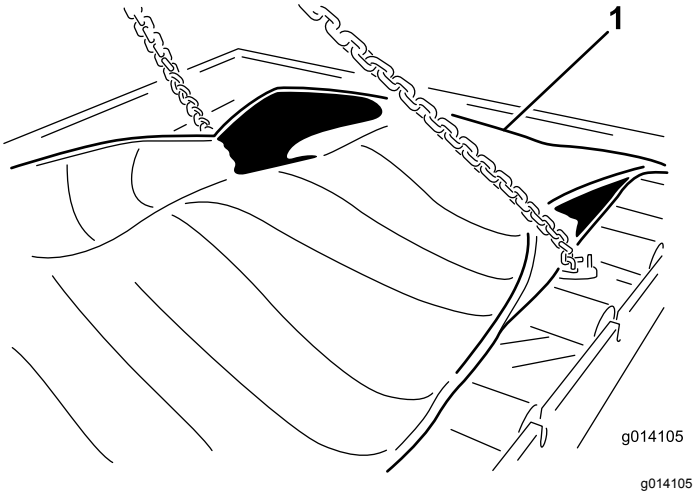

Figuur 60

1. Bevestig en verwijder het bandelement

24. Verwijder het element door dit omhoog te brengen vanaf de bovenkant van de machine. Plaats het element op de grond (Figuur 61).

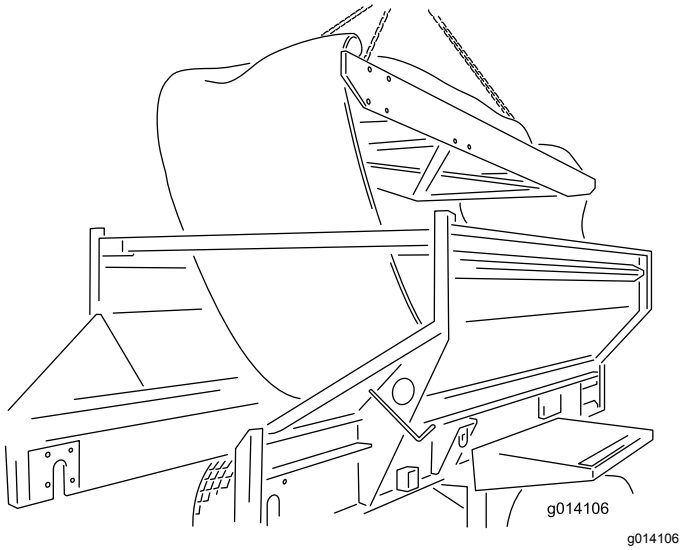

Figuur 61

De band monteren

Om een nieuwe band te monteren, voert u de bovenstaande instructies in omgekeerde volgorde uit. Houd daarbij rekening met de volgende belangrijke opmerkingen en informatie.

Belangrijk: **De lopende band is ontworpen om voornamelijk in één richting te draaien. Zorg ervoor dat de pijl in het midden van de band naar de achterkant van de machine wijst (van bovenaf gezien).**

Opmerking: Voordat u de achterste aandrijfrol naar zijn plaats terugschuift door de sleuf, moet u ervoor zorgen dat de vier bouten al zijn gemonteerd (vanuit binnen naar buiten) om de lagers van de kussenblokken aan te sluiten. Als dit niet is gebeurd, moet u de aandrijfrol verwijderen om genoeg ruimte te hebben om deze bouten te monteren.

Zorg er bij het monteren van de achterste aandrijfrol voor dat de as naar de motor zich aan de linkerkant bevindt. Deze is voorzien van een speciale opening voor het bevestigen van de kettingwielaandrijving.

Centreer met de hand de band aan de voorkant en de achterkant voordat u spanning op de voorkant van de machine zet met de spanstangen.

Zorg voor een juiste sporing en spanning van de band, zie de instructies in het hoofdstuk Onderhoud van de gebruikershandleiding.

De voorste spanrol en achterste aandrijfrol leveren een uitstekende tractie om de band te trekken terwijl deze is beladen, daarom moet de band niet te strak monteren of uitrekken.

Breng siliconen afdichtmiddel aan op de achterkant van de metalen rails en op de twee voorste hoeken waar de rails bij elkaar komen. Door het afdichtmiddel kan er geen materiaal achter de rails terechtkomen.

De aandrijfketting van de lopende band afstellen

Als de aandrijfketting van de lopende band los zit, moet deze worden afgesteld (Figuur 62).

1. Zet de motor van het trekvoertuig af en stel de parkeerrem in werking.
2. Verwijder de bescherming van de achterste aandrijving van de lopende band.
3. Draai de bout los die door het kettingwiel van de spanner steekt.
4. Draai de positieve vergrendelschroef met gemiddelde kracht vast.
5. Draai de bout van het kettingwiel van de spanner vast.
6. Controleer of de ketting voldoende is gesmeerd en de kettingwielen strak tegen de assen liggen.
7. Plaats de bescherming van de achterste aandrijving van de lopende band terug.

⚠ VOORZICHTIG

U moet de ketting niet te strak trekken. Zorg dat er genoeg spanning is om de extra speling op te nemen.

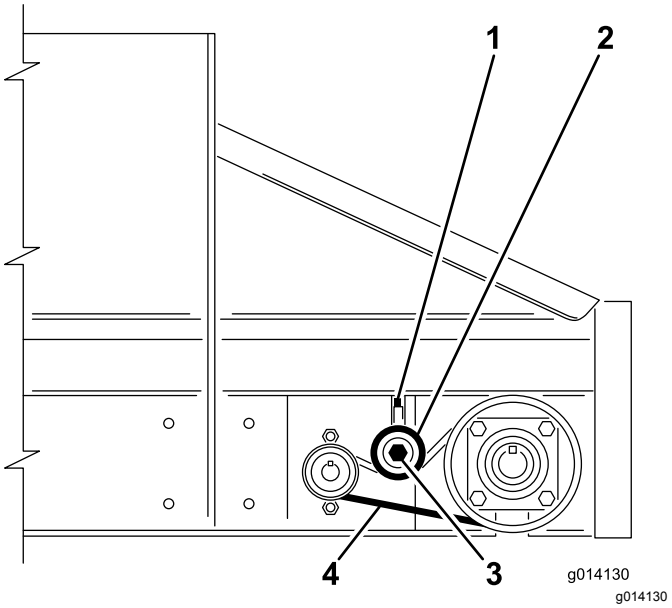

Figuur 62

1. Positieve vergrendelschroef
2. Kettingwiel van de spanner – omlaag duwen om vast te draaien. Niet te strak trekken
3. Bout van het kettingwiel
4. Spelingszijde, ongeveer 6,25 mm beweging

Onderhoud van de elektrische remmen

De elektrische remmen controleren

Voer eenmaal per maand een eenvoudige visuele inspectie van de remschoenen en remvoeringen uit.

Voer eenmaal per jaar controle en onderhoud uit van de elektrische remmen.

De elektrische remmen afstellen

De elektrische remmen afstellen na de eerste 3 maanden gebruik. Afhankelijk van het gebruik en de prestaties moet dit mogelijk al eerder gebeuren.

1. Krik de machine omhoog.
2. Controleer of het wiel en de trommel vrij kunnen ronddraaien.
3. Verwijder de klep van de afstelopening in de sleuf aan de onderkant van de ankerplaat van de rem.
4. Draai met een schroevendraaier het sterwiel van de afstelling om de remschoenen uit te laten zetten (Figuur 63).

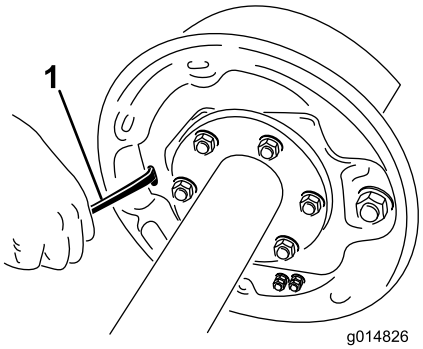

g014826

Figuur 63

1. Schroevendraaier

5. Stel de remschoenen af totdat het door de druk van de voering tegen de trommel moeilijk wordt om het wiel te draaien.
6. Draai het sterwiel de andere kant op tot het wiel vrij kan draaien met een lichte weerstand op de voering.
7. Plaats de klep terug op de afstelopening.
8. Herhaal bovenstaande procedure voor elke rem.

De remschoenen en voeringen controleren

Voer eenmaal per maand een eenvoudige visuele inspectie van de remschoenen en remvoeringen uit.

Als een remschoen versleten is, vervang dan beide remschoenen van elke rem en beide remmen op dezelfde as. Dit zorgt ervoor dat de remmen uitgebalanceerd blijven.

Vervang de remvoeringen in de volgende gevallen

- de remvoeringen zijn afgesleten tot een dikte van 1,6 mm of minder
- de remvoeringen zijn verontreinigd met vet of olie
- De remvoeringen zijn abnormaal gekrast of gegroefd

  Opmerking: Haarscheurtjes komen vaker voor in remvoeringen en zijn geen reden tot zorg.

Jaarlijks remmen reinigen en inspecteren

Inspecteer de elektrische remmen eenmaal per jaar en pleeg onderhoud eraan. Doe dit vaker als de remmen intensief worden gebruikt of als de prestaties afnemen

- Vervang de magneten en remschoenen zodra deze versleten of gekrast zijn.
- Reinig de ankerplaat, de magneetarm, de magneet en de remschoenen met een speciaal reinigingsmiddel voor autoremmen.
- Controleer of alle verwijderde onderdelen weer zijn teruggeplaatst in dezelfde rem- en trommelconstructie waar ze vandaan kwamen.
- Controleer de magneetarm op losse of versleten onderdelen.
- Controleer of de contraveren van de remschoenen, de bevestigingsveren en de afstelveren niet te ver zijn uitgerekt of vervormd en vervang deze indien nodig.

⚠ VOORZICHTIG

Stof van de remmen kan bij inademing gevaarlijk zijn voor de gezondheid. Neem voorzorgsmaatregelen als u onderhoud gaat uitvoeren aan de remmen:

- **Maak geen stof en adem geen stof in.**
- **Remvoeringen niet bewerken, vijlen of slijpen.**
- **Gebruik voor het reinigen geen perslucht of droge borstel.**

De remmen smeren

Breng voordat u de elektrische remmen weer monteert een dun laagje anti-seize of smeervet (bijvoorbeeld 'lubriplate') aan op de volgende onderdelen:

- de ankerpen van de rem
- het lager en de pen van de arm
- de gebieden op de ankerplaat die contact maken met de remschoenen en de magneetarm
- het blok op de arm

Belangrijk: **Laat het smeervet niet in contact komen met de remvoeringen, trommels of magneten.**

De magneten nakijken

De elektromagneten van de remmen zijn ontworpen om de juiste kracht en frictie.

Inspecteer de magneten regelmatig en vervang deze als ze ongelijkmatig verslijten. Gebruik gereedschap met een rechte rand om te controleren op slijtage.

Zelfs als de slijtage normaal is, moet u de magneten vervangen als er een gedeelte van de magneetspoel zichtbaar is door het frictiemateriaal op het oppervlak van de magneet. Vervang de magneten altijd in paren (beide zijden van een as).

Bekleed bij het vervangen van de magneten ook de trommelarmatuur opnieuw.

Stalling

Ga als volgt te werk voordat u de machine lange tijd gaat stallen:

1. Reinig de machine grondig. Indien nodig onderdelen verwijderen.
2. Verwijder het bedieningspaneel. Verwijder ook de accu's uit het bedieningspaneel.
3. Controleer al het bevestigingsmateriaal en draai dit indien nodig vast.
4. Smeer alle smeernippels en draaipunten. Veeg overtollig vet weg.
5. Plaatsen waar de lak is bekrast, beschadigd of geroest, moeten licht geschuurd en bijgewerkt worden.
6. Sla de machine indien mogelijk binnen op.

Problemen, oorzaak en remedie

Storingcodes controleren (alleen bij EH-modellen)

Als de diagnoseled aangeeft dat er een fout is in het systeem, moet u de storingscodes controleren om te bepalen wat er fout is met de machine; raadpleeg Diagnoseledfunctie (EH-modellen) (bladz. 17).

De diagnosemodus inschakelen en de codes controleren

1. Druk de E-STOP-knop in om de stroom uit te schakelen.
2. Trek de bevestigde dop van de twee diagnostische parallelaansluitingen af (Figuur 64A).
3. Sluit de diagnostische parellelaansluitingen op elkaar aan (Figuur 64, B).

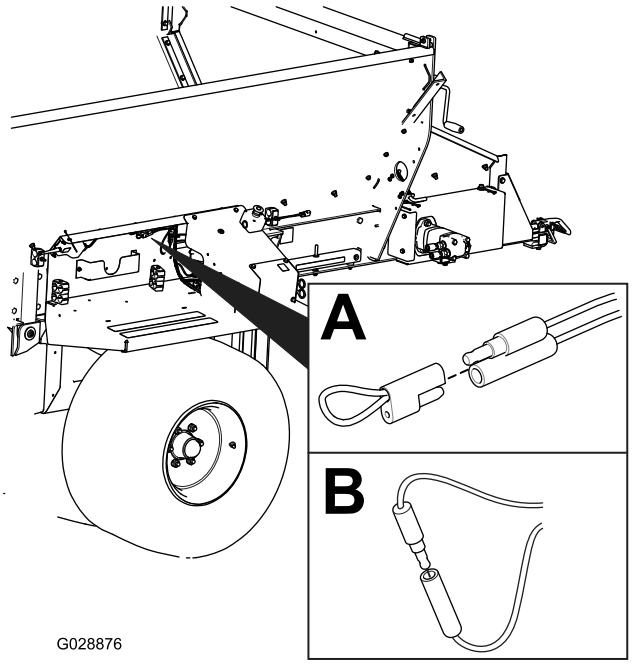

g028876

Figuur 64

4. Trek de NOODSTOPKNOP uit om de machine van stroom te voorzien.
5. Tel het aantal keren dat het lampje knippert om de storingscode te bepalen en raadpleeg dan de volgende tabel:

   Opmerking: Als er meerdere storingen zijn, zullen beide storingen in knippersignalen worden aangegeven, gevolgd door een lange pauze. Daarna zullen de knippersequenties worden herhaald.

Code	Knipperpatroon led	Gedrag	Details
Specifieke storingen van de machine			
11	Een keer knipperen, pauze, een keer knipperen, lange pauze, dan herhaling	Er is geen communicatie meer met de basiseenheid.	De aansluiting is niet verbonden; zoek de loszittende of afgekoppelde aansluiting van de kabelboom en sluit deze aan.
			Er is iets mis met de draden, neem contact op met uw Toro verdeler.
			De basiseenheid is niet goed; neem contact op met uw Toro verdeler.
12	Een keer knipperen, pauze, twee keer knipperen, pauze, dan herhaling	De versie van de basiseenheid en/of de afstandsbediening is niet compatibel	Foute software (installeer de juiste software van TORODIAG), neem contact op met uw Toro verdeler.
13	Een keer knipperen, pauze, drie keer knipperen, lange pauze, dan herhaling	Slechte afstandsbediening – niet geïmplementeerd op Rev A	Verkeerde productassociatie (d.w.z. proberen de software op een MH-400 te updaten met een ProPass bedieningspaneel)

De storingscode resetten

Nadat u het probleem hebt opgelost, dient u de storingscodes te resetten door de diagnoseaansluitingen los te koppelen en opnieuw aan te sluiten. Het diagnoselampje zal constant knipperen bij 1 Hz (1 keer knipperen per seconde).

De diagnosemodus verlaten

1. Druk de E-STOP-knop in om de stroom uit te schakelen; zie Noodstopknop (bladz. 17).
2. Koppel de diagnostische parallelaansluitingen los.
3. Duw de bevestigde dop op de 2 diagnostische parallelaansluitingen.
4. Trek de NOODSTOPKNOP uit om de machine van stroom te voorzien.

Berichten van het bedieningspaneel (alleen voor EH-modellen)

Weergegeven bericht	Beschrijving
ASSOC PENDING	De associatie moet nog worden gemaakt.
ASSOC ACTIVE	Er wordt een associatieverzoek verwerkt.
POWER UP BASE	Schakel de stroom van de basiseenheid in.
ASSOC PASS	Het associatieverzoek is geslaagd.
ASSOC EXIT	De associatiemodus wordt verlaten.
ASSOC FAIL	Het associatieverzoek is mislukt.
PRESS STORE	Druk op de knop STORE.
ALL STORE	Alle huidige ingestelde waarden opslaan in het huidige werkgeheugen.
OPTION STORE	Alle huidige waarden voor de optie opslaan in het huidige werkgeheugen.
BELT STORE	Alle huidige waarden voor de lopende band opslaan in het huidige werkgeheugen.
PRESET 1 STORE	Alle huidige waarden voor voorinstelling 1 opslaan in het huidige werkgeheugen.
PRESET 2 STORE	Alle huidige waarden voor voorinstelling 2 opslaan in het huidige werkgeheugen.
PRESET 3 STORE	Alle huidige waarden voor voorinstelling 3 opslaan in het huidige werkgeheugen.
WAITING FOR BASE	Het bedieningspaneel wacht op een reactie van de basiseenheid.
HOPPER UP	Het bedieningspaneel verstuurt het commando 'Hopper omhoog'.
HOPPER DOWN	Het bedieningspaneel verstuurt het commando 'Hopper omlaag'.
PROPASS REV XX	Product voor de bediening van het systeem.
MH400 REV XX	Product voor de bediening van het systeem.
BAT XX% Battery X.X V	Resterende levensduur batterijen in procenten. Resterende levensduur batterijen in voltage.
CHANNEL X	Kanaal dat momenteel door het systeem wordt gebruikt (in GHz).
HH ID XXXXXX	Identiteit van het bedieningspaneel
BASE ID XXXXXX	Identiteit van de basiseenheid
FLR XX% OPT XX%	De huidige snelheid van de lopende band in procenten. De huidige snelheid van de optie in procenten.
FLRS XX% OPTS XX%	Weergave van de opgeslagen snelheid van de lopende band en de optie met 0% commando naar de output waarmee de bestuurder kan besluiten de huidige instelling te gebruiken of te veranderen.
FLR OFF OPT OFF	Weergave van de status van de lopende band en de optie als deze uitgeschakeld zijn.
SERVICE ACTIVE	De servicetool is actief.
SERVICE NO APP	Service heeft geen geldige applicatie om te activeren.

Privacyverklaring EEA/VK

Toro's gebruik van uw persoonlijke gegevens

The Toro Company ("Toro") respecteert uw recht op privacy. Wanneer u onze producten koopt, kunnen we bepaalde persoonlijke informatie over u verzamelen, ofwel rechtstreeks via u ofwel via uw plaatselijk Toro bedrijf of dealer. Toro gebruikt deze informatie om te voldoen aan contractuele verplichtingen – zoals het registreren van uw garantie, het behandelen van uw garantieclaim of om contact met u op te nemen in het geval van terugroepacties – en voor legitieme zakelijke doeleinden – zoals klanttevredenheid meten, onze producten verbeteren of u productinformatie verschaffen die van belang kan zijn. Toro kan uw informatie delen met onze dochterondernemingen, verdelers of andere zakenpartners in verband met deze activiteiten. We kunnen ook persoonlijke informatie vrijgeven van rechtswege of in verband met de verkoop, aankoop of fusie van een bedrijf. We verkopen uw persoonsgegevens nooit aan andere bedrijven voor marketingdoeleinden.

Hoe uw persoonlijke informatie bewaard wordt

Toro bewaart uw persoonlijke informatie zolang deze relevant is voor de bovengenoemde doeleinden en in overeenstemming is met de wettelijke vereisten. Gelieve contact op te nemen via legal@toro.com voor meer informatie over de bewaarperiodes die van toepassing zijn.

Toro's engagement inzake veiligheid

Uw persoonlijke informatie kan behandeld worden in de VS of een ander land dat mogelijk soepelere databeschermingswetten heeft dan het land waar u verblijft. Indien we uw informatie overdragen naar een ander land dan het land waar u verblijft, nemen wij de wettelijk verplichte maatregelen om ervoor te zorgen dat de informatie op gepaste wijze wordt beschermd en veilig wordt behandeld.

Toegang en correctie

U hebt het recht om uw persoonlijke gegevens te corrigeren of te raadplegen, of zich te verzetten tegen de verwerking van uw gegevens of deze te beperken. Om deze rechten uit te oefenen, gelieve een e-mail te sturen naar legal@toro.com. Als u zich zorgen maakt over de manier waarop Toro uw informatie heeft behandeld, vragen wij u om deze direct ten aanzien van ons te uiten. Europese burgers hebben het recht om een klacht in te dienen bij hun gegevensbeschermingsautoriteit.

California Proposition 65 waarschuwing – alleen voor Californië

Wat is een waarschuwing?

Sommige producten die op de markt zijn bevatten een etiket met een waarschuwing als:

WAARSCHUWING: Kanker en schade aan de voortplantingsorganen – www.p65Warnings.ca.gov.

Wat is Prop 65?

Prop 65 geldt voor elk bedrijf dat actief is in Californië, producten verkoopt in Californië, of producten maakt die kunnen worden verkocht of geïmporteerd in Californië. De wet schrijft voor dat de Gouverneur van Californië een lijst van chemische stoffen bijhoudt en publiceert waarvan bekend is dat ze kanker, geboorteafwijkingen en/of andere schade aan de voortplantingsorganen kunnen veroorzaken. De lijst wordt jaarlijks bijgewerkt en omvat honderden chemische stoffen die in veel alledaagse voorwerpen voorkomen. Prop 65 heeft als doel mensen te informeren over blootstelling aan deze chemische stoffen.

Prop 65 verbiedt de verkoop van producten die deze chemicaliën bevatten niet; wel schrijft de wet voor dat het product, de productverpakking en de bijgevoegde documentatie waarschuwingen bevatten. Een Prop 65-waarschuwing betekent ook niet dat een product enige norm of vereiste inzake productveiligheid schendt. De Californische regering stelt duidelijk dat een Prop 65-waarschuwing “niet neerkomt op een wettelijke beslissing dat een product ‘veilig’ of ‘onveilig’ is.” Veel van deze chemische stoffen worden al jaren op grote schaal en zonder gedocumenteerde schade gebruikt in alledaagse voorwerpen. Ga voor meer informatie naar https://oag.ca.gov/prop65/faqs-view-all.

Een Prop 65-waarschuwing betekent dat (1) een bedrijf de blootstelling heeft beoordeeld en van mening is dat deze het niveau ‘geen significant risico’ overschrijdt, of dat (2) het bedrijf kiest om een waarschuwing te vermelden omdat het weet dat een betreffende chemische stof aanwezig is, zonder evenwel de blootstelling eraan te beoordelen.

Is deze wet overal van kracht?

Prop 65-waarschuwingen zijn enkel vereist krachtens de Californische wet. Deze waarschuwingen ziet men in heel Californië in uiteenlopende omgevingen, bijvoorbeeld in restaurants, kruidenierswinkels, hotels, scholen, ziekenhuizen en op een groot aantal producten. Daarnaast kiezen sommige webverkopers en postorderbedrijven ervoor om Prop 65-waarschuwingen te geven op hun website of in catalogi.

Hoe verschillen de Californische waarschuwingen van de federale grenswaardes?

De Prop 65-voorschriften zijn vaak strikter dan federale en internationale normen. Voor verschillende stoffen is in Californië al bij veel lagere dosissen een waarschuwing vereist dan elders in de VS. Bijvoorbeeld: de Prop 65-norm voor waarschuwingen voor lood bedraagt 0,5 microgram per dag, wat veel minder is dan de federale en internationale standaarden.

Waarom hebben niet alle vergelijkbare producten deze waarschuwing?

- Producten die verkocht worden in Californië moeten voorzien worden van een Prop 65-aanduiding, maar dit geldt niet voor vergelijkbare producten op andere plaatsen.
- Een bedrijf kan in navolging van een rechtszaak verplicht worden om zijn producten te voorzien van Prop 65-waarschuwingen, terwijl dit voor andere bedrijven die vergelijkbare producten verkopen niet geldt.
- Prop 65 wordt niet eenduidig opgelegd.
- Bedrijven kunnen ervoor kiezen geen waarschuwing te vermelden omdat ze vinden dat ze daar niet toe verplicht zijn in het kader van de Prop 65-voorschriften; ook als er geen waarschuwingen op een product staan, is het best mogelijk dat de betreffende chemische producten toch in vergelijkbare dosissen aanwezig zijn.

Waarom vermeldt Toro deze waarschuwing?

Toro wil consumenten zo goed mogelijk informeren zodat ze geïnformeerde beslissingen kunnen nemen over de producten die ze kopen en gebruiken. Toro vermeldt in sommige gevallen waarschuwingen op basis van zijn kennis over de aanwezigheid van één of meer van de betreffende chemische stoffen, zonder evenwel het niveau van blootstelling te beoordelen, aangezien niet alle betreffende chemische stoffen voorzien zijn van voorschriften voor blootstellingslimieten. Ook al is de blootstelling door producten van Toro verwaarloosbaar of valt deze ruim binnen de categorie 'geen significant risico', heeft Toro er veiligheidshalve voor gekozen om Prop 65-waarschuwingen op te nemen. Als Toro deze waarschuwingen niet vermeldt, zou het bovendien vervolgd kunnen worden door de Staat Californië of door private personen die tenuitvoerlegging van Prop 65 beogen, en het kan op die manier aanzienlijke boetes krijgen.

Toro Garantie

Garantie gedurende twee jaar of 1500 bedrijfsuren

Voorwaarden en producten waarvoor de garantie geldt

De Toro Company en de hieraan gelieerde onderneming, Toro Warranty Company, bieden krachtens een overeenkomst tussen beide ondernemingen gezamenlijk de garantie dat uw Toro product (hierna: het 'product') gedurende 2 jaar of 1.500 bedrijfsuren* vrij van materiaalgebreken of fabricagefouten is, met dien verstande dat hierbij de kortste periode moet worden aangehouden. Deze garantie geldt voor alle producten met uitzondering van beluchters (zie de afzonderlijke garantieverklaringen voor deze producten). In een geval waarin de garantie van toepassing is, zullen wij het product kosteloos repareren en ook niet de kosten van diagnose, arbeid, onderdelen en transport in rekening brengen. De garantie gaat in op de datum waarop het product is geleverd aan de oorspronkelijke koper.
* Het product is uitgerust met een urenteller.

Aanwijzingen voor aanvraag van garantieservice

U dient contact op te nemen met de distributeur of erkende dealer bij wie u het product heeft gekocht, zodra u denkt dat er sprake is van een geval waarop de garantie van toepassing is. Als het u moeite kost een distributeur of erkende dealer te vinden of vragen hebt over rechten of plichten met betrekking tot de garantie, kunt u contact met ons opnemen op:

Toro Commercial Products Service Department
Toro Warranty Company
8111 Lyndale Avenue South
Bloomington, MN 55420-1196

+1-952-888-8801 of +1-800-952-2740
E-mail: commercial.warranty@toro.com

Plichten van de eigenaar

Als eigenaar van het product bent u verantwoordelijk voor de vereiste onderhouds- en afstelwerkzaamheden die worden vermeld in de *Gebruikershandleiding*. Herstellingen voor problemen met het product die worden veroorzaakt door het niet uitvoeren van de vereiste onderhouds- en afstelwerkzaamheden worden niet gedekt door deze garantie.

Zaken en gevallen die niet onder de garantie vallen

Niet alle storingen of defecten van het product die plaatsvinden tijdens de garantieperiode zijn materiaalgebreken of fabricagefouten. Buiten deze garantie vallen:

- Defecten als gevolg van het gebruik van andere dan originele Toro onderdelen, of als gevolg van de montage en gebruik van additionele, gewijzigde of niet van Toro afkomstige accessoires en producten.
- Defecten als gevolg van nalatigheid om aanbevolen onderhouds- en/of afstelwerkzaamheden te verrichten.
- Defecten als gevolg van verkeerd, achteloos of roekeloos gebruik van het product.
- Door gebruik versleten onderdelen die niet defect zijn. Voorbeelden van onderdelen die slijten of worden verbruikt tijdens een normaal gebruik van het product zijn onder meer, maar niet uitsluitend: remblokken en remvoeringen, koppelingsvoeringen, maaimessen, messenkooien, rollen en lagers (verzegeld of smeerbaar), snijplaten, bougies, zwenkwielen en zwenkwiellagers, banden, filters, drijfriemen en sommige onderdelen van spuitmachines zoals membranen, spuitdoppen en afsluitkleppen.
- Storingen die worden veroorzaakt door externe invloeden zijn onder meer, maar niet uitsluitend: weersomstandigheden, wijze van opslag, verontreiniging, gebruik van niet-goedgekeurde brandstoffen, koelvloeistoffen, smeermiddelen, additieven, meststoffen, water of chemicaliën.
- Storingen of gebrekkige prestaties die het gevolg zijn van het gebruik van brandstoffen (bv. benzine, diesel of biodiesel) die niet voldoen aan hun respectievelijke industriestandaarden.
- Normale geluidssterkte, trillingen, slijtage en achteruitgang. Normale slijtage omvat, maar is niet beperkt tot, schade aan zittingen ten gevolge van slijtage of afslijting, afgesleten geverfde oppervlakken, gekraste stickers of ramen.

Onderdelen

Garantie wordt verleend op onderdelen die moeten worden vervangen in het kader van het vereiste onderhoud, gedurende de garantieperiode tot hun geplande vervanging. Een onderdeel dat uit hoofde van de garantie is vervangen, komt voor de duur van de oorspronkelijke productgarantie in aanmerking voor de garantie en wordt eigendom van Toro. Toro neemt de uiteindelijke beslissing of een onderdeel of een groep van onderdelen wordt gerepareerd of vervangen. Toro mag voor garantiereparaties in de fabriek gereviseerde onderdelen gebruiken.

Garantie semitractieaccu en lithiumionaccu

Semitractieaccu's en lithiumionaccu's hebben een specifiek totaal aantal kilowatturen die zij tijdens hun levensduur kunnen leveren. De wijze waarop zij worden gebruikt, opgeladen en onderhouden kan hun levensduur verlengen of bekorten. Als de accu's in dit product worden gebruikt, zal hun bruikbaarheid tussen de oplaadintervallen langzaam verminderen totdat zij volledig uitgeput zijn. Vervanging van een accu die is uitgeput als gevolg van normaal gebruik, is de verantwoordelijkheid van de eigenaar van het product. Opmerking (alleen lithiumionaccu): pro-rata na 2 jaar. Raadpleeg de garantie van de accu voor meer informatie.

Levenslange garantie van krukas (uitsluitend voor ProStripe 02647 model)

De ProStripe met originele Toro koppelingsplaat en mesremkoppeling (ingebouwde mesremkoppeling (BBC) + koppelingsplaat) als originele uitrusting die door de originele aankoper wordt gebruikt in overeenstemming met de aanbevolen gebruiks- en onderhoudsprocedures, valt onder een levenslange garantie tegen verbuiging van de krukas van de motor. Machines die zijn uitgerust met frictieringen, mesremkoppelingeenheden (BBC) en andere dergelijke toestellen vallen niet onder de levenslange garantie van de krukas.

Onderhoud op kosten van de eigenaar

Opvoeren van de motor, smeren, reinigen en waxen, het vervangen van filters, koelvloeistof en het uitvoeren van aanbevolen onderhoudswerkzaamheden behoren tot de gebruikelijke werkzaamheden die nodig zijn voor Toro producten en die voor rekening van de eigenaar zijn.

Algemene voorwaarden

Op grond van deze garanties mogen reparaties uitsluitend worden uitgevoerd door een erkende Toro dealer.

The Toro Company en de Toro Warranty Company zijn niet aansprakelijk voor indirecte of bijkomende schade of gevolgschade in samenhang met het gebruik van de Toro producten die onder deze garantie vallen, inclusief de kosten of uitgaven voor de levering van vervangen materiaal of diensten gedurende een redelijke periode van onbruikbaarheid of buitengebruikstelling tijdens de uitvoering van reparatiewerkzaamheden op grond van deze garantie. Met uitzondering van de emissiegarantie waarnaar hieronder, indien van toepassing, wordt verwezen, bestaat er geen andere expliciete garantie. Alle impliciete garanties van verkoopbaarheid of geschiktheid voor gebruik zijn beperkt tot de duur van deze expliciete garantie.

Sommige landen staan uitsluitingen van bijkomende schade of gevolgschade of beperkingen op de duur van de impliciete garantie niet toe, zodat bovengenoemde uitsluitingen en beperkingen in uw geval mogelijk niet van toepassing zijn. Deze garantie geeft u specifieke juridische rechten; daarnaast kunt u beschikken over andere rechten die per land kunnen verschillen.

Opmerking met betrekking tot de emissiegarantie

Het emissiecontrolesysteem op uw product kan vallen onder de dekking van een afzonderlijke garantie die tegemoetkomt aan de eisen van de Amerikaanse Environmental Protection Agency (EPA) en/of de California Air Resources Board (CARB). De beperkingen van de bedrijfsuren die hierboven zijn genoemd, gelden niet voor de garantie op het emissiecontrolesysteem. Zie de garantieverklaring voor het controlesysteem van de emissie van de motor in de Gebruikershandleiding van uw product of in het documentatiemateriaal van de fabrikant van de motor.

Andere landen dan de VS of Canada

Kopers van Toro producten die zijn geëxporteerd uit de Verenigde Staten of Canada, moeten contact opnemen met hun Toro Distributeur (Dealer) voor de garantiebepaling die in hun land, provincie of staat van toepassing zijn. Als u om een of andere reden ontevreden bent over de service van uw verdeler of moeilijk informatie over de garantie kunt krijgen, verzoeken wij u contact op te nemen met uw erkend Toro servicecenter.