FORM NO. 3323-584

TORO®

MALLI NRO 30551—90001 JNE.

KÄYTTÄJÄN OHJEKIRJA

62 TUUMAN LEIKKUULAITE SIVUPOISTOLLA



© The TORO Company 2000

Esipuhe

Tämä 62 tuuman leikkuulaite on teknisesti, rakenteellisesti ja turvallisuutensa puolesta hyvin pitkälle kehitetty tuote. Jos sitä huolletaan oikealla tavalla, se palvelee käyttäjäänsä erinomaisesti pitkiä aikoja.



Tässä ohjekirjassa on korostettu tiettyjä tietoja. Otsikoin VAARA, VAROITUS ja HUOMAUTUS varustetut ohjeet liittyvät käyttäjän henkilökohtaiseen turvallisuuteen. Otsikolla TÄRKEÄÄ on merkitty kaikki erityisen tärkeiksi katsotut, mekaniikan piiriin kuuluvat asiatiedot. Tällaiset kohdat on ehdottomasti luettava, sillä niiden avulla voi välttää jonkin koneenosan tai -osien vaurioitumisen. Otsikolla HUOM: on korostettu sellaisia yleistietoja, jotka on katsottu erityisen huomionarvoisiksi.

Sisällysluettelo

Esipuhe 2

Sisällysluettelo 2

Turvallisuus 3

Tekniset tiedot 9

Ennen käyttöä 10
- Leikkuukorkeuden säätö 10
- Eturullapyörät 10
- Rullien ja mittapyörän säätö 11
- Vaihteiston voiteluaineen tarkastus 12

Käyttöohjeet 13
- Ruohonsilpun ohjainlevy 13
- Kiristysjousen säätö 13

Huolto 14
- Laakerien, helojen ja vaihteiston rasvaus 14
- Vianetsintä 15
- Leikkuulaitteen ja vetävän laitteen irrottaminen toisistaan 16
- Leikkuuyksikön kiinnittäminen vetolaitteeseen 16
- Rullapyörien ja laakerien huolto 17
- Terän vääntyneisyyden tarkastus 18
- Leikkuuterän vaihto 18
- Reunuksen tarkastus ja leikkuuterän teroitus 19
- Leikkuulaitteen epätasapainon korjaaminen 20
- Ruohonsilpun ohjainlevyn vaihto 21
- Välihihnapyörän säätö 21
- Suojakannen salpojen säätö 21
- Käyttöhihnan vaihto 22
- Malli- ja valmistenumero 22

Turvallisuus

Koulutus

1. Lue käyttöohjeet huolella läpi. Perehdy tarkoin koneen hallintalaitteisiin ja laitteiston oikeaan käyttötapaan.

2. Älä koskaan anna lasten tai muiden, jotka eivät ole hyvin perillä käyttöohjeista, käyttää ruohonleikkuria. Paikallisissa turvamääräyksissä voi olla mainittu käyttäjille asetettu alaikäraja.

3. Älä koskaan käytä ruohonleikkuria, jos läheisyydessä on ihmisiä—erityisesti lapsia—tai kotieläimiä.

4. Pidä mielessäsi, että koneen omistaja tai käyttäjä katsotaan korvausvelvolliseksi, jos ulkopuolisille koituu ruohonleikkuun yhteydessä henkilö- tai omaisuusvahinkoja.

5. Koneessa ei saa kuljettaa matkustajia.

6. Kaikkien konetta käyttävien on hankittava itselleen asiantuntevaa käytännön opastusta. Tällaisessa opastuksessa on pantava pääpaino seuraaviin seikkoihin:
   - Istuen ajettavaa konetta käytettäessä on aina keskityttävä työhön ja oltava varovainen.
   - Istuen ajettavan koneen alkaessa luisua mäenrinteessä sitä ei saa hallintaan painamalla jarrua. Yleisimmät syyt koneen hallinnan menetykseen ovat seuraavat:
     – pyörien riittämätön pito;
     – ajo liian suurella nopeudella;
     – riittämätön jarrutus;
     – koneen epäsopivuus suoritettavaan työhön;
     – tietämättömyys ajo-olosuhteiden ja erityisesti rinteessä ajamisen vaikutuksista koneen käyttäytymiseen.

Alustavat toimenpiteet

1. Ruohoa leikattaessa on aina käytettävä tukevia jalkineita ja pitkiä housuja. Älä koskaan käytä konetta, kun olet avojaloin tai kun sinulla on jalassasi vain avoimet sandaalit.

2. Tarkasta perinpohjaisesti alue, jolla konetta on tarkoitus käyttää, ja kerää pois kaikki esineet, jotka voivat sinkoutua koneesta ruohoa leikattaessa.

3. VAROITUS—Bensiini on erittäin herkästi syttyvää.
   - Säilytä bensiini astiassa, joka on tarkoitettu juuri tähän tehtävään.
   - Suorita polttoainesäiliön täyttö aina ulkoilmassa äläkä missään tapauksessa tupakoi sitä tehdessäsi.
   - Suorita polttoainetäydennys ennen kuin käynnistät moottorin. Älä koskaan irrota polttoainesäiliön kantta tai lisää polttoainetta moottorin käydessä tai kun se on kuuma.
   - Jos bensiiniä pääsee valumaan maahan, älä käynnistä moottoria, vaan siirrä kone pois maahan valuneen polttoaineen kohdalta ja varo käsittelemästä mitään, mikä voisi saada aikaan syttymisen, kunnes bensiinihöyryt ovat kokonaan haihtuneet.
   - Kiinnitä sekä polttoainesäiliön että polttoaineen säilytysastian kansi aina huolellisesti ja tiukkaan.

4. Jos äänenvaimennin vioittuu, vaihda se uuteen.

5. Tarkasta aina silmämääräisesti ennen kuin ryhdyt käyttämään konetta, että terät, terien kiinnityspultit ja leikkuulaite eivät ole kuluneet eivätkä vaurioituneet. Kuluneet tai vahingoittuneet terät ja pultit täytyy aina vaihtaa kokonaisina sarjoina, niin että koneen tasapaino ei kärsi.

6. Kun kysymyksessä on moniteräinen kone, ole varovainen, sillä yhtä terää pyöritettäessä voivat myös muut terät pyöriä.

Käyttö

1. Älä käytä moottoria suljetuissa tiloissa, mihin saattaa kertyä myrkyllisiä hiilimonoksidihöyryjä.

2. Suorita ruohonleikkuu ainoastaan joko päivänvalossa tai hyvässä keinovalaistuksessa.

3. Irrota kaikki terä-/apulaitekytkimet ja aseta ajovaihde vapaalle ennen kuin ryhdyt käynnistämään moottoria.

4. Konetta ei pidä käyttää seuraavia kaltevuusarvoja jyrkemmillä rinteillä:

- 5˚ ajettaessa rinteen poikittaissuuntaan;
- 10˚ ajettaessa suoraan ylämäkeen;
- 15˚ ajettaessa suoraan alamäkeen.

5. Älä unohda, että “turvallista” rinnettä ei ole olemassakaan. Ajo nurmikkoisilla rinteillä edellyttää suurta varovaisuutta. Koneen kaatumisen välttämiseksi on muistettava seuraavat seikat:

- Ylä- tai alamäkeen ajettaessa on vältettävä äkillisiä pysähdyksiä ja liikkeellelähtöjä.
- Kytkin on päästettävä ylös hitaasti. Pidä ajovaihde aina kytkettynä, varsinkin alamäkeen ajettaessa.
- Ajonopeus on pidettävä alhaisena ajettaessa rinteillä ja tehtäessä jyrkkiä mutkia.
- Ole aina valpas mahdollisesti eteen ilmaantuvien kumpareiden tai kuoppien sekä muiden odottamattomien vaarojen varalta.
- Älä koskaan leikkaa ruohoa rinteen poikittaissuuntaan, paitsi milloin kone on erityisesti tarkotettu sellaisiin tehtäviin.

6. Noudata varovaisuutta aina, kun vedät jotakin taakkaa tai käytät raskaita apulaitteita.

- Käytä ainoastaan hyväksyttyjä vetoaisan kiinnityspisteitä.
- Pidä taakan paino aina sellaisissa puitteissa, että pystyt hallitsemaan sen hyvin.
- Älä tee äkkimutkia. Noudata varovaisuutta peruutuksissa.
- Käytä vastapaino(j)a tai pyöräpainoja aina, kun niiden käyttöä on suositettu ohjekirjassa.

7. Pidä silmällä muuta liikennettä aina, kun joudut ylittämään ajotien tai kun liikut koneella tien läheisyydessä.

8. Pysäytä terien pyörintäliike ennen kuin ajat muulla kuin nurmipohjalla.

9. Kun käytät apulaitteita, älä koskaan suuntaa purkausta lähelläoleviin ihmisiin päin äläkä päästä ketään koneen välittömään läheisyyteen sen ollessa toiminnassa.

10. Älä koskaan käytä ruohonleikkuria, jos sen suojukset tai suojakilvet ovat vialliset tai kun sen turvalaitteet eivät ole kiinnitettyinä paikoilleen.

11. Älä muuta moottorin säätimen asetusta tai käytä moottoria liian suurella pyörintänopeudella. Liian suurten kierrosten käytöstä seuraa tapaturmavaaran kasvaminen.

12. Ennen kuin siirryt pois kuljettajan istuimelta:

- kytke voimanotto pois päältä ja laske apulaitteet maahan;
- siirrä ajovaihde vapaalle ja kytke seisontajarru päälle;
- pysäytä moottori ja ota virta-avain virtalukosta.

13. Katkaise apulaitevirta, pysäytä moottori ja irrota sytytystulppajohto/-johdot tai ota virta-avain pois virtalukosta:

- ennen kuin ryhdyt poistamaan tukoksia tai tyhjentämään kourua;
- ennen kuin ryhdyt tarkastamaan tai puhdistamaan ruohonleikkuria tai suorittamaan muita toimia sen parissa;
- jos leikkuri on osunut johonkin esineeseen; tarkasta, ettei ruohonleikkuri ole vaurioitunut, ja suorita korjaukset ennen kuin käynnistät koneen uudelleen ja jatkat työtä;
- jos kone alkaa täristä epätavallisen voimakkaasti (selvitä syy viipymättä).

14. Katkaise virransyöttö apulaitteisiin kuljetuksen ajaksi tai aina kun ne eivät ole käytössä.

15. Pysäytä moottori ja katkaise virransyöttö apulaitteisiin:

- ennen polttoainetäydennystä;

- ennen ruohokopan irrotusta;
- ennen kuin suoritat korkeussäädön, paitsi milloin säätö on mahdollista suorittaa kuljettajan paikalta.

16. Vähennä kaasua aina, kun moottorin pyörintänopeus kasvaa normaalia suuremmaksi. Jos moottorissa on sulkuventtiili, katkaise polttoaineensyöttö aina kun lopetat ruohonleikkuun.

Huolto ja säilytys

1. Pidä kaikki ruuvit, pultit ja mutterit riittävän tiukalla, niin että laitteisto pysyy turvallisessa käyttökunnossa.

2. Jos koneen säiliössä on polttoainetta, älä missään tapauksessa pidä konetta sellaisessa rakennuksessa, missä polttoainehöyryt voivat päästä kosketukseen avotulen tai kipinöiden kanssa.

3. Odota kunnes moottori on jäähtynyt ennen kuin panet koneen suljettuun säilytystilaan.

4. Palovaaran pienentämiseksi on huolehdittava siitä, että moottorin, äänenvaimentimen tai akkutelineen ympärille tai bensiinin säilytyspaikkaan ei pääse kertymään ruohoa eikä lehtiä tai kohtuuttoman runsaasti rasvaa.

5. Tarkasta riittävän usein, että ruohokoppa ei ole kulunut eikä sen yleiskunto huonontunut.

6. Turvallisuuden vuoksi on kaikki kuluneet ja vaurioituneet osat vaihdettava uusiin.

7. Jos polttoainesäiliö joudutaan tyhjentämään, se täytyy aina tehdä ulkoilmassa.

8. Kun kysymyksessä on moniteräinen kone, ole varovainen, sillä yhden terän pyörittäminen voi saada muutkin terät pyörimään.

9. Kun kone pysäköidään, pannaan säilytyspaikkaansa tai jätetään silmälläpidotta, leikkuulaite on laskettava maahan, paitsi jos kone on varustettu varmalla mekaanisella suojalukituksella.

Merkkien selitykset

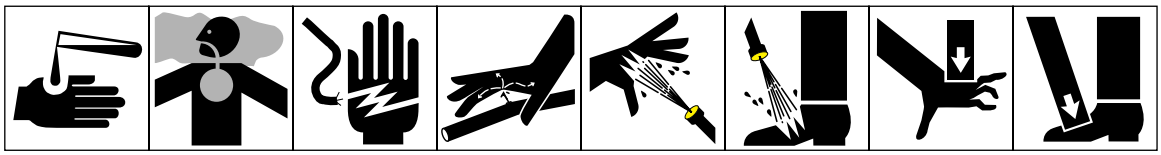

Syövyttäviä nesteitä, kemikaalit aiheuttavat palovammoja sormiin tai käteen

Myrkyllisiä höyryjä tai toksisia kaasuja, tukehtumisvaara

Sähköiskun vaara

Korkeapaineista nestettä, voi tunkeutua ihoon

Korkeapaineinen suihku, aiheuttaa ihovammoja

Korkeapaineinen suihku, aiheuttaa ihovammoja

Sormien tai käden murskaantumis-vaara, ylhäältäpäin vaikuttava voima

Varpaiden tai jalan murskaantumis-vaara, ylhäältäpäin vaikuttava voima

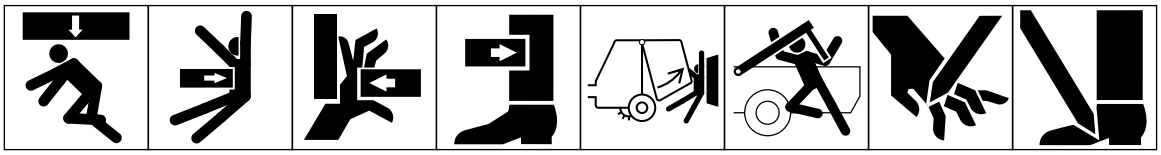

Koko kehon murskaantumis-vaara, ylhäältäpäin vaikuttava voima

Vartalon yläosan murskaantumis-vaara, sivultapäin vaikuttava voima

Sormien tai käden murskaantumis-vaara, sivultapäin vaikuttava voima

Jalan murskaantumis-vaara, sivultapäin vaikuttava voima

Koko kehon murskaantumis-vaara

Pään, vartalon yläosan ja käsivarsien murskaantumis-vaara

Sormien tai käden silpoutumisvaara

Jalan silpoutumisvaara

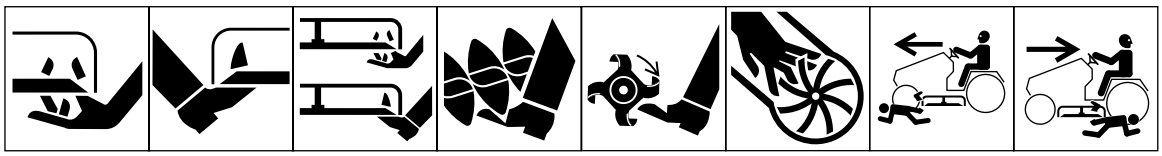

Sormien tai käden irtileikkautumis-vaara, ruohon-leikkurin terä

Varpaiden tai jalan irtileikkautumis-vaara, ruohon-leikkurin terä

Varpaiden tai sormien irtileikkautumis-vaara, ruohon-leikkurin pyörivä terä

Jalan silpoutumis- tai kiinnitarttumis-vaara, pyörivä maakaira

Jalan irtileikkautumis-vaara, pyörivät terät

Sormien tai käden irtileikkautumis-vaara, siipipyörän siivet

Silpoutumisvaara, etumoottorinen ruohonleikkuri kulkee eteenpäin

Silpoutumisvaara, etumoottorinen ruohonleikkuri kulkee taaksepäin

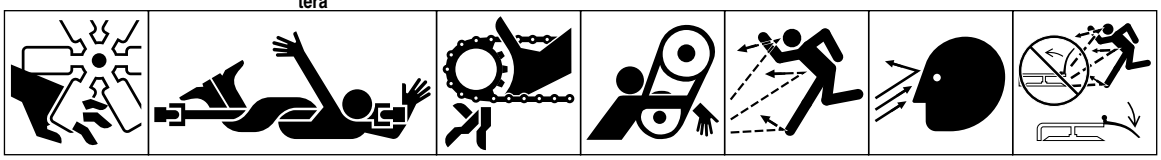

Sormien tai käden irtileikkautumis-vaara, moottorin tuuletin

Koko kehon kiinnijuuttumisvaara, työkoneen voimansiirto

Sormien tai käden kiinnitarttumis-vaara, ketjukäyttö

Käden ja käsivarren kiinnitarttumis-vaara, hihnakäyttö

Sinkoutuvia tai lentäviä esineitä, koko keho alttiina

Sinkoutuvia tai lentäviä esineitä, kasvot alttiina

Sinkoutuvia tai lentäviä esineitä, pyörivä ruohon-leikkuri

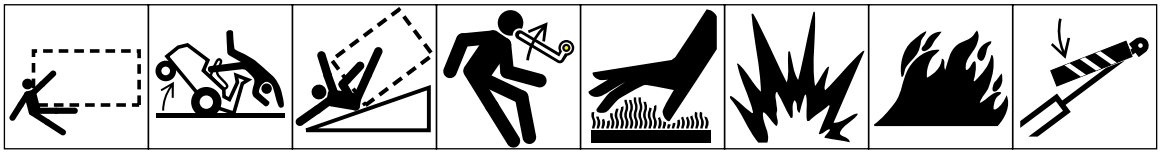

Yliajovaara peruutettaessa, ajoneuvo

Koneen eteenpäin-kaatumisvaara, ajettava ruohon-leikkuri

Koneen kaatumisvaara, kaatumis-suojalaitteet (takamoottorinen ruohonleikkuri)

Varautunutta energiaa, potkaisu- tai ylösponnahdus-vaara

Kuumia pintoja, palovammoja sormiin tai käsiin

Räjähdysvaara

Liekki tai avotuli

Varmista nostosylinteri lukituslaitteella ennen kuin tulet vaara-alueelle

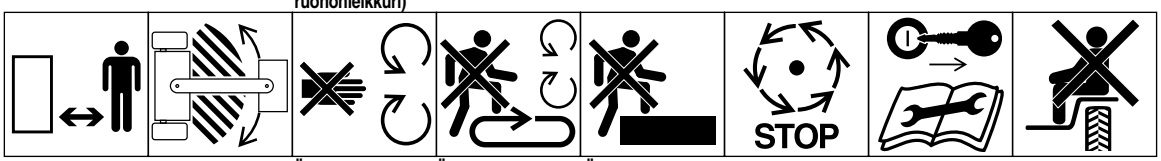

Pysyttele turvallisella etäisyydellä koneesta

Pysyttele riittävän etäällä nivel-kohdasta moottorin käydessä

Älä avaa tai irrota suojakilpiä moottorin käydessä

Älä astu kuormauslavalle, kun voimanotto on kytkettynä traktoriin ja moottori on käynnissä

Älä astu

Odota kunnes kaikki koneen osat ovat täysin pysähtyneet ennen kuin kosket niihin

Sammuta moottori ja poista virta-avain ennen kuin ryhdyt huolto- tai korjaustoimiin

Tässä koneessa saa kuljettaa matkustajaa vain matkustajan istuimella ja vain mikäli kuljettajan näkyvyys ei siitä kärsi

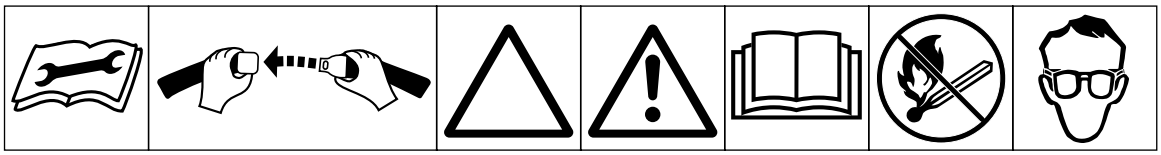

Perehdy teknisessä ohjekirjassa selostettuihin oikeisiin huoltomenetelmiin | Kiinnitä turvavyöt | Yleinen varoituskolmio | Yleinen varoitusmerkki | Lue käyttäjän ohjekirja | Tulenteko, avotulen käyttö ja tupakointi kielletty | On käytettävä suojalaseja

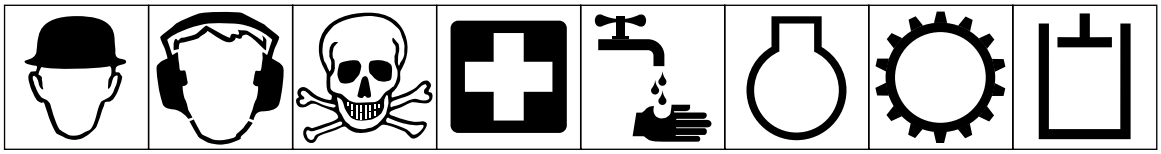

On käytettävä suojakypärää | On käytettävä kuulosuojaimia | Ole varovainen, myrkytysvaara | Ensiapu | Huuhtele vedellä | Moottori | Vaihteisto | Hydraulijärjestelmä

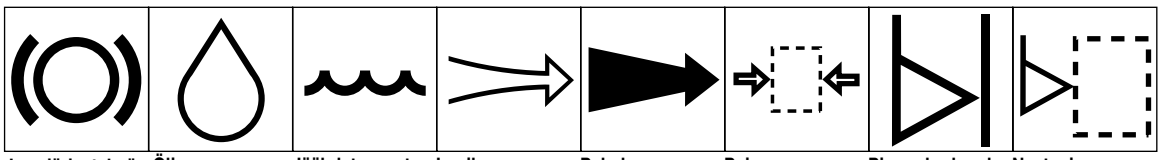

Jarrujärjestelmä | Öljy | Jäähdytysneste (vesi) | Imuilma | Pakokaasu | Paine | Pinnankorkeuden osoitin | Nestepinnan korkeus

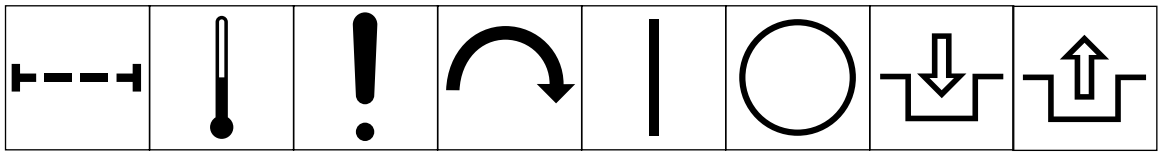

Suodatin | Lämpötila | Vika/häiriö | Käynnistyskytkin/-mekanismi | Päällä/käynnistys | Pois/pysäytys | Kytkentä | Irrotus

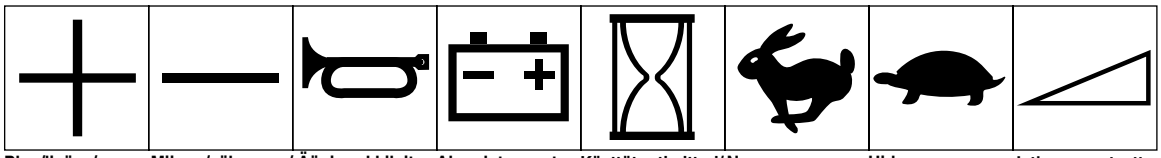

Plus/lisäys/positiivinen napaisuus | Miinus/vähennys/negatiivinen napaisuus | Äänimerkkilaite | Akun latausaste | Käyttötuntimittari/kokonaiskäyttötuntimäärä | Nopea | Hidas | Jatkuva, portaattomasti säädettävä, lineaarinen

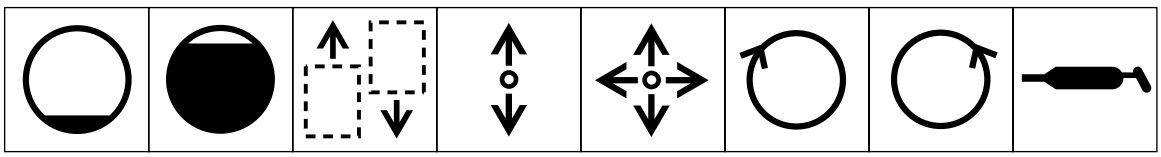

Tila tyhjä | Tila täynnä | Koneen kulkusuunta, eteen/taakse | Ohjausvivun käyttösuunta, kaksisuuntainen | Ohjausvivun käyttösuunta, monisuuntainen | Pyörii myötäpäivään | Pyörii vastapäivään | Rasvavoitelukohde

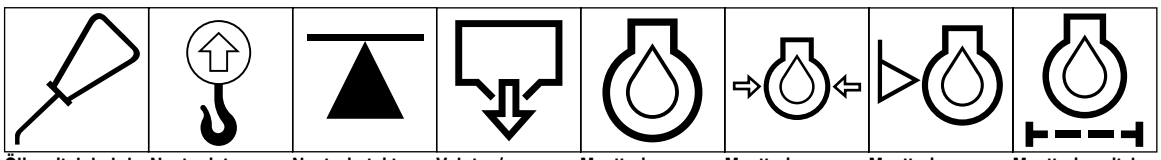

Öljyvoitelukohde | Nostopiste | Nosturin tai tuen kiinnityskohta | Valutus/tyhjennys | Moottorin voiteluöljy | Moottorin voiteluöljyn paine | Moottorin voiteluöljyn pinnankorkeus | Moottorin voiteluöljyn suodatin

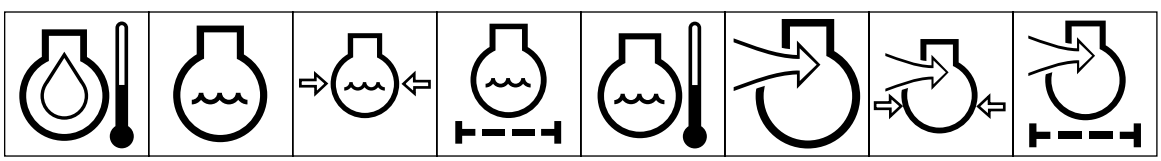

Moottorin voiteluöljyn lämpötila | Moottorin jäähdytysneste | Moottorin jäähdytysnesteen paine | Moottorin jäähdytysnesteen suodatin | Moottorin jäähdytysnesteen lämpötila | Moottorin imu-/palamisilma | Moottorin imu-/palamisilman paine | Moottorin imu-/palamisilman suodatin

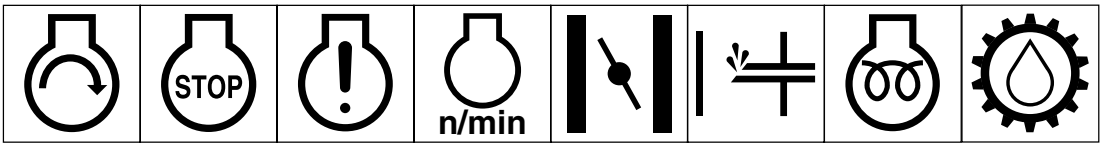

Moottorin käynnistys | Moottorin pysäytys | Moottorivika/ toimintahäiriö | Moottorin pyörintänopeus/- taajuus | Rikastin | Etusyöttöpumppu (käynnistykseen käytettävä apulaite) | Sähköinen esilämmitys (kylmäkäynnistin) | Vaihteistoöljy

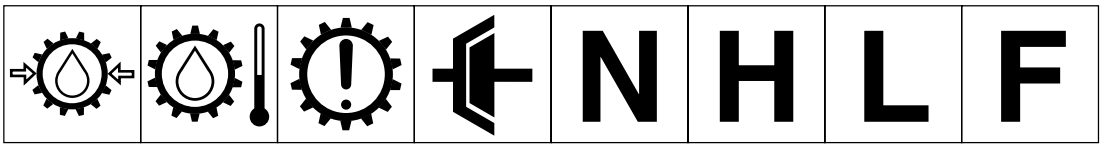

Vaihteistoöljyn paine | Vaihteistoöljyn lämpötila | Vaihteistovika/ toimintahäiriö | Kytkin | Vapaa-asento | Nopea alue | Hidas alue | Eteenpäinajo

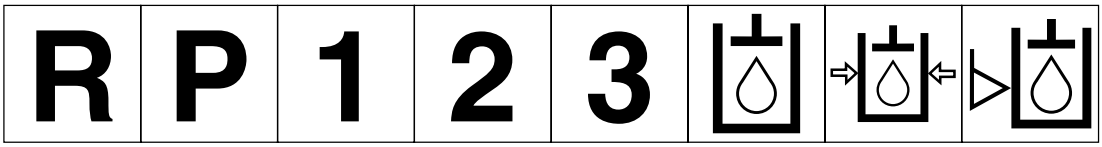

Peruutus | Pysäköinti | Ykkösvaihde | Kakkosvaihde | Kolmosvaihde (jne. riippuen eteenpäin-ajovaihteiden lukumäärästä) | Hydrauliöljy | Hydrauliöljyn paine | Hydrauliöljyn pinnankorkeus

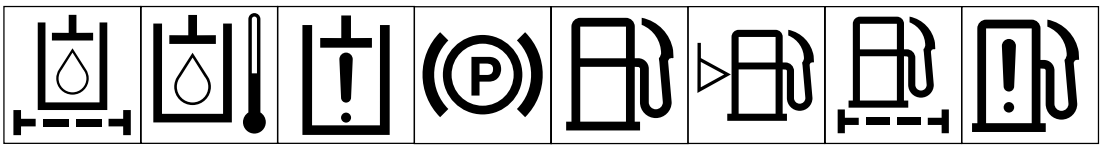

Hydrauliöljy-suodatin | Hydrauliöljyn lämpötila | Hydrauliöljyvika/ toimintahäiriö | Pysäköintijarru | Polttoaine | Polttoaineen määrä | Polttoaine-suodatin | Polttoaine-järjestelmässä vika/toimintahäiriö

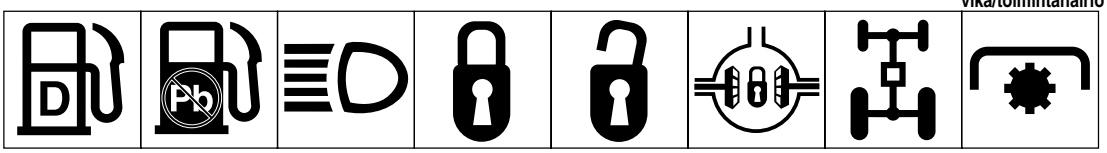

Dieselpolttoaine | Lyijytön polttoaine | Ajovalot | Lukitus | Avaus | Tasauslukitus | Neliveto | Voimanotto

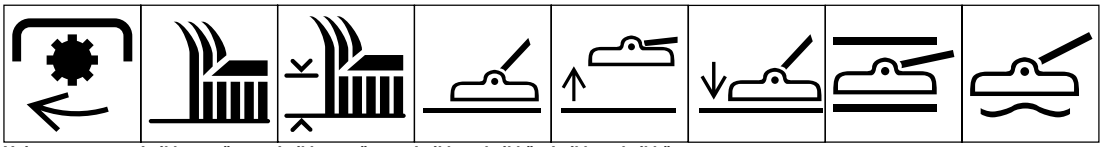

Voimanotto, pyörintänopeus | Leikkuuterän leikkaava osa | Leikkuuterän leikkaava osa, korkeussäätö | Leikkuuyksikkö | Leikkuuyksikkö, nosto | Leikkuuyksikkö, lasku | Leikkuuyksikkö, pito | Leikkuuyksikkö, uiva tila

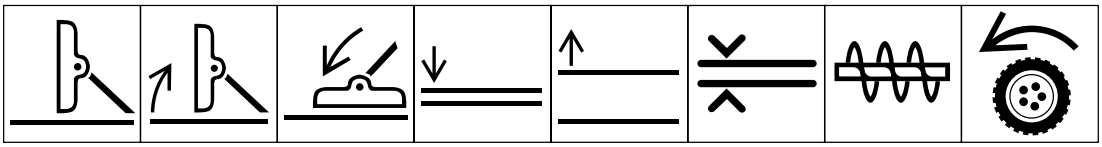

Leikkuuyksikkö, kuljetusasento | Leikkuuyksikkö, nosto kuljetus-asentoon | Leikkuuyksikkö, lasku kuljetus-asentoon | Työkone alas | Työkone ylös | Välimatka | Lumilinko, kokoojakierukka | Veto

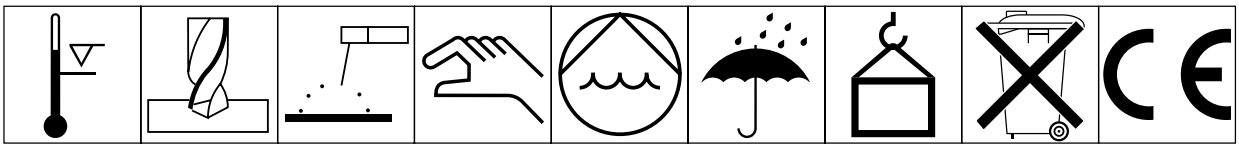

Ylittää toiminta-lämpötilan | Kairaus | Metallikaari-hitsaus käsin | Käsin suoritettava | Vesipumppu | Pidettävä kuivana | Paino | Ei saa hävittää jätteiden mukana | CE-logo

Tekniset tiedot

Leikkuuleveys: 1,56 m

Leikkuukorkeus: Säädettävissä (välillä 25...102 mm) 13 mm kerrallaan.

Terän kärkinopeus: 4.718 m/min @ moottori 3250 kierr./min.

Leikkuuterät: Kolme 4,8 mm:n paksuista ja 55 mm:n pituista lämpökäsiteltyä terästerää.

Yksittäiskäyttöjärjestelmä: PTO-ohjattu vaihteisto välittää virtaa ”AA”-osahihnan kautta kaikkiin terän pystyakseleihin.

Rullapyörät:

Edessä—203 mm:n halkaisijan paineilmarenkaat, joissa rasvattavat rullalaakerit. (Rengaspaine 35-50 PSI)

Takana—152 mm:n halkaisijan kovakumirenkaat, joissa rasvattavat rullalaakerit.

Lisävarusteet:

62" Etusuojasarja: osanro 99-5151 (Kuiviin olosuhteisiin)

Allejättötoiminto: Malli 30792

Allejättötoiminnon syöttölevy: osanro 57-0700

Korkeanostoterä: osanro 77-6710

Ruohonkerääjä: Malli 30506 Blower Kit käytettynä mallin 30504 Hopper Kit tai mallin 30505 Dump Kit kanssa.

Huom: Malli 30505 yhteensopiva vain malleihin 30223, 30224, 30225, 30230 ja 30243. Malli 30504 yhteensopiva vain malleihin 30223, 30230 ja 30225.

Fenolirullapyörät: osanumero 27-1050 käytettäväksi mutteriavaimen nro 69-8980 kanssa, tai tilaa osanro 40-0370 rullapyörän haarukka ja ¾" pultit osanro 328-9.

Ennen käyttöä

Leikkuukorkeuden säätö

Leikkuukorkeus on säädettävissä 2,5 cm:n ja 10 cm:n välillä, 1,25 cm kerrallaan. Säätö tapahtuu lisäämällä tai poistamalla sama määrä säätölevyjä etu- ja takarullapyörien haarukoista. Alla olevassa leikkuukorkeustaulukossa on tiedot eri leikkuukorkeusasetuksissa käytettävistä säätölevy-yhdistelmistä.

Leikkuukorkeustaulukko

Leikkuukorkeus-asetus	Säätölevyjä rullapyörävarren alla	
	Edessä	Takana
2,5 cm	0	0
3,7 cm	1	1
5,0 cm	2	2
6,3 cm	3	3
7,5 cm	4	4
8,7 cm	5	5
10,0 cm	6	6

Käynnistä moottori ja nosta leikkuuyksikköä siten, että leikkuukorkeusasetus voidaan säätää. Sammuta moottori, kun leikkuuyksikkö on nostettu ylös.

Eturullapyörät

1. Irrota kiristyskansi pystyakselista ja vedä akseli eturullapyörän varresta. Poista aluslaatta pystyakselista. Aseta säätölevyt pystyakselille halutun leikkuukorkeuden mukaisesti ja kiinnitä sitten aluslaatta takaisin akselille.

2. Työnnä rullapyörän akseli eturullapyörän varren läpi, aseta toinen painealuslaatta ja jäljellä olevat säätölevyt pystyakselille ja varmista asennuksen kiinnitys kiristyskannella.

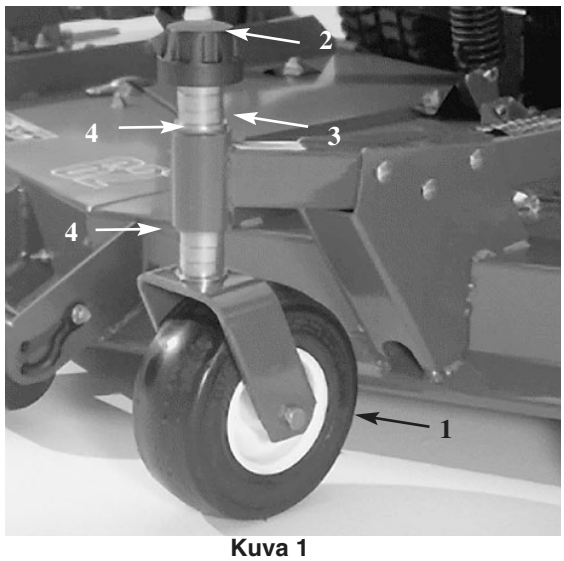

Kuva 1

1. Eturullapyörä
2. Kiristyskansi
3. Säätölevyt
4. Painealuslaatat

Takarullapyörät

1. Irrota kiristyskansi pystyakselista.

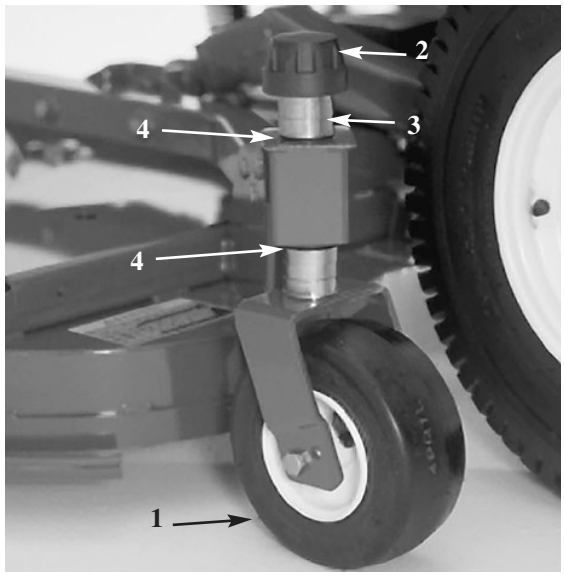

Kuva 2

1. Takarullapyörä
2. Kiristyskansi
3. Säätölevyt
4. Painealuslaatat

Huom: Leikkuukorkeutta muutettaessa takarullapyörän haarukkakokoonpanoa ei tarvitse irrottaa rullapyörän varresta.

2. Säädä haluttu leikkuukorkeus poistamalla tai lisäämällä pystyakselin kapeassa osassa, rullapyörän varren alla olevia C-muotoisia säätölevyjä. Varmista, että painealuslaatat—ei säätölevyt—koskettavat rullapyörän varren ylä- ja alaosaa.

3. Kiinnitä kiristyskansi.

4. Varmista, että kaikki neljä rullapyörää on asetettu samalle leikkuukorkeudelle.

Rullien ja mittapyörän säätö

Huom: Jos leikkuuyksikköä halutaan käyttää 2,5 tai 3,75 cm:n välisellä leikkuukorkeudella, leikkuuyksikön rullat täytyy asettaa kannattimen yläreikiin.

Eturullan säätö (kuva 3):

1. Irrota kantaruuvi ja mutteri, jotka kiinnittävät rulla-akselin leikkuuyksikön kannattimeen (kuva 3).

2. Liu'uta akseli pois kannattimen alarei'istä, kohdista rulla yläreikien kanssa ja kiinnitä akseli.

3. Varmista rulla-akselin kiinnitys leikkuuyksikön kannattimeen kantaruuvilla ja mutterilla.

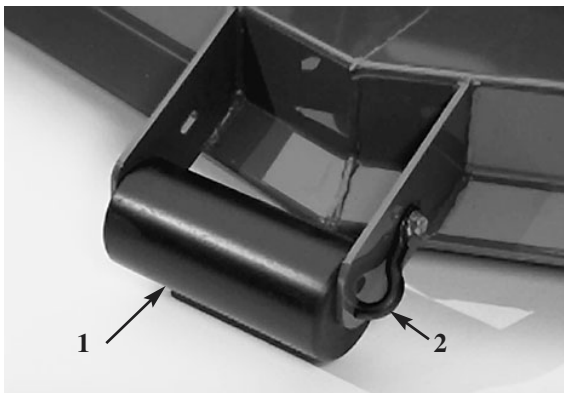

Kuva 3

1. Ulkoinen rulla
2. Rulla-akseli

Etumittapyörän säätö (kuva 4):

1. Irrota kantaruuvi ja mutteri, jotka kiinnittävät mittapyörän leikkuuyksikön kannattimeen.

2. Kohdista rullat ja säätölevy kannattimien yläreikien kanssa ja varmista kiinnitys kantaruuvilla ja mutterilla.

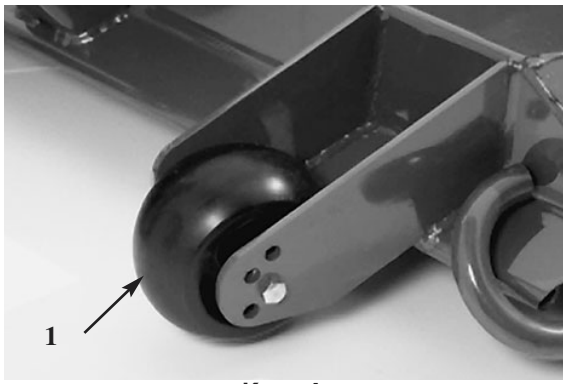

Kuva 4

1. Mittapyörä

Takarullien (sisempien) säätö (kuva 5):

1. Irrota kannen alapuolelta sokkanaulat, jotka kiinnittävät rulla-akselit kannattimeen.

2. Liu'uta akselit kannattimen alarei'istä, kohdista rullat yläreikien kanssa ja kiinnitä akselit.

3. Varmista asennuksen kiinnitys sokkanauloilla.

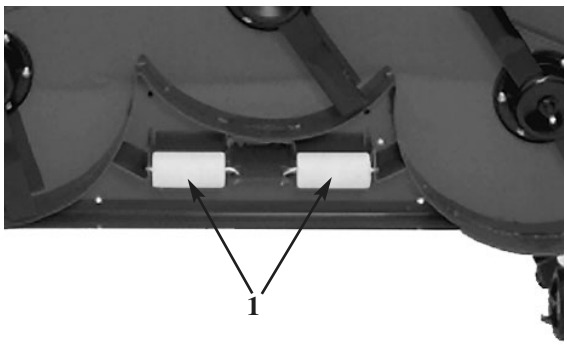

Kuva 5

1. Sisemmät rullat

Vaihteiston voiteluaineen tarkastus

Vaihteistossa on tarkoitus käyttää SAE 80-90 - painoluokan hammaspyöräöljyä. Vaikka vaihteistossa onkin jo voiteluainetta, kun se toimitetaan tehtaalta, öljymäärä täytyy tarkastaa ennen kuin leikkuulaitetta ryhdytään käyttämään.

1. Sijoita kone ja leikkuulaite tasaiselle alustalle.

2. Irrota vaihteiston laidassa oleva tarkastustulppa ja varmista, että voiteluaineen pinta on aukon alareunan tasalla (kuva 6). Jos voiteluainemäärässä on vajausta, irrota vaihteistokotelon yläpäässä oleva täyttötulppa ja lisää voiteluainetta niin paljon, että pinta nousee kotelon sivussa olevan aukon alareunan tasalle.

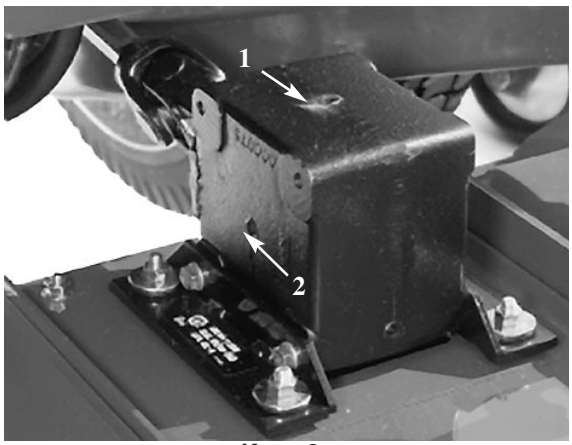

Kuva 6

1. Täyttötulppa
2. Tarkastustulppa

Käyttöohjeet

Ruohonsilpun ohjainlevy

VAROITUS

Ruohonsilpun ohjainlevy on turvalaite, joka estää ruohonsilpun ja mahdollisten esineiden sinkoutumisen alaspäin. OHJAINLEVY ON SYYTÄ PITÄÄ NORMAALISSA KÄYTTÖASENNOSSA AINA, KUN LEIKKUULAITE ON KYTKETTYNÄ. LEIKKUULAITETTA EI SAA KOSKAAN KÄYTTÄÄ OHJAINLEVYN OLLESSA IRROTETTUNA TAI NOSTETTUNA/ LUKITTUNA YLÄASENTOON, KOSKA TERÄT VOIVAT SILLOIN VISKATA ROSKIA HYVINKIN PITKÄLLE JA NIIN SUURELLA VOIMALLA, ETTÄ SEURAUKSENA VOI OLLA TAPATURMA TAI OMAISUUSVAHINKOA. Jos ohjainlevy vaurioituu, korjaa se tai vaihda vioittuneet osat uusiin.

Huom: Ohjainlevy on jousikuormitettu normaaliin käyttöasentoonsa, missä se on suunnattu alas, mutta käyttäjä voi tilapäisesti siirtää sen syrjään, esim. lastattaessa konetta perävaunuun tai suoritettaessa muita vastaavia toimia.

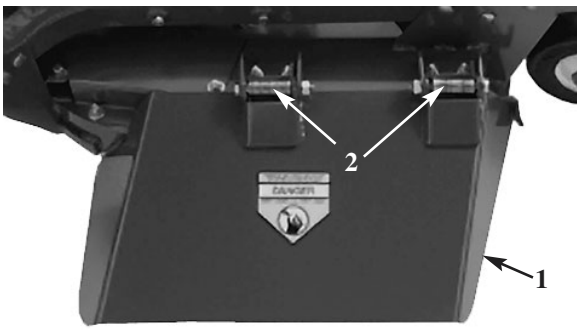

Kuva 5

1. Ruohonsilpun ohjainlevy
2. Jouset

Kiristysjousen säätö

Parhaisiin tuloksiin pääsemiseksi jousijännitys on säädettävä sellaiseksi, että leikkuulaitteen ponnahtelu epätasaisella nurmella on mahdollisimman vähäistä ja ettei laite kulje raskaasti tasaisella maaperällä. Jos laite vuolee nurmen pintaa tai jos leikkuutulos vaihtelee eri puolten välillä, silloin leikkuulaitteeseen kohdistuu liian paljon painoa ja osa painosta on siirrettävä vetävän laitteen osalle jousijännitystä lisäämällä.

Toisaalta jos vetävän laitteen osalle siirretään liian paljon painoa, silloin leikkuulaite ponnahtelee liikaa ja seurauksena on epätasainen leikkuujälki. Jos leikkuulaitteen toiminnassa on parantamisen varaa, on suoritettava seuraavat säädöt:

1. Sijoita kone tasaiselle maaperälle, kytke pysäköintijarru päälle, nosta leikkuulaite aivan ylös, käännä virta-avain pois- asentoon OFF ja ota avain pois virtalukosta.

2. Irrota ohut saksisokka haarukkatapista, jolla jousen pää kiinnittyy jousensuojukseen, ja ota haarukkatappi irti. Kohdista jousenpään ylin reikä jousensuojuksesta valittuun uuteen reikään, sijoita haarukkatappi paikalleen ja varmista kiinnitys ohuella saksisokalla.

3. Ryhdy jatkamaan työtä. Jos jatkosäätö on tarpeen, toista sama menettely uudelleen.

HUOMAUTUS

Vastapainojouset (tai -jousi) ovat jännittyneinä leikkuulaitteen ollessa alaslaskettuna. Nosta siis aina leikkuulaite ylös ennen kuin ryhdyt säätämään tai irrottamaan jousia.

Huolto

Laakerien, helojen ja vaihteiston rasvaus

1. Leikkuuyksikössä on laakereita ja heloja, jotka vaativat voitelua. Voitelukohteet ovat: eturullapyörien pystyakselihelat (kuva 8), etu- ja takarullapyörien laakerit (kuva 8), oikean- ja vasemmanpuoleisen nostovarren saranatapit (kuva 9), terän pystyakselilaakerit (kuva 10) sekä oikean- ja vasemmanpuoleiset pallonivelet (kuva 10).

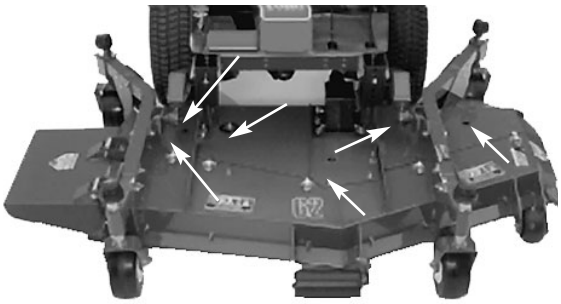

Kuva 10

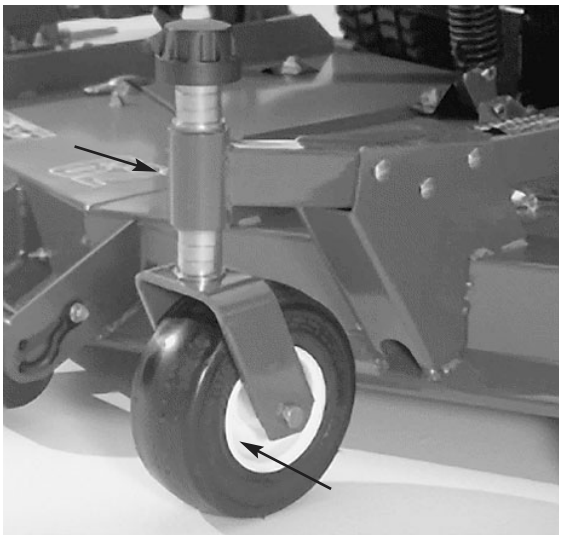

Kuva 8

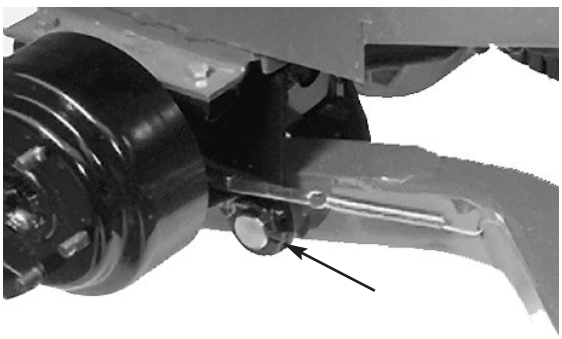

Kuva 9

2. Aseta kone ja leikkuuyksikkö tasaiselle alustalle ja laske leikkuuyksikkö. Irrota tarkastustulppa vaihteiston laidasta (kuva 11) ja varmista, että voiteluaineen pinta on aukon alareunan tasalla. Jos voiteluaineen määrä on vähäinen, irrota täyttötulppa vaihteistokotelon yläpäästä ja lisää SAE 80-90 -painoluokan vaihteistoöljyä, kunnes pinta on jälleen alareunan tasolla.

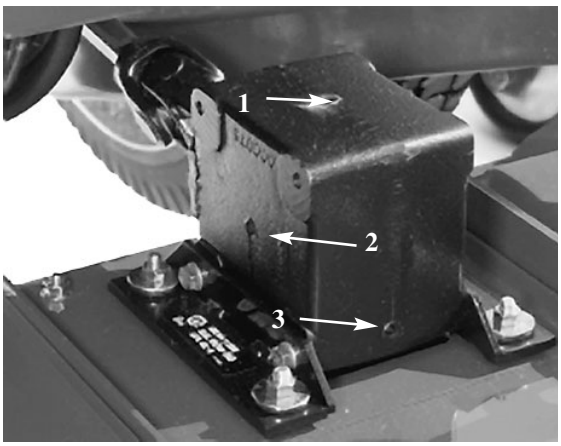

Kuva 11

1. Täyttötulppa
2. Tarkastustulppa
3. Tyhjennystulppa

RUOHONLEIKKURI EI LEIKKAA TAI LEIKKAA HUONOSTI

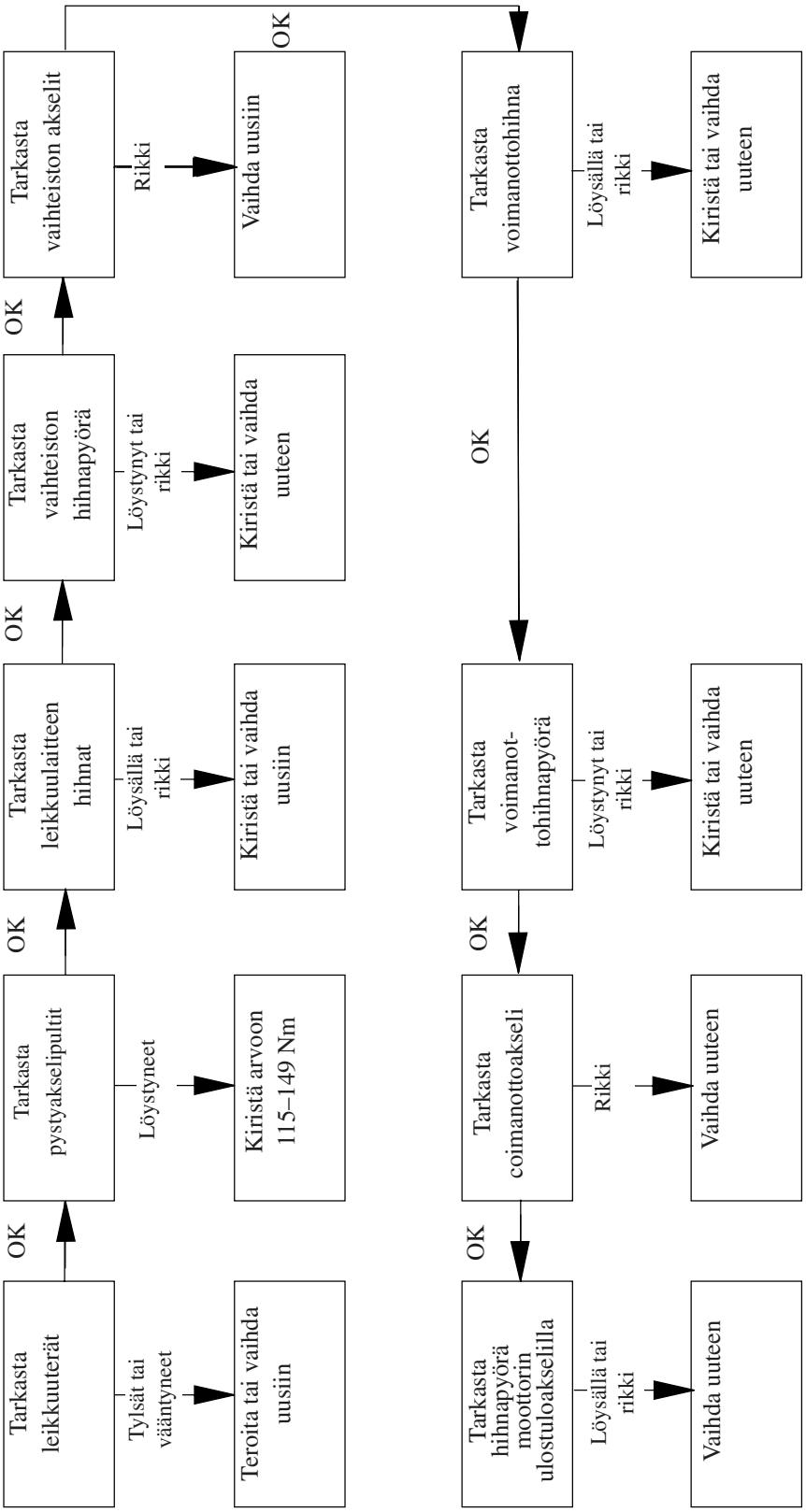

Leikkuulaitteen ja vetävän laitteen irrottaminen toisistaan

1. Sijoita kone tasaiselle maaperälle, nosta leikkuulaite ylös, kytke pysäköintijarru päälle, varmistaudu että ajopoljin on vapaa-asennossa ja voimanottovipu pois päältä asennossa OFF, pysäytä moottori ja poista virta-avain virtalukosta.

HUOMAUTUS

Vastapainojouset ovat jännittyneinä leikkuulaitteen ollessa alaslaskettuna. Nosta siis aina leikkuulaite ylös ennen kuin ryhdyt säätämään tai irrottamaan jousia.

2. Irrota vastapaino vetävästä laitteesta, irrota lukkotapit kannattimista, ota jousijännitysasennelmat irti kannattimista ja laske ne alas leikkuulaitteelle. Kiinnitä lukkotapit löyhästi kannattimiin, niin etteivät ne pääse katoamaan (kuva 12).

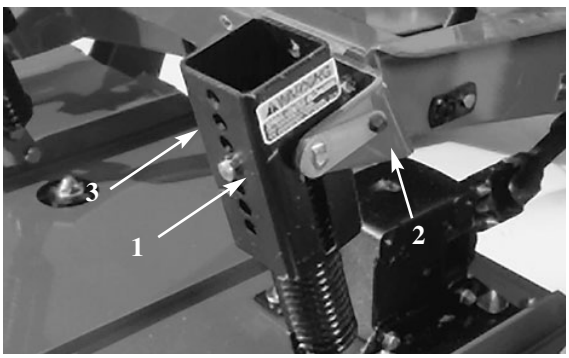

kuva 12

1. Lukkotappi
2. Kannatin
3. Jousijännitysasennelma

3. Aseta kone tasaiselle alustalle ja laske leikkuuyksikkö alas. Siirrä nostovipu kelluvaan asentoon, sammuta moottori ja kytke pysäköintijarru päälle.

4. Irrota kantaruuvit ja lukkomutterit, jotka kiinnittävät pallonivelten kiinnikkeet leikkuuyksikön rullapyörien varsiin.

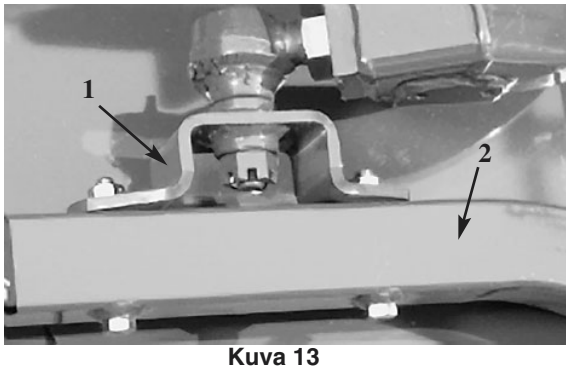

Kuva 13

1. Rullapyörän varsi
2. Pallonivelen kiinnike

5. Työnnä leikkuuyksikkö irti vetolaitteesta siten, että voimanottoakselin uros- ja naarasvastikkeet irtoavat toisistaan.

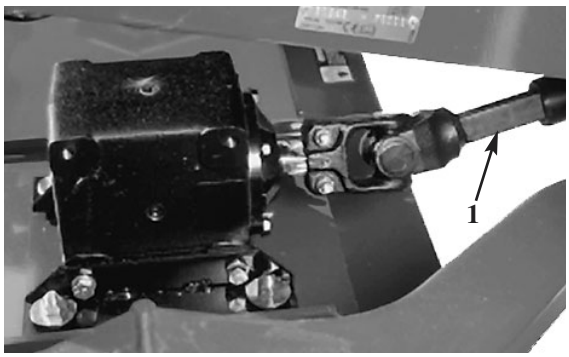

Kuva 14

1. Voimanottoakseli

VAARA

Älä käynnistä moottoria äläkä käännä voimanottovipua päälle, kun voimanottoakseli ei ole asennettuna leikkuulaitteen vaihteistoon. Jos moottori käynnistetään ja voimanottoakseli pääsee pyörimään, seurauksena voi olla vakava tapaturma.

Leikkuuyksikön kiinnittäminen vetolaitteeseen

1. Aseta leikkuuyksikkö tasaiselle alustalle ja sammuta moottori.

2. Siirrä leikkuuyksikkö kohdalleen vetolaitteen eteen.

3. Liu'uta voimanottoakselin urosvastake naarasvastakkeeseen.

4. Siirrä nostovipu KELLUVAAN asentoon. Paina nostovarsia alaspäin, kunnes pallonivelten kiinnikkeiden reiät kohdistuvat rullapyörävarsien reikiin.

5. Kiinnitä pallonivelten kiinnikkeet rullapyörävarsiin kantaruuveilla ja laippamuttereilla.

6. Nosta leikkuuyksikköä ja aseta lattalevyt yksikön alle, jottei se kaatuisi asennuksen aikana.

7. Tasapainota vetolaitteen kannattimet sokkanauloilla.

8. Poista laattalevyt leikkuuyksikön alta. Tee lopullinen tasapainotussäätö todellisten leikkuuolosuhteiden mukaan; katso lisätietoja kohdasta Kiristysjousen säätö.

Rullapyörävarsien helojen huolto

Rullapyörävarsissa on heloja, jotka on painettu kiinni putken ylä- ja alapäähän. Lukuisten käyttötuntien jälkeen heloissa alkaa ilmetä kulumista. Helat tarkastetaan siirtelemällä rullapyörähaarukkaa edestakaisin ja puolelta toiselle. Jos rullapyörän pystyakseli on väljä helojen sisällä, helat ovat kuluneet ja ne täytyy vaihtaa.

1. Nosta leikkuuyksikköä siten, että sen pyörät nousevat maasta. Tue leikkuuyksikkö, jotta se ei vahingossa pääse putoamaan.

2. Irrota kiristyskansi, säätölevyt ja painelaatat rullapyöräakselin yläpäästä.

3. Vedä rullapyöräakseli asennusputkesta. Jätä painelaatat ja säätölevyt pystyakselin alapäähän.

4. Vie pistepuikko joko asennusputken ylä- tai alapäähän ja paina hela ulos (kuva 15). Paina myös toinen hela putkesta. Puhdista asennusputki sisäpuolelta niin, ettei sinne jää yhtään likaa.

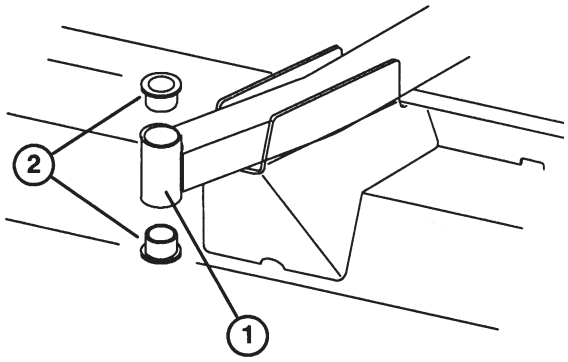

Kuva 15

1. Eturullapyörävarren putki
2. Helat

5. Sivele rasvaa uusien helojen sisä- ja ulkopinnalle. Ota avuksi vasara ja lattalevy ja paina helat asennusputkeen.

6. Tarkasta rullapyöräakselin kuluneisuus ja vaihda se, jos siinä on vaurioita.

7. Työnnä rullapyöräakseli helojen ja asennusputken läpi. Liu'uta painelaatat ja säätölevyt akselille. Kiinnitä kiristyskansi rullapyöräakseliin siten, että kiinnitetyt osat pysyvät paikoillaan.

Rullapyörien ja laakerien huolto

Rullapyörä pyörii korkealuokkaisen rullalaakerin varassa, ja sitä kannattaa välihela. Jos laakeri pidetään hyvin voideltuna, sen kuluminen on vähäistä lukuisista käyttötunneista huolimatta. Toisaalta tehokkaan voitelun laiminlyöminen aiheuttaa laakerissa nopeaa kulumista. Vaappuva rullapyörä on yleensä merkki laakerin kuluneisuudesta.

1. Irrota lukkomutteri kantaruuvista, joka pitää rullapyörän haarukkaan asennettuna. Tartu rullapyörään ja vedä kantaruuvi haarukasta.

2. Vedä välihela pyöränavasta.

3. Irrota hela pyöränavasta ja anna laakerin pudota. Irrota hela pyöränavan vastakkaiselta puolelta.

4. Tarkasta laakerin, välihelan ja pyöränavan sisäpinnan kuluneisuus. Vaihda kuluneet osat.

5. Asenna rullapyörä painamalla hela pyöränapaan. Työnnä laakeri pyöränapaan. Työnnä sitten toinen hela pyöränavan avonaiselle puolelle ja lukitse laakeri navan sisälle.

6. Työnnä välihela varovasti helojen ja pyöränavan läpi.

7. Kiinnitä rullapyöräasennus pyörähaarukkaan ja kiinnitä se paikalleen kantaruuvilla, aluslaatoilla ja lukkomutterilla.

8. Voitele rullapyörän laakeri rasvanipan kautta. Käytä litiumpohjaista yleisrasvaa nro 2.

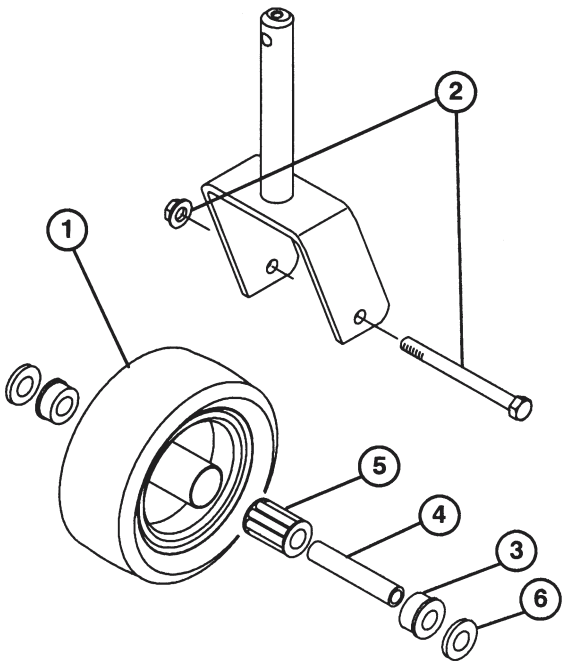

Kuva 16

1. Rullapyörä
2. Kantaruuvi ja lukkomutteri
3. Helat (2 kpl)
4. Välihela
5. Rullalaakeri
6. Aluslaatat (2 kpl)

Terän vääntyneisyyden tarkastus

1. Sijoita kone tasaiselle maaperälle, nosta leikkuulaite ylös, kytke pysäköintijarru päälle, varmistaudu että ajopoljin on vapaa-asennossa ja voimanottovipu pois päältä asennossa OFF, pysäytä moottori, poista virta-avain virtalukosta ja irrota sytytystulppien johtimet. Pönkitä leikkuulaite niin, ettei se pääse vahingossa putoamaan alas.

2. Pyöritä terää kunnes sen päät osoittavat eteen ja taakse. Mittaa leikkuulaitteen sisäreunan ja terän etuosan leikkuusärmän välinen etäisyys (kuva 14) ja paina se mieleesi.



Kuva 17

3. Pyöritä sitten saman terän vastakkainen pää osoittamaan eteenpäin. Mittaa taas leikkuulaitteen ja terän leikkuusärmän välinen etäisyys samasta kohdasta kuin edellä kohdassa 2. Kohdissa 2 ja 3 saatujen arvojen erotus saa olla enintään 32 mm. Jos ero on yli 32 mm, terä täytyy vaihtaa uuteen, koska se on vääntynyt. Katso kohtaa *Leikkuuterän vaihto.*

Leikkuuterän vaihto

Terä täytyy vaihtaa, jos se osuu johonkin kovaan esineeseen, jos se on epätasapainossa tai vääntynyt. Käytä aina alkuperäisiä TORO-vaihtoteriä, silloin voit olla varma koneen turvallisuudesta ja parhaasta mahdollisesta suorituskyvystä. Älä koskaan käytä muuta valmistetta olevia vaihtoteriä, sillä sellaisten käyttö voi olla vaarallista.

VAROITUS

Älä yritä oikaista vääntynyttä terää äläkä koskaan hitsaa murtunutta tai haljennutta terää. Käytä aina uutta terää, silloin voit olla varma koneen turvallisuudesta.

1. Sijoita kone tasaiselle maaperälle, nosta leikkuulaite ylös, kytke pysäköintijarru päälle, varmistaudu että ajopoljin on vapaa-asennossa ja voimanottovipu pois päältä asennossa OFF, pysäytä moottori, poista virta-avain virtalukosta ja irrota sytytystulppien johtimet. Pönkitä leikkuulaite niin, ettei se pääse vahingossa putoamaan alas.

2. Tartu terän päähän rievulla tai paksulla, pehmustetulla suojahansikkaalla. Irrota terän

kiinnityspultti, latta-aluslevy, suojakuppi sekä itse terä pystyakselista.

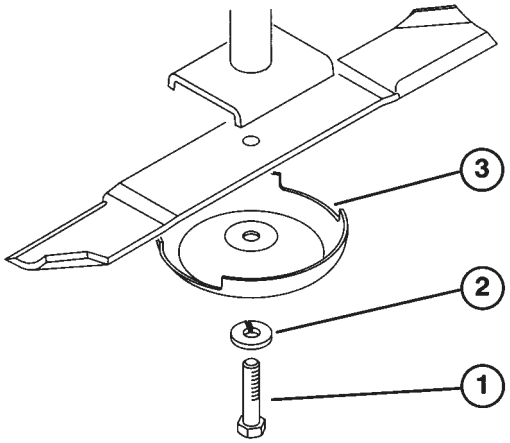

Kuva 18

1. Terän kiinnityspultti
2. Latta-aluslevy
3. Kuppi

3. Asenna terä paikalleen niin, että sen reunus tulee eteenpäin kohti leikkuulaitetta, ja kiinnitä kuppi, latta-aluslevy ja terän kiinnityspultti. Kiristä kiinnityspultti arvoon 115–149 N•m.

Reunuksen tarkastus ja leikkuuterän teroitus

Leikkuuterän tarkastamisessa ja huoltamisessa on kiinnitettävä huomio varsinkin kahteen seikkaan: toinen niistä on terän reunus ja toinen sen leikkuusärmä. Sekä leikkuusärmät että reunus (joka on leikkuusärmää vastapäätä oleva ylöstaivutettu reuna) edistävät (edistävät) hyvään leikkuutulokseen pääsemistä. Reunus on tärkeä, koska se vetää ruohonkorret pystyyn saaden aikaan tasaisen leikkuujäljen. Mutta reunus kuluu vähitellen käytössä, mikä on aivan normaalia. Reunuksen kuluessa leikkuutulos heikkenee jonkin verran laadullisesti huolimatta siitä, että leikkuusärmät ovat aivan terävät. Terän leikkuusärmän täytyy olla terävä, niin että ruohonkorret katkeavat siististi, repeytymättä. Leikkuusärmien tylsymisen voi todeta siitä, että ruohonkorsien kärjet näyttävät ruskeilta ja repaleisilta. Ainoa korjaus tähän on leikkuusärmien teroittaminen.

1. Sijoita kone tasaiselle maaperälle, nosta leikkuulaite ylös, kytke pysäköintijarru päälle, varmistaudu että ajopoljin on vapaa-asennossa ja voimanottovipu pois päältä asennossa OFF, pysäytä moottori, poista virta-avain virtalukosta ja irrota sytytystulppien johtimet. Pönkitä leikkuulaite niin, ettei se pääse vahingossa putoamaan alas.

2. Tarkasta terän leikkuupäät huolellisesti varsinkin kohdista, missä terän suora ja kaareva osa kohtaavat (kuva 19 A). Koska hiomahiekka ja tahkoamisaineet kuluttavat metallia, joka yhdistää terän tasaisen ja kaarevan osan toisiinsa, terä on tarkastettava ennen kuin konetta käytetään. Jos terässä todetaan kuluneisuutta (kuva 19 B), vaihda terä uuteen.

3. Tarkasta kaikkien terien leikkuusärmät. Teroita särmät, jos ne ovat tylsyneet tai jos niissä on lovia. Teroita ainoastaan leikkuusärmän yläpuoli ja säilytä terän alkuperäinen leikkuukulma, niin että voit olla varma sen terävyydestä (kuva 20). Terän tasapaino säilyy, jos molemmista leikkusärmistä poistetaan yhtä paljon metallia.

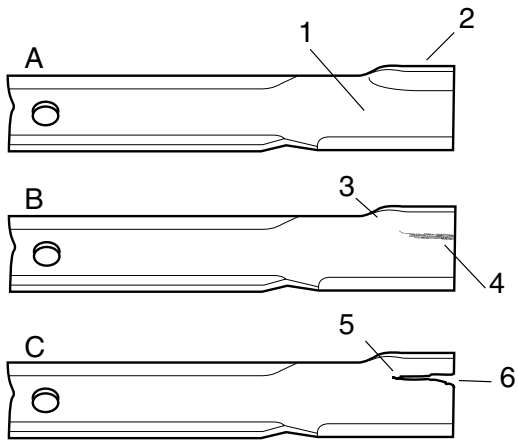

Kuva 19

1. Terän tasainen osa
2. Reunus (“purje”)
3. Tasaisen osan ja reunuksen liitoskohta
4. Kuluma
5. Halkio
6. Reikä

VAARA

Jos terä päästetään kulumaan liikaa, sen reunuksen ja tasaisen osan väliin muodostuu vähitellen reikä (kuva 19 C). Lopulta terästä voi lohjeta pala ja sinkoutua ulos suojakotelon alta; tästä voi olla seurauksena käyttäjän tai lähellä olevien pahakin loukkaantuminen.

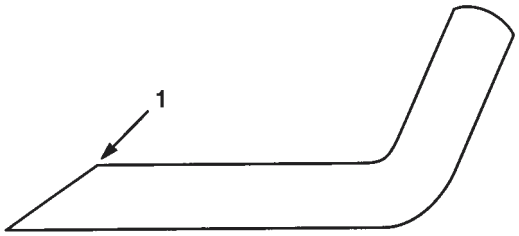

Kuva 20

1. Teroitus vain tähän kulmaan

Huom: Irrota terät ja teroita ne hiomalaitteella—ks. kohtaa Leikkuuterän vaihto, kohdat 2 ja 3. Kun leikkuusärmät on saatu teräviksi, asenna terä paikalleen ja kiinnitä kuppi, lattalevy ja terän kiinnityspultti. Terän reunuksen täytyy tulla terän yläosaan. Kiristä kiinnityspultti arvoon 115–149 N•m.

Leikkuulaitteen epätasapainon korjaaminen

Jos yksi leikkuuteristä leikkaa alempaa kuin muut, tilanne korjataan seuraavasti:

1. Laske leikkuulaite tasaiselle alustalle, kytke pysäköintijarru päälle, varmistaudu että ajopoljin on vapaa-asennossa ja voimanottovipu pois päältä asennossa OFF, pysäytä moottori, ota virta-avain virtalukosta ja irrota sytytystulppien johtimet. Varmistaudu, että kaikissa renkaissa on sama ilmanpaine.

2. Säädä leikkuukorkeus 102 mm:iin - ks. kohtaa *Leikkuukorkeuden säätö*.

3. Pyöritä teriä kunnes niiden kärjet kohdistuvat keskenään. Vierekkäisten terien kärkien välillä saa olla rakoa enintään 3 mm. Jos kärjet ovat yli 3 mm:n päässä toisistaan, siirry kohtaan 10 ja lisää säätölevyjä pystyakselikotelon ja leikkuulaitteen alareunan väliin.

4. Varmistaudu, että etummaiset leikkuukorkeuden säätöön käytettävät tapit lepäävät kunnollisesti rungossa olevien tyynyjen varassa. Jos näin ei ole tilanne, sijoita ko. tyynyn alle yksi tai useampia säätölevyjä, niin että se nousee vaadittuun tasoon.

5. Aseta kaikki kolme terää asentoon “A” (kuva 21) ja mittaa tasaisen alustan ja kunkin terän kärjen alareunan välinen etäisyys (kuva 22).

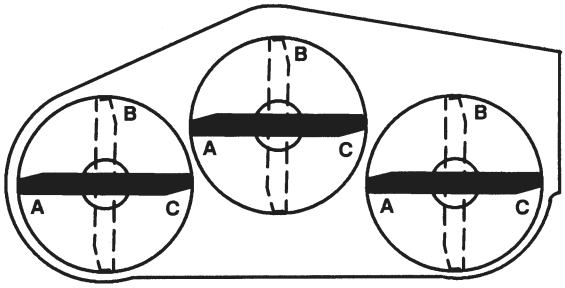

Kuva 21

6. Merkitse asennoissa “A” saadut mittaustulokset muistiin ja pyöritä terät sitten asentoon “B” (kuva 21). Mittaa kaikkien terien etäisyys tasaisesta alustasta ja merkitse mittatiedot muistiin (kuva 22).



Kuva 22

1. Mittaa terän kärjen ja tasaisen alustan välimatka

7. Pyöritä terät asentoon “C”, suorita mittaukset ja merkitse mittaustulokset muistiin (kuvat 21 ja 22).

8. Vertaa keskenään eri asennoissa saatuja mittaustuloksia. Kaikkien mittojen täytyy olla samaa luokkaa ja vierekkäisten terien mittausarvojen välillä saa olla eroa enintään 6 mm. Kaikkien kolmen terän mittausarvot saavat vaihdella enintään 9,5 mm:n puitteissa. Jos raja-arvot ylittyvät, siirry kohtaan 9.

9. Irrota kantaruuvit, latta-aluslevyt ja lukkomutterit ulomman pystyakselin siitä kohdasta, johon säätölevyt lisätään. Terää nostetaan/lasketaan lisäämällä/poistamalla säätölevy (osanumero 3256-24) pystyakselikotelon ja leikkuulaitteen alareunan väliin/välistä. Jatka edelleen terien keskinäisen kohdistuksen tarkastamista ja lisää säätölevyjä kunnes terien kärjet täyttävät mittavaatimukset.

Ruohonsilpun ohjainlevyn vaihto

1. Sijoita kone tasaiselle maaperälle, nosta leikkuulaite ylös, kytke pysäköintijarru päälle, varmistaudu että ajopoljin on vapaa-asennossa ja voimanottovipu pois päältä asennossa OFF, pysäytä moottori, poista virta-avain virtalukosta ja irrota sytytystulppien johtimet. Pönkitä leikkuulaite niin, ettei se pääse vahingossa putoamaan alas.

2. Irrota molemmat kantaruuvit, lukkomutterit ja jouset, joilla ohjainlevyn kiinnikkeet ovat kiinni kääntönivelten pidikkeissä.



Kuva 23

1. Ohjainlevyn kiinnikkeet
2. Kääntönivelten pidikkeet
3. Kääntönivelten jouset

3. Kääntönivelten pidikkeet saadaan irti irrottamalla lukkopultit ja mutterit.

4. Kiinnitä kääntönivelten pidikkeet uudelleen poistoaukon yläpuolelle lukkopulteilla ja muttereilla. Lukkopultinkantojen täytyy tulla leikkuulaitteen sisäpuolelle.

5. Sijoita ohjainlevyn kiinnikkeet kääntönivelten pidikkeisiin ja kiinnitä osat toisiinsa kantaruuveilla, lukkomuttereilla ja jousilla. Molempien lukkomutterien on oltava vastatusten. Kiristä lukkomuttereita kunnes ne tulevat aivan kääntönivelten pidikkeitä vasten.

6. Kohota ohjainlevyä ja tarkasta jousijännitys antamalla sen pudota takaisin. Jousijännityksen täytyy pitää ohjainlevy lujasti ala-asennossa. Suorita korjaus tarvittaessa.

Välihihnapyörän säätö

Välihihnapyörä painaa hihnaa, jolloin voima siityy leikkuuterien hihnapyöriin. Jos välihihnapyörää ei ole kiristetty riittävän voimakkaasti hihnaa vasten, käyttövoima ei välity täysitehoisesti hihnapyöriin. Hihnojen kiristämiseksi isokokoinen mutteri, jolla voima kohdistetaan hihnaan, on kiristettävä vääntömomenttiin 54–68 N•m. Jos välipyörä ei ole säädetty näiden ohjeiden mukaisesti, se täytyy säätää uudelleen.

1. Sijoita kone tasaiselle maaperälle, laske leikkuulaite alas, kytke pysäköintijarru päälle, varmistaudu että ajopoljin on vapaa-asennossa ja voimanottovipu pois päältä asennossa OFF, pysäytä moottori ja poista virta-avain virtalukosta.

2. Avaa ja irrota salvat, joilla leikkuulaitteen keskiosan suojakansi kiinnittyy paikalleen, ja irrota kansi paikaltaan.

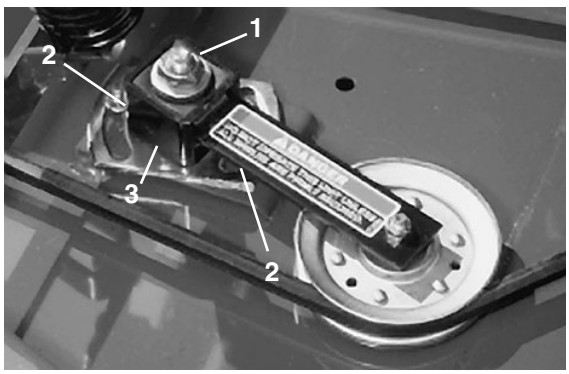

Kuva 24

1. Välihihnapyörän säätömutteri
2. Mutterit (2 kpl)
3. Välilevy

3. Löysää molempia muttereita, joilla välilevy kiinnittyy paikalleen. Ota avuksi hylsy ja momenttiavain ja kiristä välihihnapyörän säätömutteri vääntölukemaan 47 N•m.

4. Ylläpidä tämä vääntö hihnaa vasten ja kiristä molemmat mutterit, niin että välilevy pysyy lujasti paikallaan. Irrota välihihnapyörän säätömutteri. Kiinnitä kansi ja kiinnityssalvat.

Suojakannen salpojen säätö

Jos leikkuulaitteen suojakansien sovituksessa todetaan väljyyttä, salpojen jousijännitystä voi säätää löysäämällä salpojen kiinnitysruuveja ja siirtämällä salvat oikeaan kohtaan (niitä varten on leikkuulaitteessa pitkulaiset kiinnitysreiät).

Käyttöhihnan vaihto

Leikkuuterän käyttöhihna, joka kiristetään säädettävän välihihnapyörän avulla, on erittäin kestävä. Lukuisten käyttötuntien jälkeen hihnassa alkaa kuitenkin ilmetä kulumista. Merkkejä hihnan kuluneisuudesta ovat mm. kitinä hihnan pyöriessä, terien luistaminen ruohoa leikattaessa, hihnan reunojen rispaus, ylikuumenemisjäljet ja halkeilu. Jos hihnassa todetaan jotakin tällaista, se täytyy vaihtaa uuteen.

1. Sijoita kone tasaiselle maaperälle, laske leikkuulaite alas, kytke pysäköintijarru päälle, varmistaudu että ajopoljin on vapaa-asennossa ja voimanottovipu pois päältä asennossa OFF, pysäytä moottori ja poista virta-avain virtalukosta.

Kuva 25

1. Säädettävä välihihnapyörä

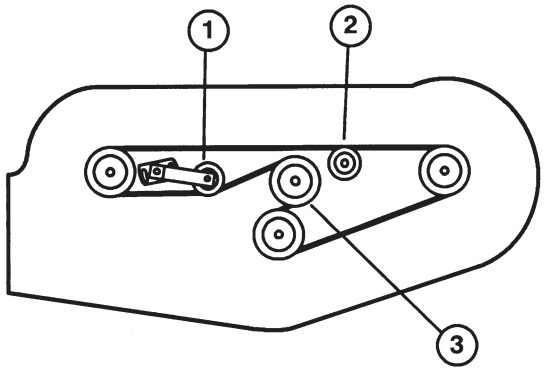

2. Kiinteä välihihnapyörä
3. Vaihteiston hihnapyörä

2. Avaa ja irrota salvat, joilla leikkuulaitteen suojakannet kiinnittyvät paikoilleen, ja irrota kannet.

3. Löysää molempia muttereita, joilla välilevy kiinnittyy paikalleen, ja irrota vanha hihna hihnapyöristä.

4. Vaihteistokotelon pohja täytyy irrottaa ennen kuin uuden hihnan saa asennettua paikalleen. Se tapahtuu irrottamalla ne neljä lukkopulttia ja -mutteria, joilla vaihteistokotelon pohja kiinnittyy paikalleen.

5. Kiinnitä uusi hihna vaihteiston hihnapyörän, pystyakselin hihnapyörien, paikallaan olevan välihihnapyörän ja säädettävän välihihnapyörän ympäri.

6. Kiinnitä vaihteistokotelon pohja paikalleen lukkopulteilla ja -muttereilla.

7. Ota avuksi momenttiavain ja säädä välihihnapyörän kireys hihnaa vasten - ks. kohtaa *Välihihnapyörän säätö.*

8. Kiinnitä suojakannet ja niiden kiinnityssalvat.

Malli- ja valmistenumero

Leikkuulaitteessa on kaksi tunnusnumeroa: mallinumero ja valmistenumero. Molemmat numerot on merkitty kilpeen, joka kiinnittyy kantavaan runkoon oikeanpuoleisen eturullapyörän taakse. Kaikessa leikkuulaitetta koskevassa kirjenvaihdossa on aina mainittava sekä malli- että valmistenumero. Siten voit olla varma, että saadut tiedot ja varaosat ovat oikeat.

Tilattaessa varaosia valtuutetulta TORO-jälleenmyyjältä on aina mainittava seuraavat tiedot:

1. Leikkuulaitteen malli- ja valmistenumero.

2. Varaosan numero ja nimike sekä haluttu lukumäärä.

Huom: Jos käytät varaosalueteloa, älä tilaa osia viitenumeron perusteella, vaan käytä aina varaosanumeroa.