Form No. 3434-954 Rev A

Tylny system szybkozłączek

Kosiarki serii Groundsmaster® 7200 – modele 2013 i nowsze wyposażone w silnik Yanmar lub Kubota

Model nr 30810—Numer seryjny 400000000 i wyższe

Model nr 30812—Numer seryjny 403300001 i wyższe

Instrukcja instalacji

Ważne: **Przed zamontowaniem tego zestawu maszynę należy wyposażyć w zestaw zespołu generatora pomocniczego (nr części Toro 30382).**

⚠ OSTRZEŻENIE

KALIFORNIA
Propozycja 65 ostrzeżenie

Użycie tego produktu może skutkować narażeniem się na działanie związków chemicznych uznanych w Stanie Kalifornia za wywołujące raka, uszkodzenia płodu lub działające szkodliwie dla rozrodczości.

Bezpieczeństwo

Naklejki informacyjne i ostrzegawcze

Etykiety dotyczące bezpieczeństwa oraz instrukcje są wyraźnie widoczne dla operatora i znajdują się w pobliżu wszystkich miejsc potencjalnego zagrożenia. Uszkodzone i brakujące etykiety należy wymienić.

decal133-8061

133-8061

© 2019—The Toro® Company
8111 Lyndale Avenue South
Bloomington, MN 55420

Zarejestruj produkt pod adresem www.Toro.com.

CE

Tłumaczenie oryginału (PL)
Wydrukowano w Stanach Zjednoczonych
Wszelkie prawa zastrzeżone

3434-954 A

Instalacja

Elementy luzem

Za pomocą poniższego zestawienia sprawdź, czy zostały dostarczone wszystkie elementy.

Procedura	Opis	Ilość	Sposób użycia
1	Nie są potrzebne żadne części	–	Przygotuj maszynę.
2	Zespół wspornika siłownika	1	Zainstaluj zespół ramienia podnoszącego (tylko model 30810).
	Śruba (⅜ x 2¾ cala)	2	
	Śruba (⅜ x 1¼ cala)	3	
	Śruba (⅜ x 1 cal)	1	
	Nakrętka (⅜ cala)	3	
	Zespół ramienia podnoszącego	1	
	Śruba (⅞ x 4½ cala)	2	
	Nakrętka kontrująca (⅞ cala)	2	
	Podkładka wrzeciona	8	
	Śruba (½ x 1½ cala)	1	
	Nakrętka zabezpieczająca (½ cala)	1	
	Sworzeń osi obrotu montowanej na siłowniku	1	
	Smarowniczka	1	
3	Tuleja łącznika	1	Zainstaluj zespół ramienia podnoszącego (tylko model 30812).
	Śruba (⅜ x 1 cal)	3	
	Nakrętka (⅜ cala)	3	
	Zespół ramienia podnoszącego	1	
	Śruba (⅞ x 4½ cala)	2	
	Nakrętka kontrująca (⅞ cala)	2	
	Podkładka wrzeciona	8	
	Śruba (½ x 1½ cala)	1	
	Nakrętka zabezpieczająca (½ cala)	1	
	Sworzeń osi obrotu	1	
	Smarowniczka	1	
4	Trójnik (tylko model 30812)	1	Zamontuj przewody hydrauliczne.
	Zacisk przewodu (⅜ cala)	3	
	Opaska kablowa	4	
5	Wspornik przekaźnika	1	Zainstaluj przekaźniki i przełączniki (tylko model 30810).
	Przekaźnik	6	
	Śruba (¼ x ½ cala)	6	
	Nakrętka (¼ cala)	7	
	Śruba (¼ x ¾ cala)	1	
	Etykieta (zespół zasilacza pomocniczego)	1	
	Przełącznik	2	

Procedura	Opis	Ilość	Sposób użycia
6	Wspornik przekaźnika Przekaźnik Śruba (¼ x ½ cala) Nakrętka (¼ cala) Śruba (⅜ x 2 cale) Podkładka (0,406 cal) Nakrętka (⅜ cala) Śruba (¼ x ½ cala) Nakrętka zabezpieczająca (¼ cala) Etykieta (zespół zasilacza pomocniczego) Przełącznik	1 6 6 7 1 1 1 6 6 1 2	Zainstaluj przekaźniki i przełączniki (tylko model 30812).
7	Wiązka przewodów	1	Instalacja wiązki przewodów.
8	Nie są potrzebne żadne części	–	Dokończ instalację.

1

Przygotowanie maszyny

Nie są potrzebne żadne części

Procedura

1. Zaparkuj maszynę na płaskim podłożu, opuść zespół tnący, wyłącz maszynę, załącz hamulec postojowy i wyjmij kluczyk ze stacyjki.

   ⚠ OSTROŻNIE

   Jeśli zostawisz kluczyk w stacyjce, ktoś może przypadkowo uruchomić silnik i spowodować poważne obrażenia ciała operatora lub osób postronnych.

   Przez przystąpieniem do wykonywania jakichkolwiek czynności konserwacyjnych wyjmij kluczyk ze stacyjki.

2. Odłącz ujemny przewód (-) od akumulatora.

2

Montaż zespołu ramienia podnoszącego

Model 30810

Części potrzebne do tej procedury:

1	Zespół wspornika siłownika
2	Śruba (⅜ x 2¾ cala)
3	Śruba (⅜ x 1¼ cala)
1	Śruba (⅜ x 1 cal)
3	Nakrętka (⅜ cala)
1	Zespół ramienia podnoszącego
2	Śruba (⅞ x 4½ cala)
2	Nakrętka kontrująca (⅞ cala)
8	Podkładka wrzeciona
1	Śruba (½ x 1½ cala)
1	Nakrętka zabezpieczająca (½ cala)
1	Sworzeń osi obrotu montowanej na siłowniku
1	Smarowniczka

Procedura

Informacja: Aby uzyskać dodatkowy dostęp w trakcie montażu zestawu, unieś tylną część zespołu

jezdnego, podeprzyj go przy pomocy podpórek i zdejmij prawą, tylną oponę.

1. Odkręć 3 śruby i 3 nakrętki z zespołu ślizgowego (Rysunek 1).

   Informacja: Zachowaj śruby.

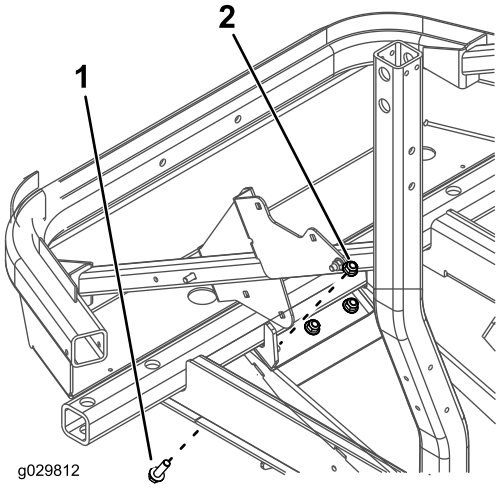

g029812

Rysunek 1

1. Śruba
2. Nakrętka

2. Przymocuj zespół wspornika siłownika do wspornika błotnika tylnego i zespołu ślizgowego, używając 2 śrub (⅜ x 2¾ cala), 3 śrub (⅜ x 1¼ cala), 2 nakrętek (⅜ cala) oraz 3 uprzednio odkręconych nakrętek.

   Informacja: Włóż zespół wspornika siłownika w sposób podany na Rysunek 2.

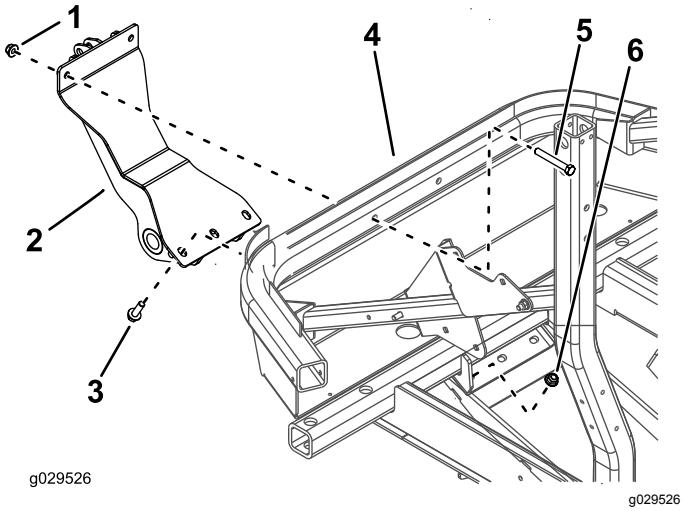

g029526

Rysunek 2

1. Nakrętka (⅜ cala)
2. Zespół wspornika siłownika
3. Śruba (⅜ x 1¼ cala)
4. Wspornik tylnego zderzaka
5. Śruba (⅜ x 2¾ cala)
6. Zastosowana nakrętka

3. Przymocuj zespół ramienia podnoszącego do elementów ramy tylnej przy użyciu 2 śrub (⅞ x 4½ cala), 2 nakrętek zabezpieczających (⅞ cala) oraz takiej liczby podkładek na trzpieniu, która pozwoli wyrównać ramię i elementy ramy tylnej między stroną prawą a lewą.

   Informacja: Włóż części w sposób podany na Rysunek 3.

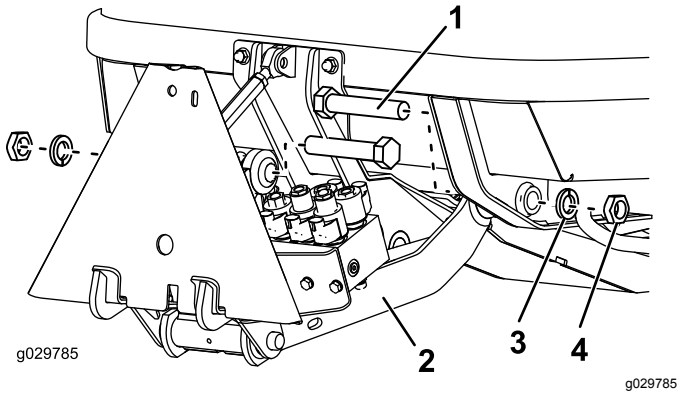

Rysunek 3

1. Śruba (⅞ x 4½ cala)
2. Zespół ramienia podnoszącego
3. Podkładka wrzeciona
4. Przeciwnakrętka

4. Dokręć śruby i nakrętki zabezpieczające momentem o wartości od 518 do 648 N·m.
5. Dostosuj długość łącznika gwintowanego do 19 cm i dokręć nakrętki zabezpieczające (Rysunek 4).

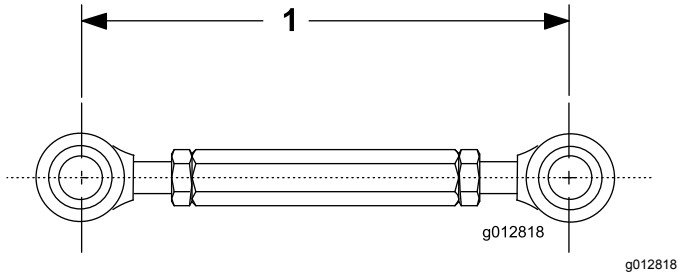

Rysunek 4

1. Długość łącznika gwintowanego – 19 cm

6. Przymocuj koniec od strony tłoczyska z łącznikiem gwintowanym do zespołu wspornika siłownika przy pomocy śruby (½ x 1½ cala) i nakrętki zabezpieczającej (½ cala) w sposób podany na Rysunek 5.

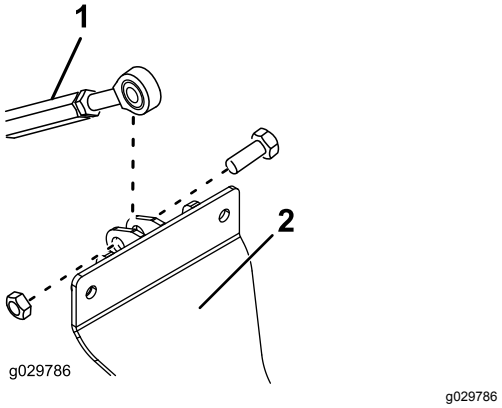

Rysunek 5

1. Złącze do mechanizmu podnoszenia
2. Zespół wspornika siłownika

7. Przymocuj swobodny koniec siłownika hydraulicznego do zespołu wspornika siłownika przy pomocy sworznia osi obrotu montowanej na siłowniku, śruby (⅜ x 1 cal) i nakrętki (⅜ cala) w sposób podany na Rysunek 6.

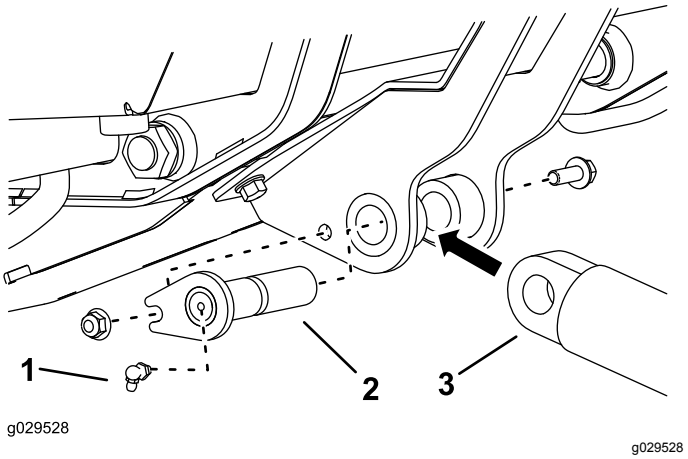

Rysunek 6

1. Smarowniczka
2. Sworzeń osi obrotu
3. Siłownik hydrauliczny (końcówka nieruchoma)

8. Wkręć smarowniczkę w zakończenie sworznia osi obrotu w sposób podany na Rysunek 6.

3

Montaż zespołu ramienia podnoszącego

Model 30812

Części potrzebne do tej procedury:

1	Tuleja łącznika
3	Śruba (⅜ x 1 cal)
3	Nakrętka (⅜ cala)
1	Zespół ramienia podnoszącego
2	Śruba (⅞ x 4½ cala)
2	Nakrętka kontrująca (⅞ cala)
8	Podkładka wrzeciona
1	Śruba (½ x 1½ cala)
1	Nakrętka zabezpieczająca (½ cala)
1	Sworzeń osi obrotu
1	Smarowniczka

Procedura

Informacja: Aby uzyskać dodatkowy dostęp w trakcie montażu zestawu, unieś tylną część zespołu jezdnego, podeprzyj go przy pomocy podpórek i zdejmij prawą, tylną oponę.

1. Przymocuj tuleję łącznika do wspornika błotnika tylnego, używając 3 śrub (⅜ x 1 cal) oraz 3 nakrętek (⅜ cala).

   Informacja: Włóż tuleję łącznika w sposób podany na Rysunek 7.

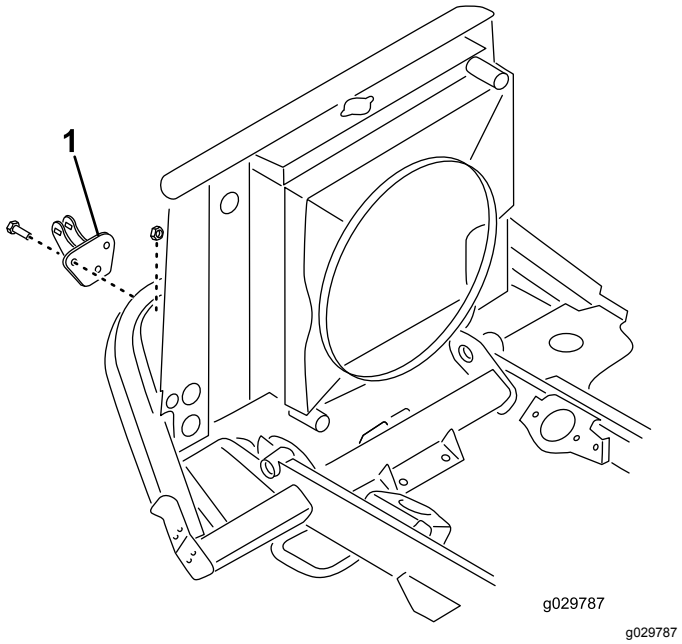

g029787

Rysunek 7

1. Tuleja łącznika

2. Przymocuj zespół ramienia podnoszącego do elementów ramy tylnej przy użyciu 2 śrub (⅞ x 4½ cala), 2 nakrętek zabezpieczających (⅞ cala) oraz takiej liczby podkładek na trzpieniu, która pozwoli wyrównać ramię i elementy ramy tylnej między stroną prawą a lewą.

   Informacja: Włóż części w sposób podany na Rysunek 8.

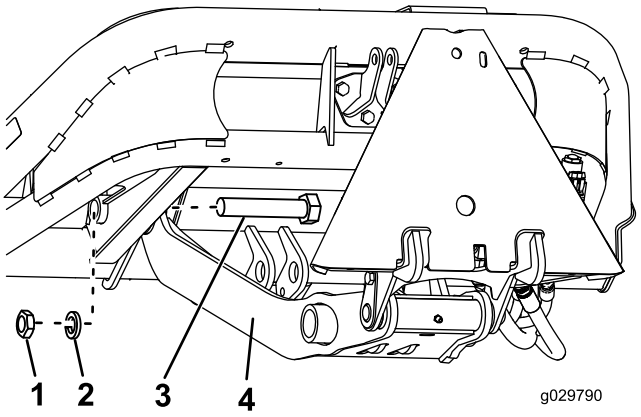

g029790

Rysunek 8

1. Nakrętka kontrująca (⅞ cala)
2. Podkładka wrzeciona
3. Śruba (⅞ x 4½ cala)
4. Zespół ramienia podnoszącego

3. Dokręć śruby i nakrętki zabezpieczające momentem o wartości od 518 do 648 N·m.
4. Dostosuj długość łącznika gwintowanego do 19 cm i dokręć nakrętki zabezpieczające (Rysunek 9).

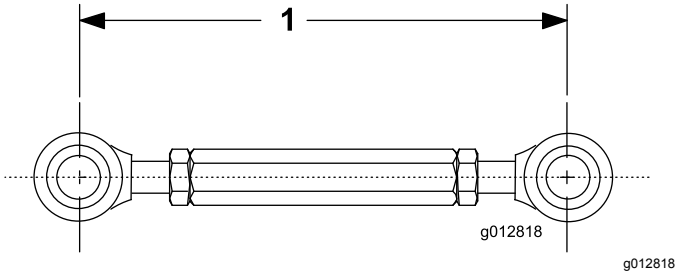

Rysunek 9

1. Długość łącznika gwintowanego – 19 cm

5. Przymocuj koniec od strony tłoczyska łącznika gwintowanego do zespołu wspornika łącznika przy pomocy śruby (½ x 1½ cala) i nakrętki zabezpieczającej (½ cala) w sposób podany na Rysunek 10.

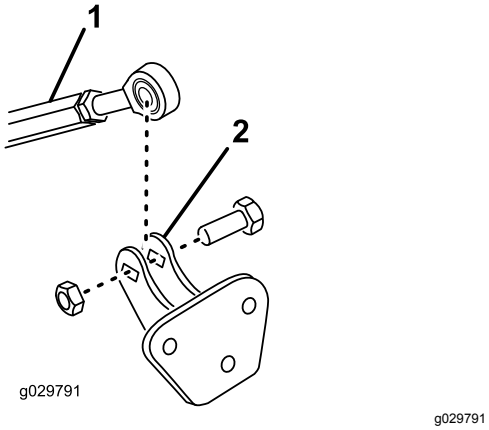

Rysunek 10

1. Łącznik gwintowany
2. Zespół wspornika łącznika

6. Zamontuj nieruchomy koniec siłownika hydraulicznego od spodu wspornika na poprzecznicy ramy, używając sworznia osi obrotu (Rysunek 11).

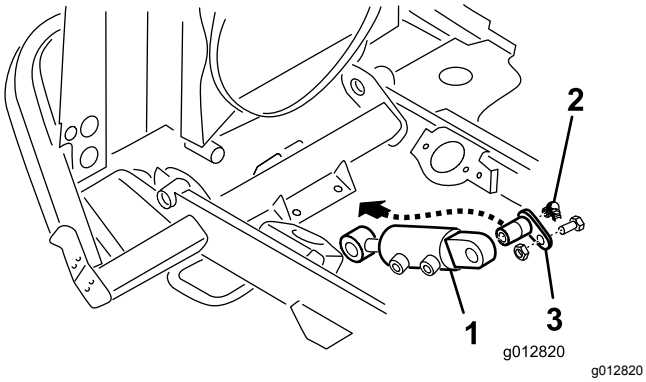

Rysunek 11

1. Siłownik hydrauliczny (końcówka nieruchoma)
2. Smarowniczka
3. Sworzeń osi obrotu

7. Wkręć smarowniczkę w zakończenie sworznia osi obrotu (Rysunek 11).

   Informacja: Włóż smarowniczkę w sposób podany na Rysunek 12.

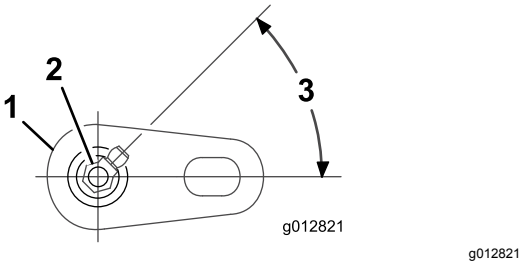

Rysunek 12

1. Sworzeń osi obrotu
2. Smarowniczka
3. Kąt położenia smarowniczki – 45 stopni

4

Instalowanie przewodów hydraulicznych

Części potrzebne do tej procedury:

1	Trójnik (tylko model 30812)
3	Zacisk przewodu (⅜ cala)
4	Opaska kablowa

Procedura

1. Naczynie do spuszczania oleju umieść po prawej stronie maszyny, tuż przed ramą głównej chłodnicy, pod przewodem powrotnym chłodnicy oleju (Rysunek 13 lub Rysunek 14).

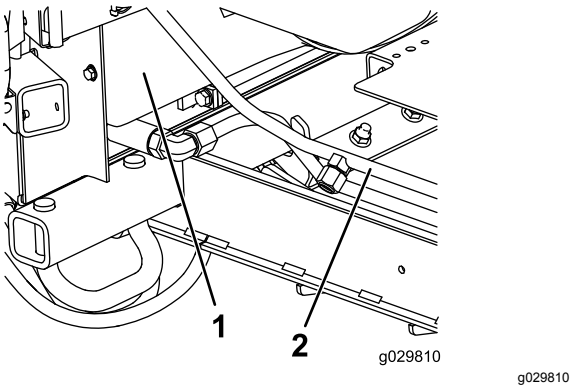

Rysunek 13

Model 30810

1. Rama chłodnicy głównej
2. Przewód powrotny chłodnicy oleju

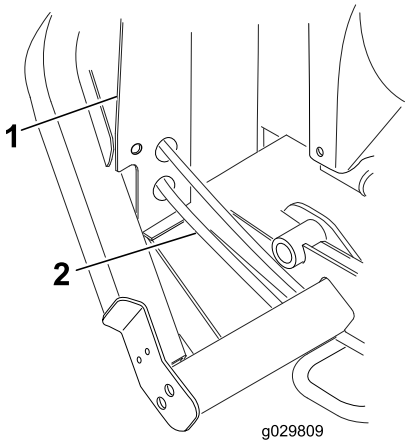

g029809

Rysunek 14

Model 30812

1. Rama chłodnicy głównej
2. Przewód powrotny chłodnicy oleju

2. Przeciągnij przewód krótki od rozdzielacza do miejsca położenia przewodu powrotnego chłodnicy oleju.
3. **Tylko dla modelu 30810:** zamontuj krótki przewód elastyczny do przewodu chłodnicy oleju w następujący sposób:
   A. Zdejmij zatyczkę ze sztywnej części przewodu powrotnego chłodnicy oleju (Rysunek 15).

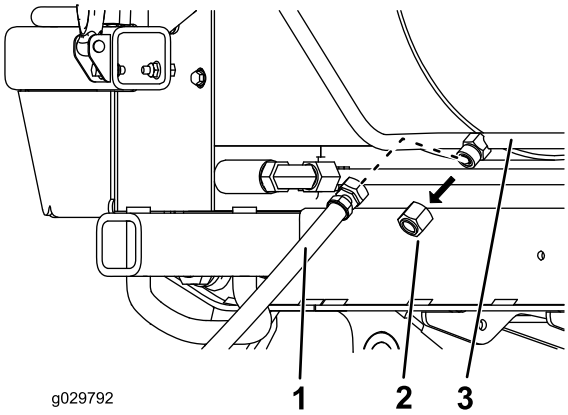

g029792

Rysunek 15

1. Przewód krótki
2. Zatyczka na sztywnej części przewodu
3. Przewód powrotny chłodnicy oleju

   B. Wkręć przewód krótki na część sztywną (Rysunek 15).
   C. Przejdź do kolejnego kroku 5.
4. **Tylko dla modelu 30812:** zamontuj krótki przewód elastyczny do przewodu chłodnicy oleju w następujący sposób:
   A. Załóż obejmę na przewód krótki, a następnie do jego końcówki włóż trójnik (Rysunek 16).

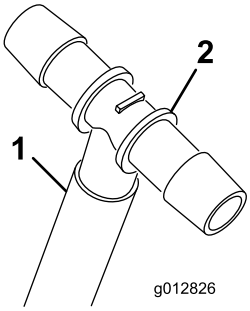

g012826

Rysunek 16

1. Przewód krótki
2. Trójnik

   B. Odmierz ok. 12,7 cm od ramy chłodnicy głównej i odetnij przewód powrotny chłodnicy oleju (Rysunek 17).

   Informacja: Jest to przewód pomiędzy zaworem podnoszenia podwozia a chłodnicą oleju. Końce przewodu trzymaj do góry, aby uniknąć wypływu płynu hydraulicznego.

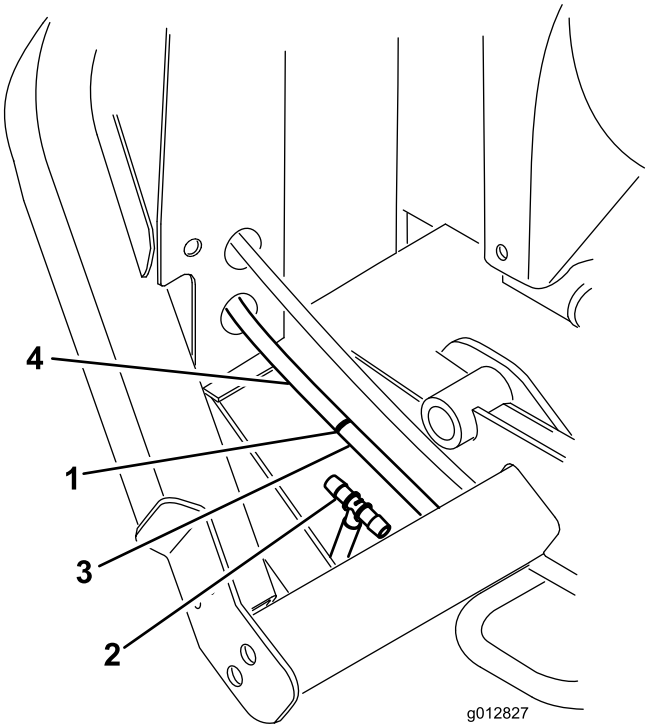

g012827

Rysunek 17

1. Przetnij przewód w tym miejscu.
2. Trójnik
3. Do zaworu podnoszenia podwozia
4. Z chłodnicy oleju

   C. Zamocuj wszystkie 3 przewody do trójnika za pomocą obejm (⅞ cala).

D. Podłącz przewód krótki do złącza w przewodzie powrotnym chłodnicy oleju.

5. Umieść na prawej ramie zespół zaworu podnoszenia podwozia (Rysunek 18).

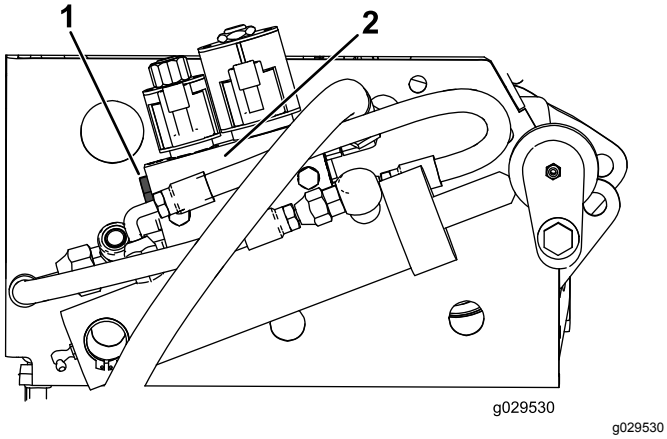

Rysunek 18

1. Korek
2. Zespół zaworu

6. Zdejmij zatyczkę z lewej strony zespołu zaworu (Rysunek 18).
7. Wkręć złącze zaworu do otworu zaworu (Rysunek 19).

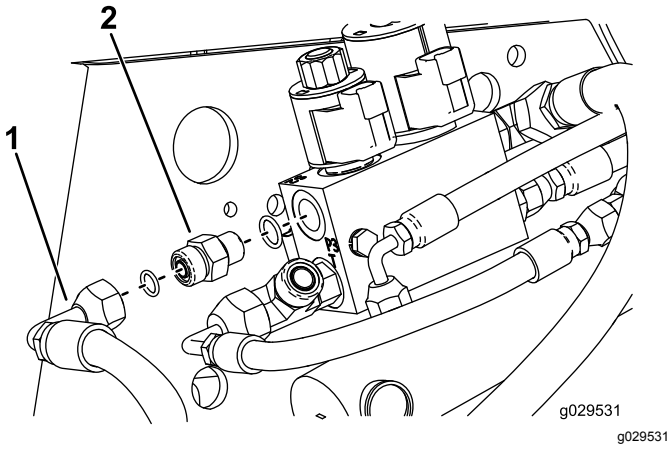

Rysunek 19

1. Przewód
2. Złącze proste

8. Poprowadź przewód długi pod ramą chłodnicy głównej, nad poprzecznicą ramy oraz wzdłuż szyny ramy zaworu (Rysunek 20).

   Informacja: Przewód długi będzie ułożony wzdłuż innego przewodu od komory przekładni do zespołu zaworów.

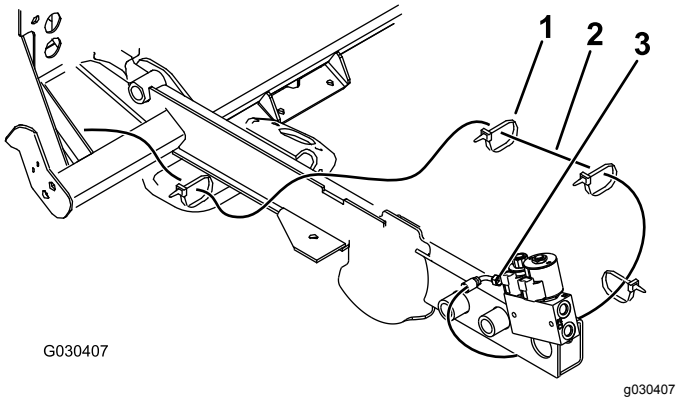

Rysunek 20

1. Opaska kablowa
2. Przewód długi
3. Zawór

9. Zamocuj przewód długi przy użyciu 4 opasek kablowych (Rysunek 20).
10. Przymocuj złącze przewodu do złącza prostego (Rysunek 19).

5

Instalowanie przekaźników i przełączników

Model 30810

Części potrzebne do tej procedury:

1	Wspornik przekaźnika
6	Przekaźnik
6	Śruba (¼ x ½ cala)
7	Nakrętka (¼ cala)
1	Śruba (¼ x ¾ cala)
1	Etykieta (zespół zasilacza pomocniczego)
2	Przełącznik

Procedura

1. Po prawej stronie maszyny zainstaluj 6 przekaźników na wsporniku przekaźnikowym za pomocą 6 śrub (¼ x ½ cala) i 6 nakrętek (¼ cala) w sposób podany na Rysunek 21.

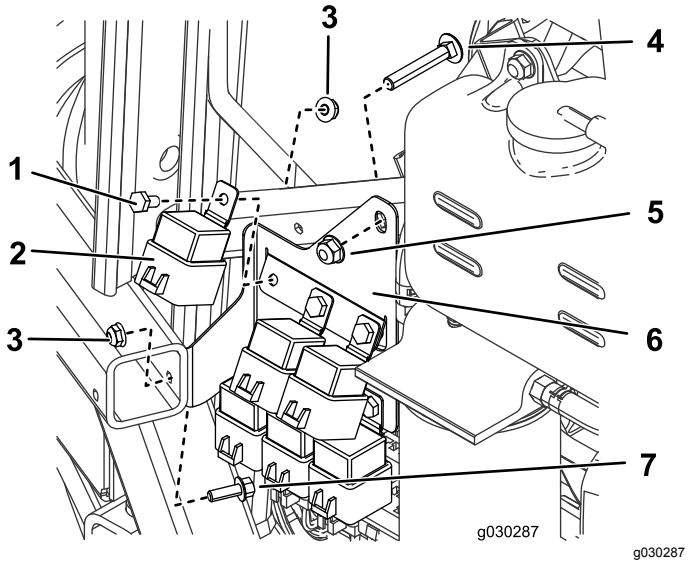

Rysunek 21

1. Śruba (¼ x ½ cala)
2. Przekaźnik
3. Nakrętka (¼ cala)
4. Śruba do rury wsporczej
5. Nakrętka do rury wsporczej
6. Wspornik przekaźnika
7. Śruba (¼ x ¾ cala)

2. Odkręć śrubę i nakrętkę z rury wsporczej.
3. Przy użyciu śruby (¼ x ¾ cala), nakrętki (¼ cala) oraz odkręconej uprzednio śruby i nakrętki przymocuj do maszyny wspornik przekaźnikowy (Rysunek 21).
4. Poluzuj pokrywę panelu sterowania i połóż ją na boku (Rysunek 22).

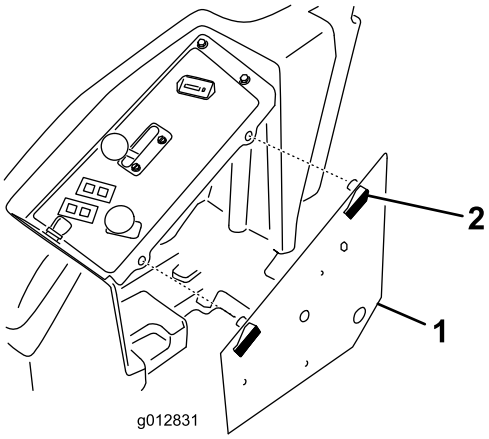

Rysunek 22

1. Panel sterowania
2. Zatrzask

5. Zlokalizuj i usuń 2 zaślepki z górnej części panelu sterowania (Rysunek 23).

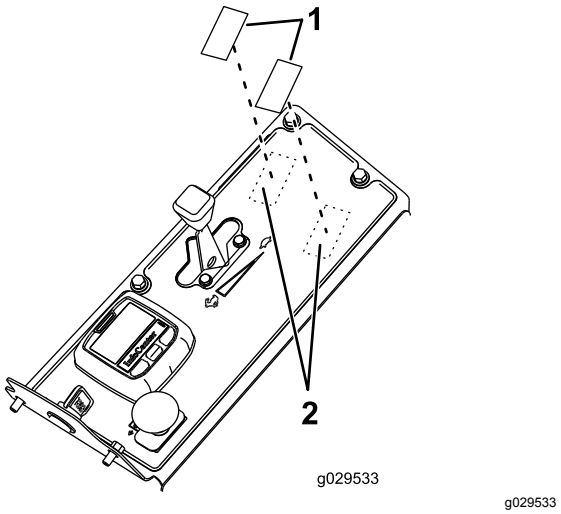

Rysunek 23

1. Zaślepki
2. Umiejscowienie zaślepek

6. Ostrożnie dotnij i usuń materiał etykiety, aby odsłonić otwory w panelu sterowania.

   Informacja: Wyjmij tylko zaślepki i materiał etykiety dla wymaganych przełączników.
7. Usuń zadziory z odsłoniętych krawędzi panelu sterowania.
8. Oczyść powierzchnię panelu sterowania i przyklej etykiety wokół odsłoniętych otworów (Rysunek 24).

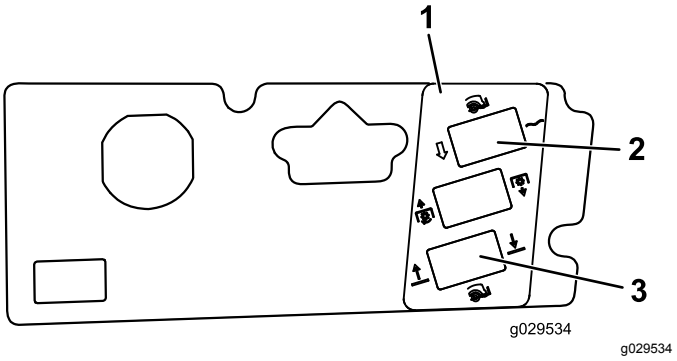

Rysunek 24

1. Etykieta
2. Przełącznik na pozycje float/power-down (unoszenia się nad gruntem/zagłębiania się w grunt) (przełącznik dwupozycyjny)
3. Przełącznik podnoszenia/opuszczania (przełącznik trójpozycyjny)

9. Włóż przełączniki do odpowiednich otworów montażowych (Rysunek 24).

   Informacja: Ustaw płaską część przełącznika w kierunku do operatora.

6

Instalowanie przekaźników i przełączników

Model 30812

Części potrzebne do tej procedury:

1	Wspornik przekaźnika
6	Przekaźnik
6	Śruba (¼ x ½ cala)
7	Nakrętka (¼ cala)
1	Śruba (⅜ x 2 cale)
1	Podkładka (0,406 cal)
1	Nakrętka (⅜ cala)
6	Śruba (¼ x ½ cala)
6	Nakrętka zabezpieczająca (¼ cala)
1	Etykieta (zespół zasilacza pomocniczego)
2	Przełącznik

Procedura

1. Luźno zamocuj wspornik przekaźnikowy do ramy przy pomocy śruby (⅜ x 2 cale), podkładki (0,406 cala) i nakrętki (⅜ cala) w sposób podany na Rysunek 25.

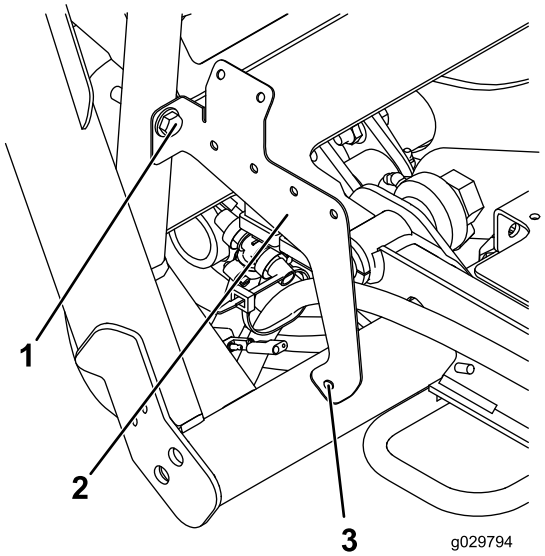

g029794

Rysunek 25

1. Śruba, nakrętka i podkładka
2. Wspornik przekaźnika
3. Zaznacz w tym miejscu.

2. Zaznacz miejsce w sposób pokazany na Rysunek 25.
3. Wyjmij wspornik i wywierć otwór (0,281 cala) w obu ściankach ramy w zaznaczonych miejscach.
4. Przymocuj wspornik przy pomocy narzędzi stosowanych do luźnego zamocowania wspornika. Przykręć wspornik w nowym otworze, używając śruby (¼ x 2½ cala) i nakrętki (¼ cala).
5. Zainstaluj 6 przekaźników za pomocą 6 śrub (¼ x ½ cala) i 6 przeciwnakrętek (¼ cala).

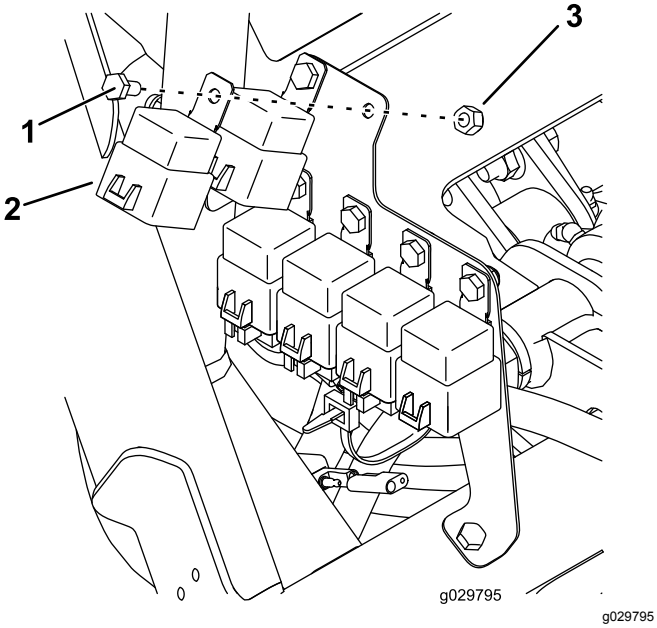

Rysunek 26

1. Śruba (¼ x ½ cala)
2. Przekaźnik
3. Nakrętka zabezpieczająca (¼ cala)

6. Poluzuj pokrywę panelu sterowania i połóż ją na boku (Rysunek 22).

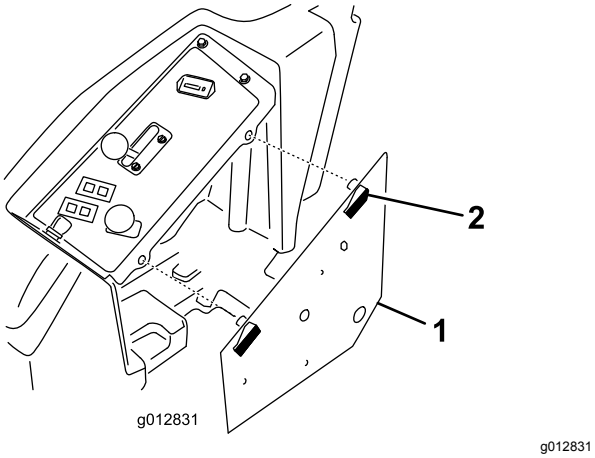

Rysunek 27

1. Panel sterowania
2. Zatrzask

7. Zlokalizuj i usuń 2 zaślepki z górnej części panelu sterowania (Rysunek 28).

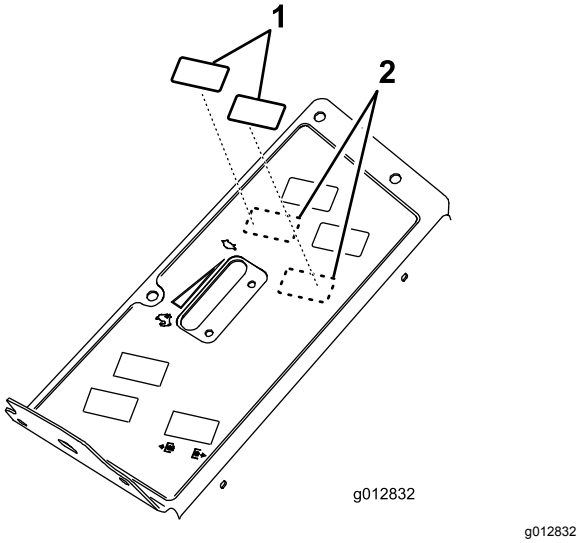

Rysunek 28

1. Zaślepki
2. Umiejscowienie zaślepek

8. Ostrożnie dotnij i usuń materiał etykiety, aby odsłonić otwory w panelu sterowania.

   Informacja: Wyjmij tylko zaślepki i materiał etykiety dla wymaganych przełączników.

9. Usuń zadziory z odsłoniętych krawędzi panelu sterowania.
10. Oczyść powierzchnię panelu sterowania i przyklej etykiety wokół odsłoniętych otworów (Rysunek 29).

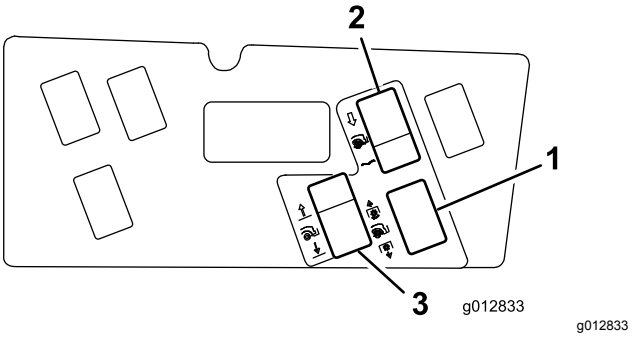

Rysunek 29

1. Etykieta
2. Przełącznik na pozycje float/power-down (unoszenia się nad gruntem/zagłębiania się w grunt) (przełącznik dwupozycyjny)
3. Przełącznik podnoszenia/opuszczania (przełącznik trójpozycyjny)

11. Włóż przełączniki do odpowiednich otworów montażowych (Rysunek 29).

    Informacja: Ustaw płaską część przełącznika w kierunku do operatora.

7

Instalacja wiązki przewodów

Części potrzebne do tej procedury:

1	Wiązka przewodów

Procedura

Informacja: Maszyna musi być wyposażona w zespół zasilacza pomocniczego, nr części Toro 30382.

1. Zakryj odsłonięte złącza na wiązce przewodów, używając taśmy maskującej lub elektrycznej, aby podczas układania wiązki zapobiec dostawaniu się zanieczyszczeń do złączy.
2. Poprowadź i podłącz wiązkę przewodów (Rysunek 30 i Rysunek 31) w następujących punktach:
   - Złącza rozdzielacza hydraulicznego
   - Przekaźniki (6) na wsporniku
   - Główne złącze wiązki znajdujące się pod prawym panelem sterowania, przy standardowym module sterowniczym

     Informacja: Główne złącze wiązki jest złączem dwuprzewodowym typu Metri-pak (przewody brązowe i jasnobrązowe).
   - Podnoszenie podwozia ze składaniem A i B

     Informacja: Odłącz 2 złącza od blokady rozdzielacza podnoszenia i podłącz je do wiązki przewodów.
   - Podnoszenie podwozia z rozkładaniem A i B

     Informacja: Podłącz wiązkę przewodów do blokady rozdzielacza podnoszenia w miejscu, z którego uprzednio odłączyłeś 2 złącza.
   - Złącze różowego przewodu zasilającego
   - Blokada podłoża do podłoża
   - Przełącznik podnoszenia/opuszczania
   - Przełącznik na pozycję unoszenia się nad gruntem/uruchamiania
3. Przymocuj wiązkę przewodów do maszyny za pomocą opasek kablowych.

   Ważne: **Wiązka musi się znajdować z dala od wszelkich gorących, ostrych lub ruchomych części.**

   Ważne: **Zamocuj wiązkę przewodów z dala od rury wydechowej maszyny.**

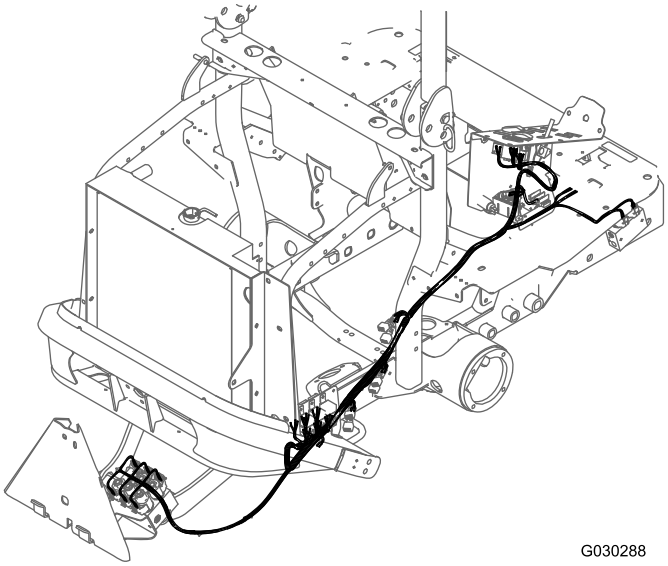

g030288

Rysunek 30

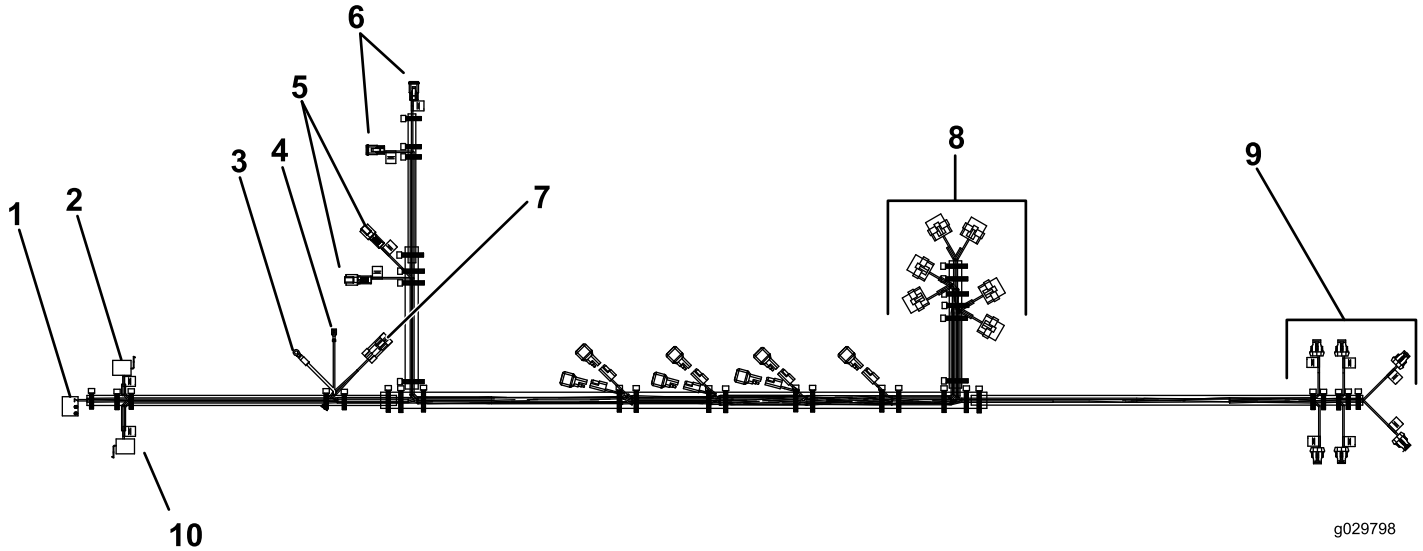

g029798

Rysunek 31

1. Przełącznik PTO dmuchawy (stosowany w modelach z dmuchawą)
2. Przełącznik podnoszenia/opuszczania
3. Grunt
4. Zasilanie
5. Podnoszenie podwozia ze składaniem (A i B)
6. Podnoszenie podwozia z rozkładaniem (A i B)
7. Główna wiązka przewodów
8. Przekaźniki (6)
9. Rozdzielacz hydrauliczny
10. Przełącznik na pozycje float/power-down (unoszenia się nad gruntem/zagłębiania się w grunt)

8

Dokończenie instalacji

Nie są potrzebne żadne części

Procedura

1. Nasmaruj wszystkie nowe smarowniczki, używając smaru litowego nr 2.
2. Sprawdź poziom płynu hydraulicznego, w razie potrzeby uzupełnij.
3. Podłącz ujemny (-) przewód akumulatora.
4. Uruchom maszynę i tylny podnośnik. Sprawdź, czy nie ma wycieków i uzupełnij płyn hydrauliczny według potrzeb.

   Informacja: Jeśli rozdzielacz został zainstalowany poprawnie, nie będzie zasilany, gdy przełącznik będzie znajdować się na pozycji OFF.

Działanie

Przełącznik podnoszenia/opuszczania

Aby unieść osprzęt, przestaw przełącznik w pozycji LIFT. Ustawienie przełącznika w pozycji LOWER spowoduje obniżenie osprzętu (Rysunek 33).

Przełącznik na pozycje float/power-down (unoszenia się nad gruntem/zagłębiania się w grunt)

Aby osprzęt dostosował się do krzywizny powierzchni, należy przestawić przełącznik w pozycji FLOAT. Przestawienie przełącznika w pozycji POWER DOWN powoduje dodanie obciążenia i zwiększenie siły zagłębiania się w grunt (Rysunek 33). Większa siła zagłębienia się w grunt spowoduje zmniejszenie przyczepności maszyny.

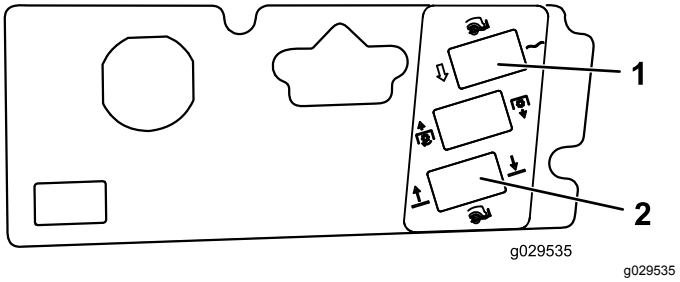

g029535

Rysunek 32
Model 30810

1. Przełącznik na pozycje FLOAT/POWER-DOWN (unoszenia się nad gruntem/zagłębiania się w grunt)
2. Przełącznik PODNOSZENIA/OPUSZCZANIA

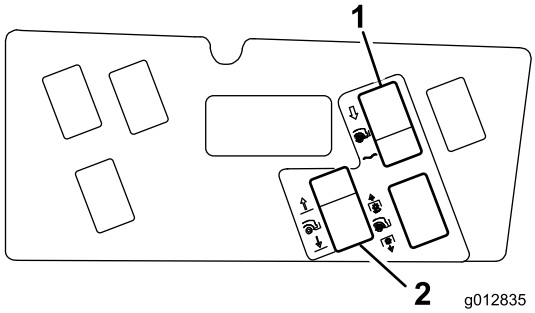

g012835

Rysunek 33

Model 30812

1. Przełącznik na pozycje FLOAT/POWER-DOWN (unoszenia się nad gruntem/zagłębiania się w grunt)
2. Przełącznik PODNOSZENIA/OPUSZCZANIA

Dostosowanie kąta mocowania osprzętu

Aby zwiększyć lub zmniejszyć kąt zagłębienia, należy postępować w następujący sposób:

1. Poluzuj nakrętki zabezpieczające na łączniku gwintowanym (Rysunek 34).
2. Obracaj rurką sześciokątną, aż ustawiony zostanie pożądany kąt (Rysunek 34).
3. Dokręć przeciwnakrętkę, aby zablokować regulację (Rysunek 34).
4. Gdy silnik będzie pracował na wolnych obrotach, unieś tylny osprzęt i sprawdź, czy nie styka się z maską.

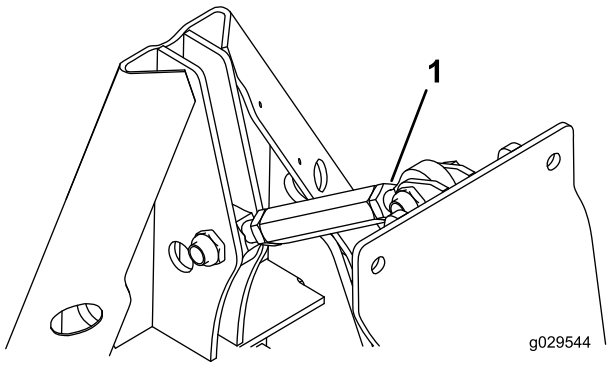

g029544

Rysunek 34

1. Łącznik gwintowany

Tabela obciążników dla modelu 30810

Proszę zastosować niżej zamieszczoną tabelę obciążników, aby określić odpowiednią liczbę obciążników przednich dla maszyny.

Szerokość rozcięcia 183 cm Modele 30695 z 30354, 30481 lub 30353 oraz	Dodatkowe wymagane obciążniki przednie	Numer części obciążnika	Opis obciążnika	Ilość
Tylny system QAS (model 30810) i brak osprzętu	66 kg	125-2655-03, 125-2670 i 114-4096	Obciążniki ramy przedniej, wspornik obciążnika i obciążniki walizkowe	4 1 1
Równiarka wykańczająca (grabie mechaniczne) (model 08754)	96 kg	125-2655-03, 125-2670 i 114-4096	Obciążniki ramy przedniej, wspornik obciążnika i obciążniki walizkowe	4 1 2
Stalowa mata do wyrównywania powierzchni (model 08757)	89 kg	125-2655-03, 125-2670 i 114-4096	Obciążniki ramy przedniej, wspornik obciążnika i obciążniki walizkowe	4 1 2
Grabie zębate (model 08751)	77 kg	125-2655-03, 125-2670 i 114-4096	Obciążniki ramy przedniej, wspornik obciążnika i obciążniki walizkowe	4 1 1
Grabie zębate z zamocowaną częścią sprężynową (model 08752)	94 kg	125-2655-03, 125-2670 114-4096	Obciążniki ramy przedniej, wspornik obciążnika i obciążniki walizkowe	4 1 2
Kokosowa mata do wyrównywania powierzchni (model 08758)	89 kg	125-2655-03, 125-2670 i 114-4096	Obciążniki ramy przedniej, wspornik obciążnika i obciążniki walizkowe	4 1 2
Mata z bolcami (model 08781)	94 kg	125-2655-03, 125-2670 i 114-4096	Obciążniki ramy przedniej, wspornik obciążnika i obciążniki walizkowe	4 1 2
Dmuchawa do usuwania zanieczyszczeń (model 30393)	96 kg	125-2655-03, 125-2670 i 114-4096	Obciążniki ramy przedniej, wspornik obciążnika i obciążniki walizkowe	4 1 2
Maszyna pielęgnująca Rahn (produkt pasujący do maszyn Toro)	Niezatwierdzony			

Szerokość koszenia 183 cm Modele 30695 z 30354, 30481 lub 30353 Sztywny daszek, model 30349 oraz	Dodatkowe wymagane obciążniki przednie	Numer części obciążnika	Opis obciążnika	Ilość
Tylny system QAS (model 30810) i brak osprzętu	85 kg	125-2655-03, 125-2670 i 114-4096	Obciążniki ramy przedniej, wspornik obciążnika i obciążniki walizkowe	4 1 2

Równiarka wykańczająca (grabie mechaniczne) (model 08754)	115 kg	125-2655-03, 125-2670 i 114-4096	Obciążniki ramy przedniej, wspornik obciążnika i obciążniki walizkowe	4 1 3
Stalowa mata do wyrównywania powierzchni (model 08757)	108 kg	125-2655-03, 125-2670 i 114-4096	Obciążniki ramy przedniej, wspornik obciążnika i obciążniki walizkowe	4 1 3
Grabie zębate (model 08751)	96 kg	125-2655-03, 125-2670 i 114-4096	Obciążniki ramy przedniej, wspornik obciążnika i obciążniki walizkowe	4 1 2
Grabie zębate z zamocowaną częścią sprężynową (model 08752)	108 kg	125-2655-03, 125-2670 i 114-4096	Obciążniki ramy przedniej, wspornik obciążnika i obciążniki walizkowe	4 1 3
Kokosowa mata do wyrównywania powierzchni (model 08758)	108 kg	125-2655-03, 125-2670 i 114-4096	Obciążniki ramy przedniej, wspornik obciążnika i obciążniki walizkowe	4 1 3
Mata z bolcami (model 08781)	108 kg	125-2655-03, 125-2670 i 114-4096	Obciążniki ramy przedniej, wspornik obciążnika i obciążniki walizkowe	4 1 3
Dmuchawa do usuwania zanieczyszczeń (model 30393)	115 kg	125-2655-03, 125-2670 i 114-4096	Obciążniki ramy przedniej, wspornik obciążnika i obciążniki walizkowe	4 1 3
Maszyna pielęgnująca Rahn (produkt pasujący do maszyn Toro)	Niezatwierdzony			

Szerokość rozcięcia 152 lub 157 cm Modele 30695 z 30456 lub 30457 oraz	**Dodatkowe wymagane obciążniki przednie**	**Numer części obciążnika**	**Opis obciążnika**	**Ilość**
Tylny system QAS (model 30810) i brak osprzętu	66 kg	125-2655-03, 125-2670 i 114-4096	Obciążniki ramy przedniej, wspornik obciążnika i obciążniki walizkowe	4 1 1
Równiarka wykańczająca (grabie mechaniczne) (model 08754)	123 kg	125-2655-03, 125-2670 i 114-4096	Obciążniki ramy przedniej, wspornik obciążnika i obciążniki walizkowe	4 1 4
Stalowa mata do wyrównywania powierzchni (model 08757)	117 kg	125-2655-03, 125-2670 i 114-4096	Obciążniki ramy przedniej, wspornik obciążnika i obciążniki walizkowe	4 1 4
Grabie zębate (model 08751)	96 kg	125-2655-03, 125-2670 i 114-4096	Obciążniki ramy przedniej, wspornik obciążnika i obciążniki walizkowe	4 1 2

Grabie zębate z zamocowaną częścią sprężynową (model 08752)	114 kg	125-2655-03, 125-2670 i 114-4096	Obciążniki ramy przedniej, wspornik obciążnika i obciążniki walizkowe	4 1 3
Kokosowa mata do wyrównywania powierzchni (model 08758)	114 kg	125-2655-03, 125-2670 i 114-4096	Obciążniki ramy przedniej, wspornik obciążnika i obciążniki walizkowe	4 1 3
Mata z bolcami (model 08781)	114 kg	125-2655-03, 125-2670 i 114-4096	Obciążniki ramy przedniej, wspornik obciążnika i obciążniki walizkowe	4 1 3
Dmuchawa do usuwania zanieczyszczeń (model 30393)	125 kg	125-2655-03, 125-2670 i 114-4096	Obciążniki ramy przedniej, wspornik obciążnika i obciążniki walizkowe	4 1 4
Maszyna pielęgnująca Rahn (produkt pasujący do maszyn Toro)	Niezatwierdzony			

Szerokość koszenia 152 lub 157 cm Modele 30362 i 30365 Sztywny daszek, model 30359 oraz	**Dodatkowe wymagane obciążniki przednie**	**Numer części obciążnika**	**Opis obciążnika**	**Ilość**
Tylny system QAS (model 30810) i brak osprzętu	85 kg	125-2655-03, 125-2670 i 114-4096	Obciążniki ramy przedniej, wspornik obciążnika i obciążniki walizkowe	4 1 2
Równiarka wykańczająca (grabie mechaniczne) (model 08754)	142 kg	125-2655-03, 125-2670 i 114-4096	Obciążniki ramy przedniej, wspornik obciążnika i obciążniki walizkowe	4 1 5
Stalowa mata do wyrównywania powierzchni (model 08757)	136 kg	125-2655-03, 125-2670 i 114-4096	Obciążniki ramy przedniej, wspornik obciążnika i obciążniki walizkowe	4 1 5
Grabie zębate (model 08751)	107 kg	125-2655-03, 125-2670 i 114-4096	Obciążniki ramy przedniej, wspornik obciążnika i obciążniki walizkowe	4 1 3
Grabie zębate z zamocowaną częścią sprężynową (model 08752)	133 kg	125-2655-03, 125-2670 i 114-4096	Obciążniki ramy przedniej, wspornik obciążnika i obciążniki walizkowe	4 1 4
Kokosowa mata do wyrównywania powierzchni (model 08758)	133 kg	125-2655-03, 125-2670 i 114-4096	Obciążniki ramy przedniej, wspornik obciążnika i obciążniki walizkowe	4 1 4
Mata z bolcami (model 08781)	133 kg	125-2655-03, 125-2670 i 114-4096	Obciążniki ramy przedniej, wspornik obciążnika i obciążniki walizkowe	4 1 4

Dmuchawa do usuwania zanieczyszczeń (model 30393)	144 kg	125-2655-03, 125-2670 i 114-4096	Obciążniki ramy przedniej, wspornik obciążnika i obciążniki walizkowe	4 1 5
Maszyna pielęgnująca Rahn (produkt pasujący do maszyn Toro)	Niezatwierdzony			

Tabela obciążników dla modelu 30812

Proszę zastosować niżej zamieszczoną tabelę obciążników, aby określić odpowiednią liczbę obciążników przednich dla maszyny.

Szerokość koszenia 183 cm Modele 30495 lub 30487 z 30354, 30481 lub 30353 Bez sztywnego daszku, model 30349 oraz	**Dodatkowe wymagane obciążniki przednie**	**Numer części obciążnika**	**Opis obciążnika**	**Ilość**
Tylny system QAS (model 30812) i brak osprzętu	0 kg	NA	—	—
Równiarka wykańczająca (grabie mechaniczne) (model 08754)	0 kg	NA	—	—
Stalowa mata do wyrównywania powierzchni (model 08757)	0 kg	NA	—	—
Grabie zębate (model 08751)	0 kg	NA	—	—
Grabie zębate z zamocowaną częścią sprężynową (model 08752)	0 kg	NA	—	—
Kokosowa mata do wyrównywania powierzchni (model 08758)	30 kg	125-2670 i 114-4096	Wspornik obciąż-nika przedniego i obciążnik przedni o wadze 19 kilogramów	1 1
Mata z bolcami (model 08781)	30 kg	125-2670 i 114-4096	Wspornik obciąż-nika przedniego i obciążnik przedni o wadze 19 kilogramów	1 1
Dmuchawa do usuwania zanieczyszczeń (model 30393)	49 kg	125-2670 i 114-4096	Wspornik obciąż-nika przedniego i obciążnik przedni o wadze 19 kilogramów	1 2
Maszyna pielęgnująca Rahn (produkt pasujący do maszyn Toro)	68 kg	125-2670 i 114-4096	Wspornik obciąż-nika przedniego i obciążnik przedni o wadze 19 kilogramów	1 3

Szerokość koszenia 183 cm Modele 30495 lub 30487 z 30354, 30481 lub 30353 Sztywny daszek, model 30359 oraz	**Dodatkowe wymagane obciążniki przednie**	**Numer części obciążnika**	**Opis obciążnika**	**Ilość**
Tylny system QAS (model 30812) i brak osprzętu	0 kg	NA	—	—
Równiarka wykańczająca (grabie mechaniczne) (model 08754)	11 kg	125-2670	Wspornik obciążnika przedniego	1
Stalowa mata do wyrównywania powierzchni (model 08757)	11 kg	125-2670	Wspornik obciążnika przedniego	1
Grabie zębate (model 08751)	11 kg	125-2670	Wspornik obciążnika przedniego	1

Grabie zębate z zamocowaną częścią sprężynową (model 08752)	11 kg	125-2670	Wspornik obciążnika przedniego	1 1
Kokosowa mata do wyrównywania powierzchni (model 08758)	49 kg	125-2670 i 114-4096	Wspornik obciąż-nika przedniego i obciążnik przedni o wadze 19 kilogramów	1 2
Mata z bolcami (model 08781)	49 kg	125-2670 i 114-4096	Wspornik obciąż-nika przedniego i obciążnik przedni o wadze 19 kilogramów	1 2
Dmuchawa do usuwania zanieczyszczeń (model 30393)	68 kg	125-2670 i 114-4096	Wspornik obciąż-nika przedniego i obciążnik przedni o wadze 19 kilogramów	1 3
Maszyna pielęgnująca Rahn (produkt pasujący do maszyn Toro)	Niezatwierdzony			

Szerokość koszenia 157 cm Modele 30495 lub 30487 z 30456 lub 30457 Bez sztywnego daszku, model 30349 oraz	**Dodatkowe wymagane obciążniki przednie**	**Numer części obciążnika**	**Opis obciążnika**	**Ilość**
Tylny system QAS (model 30812) i brak osprzętu	30 kg	125-2670 i 114-4096	Wspornik obciąż-nika przedniego i obciążnik przedni o wadze 19 kilogramów	1 1
Równiarka wykańczająca (grabie mechaniczne) (model 08754)	68 kg	125-2670 i 114-4096	Wspornik obciąż-nika przedniego i obciążnik przedni o wadze 19 kilogramów	1 3
Stalowa mata do wyrównywania powierzchni (model 08757)	68 kg	125-2670 i 114-4096	Wspornik obciąż-nika przedniego i obciążnik przedni o wadze 19 kilogramów	1 3
Grabie zębate (model 08751)	68 kg	125-2670 i 114-4096	Wspornik obciąż-nika przedniego i obciążnik przedni o wadze 19 kilogramów	1 2
Grabie zębate z zamocowaną częścią sprężynową (model 08752)	68 kg	125-2670 i 114-4096	Wspornik obciąż-nika przedniego i obciążnik przedni o wadze 19 kilogramów	1 3
Kokosowa mata do wyrównywania powierzchni (model 08758)	68 kg	125-2670 i 114-4096	Wspornik obciąż-nika przedniego i obciążnik przedni o wadze 19 kilogramów	1 3
Mata z bolcami (model 08781)	68 kg	125-2670 i 114-4096	Wspornik obciąż-nika przedniego i obciążnik przedni o wadze 19 kilogramów	1 3

Dmuchawa do usuwania zanieczyszczeń (model 30393)	68 kg	125-2670 i 114-4096	Wspornik obciąż-nika przedniego i obciążnik przedni o wadze 19 kilogramów	1 3
Maszyna pielęgnująca Rahn (produkt pasujący do maszyn Toro)	Niezatwierdzony			

Szerokość koszenia 157 cm Modele 30362 i 30365 Sztywny daszek, model 30359 oraz	**Dodatkowe wymagane obciążniki przednie**	**Numer części obciążnika**	**Opis obciążnika**	**Ilość**
Tylny system QAS (model 30812) i brak osprzętu	49 kg	125-2670 i 114-4096	Wspornik obciąż-nika przedniego i obciążnik przedni o wadze 19 kilogramów	1 2
Równiarka wykańczająca (grabie mechaniczne) (model 08754)	87 kg	125-2670 i 114-4096	Wspornik obciąż-nika przedniego i obciążnik przedni o wadze 19 kilogramów	1 3
Stalowa mata do wyrównywania powierzchni (model 08757)	87 kg	125-2670 i 114-4096	Wspornik obciąż-nika przedniego i obciążnik przedni o wadze 19 kilogramów	1 4
Grabie zębate (model 08751)	68 kg	125-2670 i 114-4096	Wspornik obciąż-nika przedniego i obciążnik przedni o wadze 19 kilogramów	1 3
Grabie zębate z zamocowaną częścią sprężynową (model 08752)	87 kg	125-2670 i 114-4096	Wspornik obciąż-nika przedniego i obciążnik przedni o wadze 19 kilogramów	1 4
Kokosowa mata do wyrównywania powierzchni (model 08758)	87 kg	125-2670 i 114-4096	Wspornik obciąż-nika przedniego i obciążnik przedni o wadze 19 kilogramów	1 4
Mata z bolcami (model 08781)	87 kg	125-2670 i 114-4096	Wspornik obciąż-nika przedniego i obciążnik przedni o wadze 19 kilogramów	1 4
Dmuchawa do usuwania zanieczyszczeń (model 30393)	87 kg	125-2670 i 114-4096	Wspornik obciąż-nika przedniego i obciążnik przedni o wadze 19 kilogramów	1 4
Maszyna pielęgnująca Rahn (produkt pasujący do maszyn Toro)	Niezatwierdzony			

Rady związane z posługiwaniem się urządzeniem

- Przed rozpoczęciem pracy z maszyną należy przeczytać *instrukcję obsługi* osprzętu i zrozumieć jej treść.
- Upewnij się, że w celu zamocowania osprzętu tylnego zainstalowałeś odpowiedni wspornik na obciążniki oraz obciążnik(i) przedni(e).
- Przed przystąpieniem do koszenia zdejmij tylny osprzęt i wszelkie luźne obciążniki przednie.
- Zachowaj ostrożność przy eksploatacji maszyny z zamontowanym osprzętem tylnym, ponieważ wówczas jej szerokość jest większa i istnieje większe prawdopodobieństwo zahaczenia o słupki, ogrodzenie lub drzewa.
- Nigdy nie używaj maszyny w pobliżu osób postronnych.

Konserwacja

- Wszystkie smarowniczki należy co tydzień lub po każdym myciu smarować smarem litowym nr 2.
- Podczas eksploatacji maszyny w warunkach dużego zapylenia filtr powietrza powinien być sprawdzany codziennie. Dodatkowy, zabezpieczający wkład filtra powietrza jest ogólnie dostępny i może zostać zainstalowany wraz z istniejącym filtrem powietrza, aby zapewnić dodatkową ochronę silnika.

Notatki:

Notatki:

Notatki:

Ostrzeżenie na podstawie kalifornijskiej ustawy 65

Czym jest to ostrzeżenie?

Na sprzedawanym produkcje może znaleźć się etykieta ostrzegawcza taka jak poniższa:

OSTRZEŻENIE: Działanie rakotwórcze i szkodliwe na rozrodczość – www.p65Warnings.ca.gov.

Czym jest ustawa 65?

Ustawa 65 obowiązuje każde przedsiębiorstwo działające w Kalifornii, sprzedające produkty w Kalifornii lub wytwarzające produkty, które mogą być sprzedawane w lub wwożone do Kalifornii. Nakazuje ona gubernatorowi stanu California prowadzenie i publikowanie listy substancji chemicznych, co do których wiadomo, że powodują nowotwory, uszkodzenia płodu i/lub mają inny szkodliwy wpływ na rozrodczość. Corocznie aktualizowana lista zawiera setki substancji chemicznych występujących w wielu codziennych produktach. Celem ustawy 65 jest publiczne informowanie o narażeniu na te substancje chemiczne.

Ustawa 65 nie zakazuje sprzedaży produktów zawierających te substancje chemiczne, jednakże wymaga umieszczania ostrzeżeń na produktach, ich opakowaniach lub w materiałach drukowanych dołączonych do produktów. Ponadto ostrzeżenie z ustawy 65 nie oznacza, że produkt narusza jakiekolwiek normy lub wymagania bezpieczeństwa. W rzeczywistości rząd stanu California wyjaśnił, że ostrzeżenie z ustawy 65 „nie jest równoznaczne z decyzją regulacyjną, jakoby produkt był „bezpieczny” lub „niebezpieczny””. Wiele z tych substancji chemicznych jest używanych w codziennych produktach od wielu lat bez udokumentowanych przypadków szkodliwego działania. Dodatkowe informacje można znaleźć na stronie: https://oag.ca.gov/prop65/faqs-view-all.

Ostrzeżenie z ustawy 65 oznacza, że przedsiębiorstwo albo (1) oceniło narażenie i stwierdziło, że przekracza ono „poziom bez znacznego ryzyka”; albo (2) postanowiło umieścić ostrzeżenie w oparciu o fakt występowania substancji chemicznej wymienionej na liście bez podejmowania oceny narażenia.

Czy ta ustawa obowiązuje wszędzie?

Ostrzeżenia z ustawy 65 są wymagane jedynie według prawa stanu California. Ostrzeżenia te występują w całej Kalifornii w wielu miejscach, w tym między innymi w restauracjach, sklepach spożywczych, hotelach, szkołach i szpitalach oraz na wielu produktach. Ponadto niektórzy sprzedawcy internetowi i korespondencyjni umieszczają ostrzeżenia z ustawy 65 na swoich stronach lub w swoich katalogach.

Jak wypadają kalifornijskie ostrzeżenia w porównaniu z progami federalnymi?

Normy ustawy 65 są często bardziej rygorystyczne od norm federalnych i międzynarodowych. Istnieją substancje, dla których ostrzeżenie z ustawy 65 jest wymagane przy poziomach znacznie niższych niż progi działań federalnych. Na przykład norma dla ostrzeżenia z ustawy 65 dla ołowiu wynosi 0,5 µg/dzień, znacznie poniżej norm federalnych i międzynarodowych.

Dlaczego ostrzeżenie nie znajduje się na wszystkich podobnych produktach?

- Oznakowanie zgodne z ustawą 65 jest wymagane dla produktów sprzedawanych w Kalifornii, podczas gdy taki wymóg nie obowiązuje dla produktów sprzedawanych gdzie indziej.
- Przedsiębiorstwo pozwane w związku z ustawą 65, przy zawieraniu ugody, może zostać zobowiązane do umieszczania ostrzeżeń z ustawy 65 na swoich produktach, ale taki wymóg może nie występować wobec innych przedsiębiorstw wytwarzających podobne produkty.
- Egzekwowanie ustawy 65 jest niekonsekwentne.
- Przedsiębiorstwa mogą zdecydować o nieumieszczaniu ostrzeżeń, ponieważ stwierdzą, że ustawa 65 nie nakłada na nie takiego obowiązku; brak ostrzeżeń na produkcie nie oznacza, że nie zawiera on substancji chemicznych wymienionych na liście na podobnym poziomie.

Dlaczego firma Toro umieszcza ostrzeżenie?

Firma Toro postanowiła dostarczać konsumentom jak najwięcej informacji, aby mogli podejmować świadome decyzje dotyczące produktów, które kupują i których używają. W niektórych przypadkach Toro zamieszcza ostrzeżenia w oparciu o fakt występowania co najmniej jednej substancji chemicznej wymienionej na liście bez dokonywania oceny poziomu narażenia, ponieważ nie dla wszystkich substancji chemicznych podano wymagania co do wartości granicznych narażenia. Chociaż narażenie przy produktach firmy Toro może być pomijalne lub mieścić się w zakresie „brak znacznego ryzyka”, z ostrożności firma Toro postanowiła zamieścić ostrzeżenia z ustawy 65. Ponadto gdyby firma Toro nie umieściła tych ostrzeżeń, mogłaby zostać pozwana przez Stan Kalifornii lub podmioty prywatne dążące do egzekwowania ustawy 65 i byłaby narażona na znaczne kary.

Gwarancja Toro

Ograniczona gwarancja na 2 lata lub 1500 godzin eksploatacji

Warunki i produkty objęte gwarancją

Toro Company i jej firma zależna, Toro Warranty Company, na mocy zawartego porozumienia wspólnie gwarantują, że Twój produkt komercyjny Toro („Produkt") będzie wolny od wad materiałowych i wykonania przez okres 2 lat lub 1500 godzin użytkowania, zależnie od tego, który z nich minie wcześniej. Niniejsza gwarancja ma zastosowanie do wszystkich produktów z wyjątkiem aeratorów (patrz osobne klauzule gwarancyjne na te produkty). Jeżeli spełnione są warunki gwarancji, Produkt zostanie przez nas naprawiony bezpłatnie (dotyczy to także diagnostyki, robocizny, części i transportu). Gwarancja rozpoczyna się w dniu dostawy Produktu do pierwszego nabywcy detalicznego.
* Dotyczy Produktów wyposażonych w licznik godzin.

Instrukcja korzystania z serwisu gwarancyjnego

Użytkownik jest odpowiedzialny za natychmiastowe powiadomienie dystrybutora lub sprzedawcy produktów komercyjnych, u którego zakupił Produkt, o istnieniu warunków spełniających wymagania gwarancyjne. Jeśli potrzebujesz pomocy w zlokalizowaniu dystrybutora lub autoryzowanego sprzedawcy albo masz pytania dotyczące praw lub obowiązków gwarancyjnych, możesz skontaktować się z nami:

Toro Commercial Products Service Department
Toro Warranty Company
8111 Lyndale Avenue South
Bloomington, MN 55420-1196

952–888–8801 lub 800–952–2740
E-mail: commercial.warranty@toro.com

Obowiązki właściciela

Jako właściciel Produktu jesteś odpowiedzialny za przeprowadzanie wymaganych czynności konserwacyjnych i regulacyjnych opisanych w *Instrukcji obsługi*. Gwarancja na ten produkt nie obejmuje napraw związanych z problemami z produktem spowodowanymi przez niewykonanie niezbędnych czynności konserwacyjnych i regulacyjnych.

Elementy i sytuacje nie objęte gwarancją

Nie wszystkie uszkodzenia i usterki Produktu, które wystąpią w okresie gwarancyjnym, są wadami materiałowymi lub wykonania. Niniejsza wyrażona gwarancja nie obejmuje:

- Uszkodzeń Produktu wynikających z korzystania z nieoryginalnych części zamiennych Toro, instalacji i korzystania z dodatkowego wyposażenia oraz zmodyfikowanych akcesoriów i produktów marek innych niż Toro.
- Uszkodzeń Produktu wynikających z niewykonywania zalecanych czynności konserwacyjnych i/lub regulacyjnych.
- Uszkodzeń Produktu wynikających z jego użytkowania w sposób nieodpowiedzialny, niedbały lub lekkomyślny.
- Części eksploatacyjnych zużytych w wyniku użytkowania, jeżeli nie są one wadliwe. Do przykładowych części eksploatacyjnych i zużywających się w trakcie normalnego użytkowania Produktu należą m. in. klocki i okładziny hamulcowe, okładziny sprzęgła, ostrza, bębny i łożyska (z pierścieniem uszczelniającym lub smarowane), przeciwnoże, świece, kółka samonastawne i łożyska, opony, filtry, paski oraz niektóre części spryskiwacza, takie jak membrany, dysze i zawory zwrotne.
- Usterek spowodowanych przez wpływ zewnętrzny, takich jak m. in. pogoda, praktyki przechowywania, zanieczyszczenia, stosowanie niedozwolonych paliw, płynów chłodzących, smarów, dodatków, nawozów, wody lub substancji chemicznych.
- Uszkodzeń lub problemów wynikających z nieprawidłowego paliwa (benzyny, oleju napędowego lub oleju napędowego bio) niezgodnego z odpowiednimi normami branżowymi.
- Normalnego hałasu, wibracji, zużycia i pogorszenia działania. Normalne zużycie obejmuje m. in. uszkodzenia foteli w wyniku zużycia lub przetarcia, zużycie powierzchni malowanych, rysy na naklejkach lub szybach.

Części

Części zaplanowane do wymiany w ramach wymaganej konserwacji są objęte gwarancją przez okres do planowego czasu wymiany dla danej części. Części wymienione w ramach niniejszej gwarancji są objęte okresem gwarancyjnym oryginalnego produktu i stają się własnością Toro. Ostateczna decyzja, czy dana część lub podzespół zostanie naprawiony czy wymieniony, podejmowana jest przez firmę Toro. Do napraw gwarancyjnych firma Toro może używać regenerowanych części.

Gwarancja na akumulatory głębokiego rozładowania i akumulatory litowo-jonowe

Akumulatory głębokiego rozładowania i akumulatory litowo-jonowe mają określoną ogólną liczbę kilowatogodzin, które mogą dostarczyć w okresie eksploatacji. Metody użytkowania, ładowania i konserwacji mogą wydłużyć lub skrócić całkowity okres eksploatacji akumulatora. Jako że akumulatory w tym produkcie zużywają się, ilość pracy użytecznej pomiędzy ładowaniami będzie powoli zmniejszać się, aż akumulator całkowicie się zużyje. Wymiana akumulatorów zużytych w trakcie normalnej eksploatacji jest obowiązkiem właściciela produktu. Uwaga: (dotyczy tylko akumulatora litowo-jonowego): zużycie następuje proporcjonalnie po upływie 2 lat. Aby uzyskać więcej informacji, zapoznaj się z gwarancją akumulatora.

Dożywotnia gwarancja na wał korbowy (jedynie model ProStripe 02657)

Model ProStripe wyposażony w oryginalną tarczę cierną i sprzęgło wału korbowego rozłączające noże (zintegrowany zespół sprzęgła rozłączającego noże (BBC) i tarczy ciernej), stanowiące wyposażenie oryginalne, i eksploatowany przez pierwotnego nabywcę zgodnie z zalecanymi procedurami obsługi i konserwacji objęty jest dożywotnią gwarancją w zakresie wykrzywienia wału korbowego. Dożywotnia gwarancja na wał korbowy nie obejmuje maszyn wyposażonych w podkładki cierne, jednostki sprzęgła rozłączającego noże (BBC) i inne podobne urządzenia.

Konserwacja na koszt właściciela

Regulowanie, smarowanie, czyszczenie i polerowanie silnika, wymiana filtrów i płynu chłodzącego oraz realizacja zalecanych czynności konserwacyjnych to normalne procedury serwisowe Toro, które właściciel musi realizować na własny koszt.

Warunki ogólne

Urządzenia objęte niniejszą gwarancją mogą być naprawiane wyłącznie przez autoryzowanych dystrybutorów i sprzedawców produktów Toro.

Firmy Toro Company i Toro Warranty Company nie ponoszą odpowiedzialności za pośrednie, przypadkowe lub wynikowe szkody związane z użytkowaniem produktów Toro objętych tą gwarancją, w tym za jakiekolwiek koszty czy wydatki związane z zapewnieniem maszyn lub usług zastępczych w uzasadnionych okresach występowania usterek lub nieużywania w oczekiwaniu na naprawę w ramach gwarancji. Oprócz wspomnianej poniżej ewentualnej gwarancji dotyczącej emisji zanieczyszczeń nie występują żadne inne wyraźne gwarancje. Wszelkie domniemane gwarancje dotyczące wartości handlowej i przydatności do określonych zastosowań są ograniczone do okresu objętego niniejszą gwarancją.

Niektóre kraje nie zezwalają na wyłączenie szkód przypadkowych lub wynikowych, lub ograniczeń dotyczących okresu trwania domniemanych gwarancji, zatem powyższe wyłączenia i ograniczenia mogą nie mieć zastosowania. Niniejsza gwarancja udziela określonych praw, a w zależności od kraju właścicielowi mogą przysługiwać także inne prawa.

Uwaga dotycząca gwarancji emisji zanieczyszczeń

Układ kontroli emisji spalin w Produkcie może być objęty osobną gwarancją spełniającą wymagania ustalone przez amerykańską Agencję Ochrony Środowiska (Environmental Protection Agency; EPA) i/lub Kalifornijską Radę Ochrony Czystości Powietrza (California Air Resources Board; CARB). Ograniczenia określone powyżej nie mają zastosowania do gwarancji na układ kontroli emisji spalin. Więcej informacji można znaleźć w warunkach gwarancyjnych układu kontroli emisji spalin w silniku dostarczonych z produktem lub dokumentacją producenta silnika.

Wszystkie kraje oprócz USA i Kanady

Klienci, którzy nabyli produkt Toro wyeksportowany ze Stanów Zjednoczonych lub Kanady, powinni skontaktować się z lokalnym dystrybutorem lub sprzedawcą produktów Toro w celu uzyskania informacji o warunkach gwarancyjnych obowiązujących w danym kraju. Jeśli z jakichkolwiek powodów nie jesteś zadowolony z obsługi świadczonej przez dealera lub masz trudności z uzyskaniem informacji o warunkach gwarancyjnych, skontaktuj się z autoryzowanym centrum serwisowym marki Toro.