Form No. 3323-607

TORO®

QuieTech™
Blower/Vacuum
Model No. 51566—200000001 & Up

QuieTech™
Soplador/Aspirador
Modelo No 51566—200000001 y superiores

QuieTech™
Saug-Blas-Maschine
Modellnr. 51566—200000001 & darüber

QuieTech™
Souffleur/Aspirateur
Modèle no 51566—200000001 et suivants

QuieTech™
Soffiatore/Aspiratore
Modello No 51566—200000001 e successivi

QuieTech™
Blazer/zuiger
Modelnummers 51566—200000001 en hoger

CE

Operator's Manual, Manual del operador, Bedienungsanleitung, Mode d'emploi, Manuale dell'operatore, Bedieningshandleiding

International English (GB), Spanish (ES), German (D), French (F), Italian (I), Dutch (NL)

Important Safety Instructions

When using an electrical appliance, basic precautions should always be followed, including the following:

Read All Instructions Before Using This Appliance

Warning—To reduce the risk of fire, electric shock, or injury, follow these safety instructions.

To ensure maximum safety, best performance, and to gain knowledge of the appliance, **it is essential that you or any other operator of the appliance** read and understand the contents of this manual before operating the appliance. Pay particular attention to the safety alert symbol ⚠ which means CAUTION, WARNING or DANGER—personal safety instruction. Read and understand the instruction because it has to do with safety. **Failure to comply with these instructions may result in personal injury, risk or fire, or electrical shock.**

Do not leave the appliance when plugged in. Unplug from outlet when not in use and before servicing.

Do not allow appliance to be used as a toy. Do not use near children. Do not let children use the appliance.

Use only as described in this manual. Use only manufacturer's recommended attachments.

Dress properly. Do not wear loose clothing or jewelry. Pin up long hair. Be aware of the position of the blower and the air inlets during operation. Loose clothing, jewelry and hair can be drawn into the inlets (refer to the following figure) and may result in personal injury. Always wear substantial footwear, long pants, and eye protection.

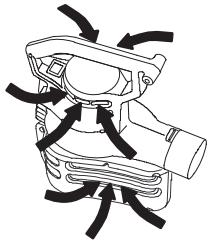

m–4604

Do not use with damaged cord or plug. If appliance is not working as it should, has been dropped, damaged, left outdoors, or dropped into water, return it to a service dealer.

Do not pull or carry by cord, use cord as a handle, close a door on cord, or pull cord around sharp edges or corners. Keep cord away from heated surfaces.

Do not unplug by pulling on cord. To unplug, grasp the plug, not the cord.

Do not handle plug or appliance with wet hands.

Do not put any object into openings. Do not use with any opening blocked; keep free of dust, lint, hair, and anything that may reduce air flow.

Turn off all controls before unplugging.

Use extra care when cleaning on stairs.

Do not use to vacuum up flammable or combustible liquids, such as gasoline, or use in areas where they may be present.

This appliance is provided with double insulation. Use only identical replacement parts. See instructions for servicing of Double-Insulated Appliances.

Do not vacuum anything that is burning or smoking, such as cigarettes, matches, or hot ashes.

Do not use without vac bag or proper attachments in place.

Sound Pressure Level

This unit has a sound pressure at the operator's ear of 95 dB(A), based on measurements of identical machines per Directive 81/1051/EEC.

Sound Power Level

This unit has a sound power level of 110 LwA, based on measurements of identical machines per Directive 79/113/EEC.

Vibration Level

This unit has a maximum hand-arm vibration level of 2.5 m/s^2, based on measurements of identical machines per EN 1033.

Save These Instructions

Printed in USA

3323–607

© The Toro Company
All Rights Reserved.

Symbol Glossary

Safety alert triangle — symbol within triangle indicates a hazard



Safety alert symbol



Read operator's manual



Consult technical manual for proper service procedures



Do not open or remove safety shields while engine is running

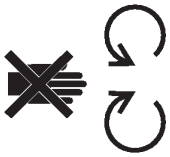

Wear eye protection



Thrown or flying objects — Whole body exposure



Keep dry



Electrical shock/electrocution



Disconnect power

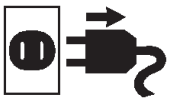

Severing of fingers or hand—impeller blade



Assembly

Assembling the Blower

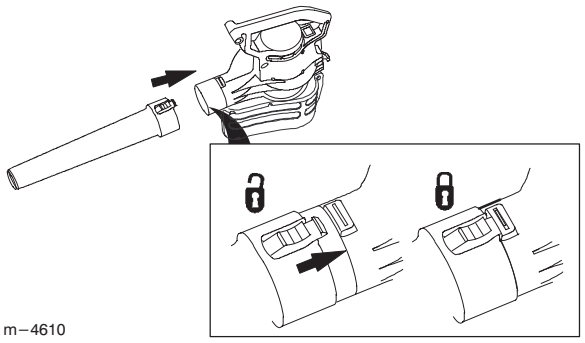

m−4610

Converting from Blower to Vacuum

1.

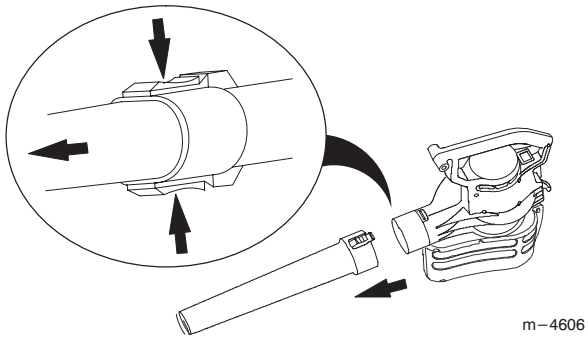

m−4606

2.

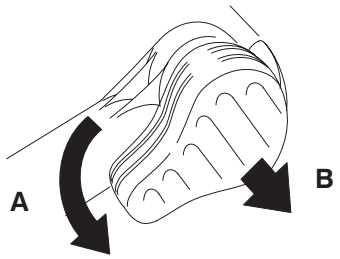

m−4607

3.

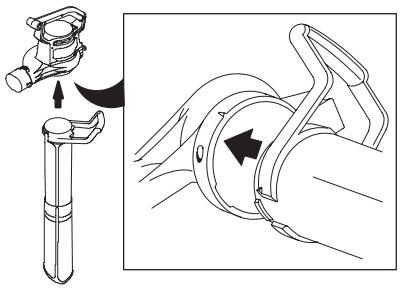

4.

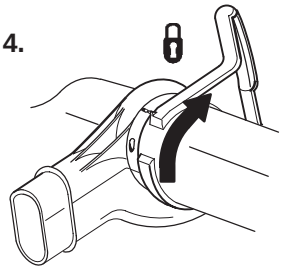

Important: The vacuum will not run unless the vacuum tube is turned clockwise as far as possible, locking it in place (step 4).

5.

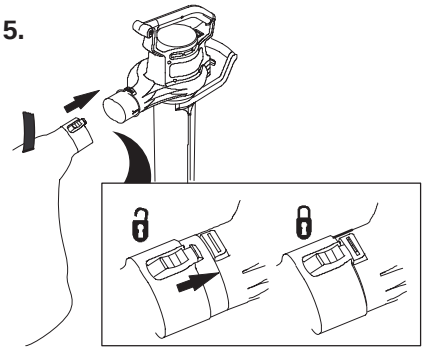

6. Adjust the strap as needed for comfortable operation.

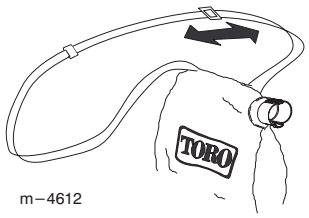

m−4612

⚠ The impeller rotates for a few seconds after you turn off the blower and can cut or injure fingers.

⚠ Do not remove the bottom inlet cover when the motor is running or when the unit is plugged into a power outlet.

Converting from Vacuum to Blower

1.

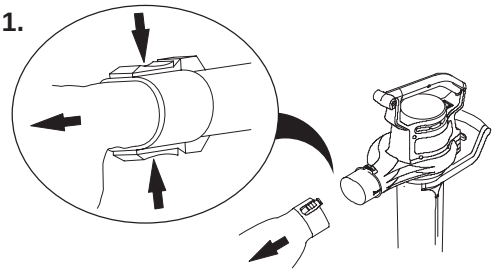

2.

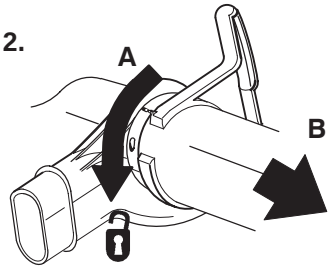

3.

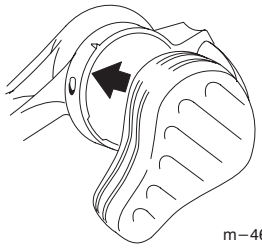

m–4608

4.



m–4609

Important: The blower will not run unless the bottom inlet cover is turned clockwise as far as possible, locking it in place (step 4).

5.

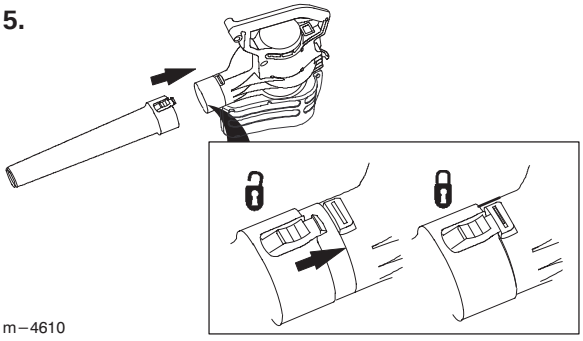

m–4610

Operation

Connecting to a Power Source

Use only an extension cord recommended for outdoor use.

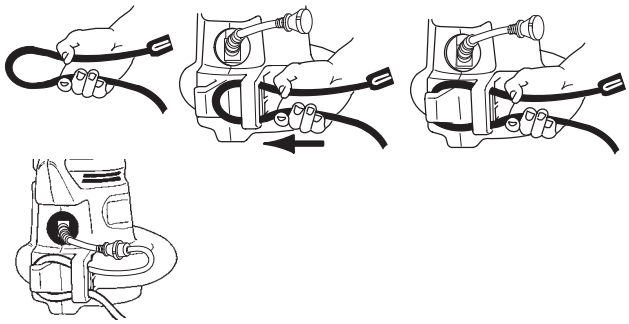

⚠ If you do not fully seat the extension cord on the inlet plug, the loose plug could lead to overheating and cause a fire, possibly burning you or others.

⚠ Ensure that you fully seat the cord on the plug and use the cord lock feature to secure the cord.

Important: Check the power cord frequently during use for holes in the insulation. Do not use a damaged cord. Do not run the cord through water or wet grass.

Starting/Stopping

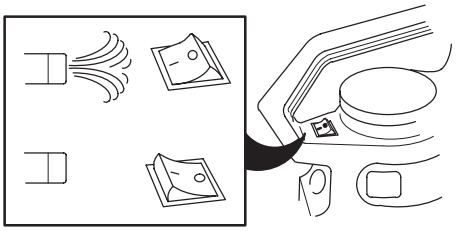

Using the Blower

The blower is intended for residential use only. Use the blower outdoors to move debris as needed.

⚠ The blower can throw debris, possibly causing serious personal injury to the operator or bystanders. Read and use the following precautions when using the blower:

- **⚠ Do not blow hard objects such as nails, bolts, or rocks.**
- **⚠ Do not operate the blower near bystanders or pets.**
- **⚠ Use extra care when cleaning debris from stairs or other tight areas.**
- **⚠ Wear safety goggles or other suitable eye protection, long pants, and shoes.**

Using the Vacuum

⚠ The vacuum can throw debris, possibly causing serious personal injury to the operator or bystanders.

⚠ Do not operate the vacuum without the bag installed or with the bag zipper open.

⚠ Do not vacuum sharp, pointed, or hard objects that could be thrown through the fabric of the bag, such as wires, staples, nails, or rocks.



Important: Do not force the vacuum tube into a pile of debris or hold the tube upright while force feeding debris into the tube. Either action may clog and damage the impeller. If the vacuum starts to vibrate or make abnormal noise, stop it, **unplug** the cord, and check for the cause.

Emptying the Bag

1. Turn off and unplug the vacuum from the power source.

2.

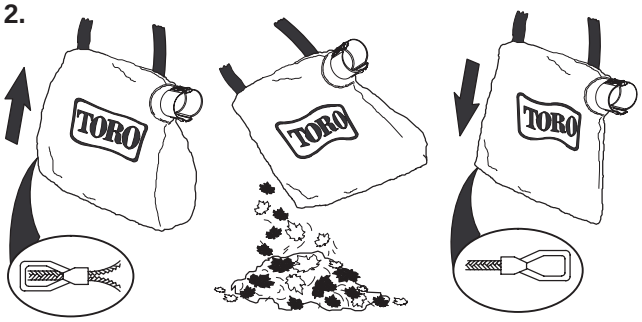

Do not store debris in the bag. To clean the bag, turn it inside out and shake out any excess debris. Once a year, hand wash the bag in soapy water and allow it to air dry.

⚠ Normal usage of the bag causes it to wear and deteriorate over time. A worn or deteriorated bag allows small objects to be thrown through the bag, possibly injuring the operator or bystanders.

⚠ Check the bag frequently. If it is worn or deteriorated, replace it with a genuine Toro vacuum bag.

Removing Clogged Debris from the Impeller

1. Turn off and **unplug** the vacuum from the power source and wait for all moving parts to stop.

2.

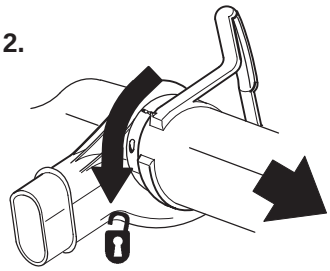

3.

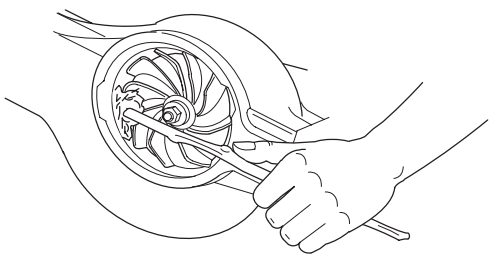

4. Check the impeller for any signs of damage. If it is damaged, contact your Authorized Toro Dealer.

5. Install the vacuum tube or, if you want to switch to blower mode, the bottom inlet cover. Refer to Converting from Blower to Vacuum or Converting from Vacuum to Blower for more information.

Storage

Store the blower/vacuum and extension cord indoors, in a cool dry location, out of reach of children and animals.

Troubleshooting

If your blower fails to run when you turn it on, consult the following list before contacting your Authorized Toro Dealer:

- Ensure that the bottom inlet cover or vacuum tube is locked in place.
- Ensure that the power cord is secured in place on the back of the blower and that the plug is fully seated.

Service

Toro has designed this product to give you years of trouble free use. Should it need service, bring the product to your Authorized Toro Service Dealer. Your Toro Dealer is specially trained to fix Toro products and will ensure that your Toro stays “All” Toro.

Double-insulated Appliances

In a double-insulated appliance, two systems of insulation are provided instead of grounding. No grounding means is provided on a double-insulated appliance, nor should a means for grounding be added to the appliance. Servicing a double-insulated appliance requires extreme care and knowledge of the system, and should be done only by the qualified service personnel at your Authorized Toro Service Dealer. Replacement parts for a double-insulated appliance must be identical to the parts they replace. A double-insulated appliance is marked with the words “Double Insulation” or “Double Insulated.” The symbol (square within a square) ⧈ may also be marked on the appliance.

The Toro Promise

A Full Two Year Residential Use Warranty

The Toro Company warrants this Toro Product for two years against defects in material or workmanship. To receive a replacement or repair, at Toro’s option, just return the complete unit, postage prepaid, to the Distributor (dealer) along with proof of purchase. This warranty covers product defects only. **It does not cover incidental or consequential damages.** This warranty gives you specific rights, and you may have other rights which vary from country to country. If all other remedies fail, you may contact us at Toro Europe, Nijverheidsstraat 5, B-2260 Oevel-Westerlo, Belgium. **(Do not return defective product to this address.)**

Rev. 6/1/98

Importantes instrucciones de seguridad

Al utilizar un aparato eléctrico, deben seguirse siempre ciertas precauciones básicas, incluyendo las siguientes:

Lea todas las instrucciones antes de usar este aparato

Advertencia—Para reducir el riesgo de incendio, descarga eléctrica o lesiones, observe estas instrucciones de seguridad.

Para lograr la máxima seguridad, el mejor rendimiento y adquirir conocimientos acerca del aparato, antes de su operación **es esencial que usted y todos los demás operadores del aparato** lean y comprendan el contenido de este manual. Preste una atención especial al símbolo de alerta de seguridad ⚠ que significa PRECAUCIÓN, ADVERTENCIA o PELIGRO—"instrucción para la seguridad personal". Lea y comprenda la instrucción puesto que tiene que ver con la seguridad. **El incumplimiento de estas instrucciones puede dar como resultado lesiones personales, riesgos de incendio o descargas eléctricas.**

No abandone el aparato mientras está enchufado. Desenchúfelo de la toma eléctrica cuando no lo esté utilizando y cuando realice el mantenimiento.

No permita que el aparato sea utilizado como un juguete. No lo utilice en las proximidades de niños o animales domésticos. No deje que los niños utilicen este aparato.

Utilice únicamente de la forma descrita en este manual. Utilice únicamente los accesorios recomendados por el fabricante.

Vista correctamente. No utilice joyas o ropas sueltas. Recójase el cabello largo. Sea consciente de la posición del soplador y de las admisiones de aire durante la tarea de corte. Las ropas sueltas, las joyas y el cabello pueden introducirse en las admisiones de aire (Fig. siguiente) y causar lesiones personales. Utilice siempre calzado resistente, pantalones largos y protecciones en los ojos.

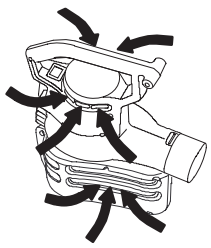

m–4604

No use con un cable o enchufe averiado. Si el aparato no funciona como es debido, se ha caído, dañado, dejado a la intemperie o sumergido en agua, devuélvalo a un Concesionario de Servicio Toro Autorizado.

No transporte el aparato por el cable o tire de éste, no utilice el cable como un asa, no lo enganche con las puertas, o enrosque el cable alrededor de esquinas o bordes afilados. Mantenga el cable alejado de las superficies calientes.

No desenchufe tirando del cable. Para desenchufar, tire del enchufe y no del cable.

No toque el enchufe ni el aparato con las manos mojadas.

No coloque ningún objeto dentro de los orificios. No use el aparato si hay orificios obstruidos; manténgalo sin polvo, pelusa, pelo y todo lo demás que pueda reducir la corriente de aire.

Apague todos los controles antes de desenchufar.

Tenga un cuidado especial al despejar las escaleras.

No lo use para aspirar líquidos inflamables o combustibles, tales como gasolina, ni lo use en lugares donde éstos puedan estar presentes.

Este aparato tiene doble aislamiento. Use exclusivamente repuestos idénticos. Vea las instrucciones del servicio a aparatos con doble aislamiento.

Nunca aspire objetos ardiendo o humeantes, como por ejemplo, cigarrillos, cerillas o cenizas calientes.

No lo use sin una bolsa de aspiración o sin haber colocado los accesorios adecuados.

Nivel de presión de sonido

Esta unidad tiene una presión de sonido equivalente el oído del operador de 95 dB(A), según medidas efectuadas en máquinas idénticas de acuerdo con la Directiva 81/1051/EEC.

Nivel de potencia de sonido

Esta unidad tiene un nivel de potencia de sonido de 110 LwA, según medidas efectuadas en máquinas idénticas de acuerdo con la Directiva 79/113/EEC.

Nivel de vibración

Esta unidad tiene un nivel de vibración máximo afectando a las manos y al brazo de 2,5 m/s^2, según medidas efectuadas en máquinas idénticas de acuerdo con el procedimiento EN 1033.

Guarde estas instrucciones

Printed in USA

3323–607

© The Toro Company
All Rights Reserved.

Glosario de símbolos

Triángulo de alerta de seguridad — El símbolo dentro del triángulo indica un peligro



Símbolo de alerta de seguridad



Lea el manual del operador



Consulte en el manual técnico los procedimientos de servicio adecuados



No abra o quite los resguardos de seguridad mientras el motor esté funcionando

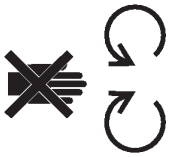

Use gafas de protección



Objetos lanzados o voladores — Todo el cuerpo está expuesto



Mantenga seco



Sacudida eléctrica/ electrocución



Desenchufe de la toma de corriente

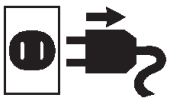

Puede cortar dedos o manos — Cuchilla del rotor



Montaje

Montaje del soplador

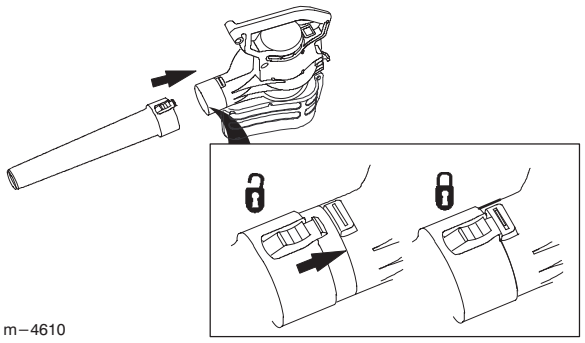

m−4610

Conversión de soplador a aspirador

1.

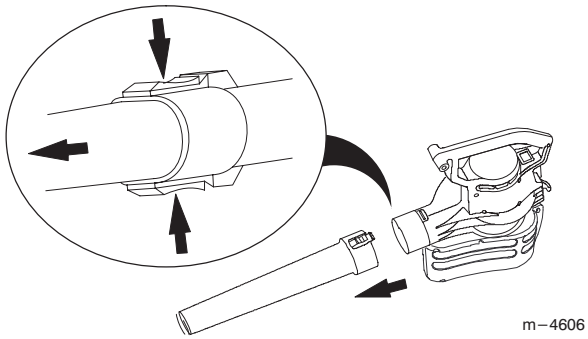

m−4606

2.

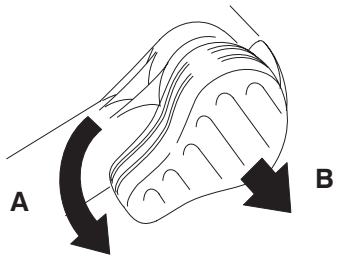

m−4607

⚠ El rotor gira unos segundos tras haber apagado el soplador y puede cortar o herir los dedos.

⚠ No quite la tapa de entrada inferior cuando el motor esté en funcionamiento o cuando la unidad esté conectada a la red.

3.

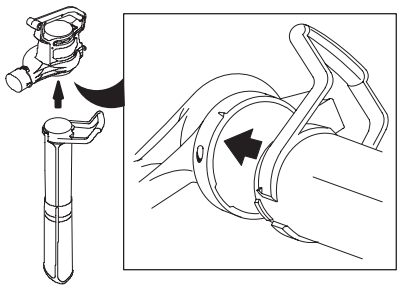

4.

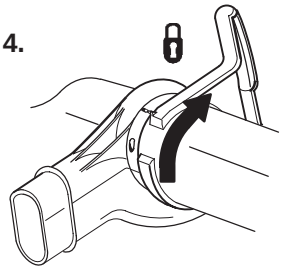

IMPORTANTE: El aspirador no entrará en funcionamiento a menos que se gire el tubo de aspiración cuanto sea posible en sentido horario, dejándolo fijo en su lugar (paso 4).

5.

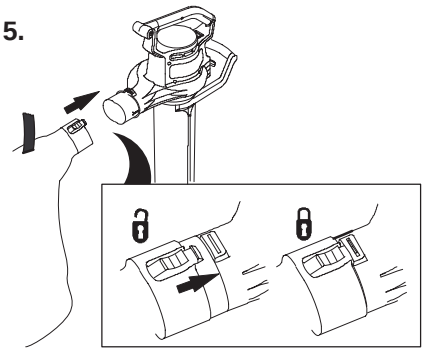

6. Ajuste la correa para poder trabajar cómodamente.

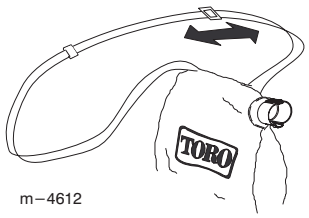

m−4612

Conversión de aspirador a soplador

1.

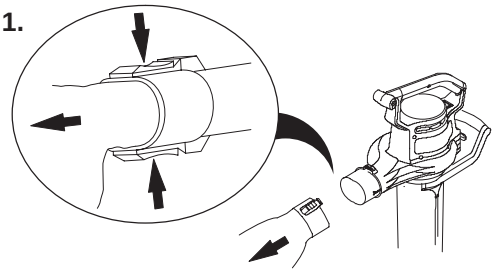

2.

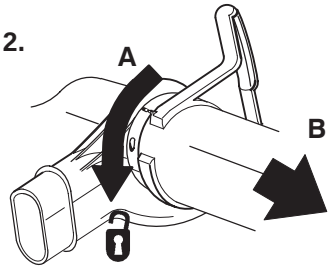

3.

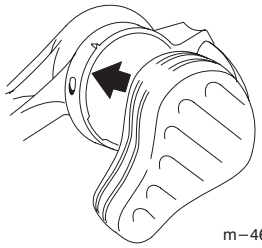

m–4608

4.



m–4609

IMPORTANTE: El soplador no funcionará a menos que la tapa de entrada inferior se gire hasta el fondo en sentido horario, quedando bloqueada en su posición (paso 4).

5.

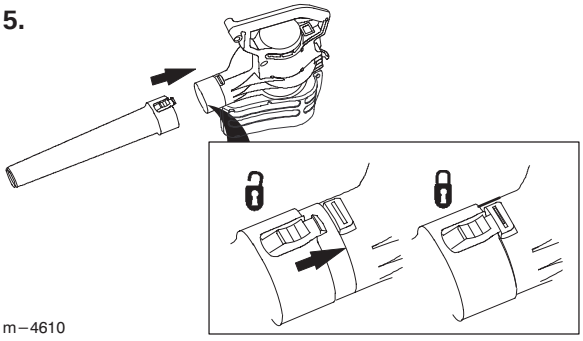

m–4610

Operación

Conexión a una toma de alimentación

Use solamente un cable de extensión recomendado para el uso al aire libre.

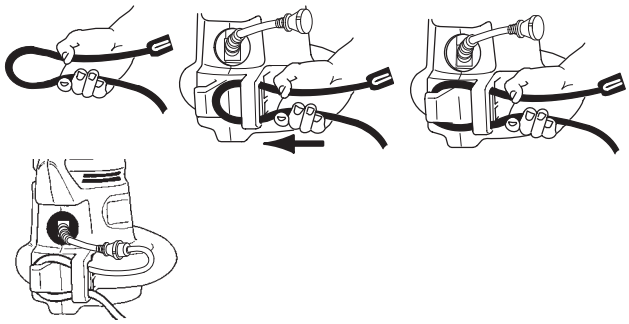

⚠ Si no encaja completamente el cable de extensión en la toma, el enchufe flojo podría producir un sobrecalentamiento y causar un incendio, posiblemente causándole quemaduras a usted u otras personas.

⚠ Asegúrese de que el cable de extensión encaja completamente en la toma y utilice la función de bloqueo del cable para fijarlo.

IMPORTANTE: Revise frecuentemente el cable de extensión durante su uso en busca de agujeros en el aislante. No pase el cable por aguas estancadas o hierba húmeda.

Puesta en marcha/ Parada

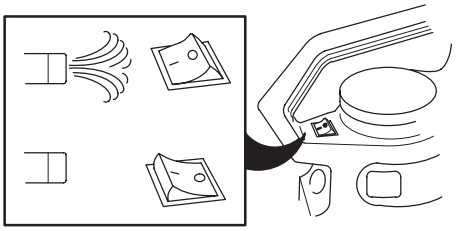

Uso del soplador

El soplador ha sido diseñado sólo para uso residencial. Utilícelo al aire libre para mover la suciedad según sea necesario.

⚠ **El soplador puede lanzar los objetos, pudiendo causar lesiones personales graves al usuario o personas alrededor. Lea y utilice las precauciones siguientes cuando utilice el soplador:**

⚠ • **Nunca dirija el soplador hacia objetos duros, como por ejemplo clavos, pernos o piedras.**

⚠ • **No utilice el soplador cerca de otras personas o animales.**

⚠ • **Tenga un cuidado especial al despejar suciedad de escaleras o de zonas de difícil acceso.**

⚠ • **Al operar el aparato use siempre gafas de seguridad u otra protección ocular idónea, pantalones largos y zapatos.**

Uso del aspírador

⚠ **El aspirador puede lanzar objetos, causando posiblemente daños personales de gravedad al usuario o personas alrededor.**

⚠ **No utilice la aspiración sin la bolsa o con la cremallera de la bolsa abierta.**

⚠ **No aspire objetos cortantes, en punta o duros que puedan traspasar el tejido de la bolsa, del tipo de cables, grapas, puntas o piedras.**



IMPORTANTE: No fuerce el tubo de aspiración en un montón de suciedad o mantenga el tubo hacia arriba mientras fuerza la entrada de la suciedad en el tubo. En cualquiera de los casos puede atascar o dañar el tubo. Si el aspirador comienza a vibrar o hacer ruidos anormales, párelo, **desenchufe** el cable, y verifique la causa.

Vaciado de la bolsa

1. Apague y desenchufe el aspirador de la toma de corriente.

2.

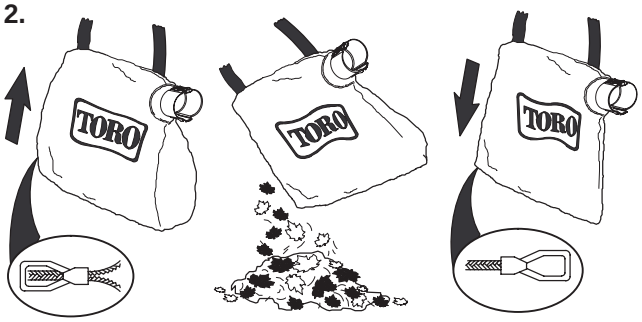

No almacene suciedad en la bolsa. Para limpiarla, gire y tire de la bolsa y sacuda la suciedad acumulada. Una vez al año, lave a mano la bolsa en agua jabonosa y déjela secar.

⚠ **El uso normal de la bolsa hace que se desgaste y se deteriore con el tiempo. Una bolsa desgastada o deteriorada permite el paso de objetos de pequeño tamaño, que puede herir al operador o las personas alrededor.**

⚠ **Compruebe la bolsa con frecuencia. Si está desgastada o deteriorada, cámbiela por una bolsa original Toro.**

Eliminación de la suciedad atascada en el rotor

1. Apague y **desenchufe** el aspirador de la toma de electricidad y espere a que paren todas las partes móviles.

2.

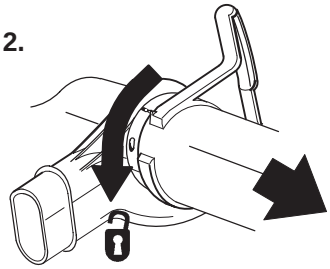

3.

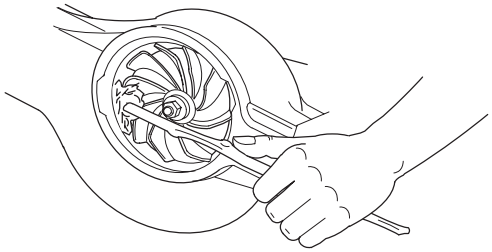

4. Compruebe cualquier posible daño en el rotor. Si está dañado, póngase en contacto con su Concesionario Autorizado Toro.

5. Instale el tubo de aspiración o, si desea cambiar al modo de soplado, instale la tapa de entrada inferior. Consulte en la sección de cambio de soplador a aspirador o de aspirador a soplador para obtener más información.

Almacenamiento

Guarde el soplador/aspirador y el cable de extensión en un recinto cerrado, seco y fresco, fuera del alcance de los niños o los animales.

Localización de averías

Si el soplador no funciona al ponerlo en marcha, consulte la siguiente lista antes de ponerse en contacto con su Concesionario Autorizado Toro:

- Asegúrese de que la tapa inferior de entrada o el tubo de aspiración están correctamente colocados.
- Asegúrese de que el cable de conexión está correctamente colocado en la parte posterior del soplador y que el enchufe está bien asentado.

Servicio

Toro ha diseñado este producto para que usted lo utilice durante años sin problemas. Si necesita alguna reparación, lleve el producto a su Concesionario Autorizado Toro, donde se dispone de personal especializado en los productos Toro y garantizarán que su máquina Toro seguirá siendo sólo Toro.

Aparatos con doble aislamiento

En un aparato con doble aislamiento, en vez de puesta a tierra hay dos sistemas de aislamiento. En el aparato con doble aislamiento no hay medios para puesta a tierra ni se los debe agregar. La prestación de servicio al aparato con doble aislamiento precisa de sumo cuidado y conocimiento del sistema y solamente la debe efectuar el personal de servicio cualificado de su Concesionario Autorizado Toro. Los repuestos para el aparato con doble aislamiento deben ser idénticos a las piezas que reemplazan. Un aparato con doble aislamiento se marca con las palabras “Double Insulation” o “Double Insulated”. También podría estar gravado en el aparato el símbolo ⧈ (un cuadro dentro de otro).

La promesa de Toro

Garantía total de dos años para uso residencial

Toro Company garantiza este producto por dos años contra defectos en material o mano de obra. Para obtener un reemplazo o la reparación, a opción de Toro, devuelva toda la unidad, con correo prepagado, al distribuidor (concesionario) acompañada del comprobante de venta. Esta garantía cubre solamente los defectos del producto. **No cubre daños incidentales ni consecuentes.** Esta garantía le da derechos específicos y es posible que usted tenga otros derechos que varían de un país a otro. Si fallan todos los demás recursos, comuníquese con nosotros a: Toro Europe, Nijverheidsstraat 5, B-2260 Oevel-Westerlo, Bélgica. **(No envíe a esta dirección el producto defectuoso.)**

Rev. 6/1/98

Wichtige Sicherheitshinweise

Beim Betrieb elektrischer Geräte sind immer bestimmte Vorsichtsmaßnahmen zu treffen, unter anderem:

Alle Anweisungen durchlesen, bevor dieses Gerät in Betrieb genommen wird

Warnung—Um das Risiko von Feuer,

Stromschlägen und Verletzungen zu reduzieren,

müssen diese Sicherheitshinweise befolgt werden.

Für maximale Sicherheit, optimale Leistung, und um sich mit dem Gerät vertraut zu machen, **ist es unerläßlich, daß alle Bedienungspersonen des Geräts** diese Anleitung gründlich durcharbeiten, bevor sie das Gerät in Betrieb nehmen. Es ist

besonders auf das Sicherheitssymbol ⚠ zu achten. Es bedeutet VORSICHT, WARNUNG oder GEFAHR—Sicherheitshinweis. Der Hinweis muß genau beachtet werden, weil er mit dem sicheren Betrieb des Geräts zu tun hat. **Wenn diese Hinweise nicht beachtet werden, kann es zu Verletzungen, Feuer oder Stromschlägen kommen.**

Das Gerät nicht unbeaufsichtigt lassen, wenn es angeschlossen ist. Das Gerät von der Steckdose trennen, wenn es nicht gebraucht oder wenn es gewartet wird.

Das Gerät ist kein Spielzeug! Es darf nicht in der Nähe von Kindern und schon gar nicht von Kindern eingesetzt werden.

Das Gerät darf nur wie in dieser Anleitung beschrieben und nur mit den vom Hersteller empfohlenen Zusatzvorrichtungen verwendet werden.

Richtige Kleidung tragen. Keine lose Kleidung oder Schmuck tragen. Lange Haare hochstecken. Bei Betrieb auf die Position des Gebläses und der Lufteinlaßöffnungen achten. Lose Kleidung, Schmuck und Haare können in die Einlaßöffnungen gesaugt werden (siehe nachstehende Abbildung) und Verletzungen verursachen. Immer festes Schuhwerk, lange Hosen und eine Schutzbrille tragen.

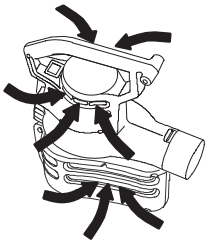

m–4604

Das Gerät nicht mit beschädigter Schnur oder beschädigtem Stecker betreiben. Wenn das Gerät nicht so läuft, wie es sollte, wenn es heruntergefallen ist, beschädigt wurde, im Freien gelassen wurde oder ins Wasser gefallen ist, muß es zum Wartungshändler zurückgebracht werden.

Nicht an der Schnur ziehen, das Gerät nicht an der Schnur tragen, die Schnur nicht in Türen einklemmen und nicht um scharfe Kanten herum ziehen. Die Schnur von heißen Oberflächen fern halten.

Zum Lösen der Schnur aus der Steckdose immer den Stecker fassen, nicht an der Schnur ziehen!

Stecker und Gerät nicht mit nassen Händen anfassen.

Keine Gegenstände in die Öffnungen stecken. Das Gerät nicht mit blockierten Öffnungen laufen lassen. Das Gerät frei von Staub, Fusseln, Haaren u. ä. halten, wodurch der Luftstrom behindert werden könnte.

Alle Regler ausschalten, bevor der Stecker abgezogen wird.

Bei der Arbeit auf Treppen besonders vorsichtig sein.

Das Gerät nicht zum Aufsaugen von entflammbaren oder brennbaren Flüssigkeiten wie z. B. Benzin verwenden und nicht in der Nähe solcher Flüssigkeiten einsetzen.

Dieses Gerät ist schutzisoliert. Für Reparaturarbeiten dürfen nur identische Ersatzteile verwendet werden. Siehe die Anweisungen zur Wartung von schutzisolierten Geräten.

Keine brennenden oder rauchenden Gegenstände wie Zigaretten, Streichhölzer oder heiße Asche aufsaugen.

Das Gerät nicht ohne Saugbeutel bzw. entsprechende Zusatzvorrichtungen betreiben.

Schalldruckpegel

Der Schalldruckpegel dieses Geräts am Ohr der Bedienungsperson beträgt 95 dB(A), unter Zugrundelegung von Messungen an baugleichen Maschinen gemäß Richtlinie 81/1051/EEC.

Schalleistungspegel

Der Schalleistungspegel dieses Geräts beträgt 110 LwA, unter Zugrundelegung von Messungen an baugleichen Maschinen gemäß Richtlinie 79/113/EEC.

Printed in USA

3323–607

© **The Toro Company**
All Rights Reserved.

Vibrationsniveau

Das maximale Vibrationsniveau dieses Geräts an Hand/Arm beträgt 2,5 m/s^2, unter Zugrundelegung von Messungen an baugleichen Maschinen gemäß EN 1033.

Warndreieck – das Symbol im Dreieck macht auf eine Gefahr aufmerksam



Sicherheitssymbol



Bedienungsanleitung lesen



Für entsprechende Wartungsverfahren im technischen Handbuch nach–schlagen



Die Sicherheitsschilde nicht öffnen oder abnehmen, während der Motor läuft

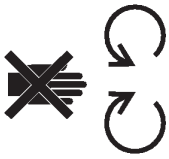

Schutzbrille tragen



Bewahren Sie diese Anweisungen auf

Symbolverzeichnis

Hochgeschleuderte oder fliegende Gegenstände – Ganzer Körper ungeschützt



Trocken halten



Stromschlag/Elektro–schock



Strom abschalten

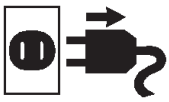

Finger- oder Handverletzungen – Gebläserad



Montage

Montage des Gebläses

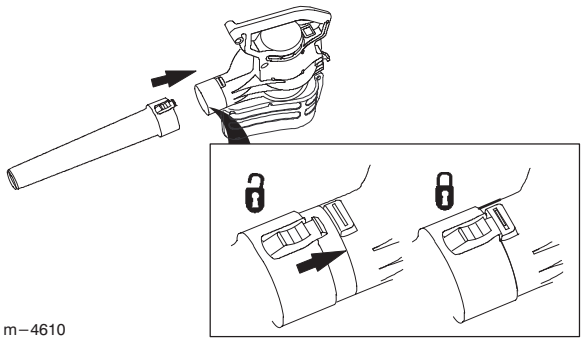

m−4610

Umbau von Gebläse in Sauger

1.

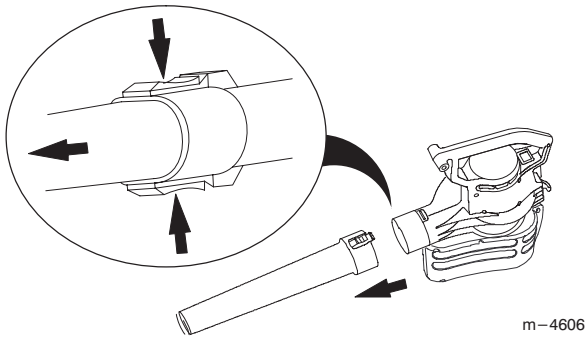

m−4606

2.

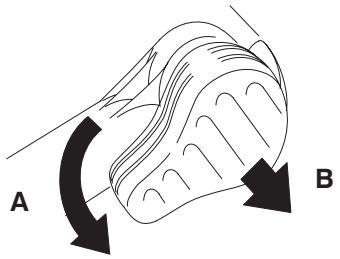

m−4607

⚠ Das Gebläserad rotiert noch ein paar Sekunden, nachdem das Gebläse abgestellt wurde, und kann Finger abtrennen oder verletzen.

⚠ Nicht die untere Einlaßabdeckung abnehmen, wenn der Motor läuft, oder wenn das Gerät an eine Steckdose angeschlossen ist.

3.

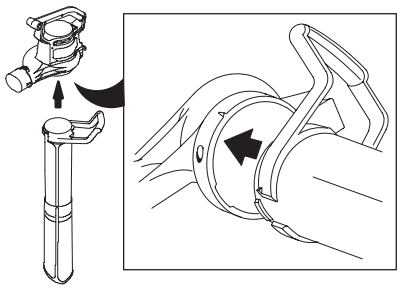

4.

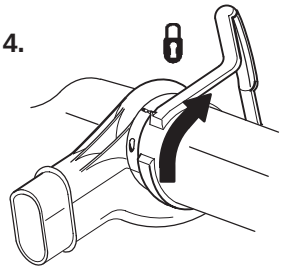

WICHTIG: Der Sauger läuft nur, wenn das Vakuumrohr so weit wie möglich im Uhrzeigersinn gedreht und eingerastet ist (Schritt 4).

5.

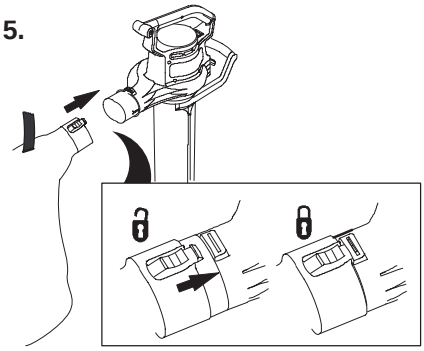

6. Stellen Sie den Gurt so ein, wie es für Sie am bequemsten ist.

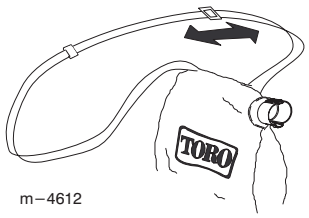

m−4612

Umbau von Sauger in Gebläse

1.

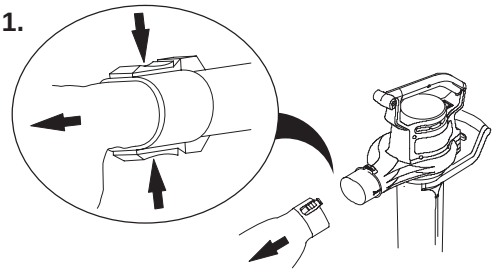

2.

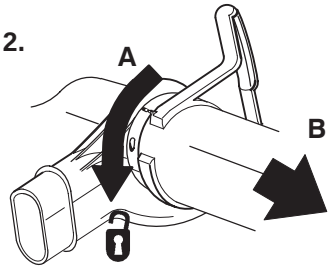

3.

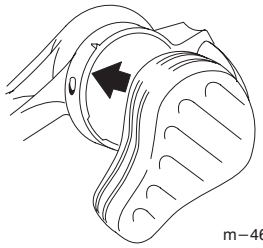

m–4608

4.



m–4609

WICHTIG: Das Gebläse läuft nur, wenn die untere Einlaßabdeckung so weit wie möglich im Uhrzeigersinn gedreht und eingerastet ist (Schritt 4).

5.

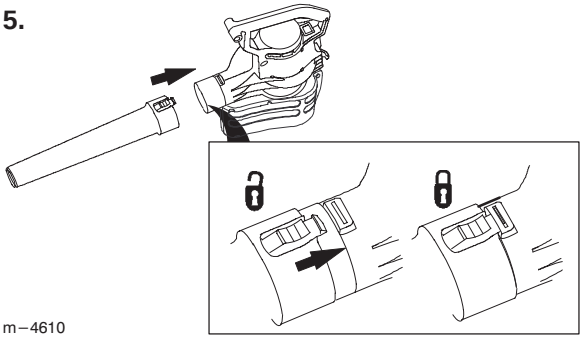

m–4610

Betrieb

Anschluß ans Stromnetz

Nur eine für den Einsatz im Freien empfohlene Verlängerungsschnur verwenden.

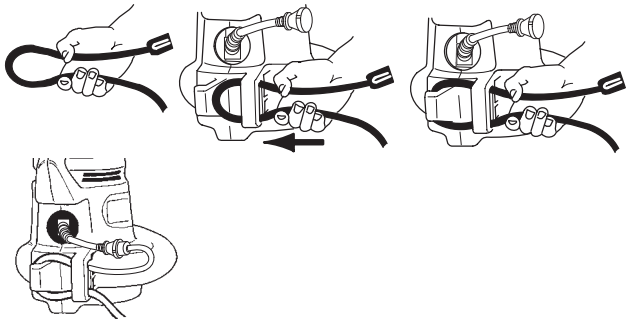

⚠ Wenn die Verlängerungsschnur nicht fest auf den Anschlußstecker gesteckt wird, könnte der lose Stecker Überhitzung und Feuer und daraus resultierende Verletzungen verursachen.

⚠ Darauf achten, daß die Schnur fest auf dem Stecker sitzt und sicher in der Schnurhalterung befestigt ist.

WICHTIG: Das Stromkabel während des Betriebs öfters auf Löcher in der Isolierung untersuchen. Ein beschädigtes Kabel darf nicht verwendet werden. Das Kabel nicht durch Wasser oder feuchtes Gras ziehen.

Starten/Stoppen

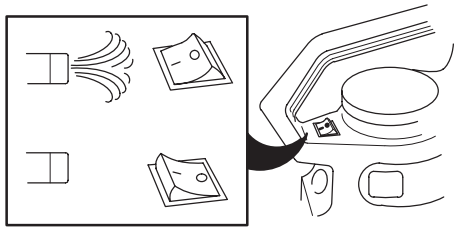

Verwendung des Gebläses

Das Gebläse ist nur für den privaten Gebrauch vorgesehen. Mit dem Gebläse können im Freien nach Bedarf Fremdkörper beseitigt werden.

⚠ Das Gebläse kann Gegenstände aufwerfen und schwere Verletzungen verursachen. Bei Verwendung des Gebläses sind folgende Vorsichtigsmaßnahmen zu beachten:

- **Mit dem Gebläse keine harten Gegenstände wie Nägel, Schrauben oder Steine bewegen.**
- **Das Gebläse nicht in der Nähe von Zuschauern oder Haustieren einsetzen.**
- **Bei der Arbeit auf Treppen oder in anderen engen Bereichen besonders vorsichtig sein.**
- **Eine Schutzbrille, lange Hosen und festes Schuhwerk tragen.**

Verwendung des Saugers

⚠ Der Sauger kann Gegenstände aufwerfen und schwere Verletzungen verursachen.

⚠ Den Sauger nicht ohne Beutel oder mit offenem Beutelverschluß laufen lassen.

⚠ Keine scharfen, spitzen oder harten Gegenstände wie Drähte, Klammern, Nägel oder Steine aufsaugen, die durch das Gewebe des Beutels geschleudert werden könnten.



WICHTIG: Das Vakuumrohr nicht in Schutthaufen stecken und keine Gegenstände mit Gewalt in das aufrecht gehaltene Rohr stecken, weil dadurch das Gebläserad blockiert und beschädigt werden kann.

Wenn der Sauger beginnt, zu vibrieren oder ungewöhnliche Geräusche zu erzeugen, das Gerät abstellen, die Schnur **abziehen** und die Ursache untersuchen.

Entleeren des Beutels

1. Den Sauger abstellen und die Schnur aus der Steckdose ziehen.

2.



Keine Gegenstände im Beutel lassen. Den Beutel zur Reinigung nach außen stülpen und ausschütteln. Einmal pro Jahr den Beutel mit der Hand in Seifenwasser waschen und an der Luft trocknen lassen.

⚠ Der Beutel nutzt sich bei normalem Einsatz mit der Zeit ab. Durch einen abgenutzten Beutel können kleine Gegenstände herausgeschleudert werden und Verletzungen verursachen.

⚠ Den Beutel öfters untersuchen und durch einen Original-Toro-Saugbeutel austauschen, wenn er abgenutzt ist.

Beseitigung festsitzender Fremdkörper vom Gebläserad

1. Das Gerät abstellen, den Stecker aus der Steckdose **abziehen** und warten, bis alle Teile stillstehen.

2.

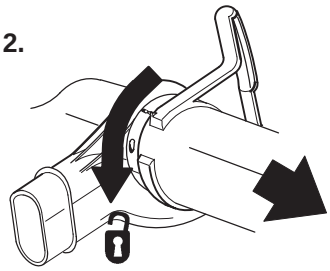

3.

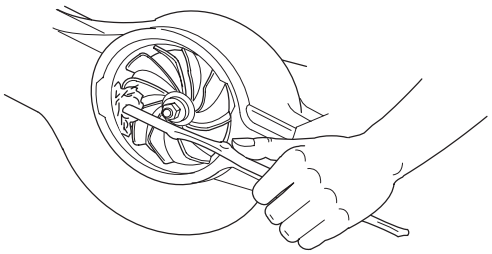

4. Das Gebläserad auf Anzeichen von Beschädigung untersuchen und den Toro-Vertragshändler aufsuchen, wenn das Rad beschädigt ist.

5. Das Vakuumrohr bzw. für Gebläsebetrieb die untere Einlaßabdeckung anbringen. Siehe dazu “Umbau von Gebläse in Sauger” bzw. “Umbau von Sauger in Gebläse”.

Lagerung

Die Maschine mit der Verlängerungsschnur in einem geschlossenen Gebäude an einem kühlen, trockenen Ort für Kinder und Tiere unzugänglich aufbewahren.

Fehlerbehebung

Wenn die Maschine nicht läuft, wenn sie eingeschaltet wird, gehen Sie zuerst die folgende Liste durch, bevor Sie sich an Ihren Toro-Vertragshändler wenden:

- Überprüfen Sie, ob sich die untere Einlaßabdeckung bzw. das Vakuumrohr an seinem Platz befindet und sicher eingerastet ist.
- Überprüfen Sie, ob das Stromkabel an der Rückseite der Maschine an seinem Platz befestigt ist und der Stecker fest sitzt.

Wartung

Toro hat dieses Produkt für jahrelangen störungsfreien Betrieb konstruiert. Falls Wartungsarbeiten erforderlich werden sollten, bringen Sie das Produkt bitte zu Ihrem Toro-Vertragshändler. Ihr Toro-Händler wurde speziell dafür ausgebildet, Toro-Produkte zu reparieren, und er sorgt dafür, daß Ihr Gerät immer ein “ganzer” Toro bleibt.

Schutzisolierte Geräte

In einem schutzisolierten Gerät sind anstelle der Erdung zwei Isolierungssysteme vorhanden. Ein schutzisoliertes Gerät hat keine Erdungsvorrichtung und darf auch nicht mit einer solchen ausgestattet werden. Wartungsarbeiten an einem schutzisolierten Gerät erfordern besondere Sorgfalt und Kenntnis des Systems und dürfen nur vom Fachpersonal Ihres Toro-Vertragshändlers durchgeführt werden. Ersatzteile für ein schutzisoliertes Gerät müssen mit den Teilen, die sie ersetzen, identisch sein. Ein schutzisoliertes Gerät ist mit den Worten “Schutzisolierung” oder “Doppelisolierung” gekennzeichnet. Außerdem kann das Symbol ⧈ (Quadrat im Quadrat) am Gerät vorhanden sein.

Das Toro-Versprechen

Volle zwei Jahre Garantie bei privatem Einsatz

Die Toro Company gibt auf dieses Toro-Produkt zwei Jahre Garantie gegen Schäden in Material und Verarbeitung. Für Austausch oder Reparatur im Ermessen von Toro das komplette Gerät bei Vorauszahlung der Versandkosten zusammen mit dem Kaufnachweis an den Händler schicken. Diese Garantie deckt nur Produktschäden ab. **Sie deckt keine Neben– oder Folgeschäden ab.** Diese Garantie versieht Sie mit speziellen Rechten. Daneben können Sie noch andere Rechte haben, die von Land zu Land verschieden sind. Wenn nichts anderes hilft, können Sie sich direkt an uns wenden: Toro Europe, Nijverheidsstraat 5, B-2260 Oevel-Westerlo, Belgien. **(Schicken Sie keine defekten Produkte an diese Adresse!)**

Rev. 6/1/98

Instructions de sécurité importantes

Respecter les précautions élémentaires applicables à tout appareil électrique, et notamment:

Lire toutes les instructions avant d'utiliser cet appareil

Attention—Pour réduire les risques d'incendie, d'électrocution ou de blessure, respecter les consignes de sécurité ci-dessous.

Pour garantir une sécurité maximum, obtenir les meilleurs résultats et apprendre à connaître l'appareil, **tout utilisateur doit** avoir lu et compris le contenu de ce mode d'emploi avant d'utiliser l'appareil. Faire particulièrement attention aux textes marqués du symbole de sécurité ⚠, qui signifie PRUDENCE, ATTENTION ou DANGER. Ces informations concernent la sécurité des personnes et doivent être lues attentivement. **Le non-respect de ces instructions peut entraîner des blessures et un risque d'incendie ou d'électrocution.**

Ne pas laisser sans surveillance un appareil branché. Débrancher l'appareil lorsqu'on ne l'utilise plus, et avant tout entretien.

Ne pas utiliser l'appareil comme un jouet. Ne pas l'utiliser près d'enfants. Ne pas laisser des enfants l'utiliser.

N'utiliser l'appareil que de la manière décrite dans ce manuel. N'utiliser que les accessoires recommandés par le fabricant.

Porter des vêtements appropriés. Ne pas porter de bijoux ni de vêtements flottants. Attacher les cheveux longs. Faire attention à la position du souffleur et des prises d'air durant l'utilisation. Les cheveux, les bijoux ou les vêtements flottants pourraient être aspirés dans les prises d'air (voir l'illustration ci-dessous), avec pour conséquence des blessures. Porter toujours des chaussures robustes, des pantalons longs et des lunettes de protection.

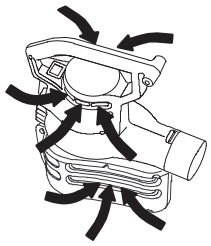

m–4604

Ne pas utiliser si la prise ou le cordon est endommagé. Si l'appareil ne fonctionne pas comme il devrait, s'il est tombé, a été endommagé, a été laissé à l'extérieur ou a été immergé, le retourner à un concessionnaire réparateur.

Ne pas tirer l'appareil par le cordon. Ne pas le porter par le cordon. Veiller à ne pas coincer le cordon dans une porte et à éviter tout frottement contre un coin ou un angle vif. Tenir le cordon loin de toute surface chaude.

Ne pas débrancher l'appareil en tirant sur le cordon. Saisir la prise et non pas le cordon.

Ne pas toucher aux prises ou à l'appareil avec les mains mouillées.

Ne rien placer dans les ouvertures. Ne pas utiliser si une quelconque ouverture est obstruée. Veiller à ce que toutes les ouvertures soient exemptes de poussière, peluches, cheveux ou tout matériau risquant de réduire le débit d'air.

Eteindre toutes les commandes avant de débrancher.

Se montrer particulièrement prudent lors du nettoyage d'escaliers.

Ne pas utiliser pour l'aspiration des liquides, en particulier s'ils sont inflammables ou combustibles tels que l'essence, ou dans des endroits où de tels produits peuvent être présents.

Cet appareil est à double isolation, n'utiliser que des pièces de rechange parfaitement identiques (voir les instructions d'entretien d'appareils à double isolation).

Ne pas aspirer de déchets brûlants ou dégageant de la fumée tels que des cigarettes, des allumettes ou des cendres brûlantes.

Ne pas utiliser l'appareil sans son sac d'aspiration ou sans les accessoires indispensables.

Niveau de pression acoustique

Cet appareil produit un niveau de pression acoustique à l'oreille de l'utilisateur de 95 dB(A), déterminé sur base de mesures d'appareils identiques selon la directive 81/1051/CEE.

Niveau de puissance acoustique

Cet appareil produit un niveau de puissance acoustique de 110 LwA, déterminé sur base de mesures d'appareils identiques selon la directive 79/113/CEE.

Niveau de vibrations

Cet appareil expose les mains et les bras à un niveau de vibrations maximum de 2,5 m/s^2, déterminé sur base de mesures d'appareils identiques, selon EN 1033.

Conserver ces instructions

Printed in USA

3323–607

© The Toro Company
All Rights Reserved.

Signification des pictogrammes

Triangle de danger— Le pictogramme à l'intérieur indique la nature du risque



Signal de danger



Lire le manuel de l'utilisateur



Suivre la procédure d'entretien décrite dans le manuel



Ne pas ouvrir ou retirer les boucliers de protection tant que le moteur tourne

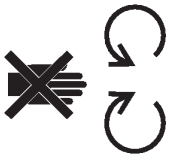

Protéger les yeux



Projection d'objets— Risques pour tout le corps



Conserver au sec



Décharge électrique/ électrocution



Débrancher l'appareil

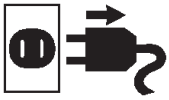

Pales de turbine— Sectionnement de la main ou des doigts



Assemblage

Assemblage du souffleur

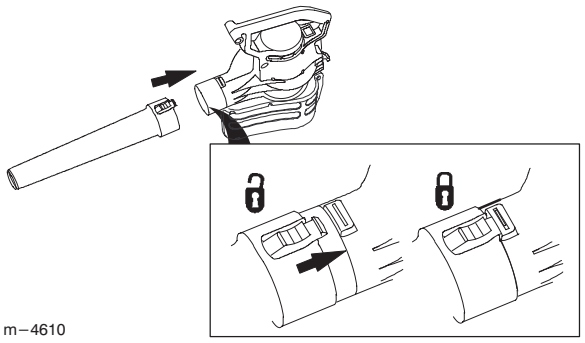

m−4610

Conversion du souffleur en aspirateur

1.

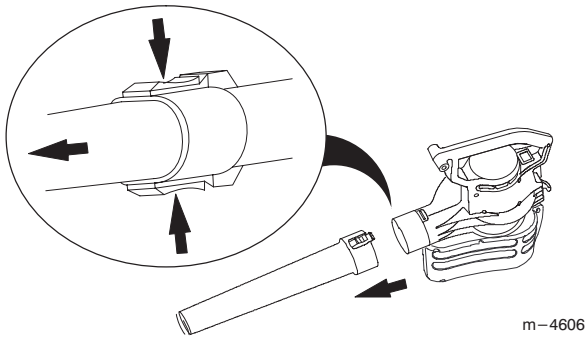

m−4606

2.

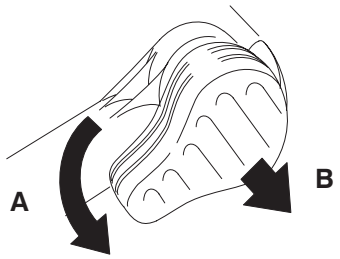

m−4607

⚠ Lorsqu’on arrête le souffleur, la turbine tourne encore pendant quelques secondes et peut occasionner des blessures ou coupures aux doigts.

⚠ Ne pas retirer le couvercle d’aspiration inférieur tant que le moteur tourne ou que l’appareil est branché dans une prise de courant.

3.

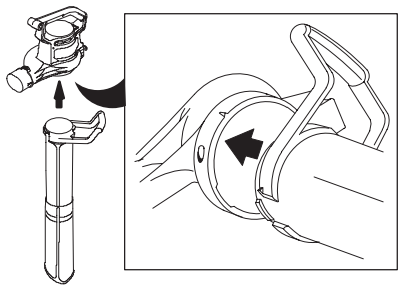

4.

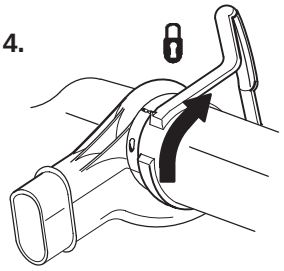

IMPORTANT : L’aspirateur ne peut pas fonctionner tant que le tube d’aspiration n’est pas verrouillé. Pour le verrouiller, le tourner le plus loin possible dans le sens des aiguilles d’une montre (point 4).

5.

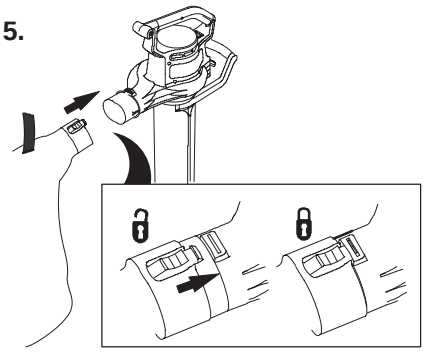

6. Régler la longueur de la sangle pour une utilisation confortable.

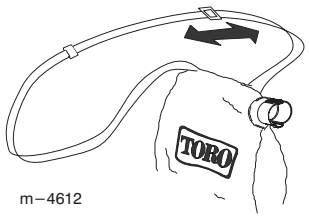

m−4612

Conversion de l’aspirateur en souffleur

1.

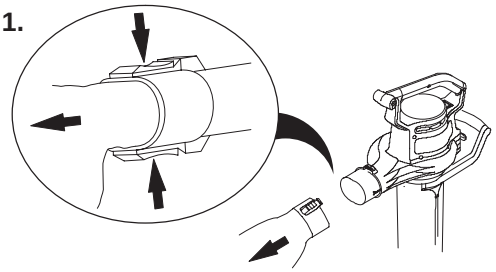

2.

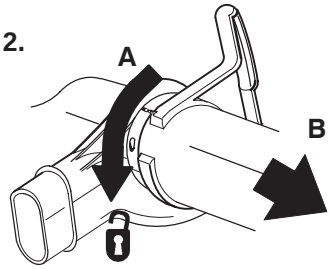

3.

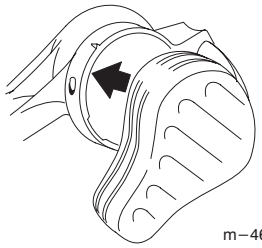

m–4608

4.



m–4609

IMPORTANT : Le souffleur ne peut pas fonctionner tant que le couvercle d’aspiration inférieur n’est pas verrouillé. Pour le verrouiller, le tourner le plus loin possible dans le sens des aiguilles d’une montre (point 4).

5.

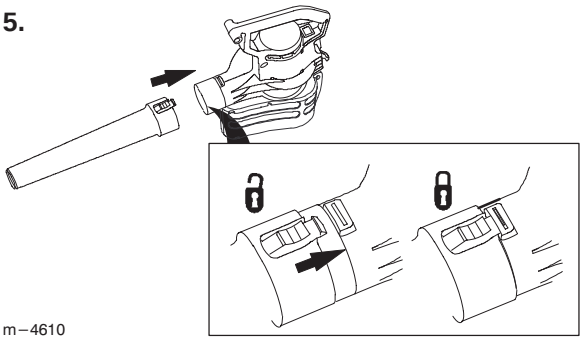

m–4610

Utilisation

Branchement dans une prise de courant

Utiliser impérativement un cordon prolongateur destiné à l’usage extérieur.

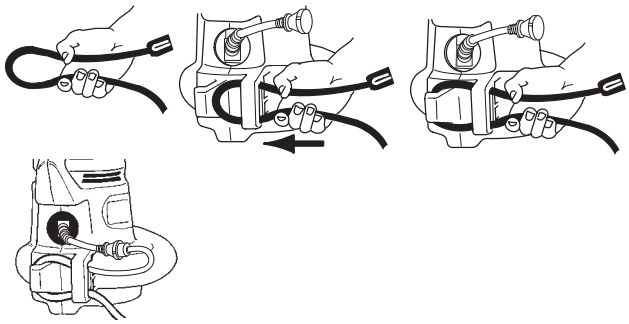

⚠ Si la fiche du prolongateur n’est pas enfoncée à fond dans la prise de l’appareil, elle peut provoquer une surchauffe et déclencher un début d’incendie qui peut brûler l’utilisateur ou d’autres personnes.

⚠ Veiller à enfoncer à fond la fiche du prolongateur dans la prise de l’appareil, et utiliser le dispositif de blocage du cordon.

IMPORTANT : Contrôler régulièrement l’état du cordon en cours d’utilisation, pour s’assurer que la gaine isolante n’est pas trouée. Ne pas utiliser un cordon endommagé. Ne pas faire passer le cordon dans l’eau ou dans de l’herbe mouillée.

Marche/arrêt

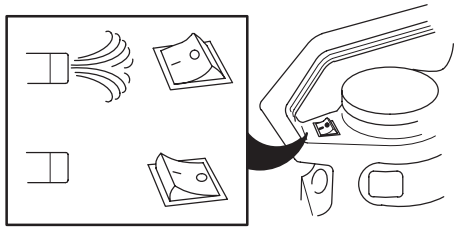

Utilisation du souffleur

Ce souffleur est destiné uniquement à un usage résidentiel. Il doit être utilisé à l’extérieur, pour le déplacement de débris.

⚠ **Des débris projetés par le souffleur peuvent blesser gravement l'utilisateur ou des personnes à proximité. Lire les précautions qui suivent, et les respecter lors de toute utilisation du souffleur:**

⚠ • **Ne pas souffler d'objets durs tels que des clous, des boulons ou des cailloux.**

⚠ • **Ne pas utiliser le souffleur à proximité de personnes ou d'animaux familiers.**

⚠ • **Etre particulièrement prudent lors du nettoyage d'escaliers ou du travail dans un espace réduit.**

⚠ • **Porter des lunettes de sécurité ou une autre protection des yeux adéquate, un pantalon long et des chaussures.**

Utilisation de l'aspirateur

⚠ **L'aspirateur peut projeter des débris qui peuvent blesser gravement l'utilisateur ou des personnes à proximité.**

⚠ **Ne pas utiliser l'aspirateur sans sac d'aspiration, ou avec un sac ouvert.**

⚠ **Ne pas aspirer d'objets pointus, coupants ou durs qui pourraient être projetés à travers le tissu du sac, tels que des clous, agrafes, fils de fers, cailloux, etc.**



IMPORTANT : Ne pas enfoncer le tube d'aspiration de force dans un tas de débris, ni insérer de force des débris dans le tube tenu à la verticale, sous peine de boucher la turbine et de l'endommager. Si l'aspirateur se met à vibrer ou à faire un bruit anormal, l'arrêter, **débrancher** le cordon et chercher la cause du problème.

Vidage du sac

1. Arrêter l'aspirateur et le débrancher de la prise de courant.

2.

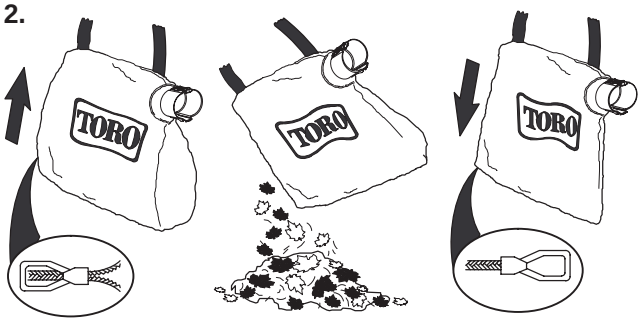

Ne pas entreposer de débris dans le sac. Pour nettoyer le sac, le retourner comme un gant et le secouer pour faire tomber les débris. Laver le sac dans de l'eau savonneuse une fois par an, à la main, et le laisser sécher à l'air.

⚠ **L'utilisation normale entraîne une usure et une détérioration progressive du sac d'aspiration. Un sac usé ou détérioré risque de laisser passer de petits objets projetés avec force qui peuvent blesser l'utilisateur ou des personnes à proximité.**

⚠ **Contrôler fréquemment l'état du sac, et le remplacer par un nouveau sac de marque Toro s'il est usé ou détérioré.**

Dégagement d'une turbine obstruée

1. Arrêter l'aspirateur, le **débrancher** de la prise de courant et attendre l'arrêt de toutes les pièces mobiles.

2.

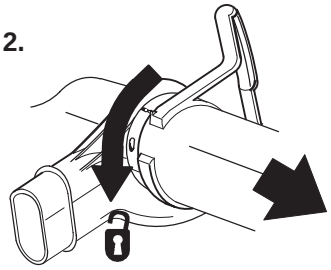

3.

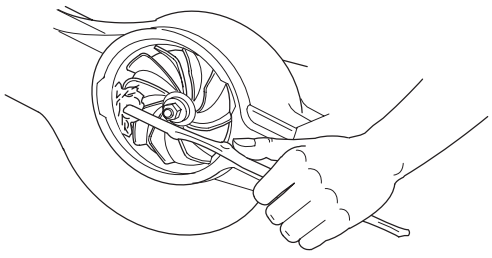

4. Vérifier si la turbine n'est pas abîmée. Si elle est endommagée, la porter à réparer chez un concessionnaire Toro agréé.

5. Remonter le tube d'aspiration, ou le couvercle d'aspiration inférieur si l'on souhaite utiliser le souffleur. Pour plus de détails, voir Conversion du souffleur en aspirateur ou Conversion de l'aspirateur en souffleur.

Remisage

Conserver le souffleur/aspirateur et le prolongateur à l'intérieur, dans un endroit frais et sec, hors de portée des enfants et des animaux.

Dépannage

Si le souffleur ne fonctionne pas lorsqu'on le met en marche, contrôler les points suivants avant de s'adresser à un concessionnaire Toro agréé:

- Vérifier que le couvercle d'aspiration inférieur ou le tube d'aspiration sont verrouillés en position.
- Vérifier que le prolongateur est enfiché dans la prise de l'appareil, à fond.

Service après-vente

Ce produit est conçu par Toro pour fonctionner sans problèmes pendant des années. S'il requiert une intervention, le porter chez un concessionnaire Toro agréé. Les concessionnaires Toro sont spécialement formés à la réparation des produits Toro, et garantissent que votre appareil reste un "Toro" à part entière.

Appareils à double isolation

Sur les appareils de ce type, la mise à la terre est remplacée par deux systèmes d'isolation. L'appareil n'est donc pas mis à la terre, et il ne faut pas y ajouter de dispositif de mise à la terre. La réparation d'appareils à double isolation exige un grand soin et une parfaite connaissance du système, et ne doit être confiée qu'au personnel qualifié de votre concessionnaire Toro agréé. Les pièces de rechange utilisées pour la réparation d'appareils à double isolation doivent être rigoureusement identiques aux pièces d'origine. Les appareils à double isolation portent une inscription "Double Insulation" ou "Double Insulated", ou le symbole ⧈ (deux carrés l'un dans l'autre).

La promesse Toro

Garantie totale de deux ans pour usage résidentiel

La société Toro garantit ce produit Toro contre tout défaut de fabrication pour une période de deux ans. Pour obtenir le remplacement ou la réparation, au choix de Toro, renvoyer simplement au distributeur (ou au vendeur) l'appareil complet avec une preuve d'achat, en port payé. La garantie ne couvre que les défauts du produit. **Elle ne couvre pas les dommages directs ou indirects.** La garantie vous accorde des droits spécifiques, ainsi qu'éventuellement d'autres droits différents d'un pays à l'autre. En dernier recours, vous pouvez contacter Toro Europe, Nijverheidsstraat 5, B-2260 Oevel-Westerlo, Belgique. **(Ne pas retourner les produits défectueux à cette adresse.)**

Rev. 6/1/98

Norme di sicurezza importanti

Durante l'utilizzo di apparecchiature elettriche occorre sempre attenersi a norme di sicurezza basilari, tra cui:

Leggere attentamente tutte le istruzioni prima di utilizzare l'apparecchio

Avvertenza—Per limitare il rischio di incendio, scosse elettriche o incidenti, leggere attentamente le presenti norme di sicurezza.

Per ottenere le massime prestazioni e la massima sicurezza e conoscere meglio l'apparecchio, **è essenziale che tutti gli operatori** leggano attentamente e comprendano questo manuale prima di utilizzare l'apparecchio. Prestate particolare attenzione al simbolo di sicurezza ⚠ che significa ATTENZIONE, AVVERTENZA o PERICOLO — norme per la sicurezza personale. Leggete attentamente le istruzioni per garantire la massima sicurezza. **Il mancato rispetto delle istruzioni può provocare lesioni personali, rischio di incendio o scosse elettriche.**

Non lasciate incustodito l'apparecchio con la spina collegata. Staccate la spina dalla presa di corrente quando non utilizzate l'apparecchio oppure per la manutenzione.

Questo apparecchio non è un giocattolo. Non utilizzatelo nelle vicinanze di bambini. Non permettete a bambini di utilizzare l'apparecchio.

L'apparecchio deve essere utilizzato come descritto in questo manuale. Utilizzate esclusivamente gli accessori raccomandati dal produttore.

Utilizzate indumenti adeguati. Non indossate indumenti larghi o gioielli. Raccogliete i capelli. Prestate attenzione alle posizioni di soffiatore e prese d'aria durante l'uso. Indumenti larghi, gioielli e capelli possono essere aspirati nelle prese d'aria (vedere seguente figura) provocando gravi lesioni personali. Indossate sempre calzature adeguate, calzoni lunghi ed occhiali protettivi.

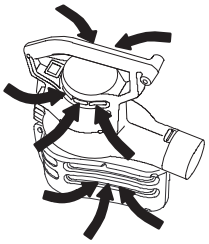

m–4604

Non utilizzate l'apparecchio se la spina o il cavo sono danneggiati. Se l'apparecchio presenta problemi di funzionamento, ha subito urti, è danneggiato, è rimasto all'esterno oppure è caduto in acqua, restituitelo ad un Centro di Assistenza per la riparazione.

Non tirate o trasportate l'apparecchio afferrandolo per il cavo e prestate attenzione a non chiudere una porta sul cavo oppure che il cavo non venga a contatto con bordi o angoli appuntiti. Tenete sempre il cavo lontano da fonti di calore.

Non staccate il cavo di alimentazione tirando il cavo, ma afferrando la spina.

Non toccate la spina o l'apparecchio con le mani bagnate.

Non infilate oggetti nelle aperture. Non utilizzate l'apparecchio con le aperture bloccate e tenetelo pulito da polvere, fili, capelli ed eventuali oggetti che potrebbero ridurre il flusso d'aria.

Disinserite tutti i comandi prima di spegnere l'apparecchio.

Prestate la massima cautela durante la pulizia sulle scale.

Non utilizzate l'apparecchio per aspirare liquidi infiammabili o combustibili, ad es. benzina, né utilizzatelo in ambienti in cui sono presenti.

Questo apparecchio è dotato di doppio isolamento. Utilizzate esclusivamente ricambi identici. Fate riferimento alle istruzioni per la manutenzione degli apparecchi con doppio isolamento.

Non aspirate oggetti in fiamme o fumanti, ad es. sigarette, fiammiferi o ceneri calde.

Non utilizzate l'apparecchio senza sacco ed accertatevi che gli eventuali accessori siano in posizione corretta.

Livello di pressione sonora

Questa unità ha un livello di pressione sonora all'orecchio dell'operatore di 95 dB(A), determinata sulla base di misurazioni di macchine identiche in conformità alla Direttiva 81/1051/CEE.

Livello di potenza acustica

Questa unità ha un livello di potenza acustica di 110 LwA, determinata sulla base di misurazioni di macchine identiche in conformità alla Direttiva 79/113/EEC.

Printed in USA

3323–607

© **The Toro Company**
All Rights Reserved.

Livello di vibrazioni

Questa unità ha un livello di vibrazioni massimo trasmesse a mani-braccia di 2,5 m/s^2, determinato sulla base di misurazioni di macchine identiche in conformità a EN 1033.

Conservate le presenti istruzioni

Glossario dei simboli

Triangolo di avvertimento – Il simbolo all'interno del triangolo indica un situazione di rischio



Simbolo di avvertimento



Leggete il manuale d'istruzione



Consultate il manuale tecnico per seguire le procedure di assistenza appropriate



Non aprite né togliete i ripari di sicurezza quando il motore è in funzione

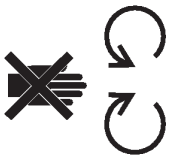

Indossate protezioni per gli occhi



Oggetti scagliati – Totale esposizione del corpo



Tenete all'asciutto



Scossa elettrica/ elettrocuzione



Disinserite l'alimentazione

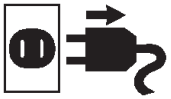

Taglio di dita o della mano – lama del girante



Montaggio

Montaggio del soffiatore

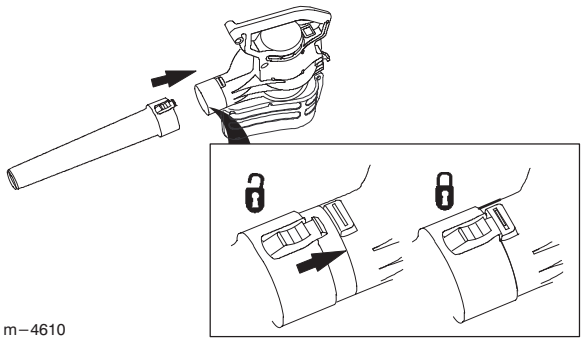

m−4610

Conversione da soffiatore ad aspiratore

1.

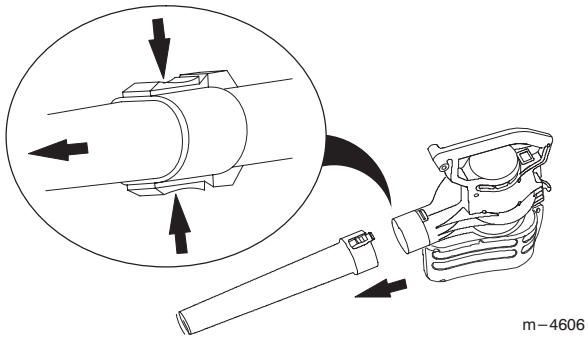

m−4606

2.

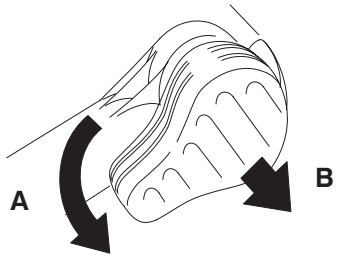

m−4607

⚠ Dopo lo spegnimento del soffiatore, la girante ruota per qualche secondo e può ferire o tagliare le dita.

⚠ Non smontate il coperchio di entrata inferiore a motore acceso oppure quando l'unità è collegata alla presa a muro.

3.

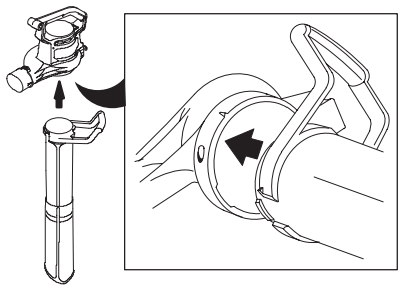

4.

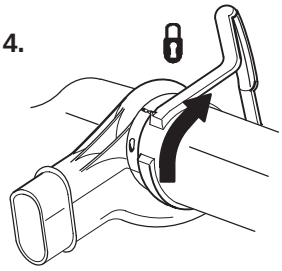

IMPORTANTE: L'aspiratore non funziona a meno che il tubo di aspirazione non sia ruotato a fondo in senso orario e bloccato in posizione (punto 4).

5.

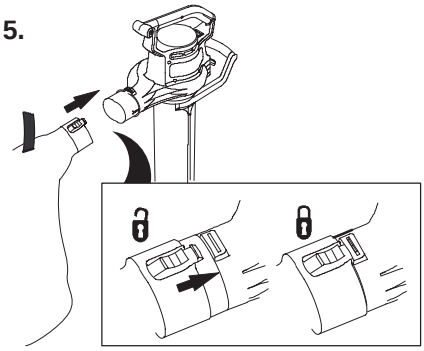

6. Regolate la tracolla in modo da ottenere la massima comodità d'uso.

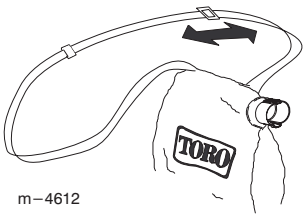

m−4612

Conversione da soffiatore ad aspiratore

1.

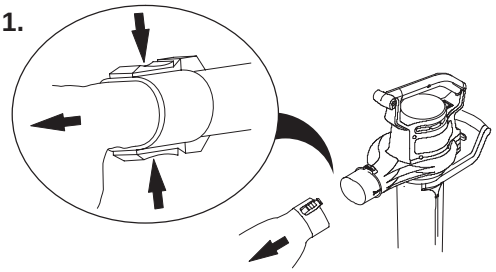

2.

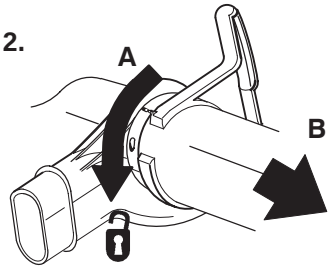

3.

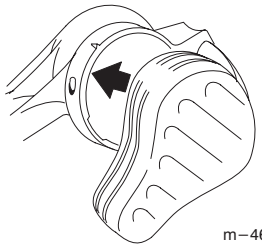

m–4608

4.



m–4609

IMPORTANTE: Il soffiatore non funziona a meno che il coperchio di entrata inferiore non sia ruotato a fondo in senso orario e bloccato in posizione (punto 4).

5.

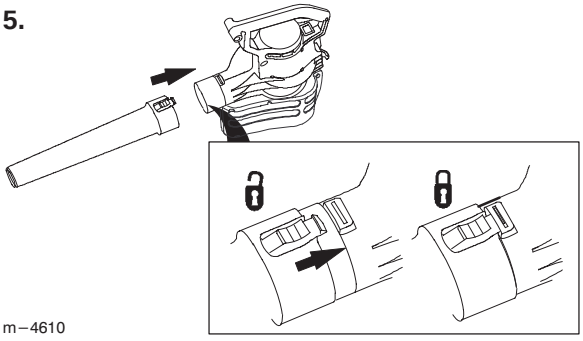

m–4610

Funzionamento

Collegamento ad una fonte di alimentazione

Usate soltanto una prolunga raccomandata per uso esterno.

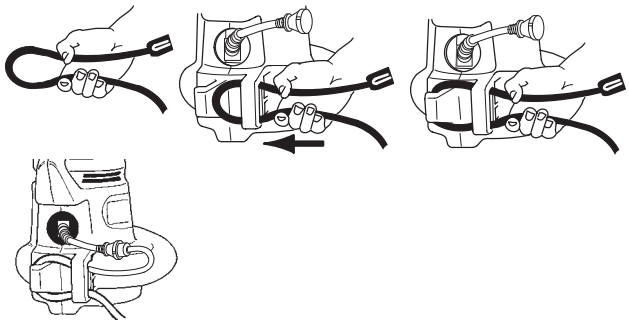

⚠ Qualora non sia collegata correttamente alla presa di alimentazione, la prolunga può provocare un surriscaldamento oppure un incendio, con pericolo di ustioni per operatore ed altre persone.

⚠ Accertatevi che la prolunga sia collegata correttamente alla presa e fissatela con l'apposito dispositivo di bloccaggio.

IMPORTANTE: Durante l'uso, controllate frequentemente che l'isolamento del cavo di alimentazione non sia forato. Non utilizzate un cavo di alimentazione danneggiato. Non fate passare il cavo su superfici bagnate o erba umida.

Avviamento/ Spegnimento

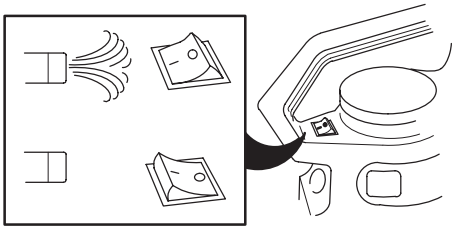

Utilizzo del soffiatore

Il soffiatore è destinato esclusivamente all'uso domestico. Il soffiatore può essere utilizzato in esterni per la movimentazione dei detriti all'occorrenza.

⚠ Il soffiatore può scagliare con forza i detriti provocando gravi lesioni personali ad operatore o passanti. Leggete attentamente e rispettate le seguenti norme di sicurezza per l'uso del soffiatore:

- **⚠ Non puntate il soffiatore in direzione di oggetti duri come chiodi, bulloni o sassi.**
- **⚠ Non utilizzate il soffiatore in prossimità di altre persone o animali domestici.**
- **⚠ Prestate la massima cautela durante la pulizia di scale o altre aree strette.**
- **⚠ Indossate occhiali protettivi o altri dispositivi adeguati di protezione degli occhi, calzoni lunghi e scarpe.**

Utilizzo dell'aspiratore

⚠ L'aspiratore può scagliare con forza i detriti provocando gravi lesioni personali ad operatore o passanti.

⚠ Non utilizzate l'aspiratore senza sacco oppure con la cerniera del sacco aperta.

⚠ Non aspirate oggetti duri o appuntiti che potrebbero perforare il sacco, ad esempio fili di ferro, graffette, chiodi o sassi.



IMPORTANTE: Non forzate il tubo di aspirazione in un cumulo di detriti né tenetelo in posizione verticale per forzare l'aspirazione dei detriti. In caso contrario, la girante può intasarsi e danneggiarsi. Se l'aspiratore inizia a vibrare oppure ad emettere rumori anomali spegnetelo, **staccate** il cavo ed identificate la causa.

Svuotamento del sacco

1. Spegnete l'aspiratore e staccatelo dalla presa di alimentazione.

2.



Non conservate i detriti nel sacco. Per pulire il sacco, capovolgetelo e scuotetelo per eliminare i detriti. Una volta all'anno, lavate a mano il sacco con acqua e sapone e lasciatelo asciugare all'aria aperta.

⚠ Con il passare del tempo, in seguito al normale utilizzo, il sacco si usura. Un sacco usurato o danneggiato può consentire la fuoriuscita di piccoli detriti ad alta velocità con rischio di lesioni per operatore o eventuali passanti.

⚠ Controllate frequentemente il sacco. Qualora sia usurato o danneggiato, sostituitelo con un sacco di ricambio originale Toro.

Rimozione dei detriti dalla girante

1. Spegnete e **staccate** l'aspiratore dalla presa di alimentazione, quindi attendete che tutte le parti mobili si siano fermate.

2.

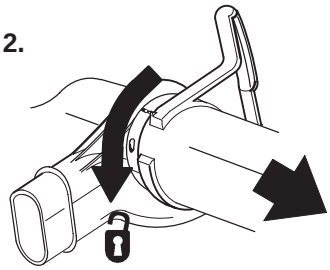

3.

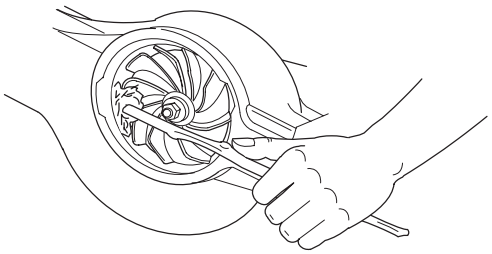

4. Controllate che la girante non presenti segni di danni. Qualora sia danneggiata, rivolgetevi al vostro Centro Assistenza Autorizzato Toro.

5. Installate il tubo di aspirazione oppure, per passare al modo di soffiaggio, il coperchio di entrata inferiore. Per ulteriori istruzioni, fate riferimento a Conversione da soffiatore ad aspiratore oppure a Conversione da aspiratore a soffiatore.

Rimessaggio

Conservate il soffiatore/aspiratore e la prolunga in interni, in un locale fresco ed asciutto, al di fuori della portata di bambini ed animali domestici.

Ricerca dei guasti

Se il soffiatore non si accende, consultate la seguente lista di controllo prima di rivolgervi al vostro Centro Assistenza Autorizzato Toro:

- Accertatevi che il coperchio di entrata inferiore oppure il tubo di aspirazione siano bloccati in posizione.
- Accertatevi che il cavo di alimentazione sia saldamente collegato sul retro del soffiatore e che la spina sia collegata correttamente.

Assistenza

Toro ha progettato questo prodotto per garantire anni di funzionamento senza problemi. Per l'eventuale assistenza, consegnate il prodotto al vostro Centro Assistenza Autorizzato Toro. Il vostro Centro Assistenza Autorizzato Toro dispone di personale appositamente addestrato per la riparazione dei prodotti e garantirà che il vostro Toro rimanga "tutto" Toro.

Apparecchi con doppio isolamento

Gli apparecchi con doppio isolamento sono dotati di due sistemi di isolamento anziché massa. Pertanto, questi apparecchi non sono né devono essere dotati di massa. La manutenzione degli apparecchi con doppio isolamento richiede la massima cautela ed una conoscenza approfondita del sistema, e deve quindi essere effettuata da personale addestrato presso un Centro Assistenza Autorizzato Toro. I ricambi per gli apparecchi con doppio isolamento devono essere identici ai particolari sostituiti. Gli apparecchi con doppio isolamento sono marcati con le parole "Double Insulation" o "Double Insulated". Sull'apparecchio può essere presente anche il simbolo ⧈ (due quadrati concentrici).

La promessa Toro

Una garanzia completa di due anni per uso residenziale

La Toro Company garantisce questo prodotto Toro per due anni contro difetti nei materiali o nella manodopera. Per ottenere un nuovo apparecchio in sostituzione o una riparazione, a discrezione della Toro, restituite l'intero apparecchio, spese postali prepagate, al Distributore (rivenditore) insieme alla prova d'acquisto. Questa garanzia copre solamente i difetti del prodotto. **Non copre danni indiretti o conseguenti.** Questa garanzia vi dà diritti specifici, ma voi potreste avere altri diritti che variano da nazione a nazione. Se qualsiasi altro rimedio non fornisce il risultato desiderato, potete contattarci presso: Toro Europe, Nijverheidsstraat 5, B-2260 Oevel-Westerlo, Belgio. **(Non restituite il prodotto difettoso a questo indirizzo.)**

Rev. 6/1/98

Belangrijke veiligheidsinstructies

Bij werken met elektrische apparaten altijd de normale veiligheidsmaatregelen nemen, met inbegrip van de volgende:

Lees alle instructies alvorens dit apparaat te gebruiken

Waarschuwing—Om het risico van brand, elektrische schokken of letsel te verminderen, dient u de volgende veiligheidsinstructies op te volgen.

Om maximale veiligheid en de beste prestaties te verzekeren en het apparaat te leren kennen, **is het uitermate belangrijk dat u en anderen die het apparaat gaan gebruiken** de inhoud van deze handleiding gelezen en begrepen hebben alvorens het apparaat te gebruiken. Let met name op het veiligheidssymbool ⚠, wat betekent VOORZICHTIG, WAARSCHUWING of GEVAAR—“instructie betreffende persoonlijke veiligheid”. Lees die instructie en zorg dat u die begrijpt, want het gaat om veiligheid. **Door een aanwijzing niet op te volgen kunnen persoonlijk letsel en risico van brand of elektrische schokken ontstaan.**

Laat het apparaat niet met aangesloten stekker achter. Trek de stekker uit het stopcontact als u het apparaat niet gebruikt en vóór onderhoudswerkzaamheden.

Laat het apparaat niet als speelgoed gebruiken. Niet in de buurt van kinderen gebruiken. Het apparaat nooit door kinderen laten gebruiken.

Uitsluitend gebruiken zoals in deze handleiding beschreven. Uitsluitend door de fabrikant aanbevolen hulpstukken gebruiken.

Draag geschikte kleding. Geen loshangende kleding of sieraden dragen. Lang haar opsteken. Let op de positie van de blazer en de luchttoevoeropeningen tijdens het gebruik. Losse kleding, sieraden en lang haar kunnen in de inlaten worden gezogen (zie de volgende figuur), hetgeen letsel kan veroorzaken. Draag altijd stevig schoeisel, een lange broek en veiligheidsbril.

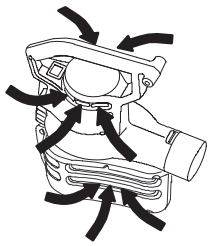

m–4604

Het apparaat niet gebruiken als het snoer of de stekker beschadigd is. Als het apparaat niet naar behoren werkt, gevallen of beschadigd is, buiten gebleven of in het water gevallen is, dient het naar een erkende dealer te worden gebracht.

Niet aan het snoer dragen of trekken, het snoer als handgreep gebruiken, een deur met het snoer ertussen sluiten, of het snoer om scherpe kanten of hoeken heen trekken. Snoer uit de buurt van hete oppervlakken houden.

De stekker niet aan het snoer uit het stopcontact trekken. Altijd de stekker vastpakken, niet het snoer.

De stekker of het apparaat niet met natte handen vastpakken.

Geen voorwerpen in openingen steken. Niet gebruiken als een opening geblokkeerd is; houd openingen vrij van stof, pluis, haar en alles dat de luchtstroom kan belemmeren.

Zet alle bedieningsorganen uit alvorens verstoppingen te verwijderen.

Wees extra voorzichtig bij het werken op trappen.

Geen brandbare of licht ontvlambare vloeistoffen zoals benzine opzuigen, of het apparaat gebruiken waar dergelijke stoffen aanwezig kunnen zijn.

Dit apparaat is uitgerust met dubbele isolatie. Gebruik uitsluitend originele onderdelen voor vervanging. Zie de instructies voor onderhoud van dubbelgeïsoleerde apparaten.

Nooit voorwerpen opzuigen die branden of smeulen, zoals sigaretten, lucifers of gloeiende as.

Niet gebruiken zonder dat de opvangzak of het juiste hulpstuk gemonteerd is.

Geluidsdruk

Dit apparaat produceert een geluidsdruk aan het oor van de bestuurder van 95 dB(A), op basis van metingen van identieke machines volgens Richtlijn 81/1051/EEG.

Geluidsvolume

Dit apparaat produceert een geluidsvolume van 110 LwA, op basis van metingen van identieke machines volgens Richtlijn 79/113/EEG.

Trillingsniveau

Dit apparaat heeft een maximum hand-arm trillingsniveau van 2,5 m/s^2, op basis van metingen van identieke machines volgens EN 1033.

Deze instructies bewaren

Printed in USA

3323–607

© The Toro Company
All Rights Reserved.

Overzicht van veiligheidssymbolen

Veiligheidsalarm – symbool in de driehoek geeft gevaar aan



Veiligheidsalarm



Lees de bedienings-handleiding



Raadpleeg technische handleiding voor juiste onderhouds-procedures



Veiligheidsschermen niet openen of verwijderen terwijl de motor loopt

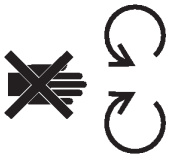

Draag een veiligheidsbril



Uitgeworpen voorwerpen – gevaar voor alle lichaamsdelen



Droog houden



Elektrische schokken/ elektrokutie



Netspanning afkoppelen

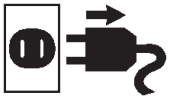

Afsnijden van vingers of hand – rotorblad



Montage

Montage van de bladblazer

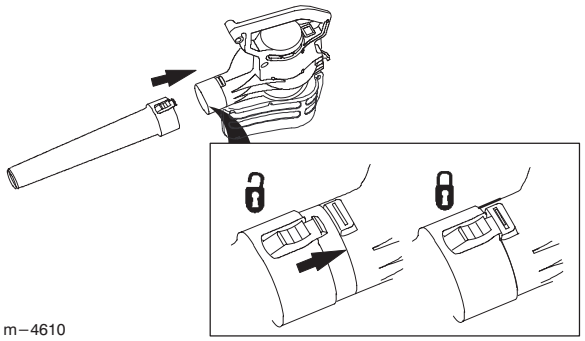

m−4610

Omzetten van blazen naar zuigen

1.

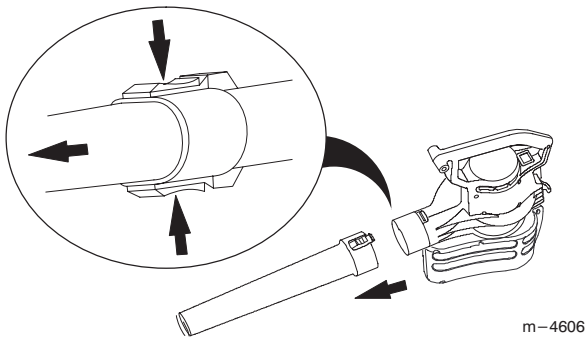

m−4606

2.

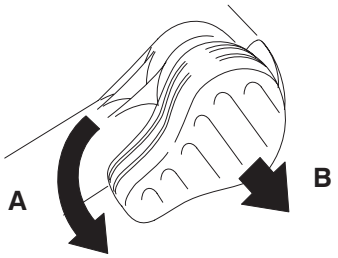

m−4607

⚠ De rotor draait nog enkele seconden door nadat u de blazer uitgezet hebt en kan letsel van vingers veroorzaken.

⚠ De onderste inlaatkap niet verwijderen als de motor loopt of als de stekker van het apparaat nog in het stopcontact zit.

3.

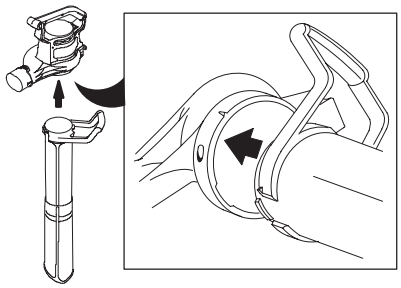

4.

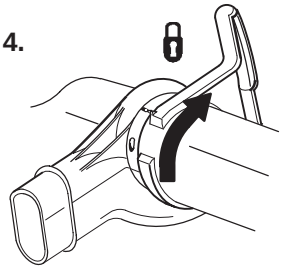

BELANGRIJK: Het apparaat zuigt alleen als de zuigbuis zo ver mogelijk rechtsom is gedraaid en in die positie vergrendeld is (stap 4).

5.

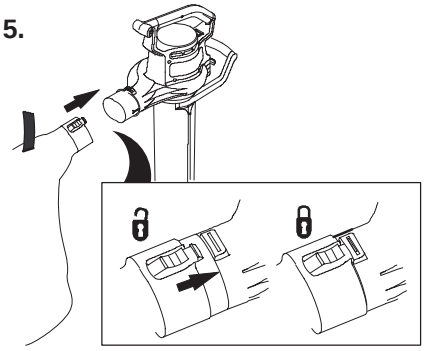

6. Stel de draagband op een comfortabele werkhoogte in.

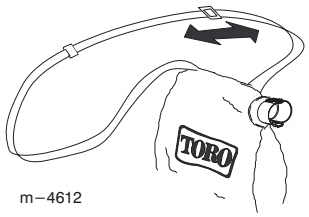

m−4612

Omzetten van zuigen naar blazen

1.

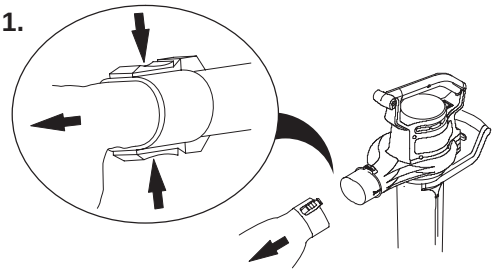

2.

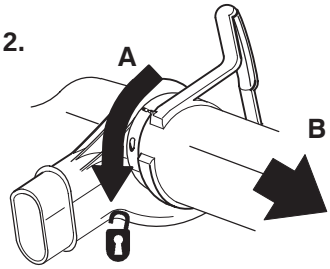

3.

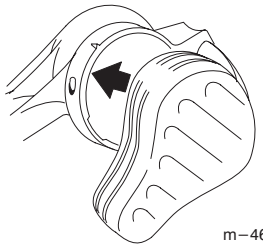

m–4608

4.



m–4609

BELANGRIJK: Het apparaat blaast alleen als de onderste inlaatkap zo ver mogelijk rechtsom is gedraaid en in die positie vergrendeld is (stap 4).

5.

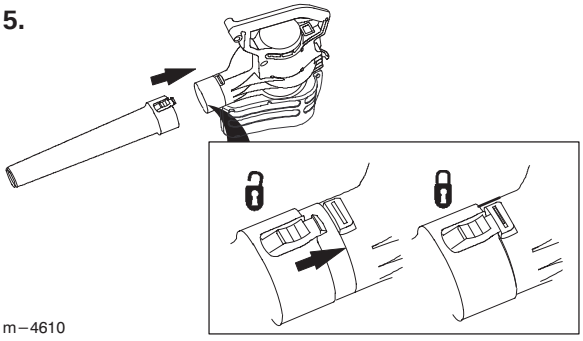

m–4610

Gebruiksaanwijzing

Aansluiten op netspanning

Uitsluitend een verlengsnoer gebruiken dat voor gebruik buitenshuis bedoeld is.

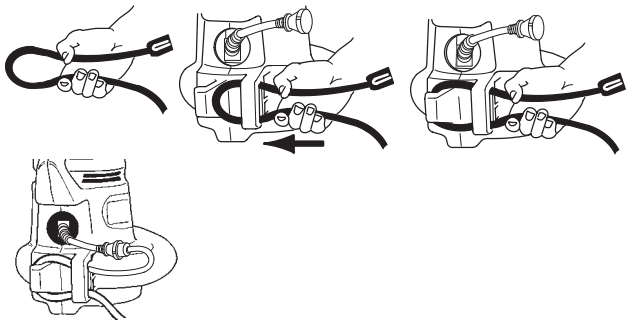

⚠ Als u de stekker van het verlengsnoer niet stevig op de stekker van de blazer aansluit, kan de losse stekker oververhitting en brand veroorzaken, waardoor u en anderen brandwonden kunnen oplopen.

⚠ Druk de stekker van het verlengsnoer stevig op de stekker van de blazer en zet het snoer vast met behulp van de trekontlasting.

BELANGRIJK: Controleer het netsnoer regelmatig op beschadiging van de isolatie. Een beschadigd snoer niet gebruiken. Het snoer niet door water of nat gras laten lopen.

Starten/stoppen

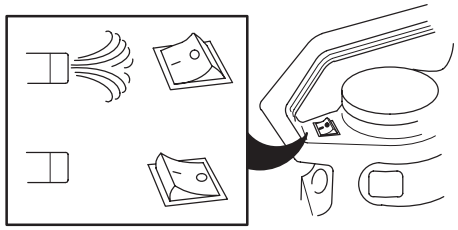

Gebruik van de blazer

De blazer is uitsluitend bedoeld voor “huishoudelijk” gebruik. Gebruik de blazer buitenshuis om naar behoefte vuil te verwijderen.

⚠ **De blazer kan vuil uitwerpen en ernstig letsel van de gebruiker of omstanders veroorzaken. Lees de volgende instructies en volg die op bij het gebruik van de blazer:**

⚠ • **Geen harde voorwerpen, zoals spijkers, bouten of stenen wegblazen.**

⚠ • **Gebruik de blazer niet in de buurt van omstanders of huisdieren.**

⚠ • **Wees extra voorzichtig bij het verwijderen van vuil van trappen of andere nauwe ruimten.**

⚠ • **Draag een veiligheidsbril, lange broek en schoenen.**

Gebruik van de zuiger

⚠ **De zuiger kan vuil uitwerpen en ernstig letsel van de gebruiker of omstanders veroorzaken.**

⚠ **Gebruik de zuiger niet zonder geïnstalleerde vangzak of met de rits van de zak open.**

⚠ **Zuig geen scherpe, puntige of harde voorwerpen op die door de stof van de zak heen kunnen worden uitgeworpen, zoals draad, nietjes, spijkers of stenen.**



BELANGRIJK: De zuigbuis nooit in een berg vuil forceren of de buis rechtop houden en vuil erin drukken. Daardoor kan de rotor verstopt raken en beschadigd worden. Als de zuiger begint te trillen of een abnormaal geluid maakt, de zuiger uitschakelen, de stekker **uit het stopcontact trekken** en de oorzaak van het probleem opsporen.

Leegmaken van de zak

1. Schakel de zuiger uit en trek de stekker uit het stopcontact.

2.

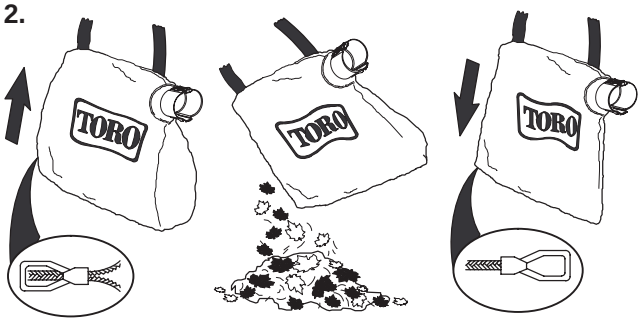

Geen vuil in de zak laten zitten. Om de zak schoon te maken, hem binnenstebuiten keren en achtergebleven vuil eruit schudden. Eénmaal per jaar de zak met de hand in zeepsop wassen en aan de lucht laten drogen.

⚠ **In het normale gebruik zal de zak na verloop van tijd slijtage vertonen. Door een versleten zak heen kunnen kleine voorwerpen worden uitgeworpen, die letsel van de gebruiker of omstanders kunnen veroorzaken.**

⚠ **Controleer de zak regelmatig. Als hij versleten is of gebreken vertoont, dient hij door een originele Toro zak te worden vervangen.**

Aangekoekt vuil uit de rotor verwijderen

1. De zuiger uitschakelen en de stekker **uit het stopcontact trekken**. Wachten totdat alle bewegende delen tot stilstand zijn gekomen.

2.

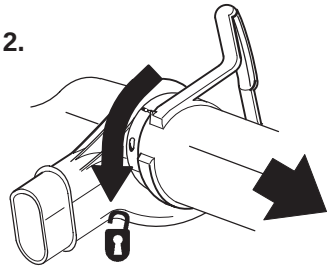

3.

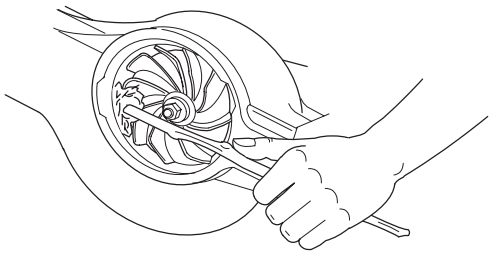

4. Controleer de rotor op beschadiging. Bij beschadiging contact opnemen met een erkende Toro Dealer.

5. Monteer de zuigbuis, of als u wilt blazen, de onderste inlaatkap. Zie Omzetten van blazen naar zuigen, of Omzetten van zuigen naar blazen voor meer informatie.

Opslag

Bewaar de blazer/zuiger en het verlengsnoer binnenshuis, op een koele, droge plaats, buiten het bereik van kinderen en dieren.

Problemen oplossen

Als de blazer niet gaat draaien als u hem aan zet, controleer dan eerst de volgende punten voordat u contact opneemt met een erkende Toro Dealer:

- Controleer of de onderste inlaatkap of zuigbuis in de juiste positie vergrendeld is.
- Controleer of het netsnoer goed aan de achterkant van de blazer bevestigd is en de stekker goed aangesloten is.

Service

Toro heeft dit product ontworpen voor jarenlang probleemloos gebruik. Als het apparaat service nodig heeft, brengt u het naar een erkende Toro Service Dealer. De Toro Dealer is speciaal opgeleid om Toro producten te repareren en zorgt ervoor dat uw Toro “helemaal” Toro blijft.

Dubbelgeïsoleerde apparatuur

In een dubbelgeïsoleerd apparaat worden twee isolatiesystemen gebruikt in plaats van aarding. Een dubbelgeïsoleerd apparaat heeft geen aardaansluiting en die mag ook niet aan het apparaat worden aangebracht. Onderhoud van een dubbelgeïsoleerd apparaat vereist zorgvuldigheid en kennis van het systeem en mag uitsluitend door vakbekwaam personeel van de erkende Toro Service Dealer worden uitgevoerd. Onderdelen voor een dubbelgeïsoleerd apparaat moeten identiek aan de te vervangen onderdelen zijn. Een dubbelgeïsoleerd apparaat is gemerkt met de tekst “Double Insulation” of “Double Insulated”. Ook kan het symbool (vierkant in vierkant) ⧈ op het apparaat aangebracht zijn.

De belofte van Toro

Een volledige garantie van twee jaar voor “huishoudelijk” gebruik

The Toro Company garandeert dit Toro product gedurende twee jaar tegen gebreken van materialen en fabrieksfouten. Voor vervanging of reparatie, naar goeddunken van Toro, stuurt u het complete apparaat (voldoende gefrankeerd) samen met het aankoopbewijs naar de distributeur (dealer). Deze garantie heeft uitsluitend betrekking op gebreken aan producten. **De garantie geldt niet voor bijkomende of indirecte schade.** Deze garantie geeft u specifieke rechten en u kunt nog andere rechten hebben die per land verschillen. Als een dealer of distributeur u niet kan helpen, kunt u contact opnemen met Toro Europe, Nijverheidsstraat 5, B-2260 Oevel-Westerlo, België. **(Geen defecte producten naar dit adres sturen.)**

Rev. 6/1/98


TORO®