Tisk Č. 3323-609

TORO®

QuieTech™

Dmýchadlo/Vysavač

Model č. 51589—99500000 a další

Uživatelská příručka

Česky (CZ)

Důležité bezpečnostní pokyny

Při používání elektrického zařízení je nutné vždy dodržovat základní opatření, včetně následujících:

Přečtěte si veškeré pokyny před užíváním tohoto zařízení

Varování—Pro snížení nebezpečí požáru, úrazu elektrickým proudem nebo zranění postupujte podle těchto bezpečnostních pokynů.

Pro zajištění maximální bezpečnosti, nejlepšího výkonu a zhodnocení znalosti zařízení **je zásadní, aby jste si vy nebo kdokoliv, kdo bude obsluhovat zařízení,** přečetli a porozuměli obsahu této příručky před použitím tohoto zařízení. Zvýšenou pozornost věnujte bezpečnostním výstražným symbolům ⚠, které označují UPOZORNĚNÍ, VÝSTRAHA nebo NEBEZPEČÍ—pokyny k bezpečnosti osob. Přečtěte si a porozumějte pokynům, protože se týkají bezpečnosti. **Nebudete-li postupovat podle těchto pokynů, může dojít k poranění osob, nebezpečí požáru nebo úrazu elektrickým proudem.**

Nenechávejte zařízení zapojené. Odpojte jej od přívodu, pokud jej nepoužíváte nebo před údržbou.

Nedovolte, aby zařízení bylo používáno jako hračka. Neužívejte v blízkosti dětí. Nedovolte dětem užívat toto zařízení.

Používejte pouze tak, jak je popsáno v této příručce. Používejte pouze přídavná zařízení doporučená výrobcem.

Správně se oblékejte. Neužívejte volné oblečení nebo šperky. Sepněte si dlouhé vlasy. Dávejte pozor na polohu dmýchadla a vstupů vzduchu za provozu. Volné oblečení, šperky a vlasy mohou být vtaženy do vstupů (viz následující obrázek) a mohou způsobit poranění osoby. Vždy si oblékejte pevnou obuv, dlouhé kalhoty a ochranné brýle.

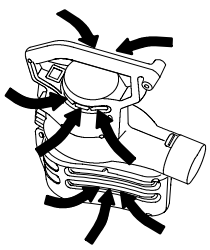

m–4604

Nepoužívejte s poškozeným kabelem nebo zástrčkou. Pokud zařízení nepracuje, jak má, bylo upuštěno, poškozeno, ponecháno venku nebo upuštěno do vody, předejte jej odbornému servisu k opravě.

Netahejte za kabel a nenoste zařízení za kabel, nepoužívejte kabel jak držák, nepřivírejte kabel do dveří, netahejte kabel kolem ostrých hran nebo rohů. Udržujte kabel v odstupu od horkých povrchů.

Neodpojujte zatažením za kabel. Při odpojování vytáhněte zástrčku, nikoliv kabel.

Nemanipulujte se zástrčkou nebo se zařízením, máte-li mokré ruce.

Nevkládejte žádné předměty do otvorů. Nepoužívejte, je-li kterýkoliv otvor ucpán; zbavte jej prachu, cupaniny, vlasů a čehokoliv, co by mohlo omezit proudění vzduchu.

Vypněte všechny vypínače před odpojením.

Dbejte zvýšené opatrnosti při čištění na schodech.

Nepoužívejte k vysávání hořlavých kapalin, jako například benzínu, nepoužívejte v prostorách, kde by se takové kapaliny mohly vyskytovat.

Toto zařízení má dvojitou izolaci. Používejte pouze stejné náhradní součásti. Přečtěte si pokyny k obsluze Zařízení s dvojitou izolací.

Nevysávejte nic hořícího nebo doutnajícího, jako například cigarety, sirky nebo horký popel.

Nepoužívejte bez vysávacího pytle nebo odpovídajícího příslušenství.

Úroveň tlaku hluku

Tato jednotka má tlak hluku v místě ucha obsluhy 95 dB(A), podle výsledku měření stejných zařízení podle Direktivy 81/1051/EEC.

Úroveň intenzity hluku

Tato jednotka má úroveň intenzity hluku 110 LwA, podle výsledku měření stejných zařízení podle Direktivy 79/113/EEC.

Úroveň vibrací

Tato jednotka má maximální úroveň vibrací na ručním držadle 2,5 m/s^2, podle výsledku měření stejných zařízení podle EN 1033.

Printed in USA

3323–609

© The Toro Company
All Rights Reserved.

Dodržujte tyto pokyny

Slovník symbolů

Bezpečnostní výstražný trojúhelník — symbol uvnitř trojúhelníku označuje nebezpečí

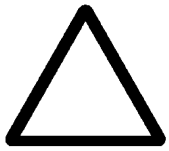

Bezpečnostní výstražný symbol



Přečtěte si uživatelskou příručku



Postupujte podle technické příručky, kde jsou popsány správné servisní postupy



Neotevírejte nebo nesnímejte bezpečnostní štíty za chodu přístroje

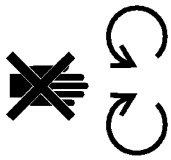

Ochranné brýle



Vrhání letících předmětů — Vystavení celého těla



Udržujte v suchu



Úraz elektrickým proudem



Odpojte napájení

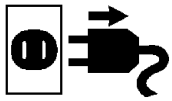

Poranění prstů nebo ruky — lopatky oběžného kola



Sestavení

Sestavení dmýchadla

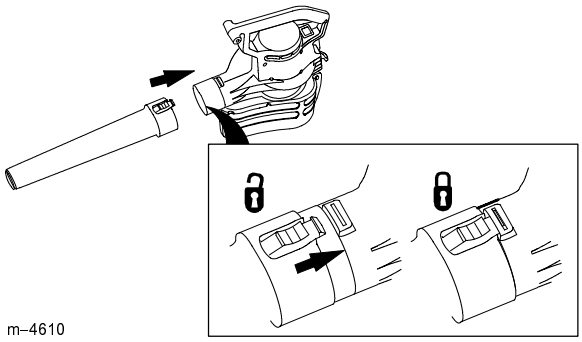

m–4610

Přepnutí z dmýchadla na vysavač

1.

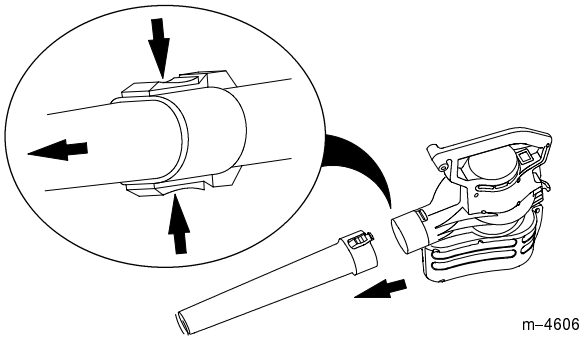

m–4606

2.

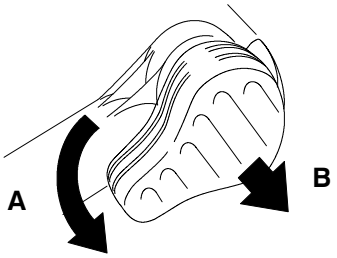

m–4607

UPOZORNĚNÍ

⚠ **Oběžné kolo se otáčí ještě několik sekund po vypnutí dmýchadla a může useknout nebo poranit prsty.**

⚠ **Neodstraňujte kryt dolního vstupu, pokud je motor v chodu nebo je-li jednotka připojena do rozvodné sítě.**

3.

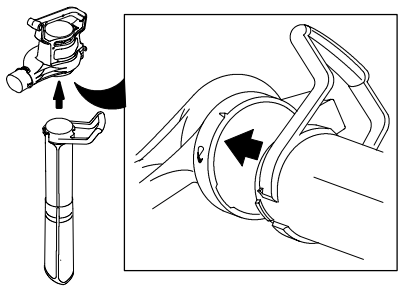

4.

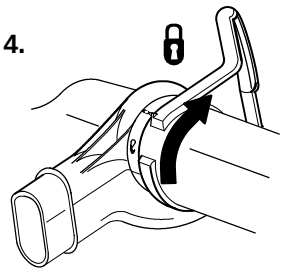

DŮLEŽITÉ: Vysavač nebude pracovat, dokud není trubice vysavače otočena ve smyslu otáčení hodinových ručiček co nejdál a zajištěna (krok 4).

5.

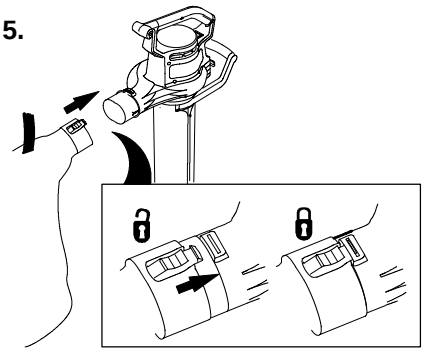

6. Nastavte řemen podle potřeby pro pohodlné ovládání.

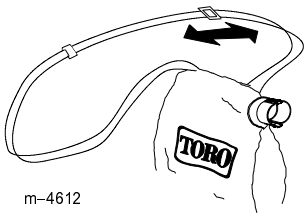

m–4612

Přepnutí z vysavače na dmýchadlo

1.

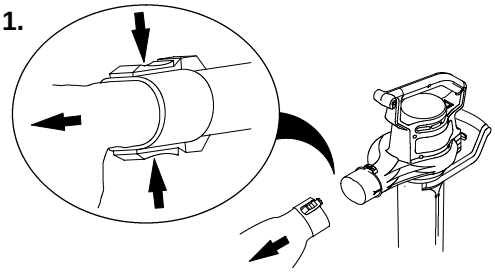

2.

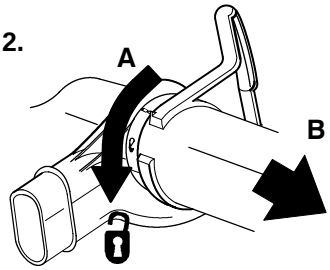

3.

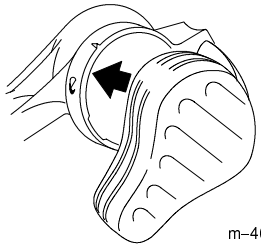

4.



DŮLEŽITÉ: Dmýchadlo nebude pracovat, dokud není kryt dolního vstupu otočen ve smyslu otáčení hodinových ručiček co nejdál a zajištěn (krok 4).

5.

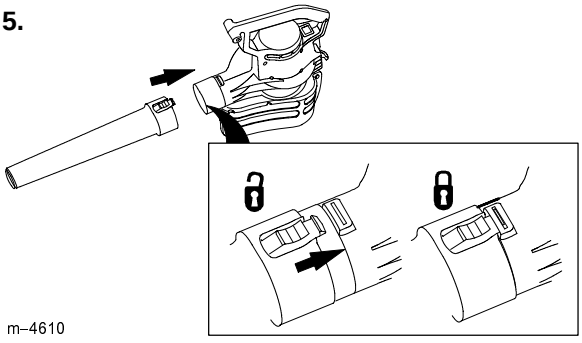

Provoz

Připojení ke zdroji napájení

Používejte pouze prodlužovací kabel vhodný k venkovnímu užití.

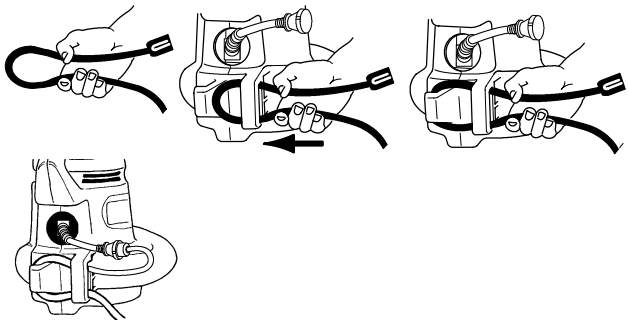

VÝSTRAHA

⚠ **Pokud není zástrčka prodlužovacího kabelu zcela zasunuta do zásuvky, může být volná zástrčka příčinou přehřívání a způsobit požár, případně popálit vás nebo někoho jiného.**

⚠ **Ujistěte se, že je kabel pevně v zásuvce a použijte zajištění kabelu pro zabezpečení vedení.**

DŮLEŽITÉ: Během používání často kontrolujte kabel, jestli nejsou díry v izolaci. Nepoužívejte poškozený kabel. Neveďte kabel vodou nebo vlhkou zemí.

Spouštění/Zastavení

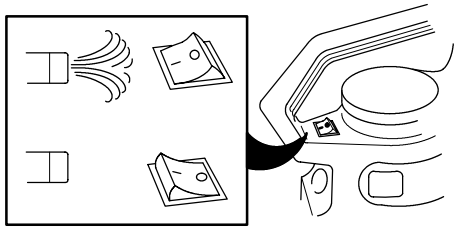

Používání dmýchadla

Dmýchadlo je určeno pouze k domácímu použití. Venku používejte dmýchadlo k přesunování smetí podle potřeby.

UPOZORNĚNÍ

⚠ **Dmýchadlo může vymršťovat smetí a případně způsobit vážné poranění obsluze nebo kolem stojícím osobám. Přečtěte si a postupujte podle následujících pokynů pro užívání dmýchadla:**

⚠ • **Nepoužívejte dmýchadlo na tvrdé předměty, jako jsou hřebíky, matice nebo kameny.**

⚠ • **Nepoužívejte dmýchadlo v blízkosti jiných osob nebo domácích zvířat.**

⚠ • **Dbejte zvýšené opatrnosti při odstraňování smetí ze schodů nebo jiných těsných prostorů.**

⚠ • **Oblékněte si ochranné brýle nebo jinou vhodnou ochranu očí, dlouhé kalhoty a obuv.**

Používání vysavače

UPOZORNĚNÍ

⚠ **Vysavač může vymršťovat smetí a případně způsobit vážné poranění obsluze nebo kolem stojícím osobám.**

⚠ **Nepoužívejte vysavač bez pytle nebo s otevřeným pytlem.**

⚠ **Nevysávejte ostré, špičaté nebo tvrdé předměty, které mohou protrhnout tkaninu pytle, jako jsou dráty, hřebíky nebo kameny.**



DŮLEŽITÉ: Nevsunujte trubici vysavače silou do hromady smetí nebo nezvedejte trubici vzhůru a nevkládejte do ní silou smetí. Takové zacházení může vést k ucpání a poškození oběžného kola. Pokud začne vysavač vibrovat nebo vydávat zvýšený hluk, zastavte jej, **odpojte** kabel a zjistěte příčinu.

Vyprazdňování pytle

1. Vypněte vysavač a odpojte jej od napájení.

2.

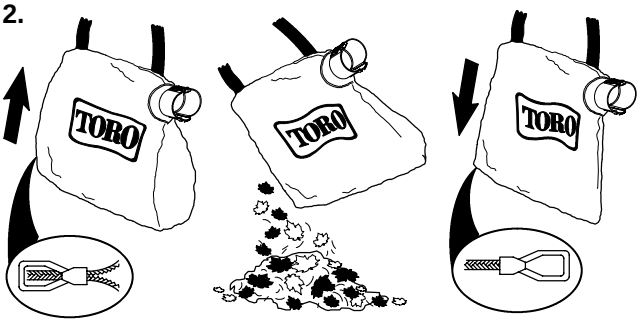

Neskladujte smetí v pytli. Vyčistěte pytel obrácením naruby a vytřesením zbytků smetí. Jednou za rok umyjte pytel v mýdlové vodě a nechejte jej na vzduchu uschnout.

VÝSTRAHA

⚠ **Používání pytle obvyklým způsobem vede postupně k jeho opotřebení a ke zhoršení jeho stavu. U opotřebeného pytle se může stát, že malé předměty prolétnou pytlem a případně poraní obsluhu nebo kolem stojící osoby.**

⚠ **Často kontrolujte pytel. Pokud je opotřebený nebo poškozený, vyměňte jej za originální pytel pro vysavač Toro.**

Odstranění smetí z oběžného kola

1. Vypněte a **odpojte** vysavač od napájení, vyčkejte, než se zastaví všechny pohybující se součásti.

2.

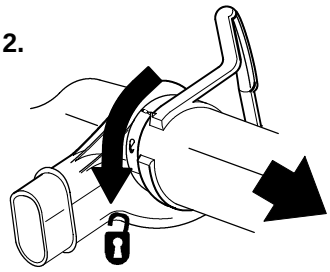

3.

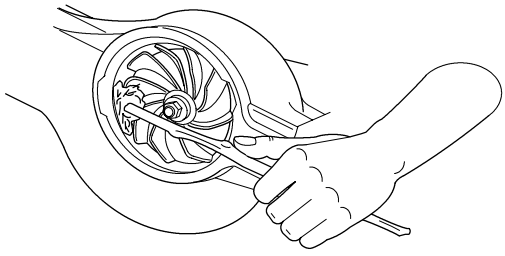

4. Zkontrolujte, jestli oběžné kolo nenese nějaké známky poškození. Je-li poškozeno, spojte se s autorizovaným prodejcem společnosti Toro.

5. Instalujte trubici vysavače nebo, chcete-li přepnout do režimu dmýchadla, kryt dolního vstupu. Postupujte podle odstavců Přepnutí z vysavače na dmýchadlo, kde naleznete další informace.

Skladování

Skladujte dmýchadlo/vysavač a prodlužovací kabel uvnitř, na chladném a suchém místě, mimo dosah dětí a zvířat.

Náprava závad

Pokud vaše dmýchadlo po zapnutí nepracuje, podívejte se na následující pokyny dříve, než budete kontaktovat autorizovaného prodejce společnosti Toro:

- Ujistěte se, že je kryt dolního vstupu nebo trubice vysavače na svém místě.
- Ujistěte se, že je napájecí kabel zajištěn na svém místě na zadní straně dmýchadla a že je zástrčka zcela zasunuta.

Servis

Společnost Toro navrhla tento výrobek tak, aby vám mohl po léta sloužit bez závad. Pokud bude potřebovat servis, přineste výrobek vašemu autorizovaném prodejci Toro. Váš prodejce je speciálně školen pro opravy výrobků Toro a zajistí, že Toro bude “vždy” Toro.

Zařízení s dvojitou izolací

V zařízeních s dvojitou izolací jsou dav systémy izolace místo zemnění. Na zařízení nejsou žádné prostředky pro uzemnění a ani k němu nesmí být žádné přidávány. Servis zařízení s dvojitou izolací vyžaduje zvláštní pozornosti a znalost systému, smí být prováděno pouze kvalifikovanými pracovníky autorizovaného servisního prodejce společnosti Toro. Náhradní součásti pro zařízení s dvojitou izolací musí být stejné jako nahrazované součásti. Zařízení s dvojitou izolací je označeno slovy “Dvojitá izolace” nebo “Dvojitě izolované”. Symbol (čtverec ve čtverci) ⧈ může být rovněž na zařízení.

Slib společnosti Toro

Záruka na dva roky domácího použití

Společnost Toro zaručuje, že u tohoto výrobku Toro nedojde během dvou let k závadě způsobené materiálem nebo provedením. Chcete-li výměnu nebo opravu, podle volby společnosti Toro, odešlete celé zařízení, poštovné je předplaceno, prodejci spolu s dokladem o koupi. Tato záruka se týká pouze závad na výrobku. **Netýká se nehod nebo následných poškození.** Tato záruka vám dává zvláštní práva, můžete mít další práva, která jsou odlišná v různých zemích. Pokud jiné prostředky selžou, můžete nás kontaktovat na adrese Toro Europe, Nijverheidsstraat 5, B-2260 Oevel-Westerlo, Belgie. **(Neodesílejte vadné výrobky na tuto adresu.)**

Rev. 6/1/98