Lomake nro 3323-610

QuieTech ™

Puhallin/imuri

Mallinro alkaen 51566—200000001

Käyttäjän opas

Finish (SF)

Tärkeitä turvallisuusohjeita

Sähkölaitetta käytettäessä tulee aina noudattaa perusvarotoimia, joihin kuuluvat mm. seuraavat:

Lue kaikki ohjeet ennen laitteen käyttöä

Vaara—Vähennä tulipalon, sähköiskun tai tapaturman vaaraa noudattamalla näitä turvaohjeita.

Maksimiturvallisuuden ja hyvän suorituskyvyn takaamiseksi sekä tuotetuntemuksen hankkimiseksi **on tärkeää, että kaikki laitteen käyttäjät** lukevat tämän käyttöoppaan ja omaksuvat sen tiedot ennen laitteen käyttämistä. Erityistä huomiota on kiinnitettävä turvaohjeen varoitusmerkintään ⚠, joka tarkoittaa VAROITUSTA, VAARAA tai HENGEN-VAARAA eli henkilökohtaista turvaohjetta. Lue ja omaksu nämä ohjeet, sillä ne käsittelevät turvallisuutta. **Näiden ohjeiden noudattamatta jättäminen saattaa johtaa henkilövahinkoihin ja tulipalo- tai sähköiskuvaaraan.**

Älä poistu laitteen luota, kun se on liitetty sähköverkkoon. Irrota laite pistorasiasta ennen huoltoa ja silloin kun se ei ole käytössä.

Älä anna laitetta leikkikaluksi tai lasten käyttöön. Älä käytä laitetta lähellä lapsia.

Käytä laitetta ainoastaan tässä oppaassa kuvatulla tavalla. Käytä vain valmistajan suosittelemia lisävarusteita.

Pukeudu asianmukaisesti. Älä käytä löysiä vaatteita tai koruja. Sido pitkät hiukset. Kiinnitä huomio puhaltimen asentoon ja ilmanottoaukkoihin käytön aikana. Löysät vaatteet, korut ja hiukset voivat joutua ilmanottoaukkoihin (ks. seuraavaa kuvaa), jolloin seurauksena saattaa olla henkilövahinko. Käytä aina tukevia jalkineita, pitkiä housuja ja silmäsuojaimia.

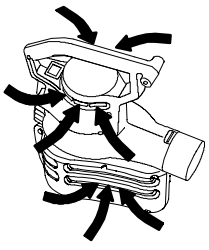

m–4604

Älä käytä vahingoittunutta sähköjohtoa tai pistotulppaa. Jos laite ei toimi niin kuin sen pitäisi, jos se on pudonnut, vaurioitunut, jäänyt taivasalle tai pudonnut veteen, palauta se jälleenmyyjälle.

Älä vedä tai kanna laitetta sähköjohdosta, älä käytä johtoa kahvana, sulje ovea johdon jäädessä väliin tai vedä johtoa terävien reunojen tai kulmien yli. Pidä johto poissa kuumilta pinnoilta.

Älä irrota pistotulppaa vetämällä johdosta. Irrota pistotulppa rasiasta tarttumalla itse tulppaan eikä johtoon.

Älä käsittele pistotulppaa tai laitetta märin käsin.

Älä pane mitään esineitä laitteen aukkoihin. Älä käytä laitetta, jos jokin aukoista on tukossa; pidä laite vapaana pölystä, nukasta, hiuksista ja kaikesta, mikä voi heikentää ilmavirtausta.

Laita kaikki käyttökytkimet pois päältä ennen pistotulpan irrottamista rasiasta.

Noudata erityistä huolellisuutta puhdistaessasi portaita.

Älä imuroi laitteella tulenarkoja tai syttyviä nesteitä, kuten bensiiniä, tai käytä laitetta alueilla, jossa niitä saattaa olla lähettyvillä.

Tämä laite on suojaeristetty. Käytä ainoastaan samanlaisia varaosia. Katso suojaeristettyjen laitteiden huoltoa koskevia ohjeita.

Älä imuroi mitään, mikä palaa tai savuaa, kuten savukkeita, tulitikkuja tai kuumaa tuhkaa.

Älä käytä laitetta ilman paikalleen asennettua keruupussia tai asianmukaista lisälaitetta.

Äänenpaineen taso

Tämän laitteen äänenpaine käyttäjän korvan tasalla on 95 dB(A), joka perustuu samanlaisilla koneilla direktiivin 81/1051/ETY mukaisesti tehtyihin mittauksiin.

Äänitehon taso

Tämän laitteen äänitehon taso on 110 LwA, joka perustuu samanlaisilla koneilla direktiivin 79/113/ETY mukaisesti tehtyihin mittauksiin.

Värähtelytaso

Tämän laitteen suurin kämmen-käsivarsivärähtelyn taso on 2,5 m/s^2, joka perustuu samanlaisilla koneilla EN 1033:n mukaisesti tehtyihin mittauksiin.

Laita nämä ohjeet talteen

© The Toro Company
All Rights Reserved.

Merkintöjen kuvaus

Varoituskolmio—kolmion sisällä oleva merkintä ilmaisee uhkaa



Varoitusmerkintä



Lue käyttöopas



Ota teknisestä oppaasta selvää asianmukaisista huoltotoimista



Älä avaa tai poista turvasuojuksia moottorin käynnin aikana

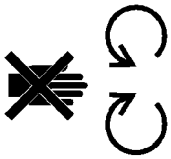

Käytä silmäsuojaimia



Sinkoutuvia tai lentäviä esineitä—koko keho vaarassa

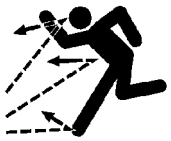

Pidä kuivana



Sähköisku/tappava sähkövirta



Irrota sähköverkosta

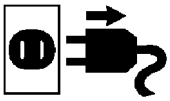

Sormien tai käden katkeamisvaara—siipipyörän terä



Kokoonpano

Puhaltimen kokoonpano

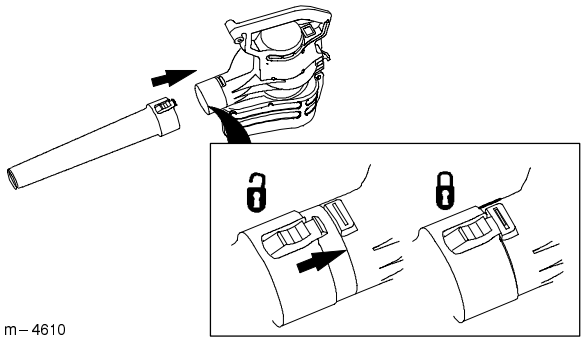

m – 4610

Puhaltimen muuntaminen imuriksi

1.

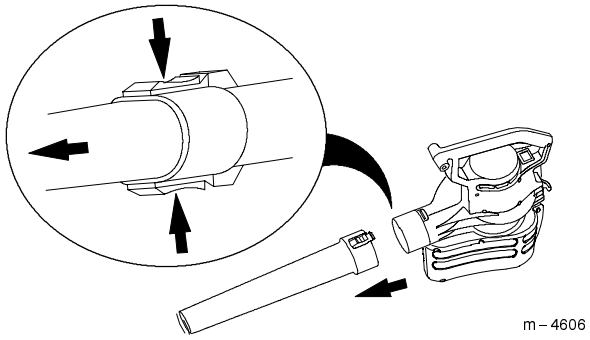

m – 4606

2.

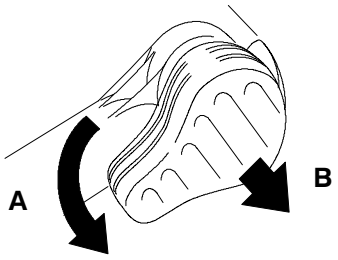

m – 4607

3.

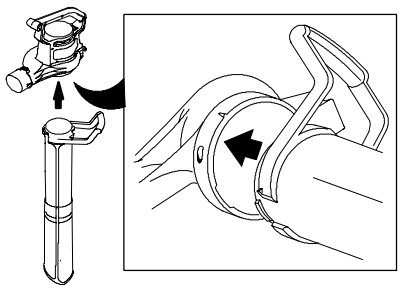

4.

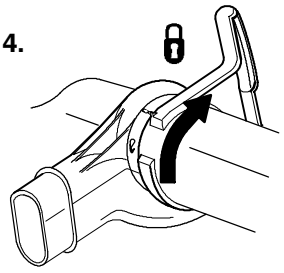

IMPORTANTE: Imuri ei toimi, ellei imuputkea ole kierretty myötäpäivään niin pitkälle kuin se menee, jotta se lukittuu paikalleen (kohta 4).

5.

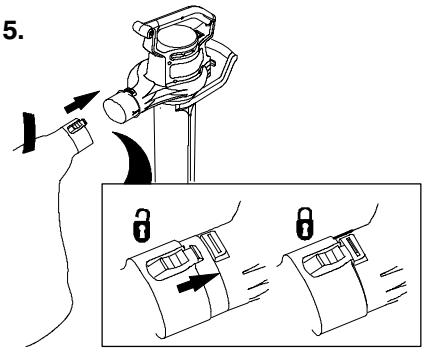

6. Säädä hihnaa tarpeen mukaan.

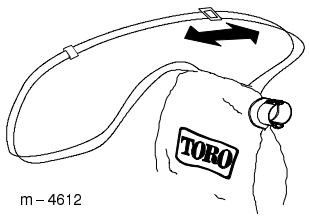

m – 4612

⚠ CUIDADO ⚠

⚠ **Siipipyörä pyörii vielä muutaman sekunnin puhaltimen sammuttamisen jälkeen ja voi viiltää tai vahingoittaa sormia.**

⚠ **Älä poista alapuolista ilmanottoaukon kantta moottorin käydessä tai laitteen ollessa liitettynä pistorasiaan.**

Imurin muuntaminen puhaltimeksi

1.

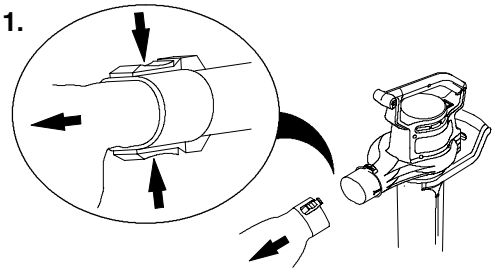

2.

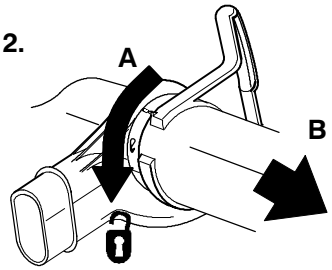

3.

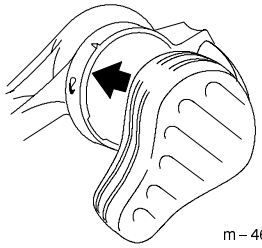

4.



IMPORTANTE: Puhallin ei toimi, ellei alapuolinen ilmanottoaukon kansi ole käännettynä myötäpäivään niin pitkälle kuin se menee, jotta se lukittuu paikalleen (kohta 4).

5.

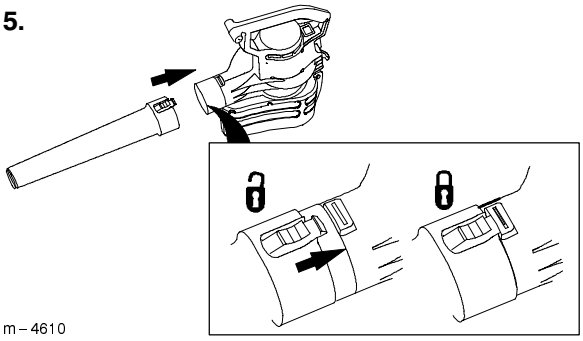

Käyttö

Liittäminen sähköverkkoon

Käytä vain ulkokäyttöön suositeltua jatkojohtoa.

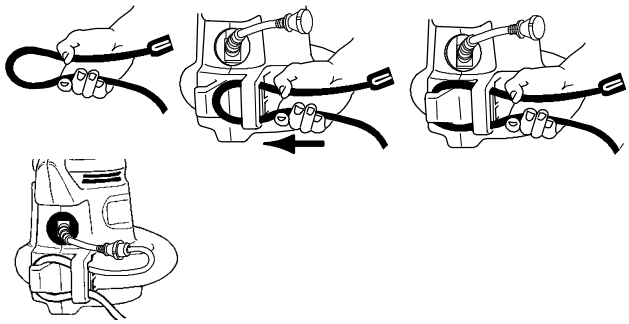

⚠ ADVERTENCIA ⚠

⚠ **Jos jatkojohtoa ei työnnetä perille saakka pistokkeeseen, löysä tulppa voi johtaa ylikuumenemiseen ja aiheuttaa tulipalon, jolloin käyttäjä tai muut lähellä olevat voivat saada palovammoja.**

⚠ **Varmista, että työnnät johdon kunnolla pistokkeeseen ja kiinnität johdon laitteeseen.**

IMPORTANTE: Tarkista virtajohto säännöllisesti käytön aikana eristeeseen syntyvien reikien varalta. Älä käytä vahingoittunutta johtoa. Älä vedä johtoa veden tai märän ruohon läpi.

Käynnistäminen/ pysäyttäminen

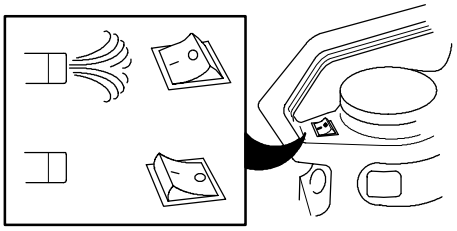

Puhaltimen käyttö

Puhallin on tarkoitettu vain pihoille yksityiskäyttöön. Puhaltimella siirretään ulkona olevia roskia tarpeen mukaan.

CUIDADO

⚠ **Puhallin voi singota roskia ja aiheuttaa vakavan tapaturman käyttäjälle tai sivustakatsojille. Lue seuraavat varo-ohjeet ja noudata niitä puhallinta käyttäessäsi:**

⚠ • **Älä siirrä puhaltamalla kovia esineitä, kuten nauloja, ruuveja tai kiviä.**

⚠ • **Älä käytä puhallinta sivustakatsojien tai lemmikkieläinten lähellä.**

⚠ • **Noudata erityistä huolellisuutta puhdistaessasi roskia portailta tai muilta ahtailta alueilta.**

⚠ • **Käytä suojalaseja tai muita sopivia silmäsuojaimia, pitkiä housuja ja kenkiä.**

Imurin käyttö

CUIDADO

⚠ **Imuri voi singota roskia ja aiheuttaa vakavan tapaturman käyttäjälle tai sivustakatsojille.**

⚠ **Älä käytä imuria ilman siihen asennettua pussia tai siten, että pussin vetoketju on auki.**

⚠ **Älä imuroi teräväreunaisia tai -kärkisiä tai kovia esineitä, jotka voivat sinkoutua pussin kankaan läpi, kuten rautalangan pätkät, niitit, naulat tai kivet.**



IMPORTANTE: Älä pakota imurin putkea roskakasaan tai pidä putkea pystyssä samalla kun syötät roskia väkisin putkeen. Kumpikin toimenpide saattaa aiheuttaa tukoksen ja vaurioittaa siipipyörää. Jos imuri alkaa täristä tai siitä lähtee epänormaali ääni, pysäytä se, **irrota** virtajohto ja tarkista häiriön syy.

Pussin tyhjentäminen

1. Sammuta imuri ja irrota virtajohto pistorasiasta.

2.

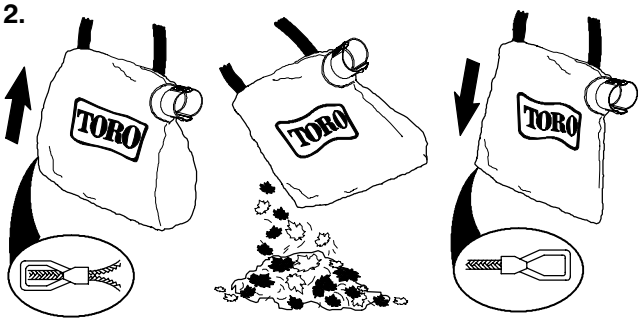

Älä säilytä roskia pussissa. Puhdista pussi kääntämällä se nurinpäin ja ravista roskat pois. Pese pussi kerran vuodessa käsin saippuavedessä ja ripusta kuivumaan.

ADVERTENCIA

⚠ **Pussin normaali käyttö kuluttaa ja heikentää sitä ajan oloon. Kulunut tai heikentynyt pussi päästää pieniä esineitä sinkoutumaan ulos pussista, mikä voi mahdollisesti aiheuttaa tapaturman käyttäjälle tai sivustakatsojille.**

⚠ **Tarkasta pussi säännöllisesti. Jos se on kulunut tai heikentynyt, vaihda se alkuperäiseen Toro-imuripussiin.**

Juuttuneiden roskien poistaminen siipipyörästä

1. Sammuta imuri ja **irrota** virtajohto pistorasiasta ja odota, että kaikki liikkuvat osat pysähtyvät.

2.

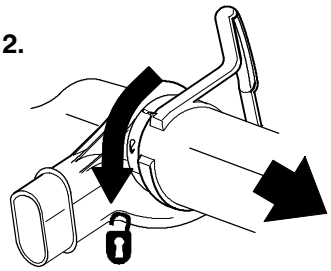

3.

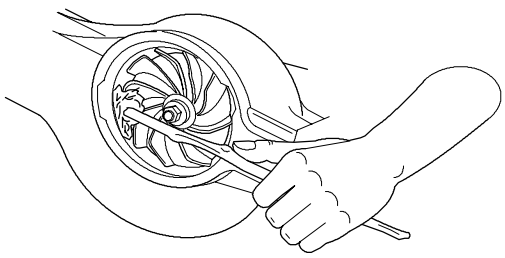

4. Tarkasta onko siipipyörässä mahdollisesti merkkejä vaurioista. Jos se on vaurioitunut, ota yhteyttä valtuutettuun Toro-jälleenmyyjään.

5. Asenna imuputki, tai alapuolinen ilmanottoaukon kansi, mikäli haluat vaihtaa puhallintoimintoon. Katso lisätietoja kohdista Puhaltimen muuntaminen imuriksi tai Imurin muuntaminen puhaltimeksi.

Säilyttäminen

Säilytä imuripuhallinta ja jatkojohtoa sisätiloissa, viileässä ja kuivassa paikassa, poissa lasten ja eläinten ulottuvilta.

Vianetsintä

Jos puhallin ei käynnisty päälle kytkettäessä, käy läpi seuraava luettelo ennen kuin otat yhteyttä valtuutettuun Toro-jälleenmyyjään:

- Varmista, että alapuolen ilmanottoaukon kansi tai imuputki on lukkiutunut paikalleen.
- Varmista, että virtajohto on kiinnitetty paikalleen puhaltimen taakse ja että pistoke on riittävän syvällä.

Huolto

Toro on suunnitellut tämän tuotteen monivuotiseen moitteettomaan käyttöön. Jos tuote tarvitsee huoltoa, toimita se valtuutettuun Toro-huoltoon. Toro-jälleenmyyjä on koulutettu korjaamaan Toro-tuotteita ja varmistamaan, että Torossa käytetään vain Toron omia osia.

Suojaeristetty sähkölaites

Suojaeristetyssä sähkölaitteessa on kaksi eristysjärjestelmää maadoituksen sijasta. Suojaeristetyssä laitteessa ei ole mitään maadoitusmenetelmää eikä sellaista tule laitteeseen lisätä. Suojaeristetyn sähkölaitteen huolto vaatii erityistä huolellisuutta ja teknistä tietoa, joten se tulee antaa ainoastaan valtuutetun Toro-huollon pätevien huoltoasentajien tehtäväksi. Suojaeristettyyn sähkölaitteeseen vaihdettavien varaosien täytyy olla täsmälleen alkuperäisten osien kaltaisia. Suojaeristetyssä sähkölaitteessa lukee “suojaeristetty” tai “suojaeristys”. Laitteessa voi myös olla merkintänä kaksi sisäkkäistä neliötä ⧈.

Toron lupaus

Kahden vuoden täystakuu yksityiskäytössä

The Toro Company antaa tälle Toro-tuotteelle kahden vuoden takuun materiaali- ja työvirheiden osalta. Vaihtolaitteen saamista tai korjauksen suorittamista varten Toron valinnan mukaisesti koko laite on palautettava lähetyskulut maksettuina jälleenmyyjälle ostokuitin kanssa. Tämä takuu kattaa vain tuoteviat. **Se ei kata satunnaisia tai välillisiä vahingonkorvauksia.** Tämä takuu antaa asiakkaalle tiettyjä oikeuksia ja asiakkaalla voi olla myös muita oikeuksia, jotka vaihtelevat maittain. Jos mitkään muut korvausmenettelyt eivät tuota tulosta, voitte ottaa yhteyttä meihin osoitteella Toro Europe, Nijverheidsstraat 5, B-2260 Oevel-Westerlo, Belgium. **(Älkää palauttako viallista tuotetta tähän osoitteeseen.)**

Rev. 6/1/98