Form No. 3395-785 Rev D

TORO®

Count on it.

Betjeningsvejledning

Multi Pro® WM-plænesprøjte

Modelnr. 41240—Serienr. 315000001 og derover

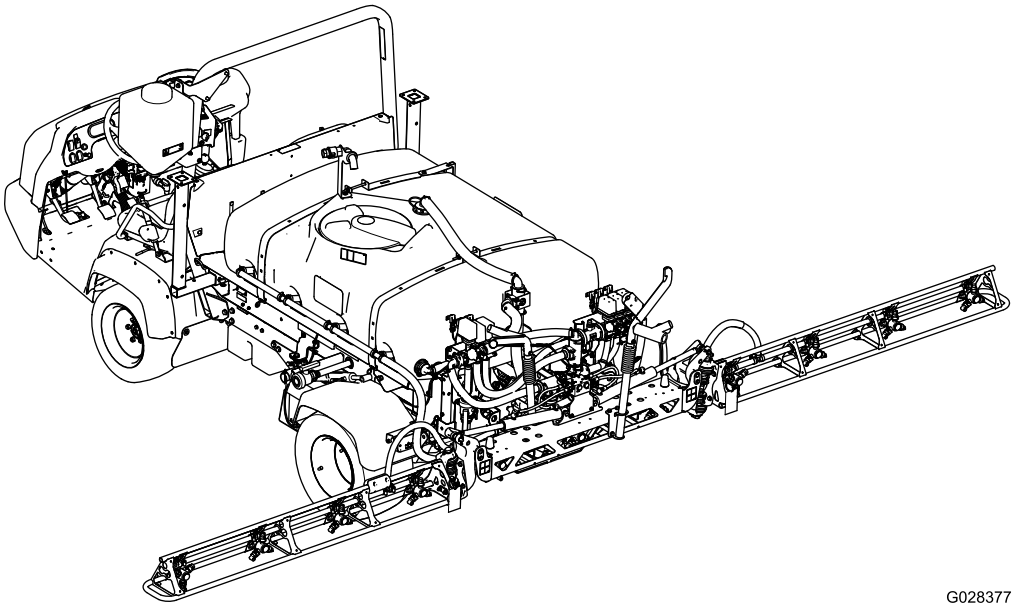

G028377

Bemærk: Monteringen af Multi Pro WM kræver montering af en eller flere indbyrdes afhængige sæt. Kontakt en autoriseret Toro-forhandler for at få flere oplysninger.

Registrer dit produkt på www.Toro.com.
Oversættelse af original (DA)

CE

3395-785 D

Multi Pro WM er en særlig plænesprøjte til Workman-køretøjer, som er beregnet til at blive brugt af professionelle, ansatte operatører i kommercielle anvendelsesområder. Den er primært beregnet til sprøjtning af græs på velholdte plæner i parker, golfbaner, på sportsbaner og kommercielle områder.

Dette produkt overholder alle relevante EU-direktiver. Yderligere oplysninger fås på den separate produktspecifikke overensstemmelseserklæring.

⚠ ADVARSEL

CALIFORNIEN
Advarsel i henhold til erklæring nr. 65

Brug af dette produkt kan medføre eksponering over for kemikalier, der ifølge staten Californien er kræftfremkaldende og giver medfødte defekter eller andre forplantningsskader.

Indledning

Læs denne vejledning omhyggeligt, så du kan lære at betjene og vedligeholde produktet korrekt. Oplysningerne i denne vejledning kan hjælpe dig og andre med at undgå person- og produktskade. Selvom Toro udvikler og fremstiller sikre produkter, er du selv ansvarlig for korrekt og sikker betjening af produktet. Du kan kontakte Toro direkte på www.Toro.com for at få materialer om produktsikkerhed og oplæring i betjening, oplysninger om tilbehør, hjælp til at finde en forhandler eller for at registrere dit produkt.

Når du har brug for service, originale Toro-dele eller yderligere oplysninger, bedes du kontakte en autoriseret serviceforhandler eller Toros kundeservice samt have produktets model- og serienummer parat. Figur 1 angiver, hvor model- og serienummeret er placeret på produktet.

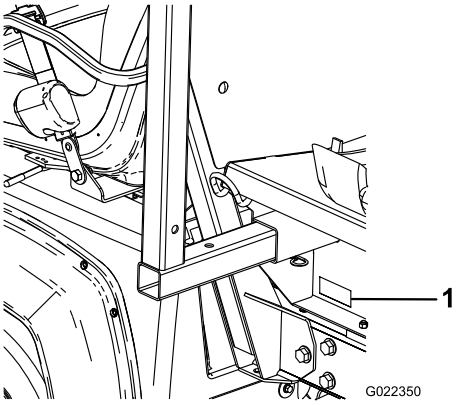

g022350

Figur 1

1. Model- og serienummerets placering

Modelnr. _____

Serienr. _____

Denne betjeningsvejledning beskriver potentielle risici og indeholder sikkerhedsmeddelelser, der angives med advarselssymbolet (Figur 2). Dette angiver en farekilde, der kan medføre alvorlig personskade eller død, hvis du ikke følger de anbefalede forholdsregler.

g000502

Figur 2

1. Advarselssymbol.

Denne betjeningsvejledning bruger to ord til at fremhæve oplysninger. **Vigtigt** henleder opmærksomheden på særlige mekaniske oplysninger, og **Bemærk** angiver generel information, som det er værd at lægge særligt mærke til.

© 2019—The Toro® Company
8111 Lyndale Avenue South
Bloomington, MN 55420

Kontakt os på www.Toro.com.
Trykt i USA
Alle rettigheder forbeholdes

Indhold

Sikkerhed 4
Sikker betjeningspraksis 4
Uddannelse 4
Før betjening 4
Sikkerhed i forbindelse med kemikalier 5
Under drift 6
Vedligeholdelse 8
Sikkerheds- og instruktionsmærkater 9
Opsætning 14
1 Afmontering af det eksisterende lad 16
2 Klargøring til montering af tankplatformen 16
3 Montering af konsollens monteringsbeslag 18
4 Montering af tankplatformens tilholderbeslag 18
5 Montering af tankplatformen 19
6 Tilslutning af hastighedssensorens ledningsnet 21
7 Kobling af sprøjtepumpen 22
8 Montering af kontrolkonsollen og de elektriske ledninger 23
9 Montering af sprøjtens sikringsblok 24
10 Tilslutning af sprøjtens ledningsnet til batteriet 26
11 Sænkning af tankplatformen 26
12 Montering af midterbomsektionen 27
13 Montering af venstre og højre bomsektion 28
14 Montering af bomslanger 30
15 Montering af dyserne 32
16 Montering af vandtanken 32
17 Montering af påfyldningskobling (med antihævertfunktion) 33
18 Kontrol af bomhængslernes fjedre 34
19 Opbevaring af donkraftene (ekstraudstyr) 35
20 Lær mere om produktet 35
Produktoversigt 37
Betjeningsanordninger 37
Specifikationer 40
Betjening 40
Sæt sikkerheden i højsædet 40
Brug af infocenteret 40
Klargøring til anvendelse af sprøjtemaskinen 49
Betjening af sprøjten 49
Påfyldning af vandtanken 50
Påfyldning af sprøjtetanken 50
Betjening af bommene 51
Sprøjtning 52
Forholdsregler i forbindelse med plænepleje ved drift, når maskinen står stille 52
Sprøjtetips 53
Rensning af en tilstoppet dyse 53
Valg af dyse 53
Rengøring af sprøjte- 53
Kalibrering af sprøjten 54
Vedligeholdelse 59
Skema over anbefalet vedligeholdelse 59
Kontrolliste for daglig vedligeholdelse 60
Bemærkninger om problemområder 60
Tiltag forud for vedligeholdelse 61
Adgang til maskinen 61
Smøring 62
Smøring af sprøjtesystemet 62
Smøring af bomhængslerne 63
Vedligeholdelse af sprøjtesystemet 63
Eftersyn af slangerne 63
Udskiftning af trykfilteret 64
Undersøgelse af sprøjtepumpen 64
Justering af bommene, så de er vandrette 64
Eftersyn af nylondrejebøsningerne 66
Rengøring 66
Rengøring af gennemstrømningsmåleren 66
Rengøring af sprøjtens ventiler 67
Opbevaring 76
Afmontering af sprøjten og tankplatformen 77
Fejlfinding 79
Diagrammer 80

Sikkerhed

Hvis operatøren eller ejeren anvender eller vedligeholder maskinen forkert, kan det medføre personskade. For at nedsætte risikoen for personskade skal operatøren overholde disse sikkerhedsforskrifter og altid være opmærksom på advarselssymbolerne, der betyder Forsigtig, Advarsel eller Fare – ”personlige sikkerhedsanvisninger”. Hvis forskrifterne ikke overholdes, kan det medføre personskade eller død.

Vigtigt: **Læs og forstå oplysningerne i sikkerhedsafsnittet i denne betjeningsvejledning til dit Workman-køretøj, før maskinen betjenes.**

Sikker betjeningspraksis

Vigtigt: **Maskinen er primært beregnet til at være et offroad-køretøj og er ikke beregnet til omfattende brug på offentlige veje.**

Når maskinen bruges på offentlige veje, skal alle færdselsregler følges og yderligere tilbehør, der muligvis er påkrævet ved lov, skal anvendes, som lys, drejesignaler, skilt til langsomtgående køretøj og andet som måtte være påkrævet.

Workman er konstrueret og testet til sikker drift ved korrekt betjening og vedligeholdelse. Selvom risikokontrol og forebyggelse af ulykker delvist afhænger af køretøjets konstruktion og udformning, afhænger disse faktorer endvidere af, at det personale, der skal betjene, vedligeholde og opbevare maskinen, er uddannet i brugen af maskinen og udviser den fornødne opmærksomhed. Forkert brug eller vedligeholdelse af maskinen kan medføre personskade eller dødsfald.

Dette er et specialkøretøj, der kun er konstrueret til terrænkørsel. Det vil føles anderledes at køre og håndtere den, end hvad operatører er vant til fra personbiler eller trucks. Brug derfor tid på at blive fortrolig med Workman.

Ikke alle de redskaber, der kan tilsluttes Workman, beskrives i denne håndbog. Se *monteringsvejledningen* til redskabet for at få yderligere sikkerhedsanvisninger.

Følg nedenstående sikkerhedsanvisninger for at mindske risikoen for personskade eller død:

Den tilsynsførendes ansvar

- Sørg for, at operatørerne er fuldt uddannede og fortrolige med *betjeningsvejledningen*, *betjeningsvejledningen* til Workman-køretøjet, uddannelsesmaterialet, motorvejledningen og alle mærkater på Workman-køretøjet.
- Sørg for at fastlægge dine egne specielle procedurer og arbejdsregler ved usædvanlige driftsforhold (f.eks. skråninger, der er for stejle til kørsel med køretøjet). Brug kontakten til spærring af 3. gear i det høje område, hvis høj hastighed kan medføre kompromittering af sikkerheden eller misbrug af køretøjet.

Uddannelse

- Læs *betjeningsvejledningen* og andet uddannelsesmateriale, før maskinen betjenes.

  Bemærk: Hvis operatøren/-erne eller mekanikeren/-erne ikke kan læse det sprog, som vejledningen er skrevet på, er det ejerens ansvar at forklare dette materiale for dem.
- Bliv fortrolig med anvisningerne for sikker betjening af udstyret samt med betjeningsanordningerne og sikkerhedssymbolerne.
- Alle operatører og mekanikere bør gennemgå træning. Ejeren er ansvarlig for uddannelsen af brugerne.
- Lad aldrig personer, som ikke er uddannet dertil, betjene eller udføre service på udstyret.

  Bemærk: Vær opmærksom på, at lokale forskrifter kan angive en mindstealder for operatøren.
- Ejeren/brugeren kan forhindre og er ansvarlig for ulykker eller personskader, som måtte ramme vedkommende selv eller andre personer, eller beskadigelse af ejendom.

Før betjening

- Betjen først maskinen, når du har læst og forstået indholdet i denne vejledning.
- Tillad **aldrig** børn at betjene sprøjten.
- Tillad **aldrig** andre voksne at betjene sprøjtemaskinen uden at de først har læst og forstået *betjeningsvejledningen*. Kun uddannede og autoriserede personer må betjene denne sprøjtemaskine. Sørg for, at alle operatører er fysisk og mentalt i stand til at betjene sprøjten.
- Denne sprøjtemaskine er konstrueret til kun at bære **operatøren** og **én passager** i det sæde, der er beregnet til dette formål. Kør **aldrig** med yderligere passagerer på sprøjtemaskinen.
- Sprøjtemaskinen må **aldrig** betjenes af personer, som er påvirket af medicin eller alkohol. Selv

receptpligtig medicin og medicin mod forkølelse kan forårsage døsighed.

- Kør ikke sprøjtemaskinen, når du er træt. Sørg for at holde pauser indimellem. Det er meget vigtigt, at du altid er vågen og opmærksom.
- Lær betjeningsanordningerne at kende, og gør dig bekendt med, hvordan du stopper motoren hurtigt.
- Hold alle afskærmninger, sikkerhedsanordninger og mærkater i orden og på plads. Hvis en afskærmning, sikkerhedsanordning eller mærkat ikke fungerer efter hensigten, er ulæselig eller beskadiget, skal den repareres eller udskiftes, før maskinen betjenes.
- Bær korrekt beklædning, bl.a. en sikkerhedshjelm, sikkerhedsbriller, lange benklæder, sikkerhedssko, gummistøvler, handsker og høreværn. Bær ikke løstsiddende tøj eller smykker, som kan sætte sig fast i bevægelige dele og forårsage personskade. Betjen ikke maskinen iført sandaler, tennissko eller gummisko. Bær ikke løstsiddende tøj eller smykker, som kan sætte sig fast i bevægelige dele og forårsage personskade.

  Bemærk: Det tilrådes at bære sikkerhedsbriller, sikkerhedssko, lange benklæder og hjelm. Dette er påkrævet i henhold til visse landes lokale sikkerhedsregler.
- Hold alle, især børn og kæledyr, væk fra arbejdsområderne.
- Vær ekstremt forsigtig, når du kører i nærheden af personer. Vær altid klar over, hvor omkringstående personer befinder sig, og hold dem væk fra arbejdsområdet.
- Undgå at køre i mørke, især på steder, du ikke kender godt. Hvis du er nødt til at køre, når det er mørkt, skal du køre meget forsigtigt, bruge forlygterne og endda overveje at forsyne maskinen med yderligere lys.
- Kontroller altid alle dele af køretøjet og eventuelle redskaber før betjening af køretøjet. Hvis noget ikke fungerer korrekt, **må køretøjet ikke bruges.** Sørg for, at problemet afhjælpes, før køretøjet eller påmonteret udstyr betjenes igen.
- Sørg for, at operatørens og passagerens område er rent og frit for rester af kemikalier og ophobet restmateriale.
- Sørg for, at alle olieslangeforbindelser er skruet stramt til, og at alle slanger er i god stand, før der sættes tryk på systemet.

  Bemærk: Hvis sprøjtemaskinen er utæt eller beskadiget, må du ikke benytte den.
- Da brændstof er meget brandfarligt, skal det håndteres med stor forsigtighed.
  - Brug en godkendt brændstofbeholder.
  - Fjern ikke dækslet fra brændstoftanken, når motoren er varm eller kører. Lad motoren køle af før påfyldning.
  - Ryg ikke, mens du håndterer brændstof.
  - Fyld maskinens brændstoftank udendørs.
  - Fyld brændstoftanken op til cirka 25 mm under tankens top (bunden af påfyldningsstudsen). Fyld ikke for meget på brændstoftanken.
  - Tør eventuelt spildt brændstof op.

Sikkerhed i forbindelse med kemikalier

⚠ ADVARSEL

De kemiske stoffer, der bruges i spreder-/sprøjtesystemet, kan være farlige og giftige for dig, omkringstående, dyr, planter, jord og ejendom.

- **Læs og følg advarselsetiketter og materialesikkerhedsdatablade for de anvendte kemikalier, og beskyt dig i henhold til kemikalieproducentens anbefalinger. Sørg for, at så lidt hud som muligt er ubeskyttet, mens du bruger kemikalier. Brug de relevante værnemidler til beskyttelse mod kontakt med kemikalier. Værnemidler omfatter:**
  - **sikkerhedsbriller, beskyttelsesbriller og/eller ansigtsvisir**
  - **åndedrætsværn eller maske**
  - **handsker, der er modstandsdygtige over for kemikalier**
  - **gummistøvler eller andet robust fodtøj**
  - **høreværn**
  - **rent tøj, sæbe og håndklæder til engangsbrug, der skal være ved hånden i tilfælde af kemisk udslip.**

- **Husk, at det kan være, at der bruges mere end et kemikalie, og at oplysningerne for hvert kemikalie skal vurderes.**
- **Afslå at betjene eller arbejde på sprøjten, hvis sådanne oplysninger ikke er tilgængelige!**
- **Før der udføres arbejde på et sprøjtesystem, skal det sikres, at systemet er blevet skyllet tre gange og neutraliseret i henhold til kemikalieproducentens(-ernes) anbefalinger, og at alle ventiler har gennemgået 3 cyklusser.**
- **Kontroller, at der er tilstrækkeligt med rent vand og sæbe i nærheden, og vask omgående de områder, hvor du har været i kontakt med kemikalier.**

- Sørg for tilstrækkelig uddannelse, før du bruger eller håndterer kemikalier.
- Brug det rigtige kemikalie til den forhåndenvæ-rende opgave.
- Følg kemikalieproducentens brugsvejledning til sikker brug af kemikaliet. Overskrid ikke det anbefalede systemtryk.
- Undlad at fylde, kalibrere eller rengøre enheden, når der er personer, herunder især børn, eller dyr i nærheden.
- Håndter kun kemikalierne på et godt ventileret sted.
- Hav altid rent vand ved hånden – især når du fylder sprøjtens tank.
- Undgå at spise, drikke eller ryge, mens du arbejder med kemikalier.
- Undlad at rengøre sprøjtedyser ved at puste igennem dem eller tage dem i munden.
- Vask altid hænderne og andre udækkede områder hurtigst muligt efter arbejdet med kemikalier.
- Opbevar kemikalier i deres originale emballage på et sikkert sted.
- Bortskaf ubrugte kemikalier og kemikaliebeholdere i overensstemmelse med kemikalieproducentens vejledning og den lokale lovgivning.
- Kemikalier og dampe er farlige. Du må aldrig kravle ind i tanken eller placere hovedet over eller i åbningen.
- Overhold alle lokale og nationale bestemmelser for spredning eller sprøjtning af kemikalier.

Under drift

⚠ ADVARSEL

Motorudstødningen indeholder kulilte, som er en lugtfri, dødbringende gift.

Lad ikke motoren køre indendørs eller på et lukket område.

- Operatøren og passageren skal blive siddende, når maskinen er i bevægelse. Operatøren skal holde begge hænder på rattet, når som helst det er muligt, og passageren skal benytte de dertil beregnede holdegreb. Hold til enhver tid arme og ben inden for selve køretøjet. Transporter aldrig passagerer på lad eller på redskaber. Husk, at din passager måske ikke forventer, at du bremser eller drejer, og derfor muligvis ikke er forberedt.
- Hold altid øje med og undgå lave nedhæng såsom grene på træer, dørrammer og gangbroer. Sørg for, at der er tilstrækkelig plads oven over dig til både maskinen, sprøjtebomsektioner og dit hoved.
- Når motoren startes:
  - Stig ind på førersædet, og aktiver parkeringsbremsen.
  - Hvis din maskine er udstyret med et kraftudtag eller gashåndtag, skal du udkoble kraftudtaget og sætte gashåndtaget i positionen Fra.
  - Sæt gearstangen i NEUTRAL, og tryk koblingspedalen ned.
  - Hold foden væk fra gaspedalen.
  - Drej tændingsnøglen til positionen START.
- Det kræver koncentration at bruge maskinen. Hvis ikke køretøjet betjenes sikkert, kan det medføre en ulykke, køretøjet kan vælte, og alvorlig personskade eller død kan blive følgen. Kør forsigtigt. Sådan forhindres det, at maskinen vælter, eller at operatøren mister kontrollen over den:
  - Vær meget forsigtig, reducer hastigheden, og hold sikker afstand til bunkere, grøfter, vandløb, ramper og ukendte steder eller andre risikoområder.
  - Hold øje med huller eller andre skjulte farer.
  - Vær forsigtig, når du betjener køretøjet på en stejl skråning. Kør normalt lige op og ned ad skråninger. Sænk hastigheden, når du drejer skarpt eller vender på skråninger. Undgå at vende på skråninger, hvis det er muligt.
  - Vær ekstra forsigtig, når du betjener køretøjet på våde overflader, ved højere hastigheder eller med fuld last. Standsningstiden øges med fuld last. Skift til lavere gear, før maskinen køres op eller ned ad en skråning.

– Undgå at stoppe og starte pludseligt. Skift ikke fra bak til fremadkørsel eller fremadkørsel til bak uden først at standse helt op.
– Sænk farten, før du drejer. Forsøg ikke at dreje skarpt eller udføre pludselige manøvrer eller andre usikre kørselshandlinger, som kan medføre, at du mister herredømmet over køretøjet.
– Overhal ikke andre køretøjer, der kører i samme retning i vejkryds, ved blinde vinkler eller på andre farlige steder.
– Hold alle omkringstående væk. Før du bakker, skal du se bagud og sikre dig, at der ikke er nogen bag dig. Bak langsomt.
– Hold øje med trafikken, når du er i nærheden af eller krydser veje. Hold altid tilbage for fodgængere og andre køretøjer. Denne sprøjtemaskine er **ikke** beregnet til brug på gader eller motorveje. Vis altid af, når du skal dreje, eller stop tidsnok til, at andre mennesker ved, hvad din hensigt er. Overhold alle færdselsregler og -bestemmelser.
– Betjen aldrig køretøjet i eller i nærheden af et område, hvor der er eksplosivt støv eller røggasser i luften. Køretøjets el- og udstødningssystem kan fremkalde gnister, som kan antænde eksplosive materialer.
– Du må ikke lade nogen stå bag køretøjet under tømning af tanken, og du skal passe på ikke at tømme væsken ud på omkringståendes fødder.
– Hvis du nogen sinde er i tvivl om en sikker betjening, skal du **standse arbejdet** og spørge din tilsynsførende.

- Brug ikke et førerhus på et Workman-køretøj, der er udstyret med et sprøjtesystem. Førerhuset er ikke under tryk og giver ikke tilstrækkelig ventilation, når det benyttes med et sprøjtesystem. Førerhuset vil endvidere overbelaste køretøjet, når sprøjtesystemets tank er fuld.
- Rør ikke motor, gearkasse, lydpotte eller lydpotteskærm, mens motoren kører, eller kort tid efter at den er stoppet, da disse områder kan være så varme, at de giver brandsår.
- Hvis maskinen nogen sinde vibrerer unormalt, skal du omgående standse, slukke for motoren, vente på, at al bevægelse standser, og efterse køretøjet for skader. Reparer alle skader, før du genoptager brugen af maskinen.
- Før du forlader sædet:
  – Stop maskinen.
  – Sluk for motoren, og vent på, at al bevægelse standser.
  – Aktiver parkeringsbremsen.
  – Fjern nøglen fra startkontakten.

Vigtigt: **Parker ikke maskinen på en hældning.**

- Lyn kan forårsage alvorlig personskade eller død. Hvis der observeres lyn eller høres torden i området, må maskinen ikke anvendes. Søg ly.

Bremsning

- Sænk farten, før du nærmer dig en forhindring. Således får du ekstra tid til at standse eller undvige. Hvis du rammer en forhindring, kan køretøjet og dets indhold blive beskadiget. Og hvad vigtigere er, du og din passager kan komme til skade.
- Køretøjets bruttovægt har stor indflydelse på din evne til at standse og/eller dreje. Tung last og påmonteret udstyr gør, at køretøjet er sværere at standse eller dreje. Jo tungere lasten er, jo længere tid tager det at standse.
- Græs og kørebaner bliver glatte, når de er våde. Det kan tage 2 til 4 gange længere at standse på våde overflader end på tørre overflader. Hvis du kører gennem stillestående vand, der er dybt nok til at gøre bremserne våde, vil de ikke fungere ordentligt, før de er tørre. Når du er kørt gennem vand, bør du teste bremserne for at sikre dig, at de fungerer korrekt. Hvis de ikke gør det, skal du køre langsomt, mens du trykker let på bremsepedalen. Så vil bremserne tørre.

Kørsel på bakker og i ujævnt terræn

Betjening af sprøjten på en skråning kan medføre, at den vælter eller ruller, eller motoren kan sætte ud, og du kan miste fart på stigninger. Dette kan medføre personskade.

- Accelerer ikke hurtigt, og brems ikke pludseligt hårdt op, når du bakker ned ad en bakke, især ikke med last.
- Kør aldrig på tværs af en stejl bakke. Kør altid lige op eller ned, eller kør rundt om bakken.
- Hvis motoren sætter ud, eller du begynder at miste fart, mens du kører op ad en bakke, skal du gradvist bremse ned og langsomt bakke lige ned ad bakken.
- Det kan være farligt at dreje, mens du kører op eller ned ad bakker. Hvis du er nødt til at dreje på en bakke, skal du gøre det langsomt og forsigtigt. Foretag aldrig skarpe eller hurtige drejninger.
- Tung last påvirker stabiliteten. Reducer belastningen og farten, når du betjener sprøjten på bakker.
- Undgå at standse på bakker, især med last på. Det tager længere tid at standse under kørsel ned ad bakke end på plant terræn. Hvis sprøjtemaskinen

skal standses, undgå pludselige hastighedsskift, som kan forårsage, at den vælter eller ruller. Brems ikke pludseligt hårdt op, mens du ruller baglæns ned ad bakke, da dette kan få sprøjten til at vælte.

- Brug sikkerhedsselen, når maskinen betjenes, og sørg for, at den kan åbnes hurtigt i nødstilfælde.
- Kontroller omhyggeligt, om der er fri højde over dit hoved (dvs. om der er fri for grene, døråbninger og elektriske ledninger), før du kører under genstande, og kom ikke i berøring med sådanne.
- Styrtbøjlesystemet må ikke fjernes.
- Sænk farten og mindsk lasten, når du kører i ujævnt terræn og i nærheden af kantsten, huller og andre pludselige forandringer i terrænet. Lasten kan forrykkes og gøre sprøjten ustabil.

⚠ ADVARSEL

Pludselige forandringer i terrænet kan give pludselige ratbevægelser, som kan medføre skader på hænder og arme.

- Sænk farten, når du kører i ujævnt terræn og i nærheden af kantsten.
- Hold løst fast i ratkransen. Hold hænderne fri af rattets eger.

Lastning

Lastens vægt kan ændre Workman-maskinens tyngdepunkt og håndtering. Følg disse retningslinjer for at undgå at miste herredømmet og blive udsat for personskade:

- Mindsk lastens vægt, når du kører på bakker og i ujævnt terræn, for at undgå, at køretøjet vælter.
- Flydende læs kan forskyde sig. Disse forskydninger sker hyppigst under drejning, kørsel op eller ned ad bakke, ved pludseligt skiftende hastigheder, eller når du kører hen over ujævne overflader. Last, der forskubber sig, kan få køretøjet til at vælte.
- Når du kører med et tungt læs, skal du sænke farten og tage højde for tilstrækkelig bremselængde. Brems ikke pludseligt op. Vær ekstra forsigtig på bakker.
- Vær opmærksom på, at en tung last øger bremselængden og mindsker maskinens evne til at dreje hurtigt uden at vælte.

Vedligeholdelse

- Det er kun tilladt kvalificeret og autoriseret personale at vedligeholde, reparere, justere eller efterse køretøjet.
- Før serviceeftersyn og justeringer af maskinen: Stop motoren, aktiver parkeringsbremsen, og fjern nøglen fra tændingen for at forhindre, at nogen kommer til at starte motoren utilsigtet.
- Tøm tanken, før sprøjten vippes eller fjernes fra køretøjet, og før opbevaring.
- Arbejd aldrig under en sprøjte uden brug af støttepinden til understøttelse af tanken.
- Sørg for, at alle hydraulikrørsforbindelser er fast tilspændt, og at alle hydraulikslanger og -rør er i god stand, før der sættes tryk på systemet.
- Hold kroppen og hænderne væk fra små lækagehuller, der kan sprøjte hydraulikvæske ud under højtryk. Brug papir eller pap, ikke hænderne, til at finde lækager.

⚠ FARE

Hydraulikvæske, der trænger ud under tryk, kan have tilstrækkelig kraft til at trænge gennem huden og forårsage alvorlig personskade.

Hvis der sprøjtes hydraulikvæske ind i huden, skal det fjernes kirurgisk inden for nogle få timer af en læge, der er bekendt med denne type skader, da der ellers kan opstå koldbrand.

- Inden frakobling af hydrauliksystemet eller udførelse af arbejde på det skal alt tryk tages af systemet ved at standse motoren, ændre dumpventilens position fra hævet til sænket og/eller sænke tanken og redskaberne. Hvis tanken skal være i den hævede position, skal den fastgøres med sikkerhedsstøtten.
- Hold alle møtrikker, bolte og skruer korrekt tilspændt for at sikre, at hele maskinen er i god stand.
- Undgå brandfare: Hold motorområdet frit for overskydende fedt, græs, blade og ophobet snavs.
- Hvis motoren skal køre for at udføre en vedligeholdelsesjustering, skal du holde hænder, fødder, tøj og alle kropsdele væk fra motoren og alle bevægelige dele. Hold alle personer på afstand.
- Kør ikke motoren med for høj hastighed ved at ændre på regulatorindstillingerne. Den maksimale motorhastighed er 3.650 o/min. Få en autoriseret TORO-forhandler til at kontrollere det maksimale motoromdrejningstal med en omdrejningstæller af hensyn til sikker og nøjagtig drift.
- Kontakt en autoriseret Toro-forhandler, hvis det nogen sinde skulle være nødvendigt med større reparationer, eller du har brug for anden hjælp.

- Køb altid originale Toro-reservedele og originalt tilbehør for at være sikker på optimal ydeevne og sikkerhed. Reservedele og tilbehør fremstillet af andre producenter kan være farlige. Ændringer af dette køretøj på nogen som helst måde kan påvirke køretøjets drift, ydeevne, holdbarhed eller dets brug og kan medføre personskade eller død. En sådan brug kan gøre produktgarantien fra The Toro® Company ugyldig.
- Dette køretøj må ikke modificeres uden The Toro® Companys godkendelse. Henvendelser skal rettes til Toro® Company, Commercial Division, Vehicle Engineering Dept., 300 West 82nd St., Bloomington, Minnesota 55420-1196. USA
- Se køretøjets *betjeningsvejledning* for at få oplysninger om anden vedligeholdelse.

Sikkerheds- og instruktionsmærkater

Sikkerheds- og instruktionsmærkaterne kan nemt ses af operatøren og er placeret tæt på potentielle risikoområder. Beskadigede eller bortkomne mærkater skal udskiftes.

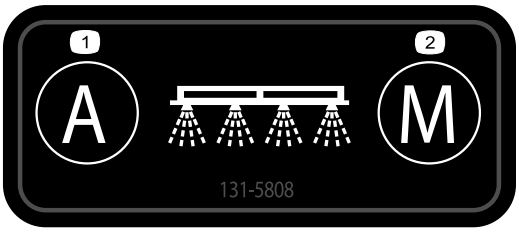

decal131-5808

131-5808

1. Automatisk – hastighedsregulering i lukket kredsløb
2. Manuel – hastighedsregulering i åbent kredsløb

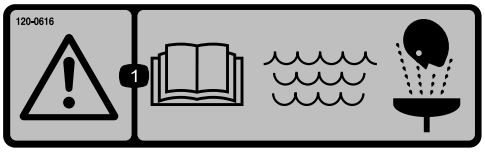

decal120-0616

120-0616

1. Advarsel – læs *betjeningsvejledningen*. Brug frisk, rent vand til førstehjælpsskylning.

decal120-0622

120-0622

1. Advarsel – læs *betjeningsvejledningen*.
2. Advarsel – kravl ikke ind i tanken.
3. Fare for kemisk forbrænding; fare for indånding af giftig gas – bær hånd- og hudbeskyttelse; bær beskyttelsesbriller og åndedrætsværn.

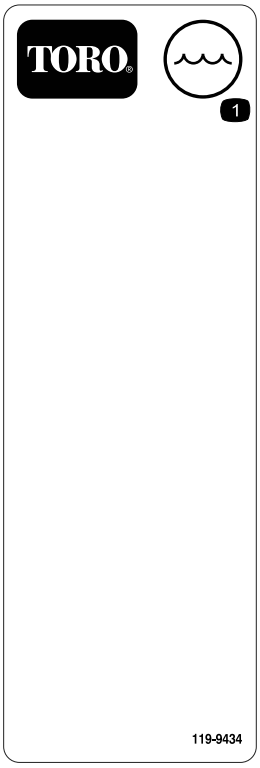

decal119-9434

119-9434

1. Tankindhold

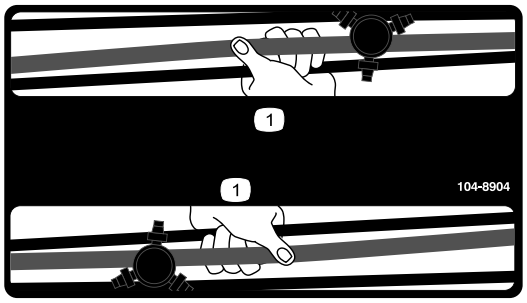

decal104-8904

104-8904

1. Grib fat i bommen her.

decal127-6976

127-6976

1. Mindsk
2. Øg

decal120-0617

120-0617

1. Risiko for amputation af hånd, klempunkt – hold afstand til bevægelige led.
2. Risiko for knusning – hold omkringstående væk fra maskinen.

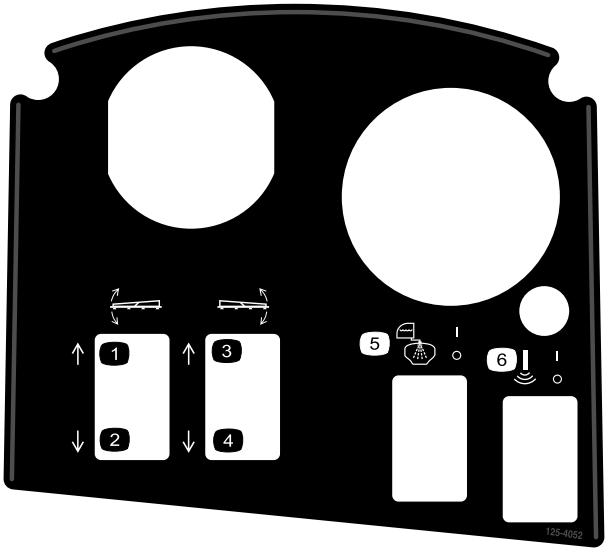

decal125-4052

125-4052

1. Hæv venstre bom
2. Sænk venstre bom
3. Hæv højre bom
4. Sænk højre bom
5. Slå tankskyl til/fra
6. Slå Sonic-bom til/fra

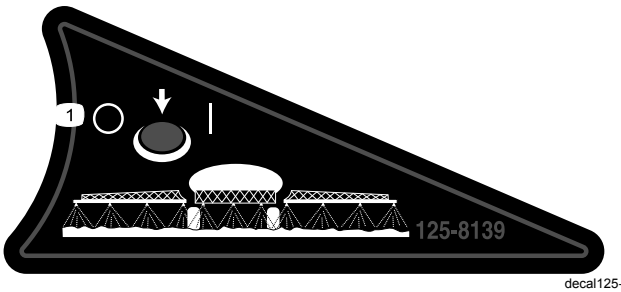

decal125-8139

125-8139

1. Slå bomsprøjter til/fra

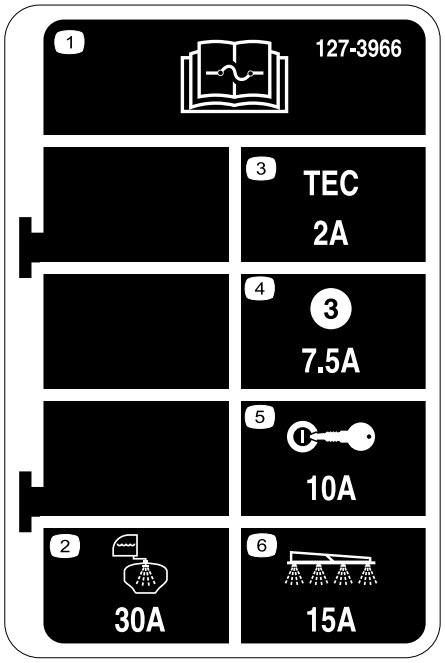

decal127-3966

127-3966

1. Læs *betjeningsvejledningen* for at få oplysninger om sikringer.
2. 30A – Tankskyl
3. 2A – TEC-styreenhedslogik
4. 7,5A – TEC-styreenhedsoutput
5. 10A – Tænding
6. 15 A – Sprøjtebom

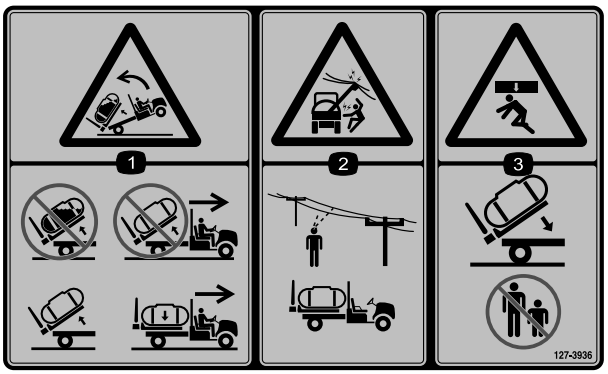

decal127-3936

127-3936

1. Fare for at vippe bagover – hæv ikke en fuld tank; flyt ikke maskinen med en hævet tank; hæv kun og tøm tanken; flyt kun maskinen med en sænket tank.
2. Fare for elektrisk stød, luftledninger – kontrollér området for luftledninger inden betjening af maskinen på området.
3. Risiko for knusning – hold omkringstående på afstand, når tanken sænkes.

decal127-3937

127-3937

1. Advarsel – træd ikke her.
2. Advarsel – hold væk fra varme overflader.
3. Fare for at blive viklet ind, rem – hold afstand til bevægelige dele. Hold alle afskærmninger og sikkerhedsanordninger på plads.

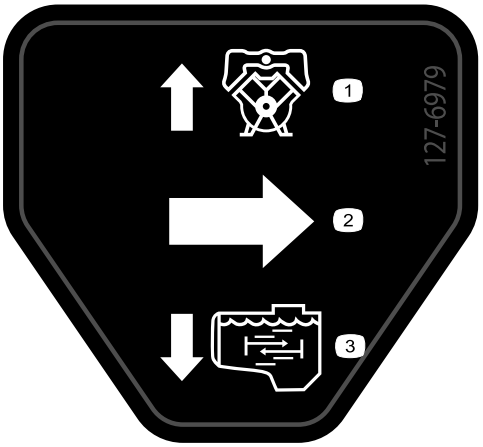

decal127-6979

127-6979

1. Omløbsreturgennemstrømning
2. Gennemstrømning
3. Omrøringsgennemstrømning

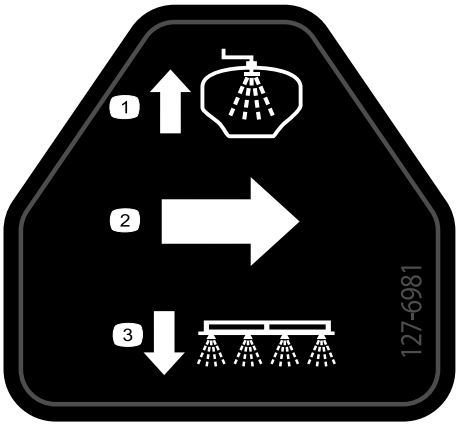

decal127-6981

127-6981

1. Omløbsreturgennemstrømning
2. Gennemstrømning
3. Bomsprøjte

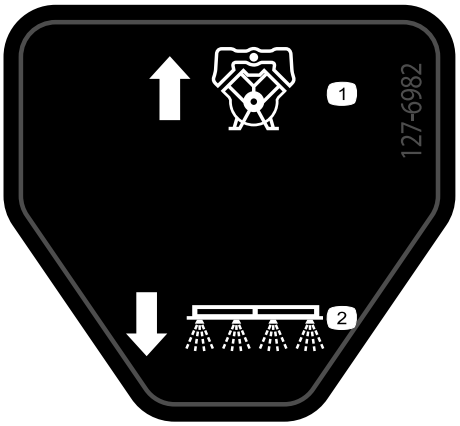

decal127-6982

127-6982

1. Omløbsreturgennemstrømning
2. Bomsprøjte

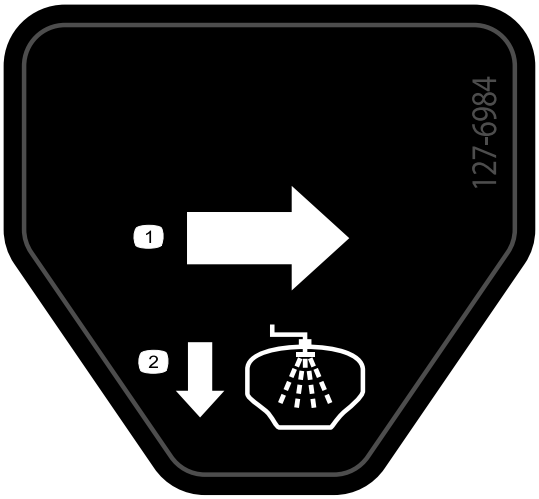

decal127-6984

127-6984

1. Gennemstrømning
2. Tankreturgennemstrømning

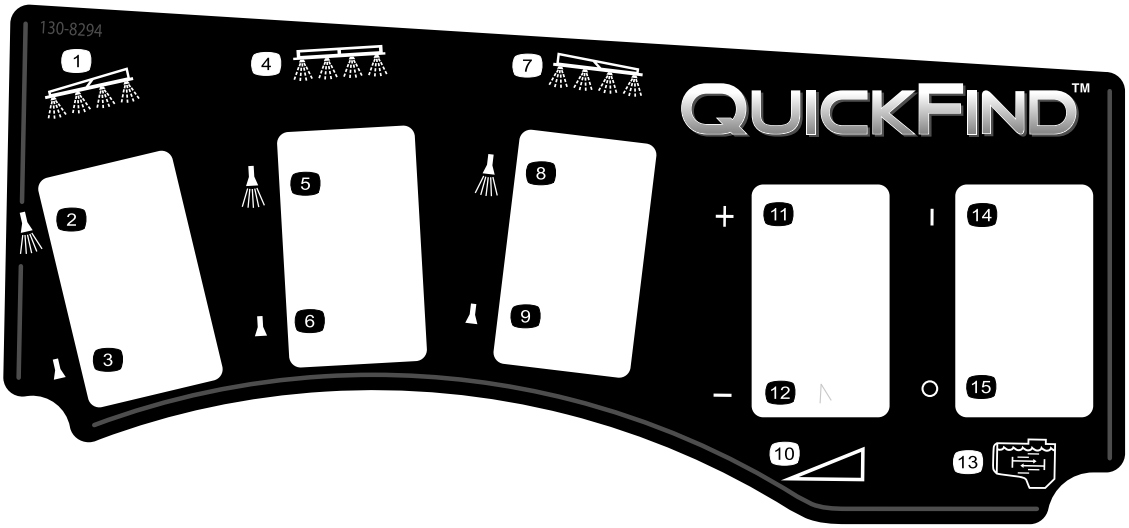

decal130-8294

130-8294

1. Venstre bom
2. Venstre bomsprøjte til
3. Venstre bomsprøjte fra
4. Midterbom
5. Midterbomsprøjte til
6. Midterbomsprøjte fra
7. Højre bom
8. Højre bomsprøjte til
9. Højre bomsprøjte fra
10. Speed (hastighed)
11. Forøg hastigheden
12. Sænk hastigheden
13. Omrøring
14. Omrøring slået til
15. Omrøring slået fra

Opsætning

Løsdele

Brug skemaet herunder til at kontrollere, at alle dele er blevet leveret.

Fremgangsmåde	Beskrivelse	Antal	Anvendelse
1	Kræver ingen dele	–	Afmontering af det eksisterende lad.
2	Bageste kraftudtagssæt, højtydende Workman-køretøjer (modeller i HD-serien med manuel transmission) Finishing-sæt til Multi Pro WM-plænesprøjte, manuelt Workman-arbejdskøretøj (modeller i HD-serien med manuel transmission) Låseclips Kontrolkonsol Finishing-sæt til Multi Pro WM-plænesprøjte, manuelt Workman-arbejdskøretøj (modeller i HD-serien med manuel transmission) Finishing-sæt til Multi Pro WM-plænesprøjte, automatisk Workman-arbejdskøretøj (HDX-Auto-model)	1 1 1 1 1 1	Klargøring til montering af midterbomsektionen.
3	Konsollens monteringsbeslag Flangelåsemøtrik (5/16") Flangehovedbolt (5/16") Plastikbøsning	1 3 3 2	Montering af konsollens monteringsbeslag.
4	Tilholderbeslag	2	Montering af redskabets tilholderbeslag.
5	Tank- og platformsenhed Gaffelbolte Konisk gaffelbolt Låseclips Ringstifter Bolt (½" x 1½") Møtrikker (½")	1 2 2 2 4 2 2	Montering af tankplatformen.
6	Kræver ingen dele	–	Tilslutning af hastighedssensorens ledningsnet.
7	Kræver ingen dele	–	Kobling af sprøjtepumpen.
8	Skrue J-clips Bolt (¼" x ¾") Flangemøtrik (¼")	1 3 1 1	Montering af kontrolkonsollen på maskinen.
9	Sikringsmærkat (127-3966)	1	Montering af kontrolkonsollen og de elektriske ledninger.
10	Bolt til batteripol Klemmemøtrik Dæksel (batteripol – rød)	1 2 1	Tilslutning af sprøjtens ledningsnet til batteriet.

Fremgangsmåde	Beskrivelse	Antal	Anvendelse
11	Bolt (½" x 1½") Låsemøtrik (½")	2 2	Sænkning af tankplatformen.
12	Midterbom Bolt (⅜" x 1") Flangelåsemøtrik (⅜") Bommens transportholder Bolt (½" x 1¼") Flangemøtrik (½")	1 10 10 2 4 4	Montering af bomsektionen.
13	Venstre bomsektion Højre bomsektion Flangehovedbolte (⅜" x 1¼") Bagplader Flangelåsemøtrikker (⅜") Gaffelbolt Låseclips	1 1 8 8 8 2 2	Montering af venstre og højre bomsektion.
14	Slangeklemmer R-klemme Ansatsbolt Spændeskive Møtrik	3 2 2 2 2	Montering af bomslanger.
16	Støtterør (tank til rent vand) Kontramøtrik (⅜") Bolt (⅜" x 1") Ansatsbolt Låsemøtrik (⅜") Vandtank Beslag til tank til rent vand Flangelåsemøtrik (5/16") Spændeskive (5/16") Flangehovedbolt (5/16" x 2¼") Flangehovedbolt (5/16" x ⅝")	1 1 1 2 2 1 1 2 2 2 4	Montering af vandtanken.
17	Påfyldningsbeholdersamling Flangehovedbolt (5/16" x ¾")	1 1	Montering af påfyldningskoblingen (med antihævertfunktion).
18	Kræver ingen dele	–	Kontrol af bomhængslernes fjedre.
19	Forreste donkraft Bageste donkraft Låseclips Gaffelbolt (4½") Gaffelbolt (3") Skrue	2 2 4 2 2 2	Opbevaring af donkraftene (ekstraudstyr).
20	Betjeningsvejledning Uddannelsesmateriale til operatøren Reservedelskatalog Registreringskort Vejledning til valg af dyser Skema til kontrol før levering	1 1 1 1 1 1	Læs vejledningerne, og se uddannelsesmaterialet, før maskinen betjenes.

Bemærk: Maskinens venstre og højre side er som set fra den normale betjeningsposition.

1

Afmontering af det eksisterende lad

Kræver ingen dele

Fremgangsmåde

⚠ FORSIGTIG

Det fulde lad vejer ca. 95 kg, så forsøg aldrig selv at montere eller afmontere det. Få to eller tre andre personer til at hjælpe dig, eller brug en løbekran.

1. Sørg for, at parkeringsbremsen er aktiveret, og start maskinens motor.
2. Flyt det hydrauliske løftegreb fremad, og sænk ladet, indtil gaffelboltene for løftecylinderne på cylinderstangens ender sidder løst i monteringsrillerne på ladets monteringsplader.
3. Slip det hydrauliske løftegreb, aktiver det hydrauliske løftelåsegreb, og sluk for motoren. Se *betjeningsvejledningen* til din maskine.
4. Tag ringstifterne af de yderste ender af cylinderstangens gaffelbolte (Figur 3).

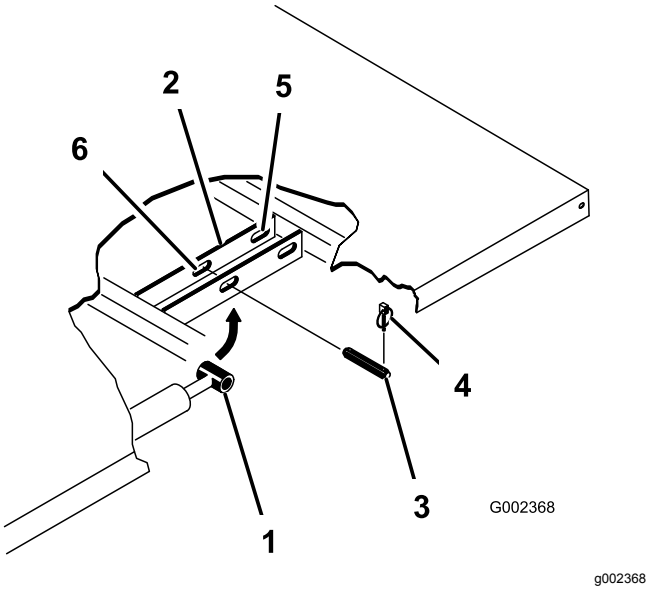

Figur 3

1. Cylinderstangens ende
2. Ladmonteringsplade
3. Gaffelbolt
4. Ringstift
5. Bageste riller (fuldt lad)
6. Forreste riller (⅔ lad)

5. Afmonter de gaffelbolte, der fastgør enderne af cylinderstangen til ladets monteringsplader, ved at skubbe stifterne mod maskinens midterlinje (Figur 3).
6. Afmonter de ringstifter og gaffelbolte, der fastholder ladets aksebeslag på maskinens stelkanaler (Figur 4).

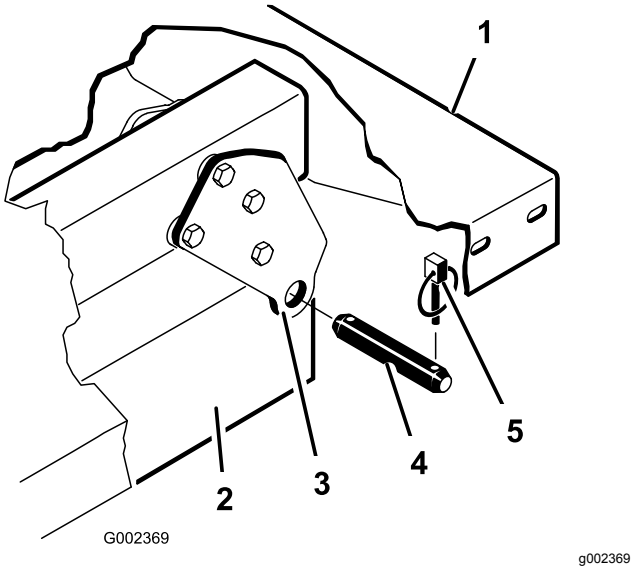

Figur 4

1. Ladets bageste venstre hjørne
2. Stelkanal
3. Drejeplade
4. Gaffelbolt
5. Ringstift

7. Løft ladet af køretøjet.
8. Opbevar løftecylindrene i opbevaringsklemmerne.

2

Klargøring til montering af tankplatformen

Dele, der skal bruges til dette trin:

1	Bageste kraftudtagssæt, højtydende Workman-køretøjer (modeller i HD-serien med manuel transmission)
1	Finishing-sæt til Multi Pro WM-plænesprøjte, manuelt Workman-arbejdskøretøj (modeller i HD-serien med manuel transmission)
1	Låseclips
1	Kontrolkonsol
1	Finishing-sæt til Multi Pro WM-plænesprøjte, manuelt Workman-arbejdskøretøj (modeller i HD-serien med manuel transmission)
1	Finishing-sæt til Multi Pro WM-plænesprøjte, automatisk Workman-arbejdskøretøj (HDX-Auto-model)

Montering af det bageste kraftudtagssæt for højtydende Workman-køretøjer (modeller i HD-serien med manuel transmission)

For Workman-modeller i serien HD- og HDX med manuel transmission skal det bageste kraftudtagssæt monteres helt for højtydende Workman-køretøjer. Se *monteringsvejledningen* til det bageste kraftudtagssæt til højtydende Workman-køretøjer.

Hydrauliksæt med høj flydeevne til Workman HDX-Auto-arbejdskøretøj (non-TC-HDX-Auto-model)

Monter hydrauliksættet med høj flydeevne helt for Workman HDX-Auto-arbejdskøretøjer. Se *monteringsvejledningen* til hydrauliksættet med høj flydeevne, Workman HDX-Auto-arbejdskøretøj.

Løft af sprøjteplatformen

Brug løfteudstyr med en løftekapacitet på 408 kg til at løfte tankplatformen op af transportkassen ved de 2 forreste og 2 bageste løftepunkter (Figur 5).

Bemærk: Sørg for, at tankplatformen er løftet højt nok til at montere donkraftene.

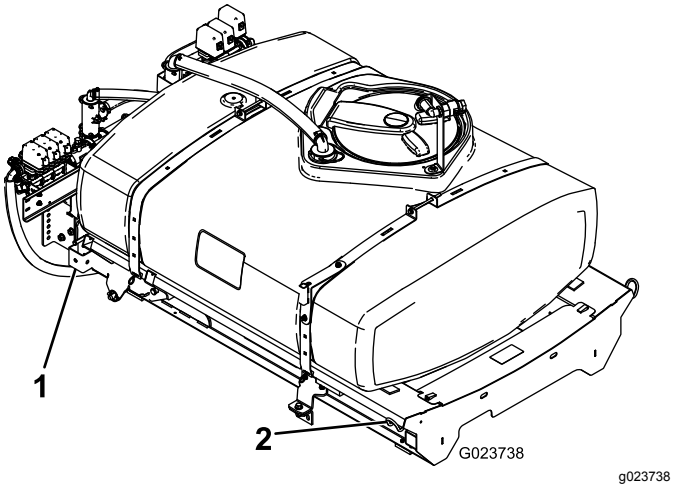

Figur 5

1. Bageste løftepunkt
2. Forreste løftepunkt

Montering af kontrolkonsollen

Bemærk: Dette trin monterer midlertidigt kontrolkonsollen på tanken, mens du sætter sprøjten på maskinen. Du afslutter monteringen af kontrolkonsollen i 9 Montering af sprøjtens sikringsblok (side 24)

1. Fjern forsigtigt kontrolkonsollen fra transportkassen.
2. Ret drejetappen på kontrolkonsollen ind efter opbevaringsbeslaget på den forreste tankrem (Figur 6).

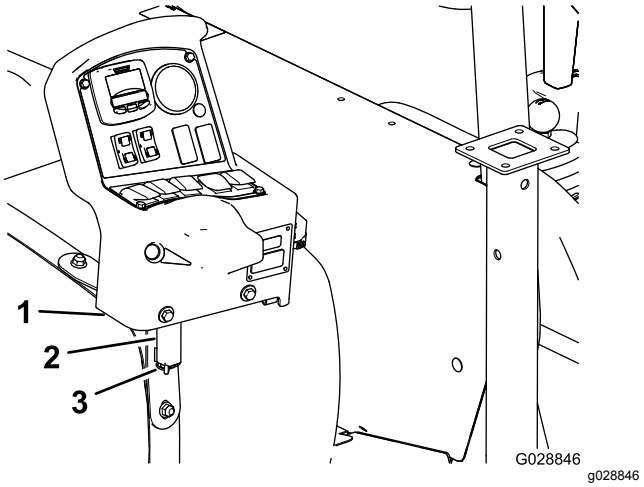

Figur 6

1. Kontrolkonsol
2. Opbevaringsbeslag (forreste tankrem)
3. Låseclips

3. Sæt konsollen på beslaget, og fastgør drejetappen til beslaget med låseclipsen (Figur 6).

Finishing-sæt til Multi Pro Workman-plænesprøjte (modeller i HD-serien med manuel transmission)

For Workman-modeller i HD- og HDX-serien med manuel transmission skal du udføre trinene for finishing-sættet til Multi Pro WM-plænesprøjte til manuelle Workman-arbejdskøretøjer. Se monteringsvejledningen til finishing-sæt til Multi Pro WM-plænesprøjte, manuelt Workman-arbejdskøretøj.

Finishing-sæt til Multi Pro Workman-plænesprøjte (HDX-Auto-model)

For Workman-modeller i HDX-Automatic-serien skal du udføre trinene for finishing-sættet til Multi Pro WM-plænesprøjte til automatiske Workman-arbejdskøretøjer. Se monteringsvejledningen til finishing-sæt til Multi Pro WM-plænesprøjte, automatisk Workman-arbejdskøretøj.

3

Montering af konsollens monteringsbeslag

Dele, der skal bruges til dette trin:

1	Konsollens monteringsbeslag
3	Flangelåsemøtrik (5/16")
3	Flangehovedbolt (5/16")
2	Plastikbøsning

Fremgangsmåde

Bemærk: På nogle Workman-køretøjer er ophængspladen fastgjort til instrumentbrættet på samme sted, som beslaget til det valgfri gashåndtag sidder. Hvis gashåndtaget er monteret, skal du fjerne gashåndtagets beslag fra instrumentbrættet, rette ophængspladen ind efter instrumentbrættet og montere gashåndtagets beslag oven på ophængspladen. Se gashåndtagets *monteringsvejledning* for at få oplysninger om, hvordan gashåndtaget afmonteres og monteres.

1. Fjern de 3 bolte og 3 møtrikker, der fastgør instrumentpanelets nederste midterste del til instrumentbrættets støttebeslag (Figur 7).

   Bemærk: På visse ældre Workman-maskiner skal der eventuelt bruges fire bolte og flangemøtrikker.

   Bemærk: Kasser boltene og møtrikkerne.

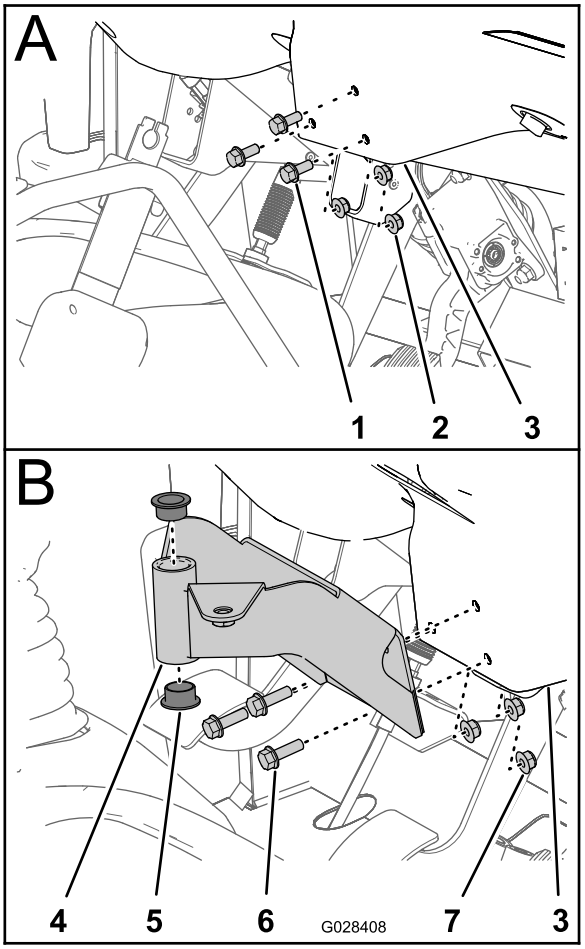

g028408

Figur 7

1. Bolt
2. Møtrik
3. Instrumentpanel (nederste midterste område)
4. Monteringsbeslag (kontrolkonsol)
5. Bøsning (plastik)
6. Flangehovedbolte (5/16" x 1")
7. Flangelåsemøtrikker (5/16")

2. Ret hullerne i monteringsbeslaget til kontrolkonsollen ind efter hullerne i instrumentbrættet og støttebeslaget (Figur 7).
3. Saml monteringsbeslaget, instrumentpanelet og støttebeslaget med de 3 flangehovedbolte (5/16" x 1") og 3 flangelåsemøtrikker (5/16")
4. Tilspænd møtrikkerne og boltene til (Figur 7).
5. Indsæt de 2 plastikbøsninger i monteringsbeslaget (Figur 7).

4

Montering af tankplatformens tilholderbeslag

Dele, der skal bruges til dette trin:

2	Tilholderbeslag

Fremgangsmåde

1. Fjern de 2 bageste flangehovedbolte og 2 flangelåsemøtrikker, der fastgør motorrørets støttebeslag til maskinstellet (Figur 8).

   Bemærk: Gem fastgørelsesanordningerne til senere brug.

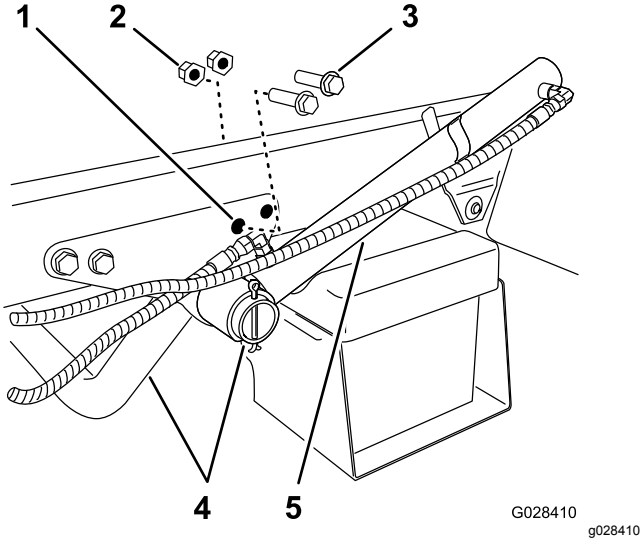

Figur 8

1. Bageste hul – støttebeslag (motorrør)
2. Flangelåsemøtrik
3. Flangehovedbolt
4. Motorstøtterør
5. Løftecylinder

2. Drej løftecylinderen for at give plads til montering af tankplatformens tilholderbeslag (Figur 8).
3. Fastgør tilholderbeslagene på støttebeslaget og stellet ved hjælp af de 2 flangehovedbolte og flangelåsemøtrikker, som du fjernede i trin 1 (Figur 9).

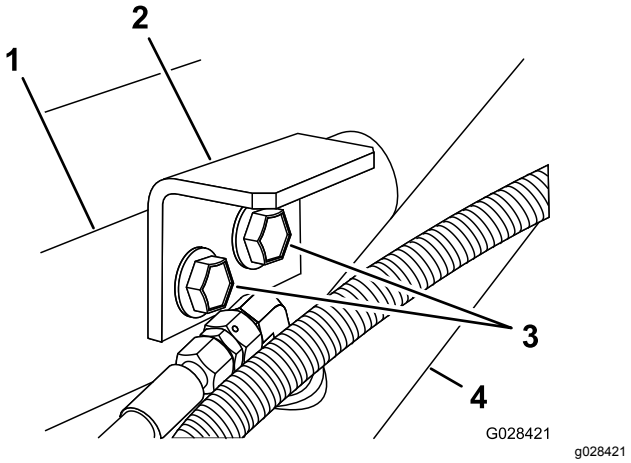

Figur 9

1. Støttebeslag (motorrør)
2. Tilholderbeslag (tankplatform)
3. Flangehovedbolte
4. Løftecylinder

4. Tilspænd boltene og møtrikkerne til 91 til 113 N·m.
5. Gentag trin 1 til 4 på den modsatte side af maskinen.

5

Montering af tankplatformen

Dele, der skal bruges til dette trin:

1	Tank- og platformsenhed
2	Gaffelbolte
2	Konisk gaffelbolt
2	Låseclips
4	Ringstifter
2	Bolt (½" x 1½")
2	Møtrikker (½")

Fremgangsmåde

⚠ FARE

Sprøjtetankenheden udgør en fare i form af lagret energi. Hvis enheden ikke håndteres forsvarligt ved montering eller afmontering, kan den flytte sig eller vælte og skade dig eller andre omkringstående.

Brug remme og en løbekran til at understøtte sprøjtetankenheden under montering, afmontering eller vedligeholdelse, når fastspændingsanordningerne fjernes.

1. Brug et hejseapparat til at hæve tankplatformsenheden (Figur 10), og placer den over køretøjets stel med pumpe- og ventilenhederne vendt bagud.

   Bemærk: Få en anden person til at hjælpe dig med at udføre følgende trin.

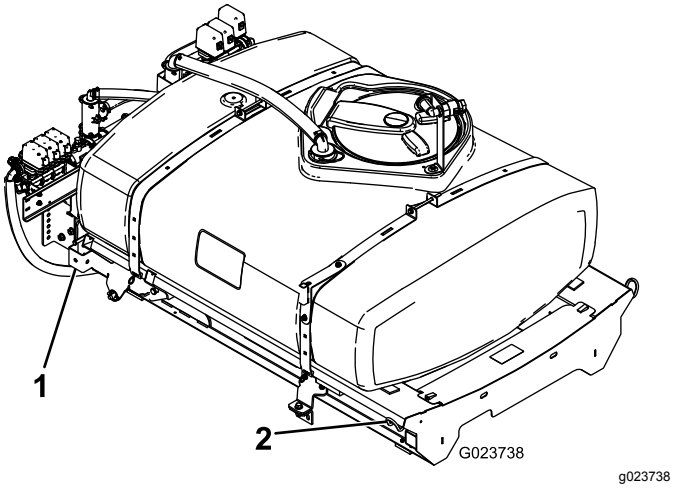

Figur 10

1. Bageste løftepunkt
2. Forreste løftepunkt

2. Placer aftapningsventilen på følgende måde:
   A. På venstre side af tanken skal du løsne de 2 flangehovedbolte, der fastgør aftapningsventilen til ventilstøttebeslaget (Figur 11).

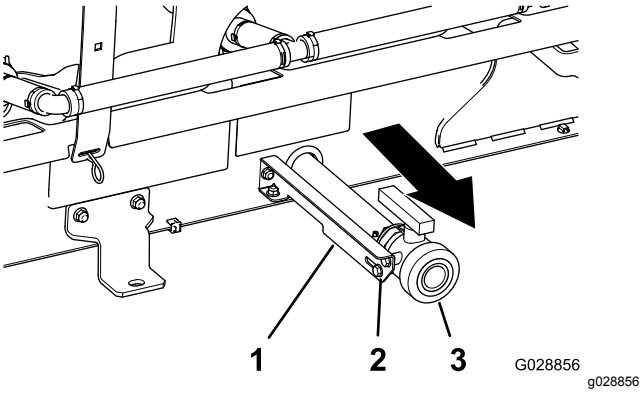

Figur 11

1. Ventilstøttebeslag
2. Flangehovedbolt
3. Aftapningsventil

   B. Flyt aftapningsventilen til den yderste placering i beslagets huller (Figur 11).

   Bemærk: Sørg for, at aftapningslangen på indersiden af sprøjteplatformen ikke er bøjet.

   C. Stram de 2 flangehovedbolte (Figur 11).
3. Sænk langsomt tankplatformen ned på maskinstellet.
4. Udvid løftecylinderne til beslagene på tankplatformen, og placer cylinderfittingerne, så de flugter med hullerne i tankplatformens beslag (Figur 12).

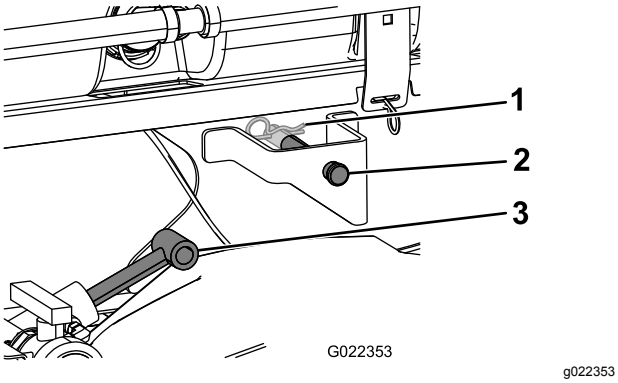

Figur 12

1. Låseclips
2. Gaffelbolt
3. Løftecylindere

5. Fastgør tankplatformen til løftecylinderne med gaffelbolten og låseclipsen på begge sider af maskinen.
6. Ret hullerne i drejelåsemøtrikkerne bagest på tankplatformen ind efter hullerne i ladets drejerør ved enden af køretøjets stel (Figur 13).

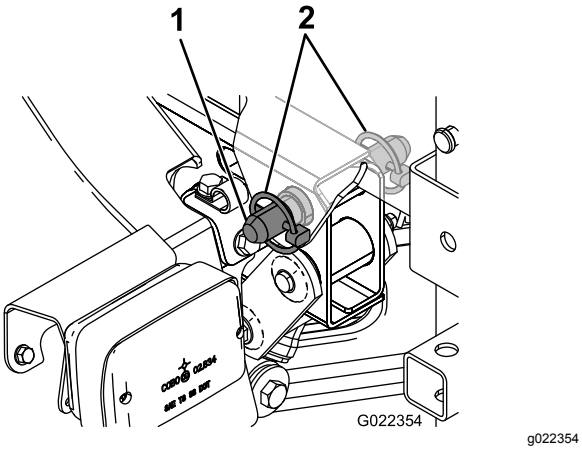

Figur 13

1. Konisk gaffelbolt
2. Ringstift

7. Monter en konisk gaffelbolt og to ringstifter på drejelåsen for at fastgøre tankenheden til stellet (Figur 13).
8. Stræk løftecylinderne ud for at hæve tanken og understøtte dens vægt.

   Bemærk: Kobl tankenheden fra løfteudstyret.
9. Fjern ladstøtten fra opbevaringsbeslagene bag på styrtbøjlepanelet (Figur 14).

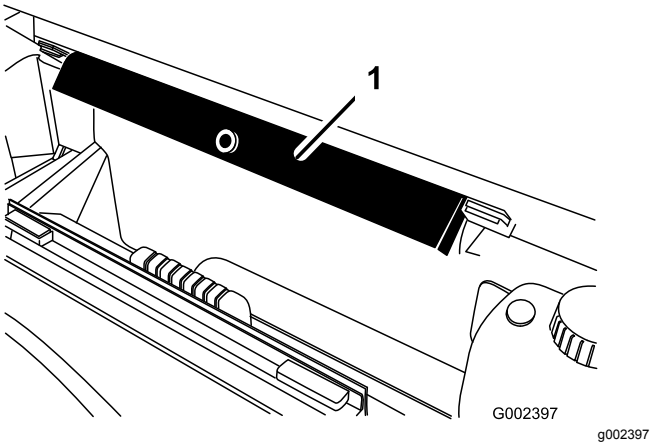

Figur 14

1. Ladstøtte

10. Skub ladstøtten ned over cylinderstangen, og sørg for, at tapperne på støtteenden hviler på enden af cylinderløbet og cylinderstangenden (Figur 15).

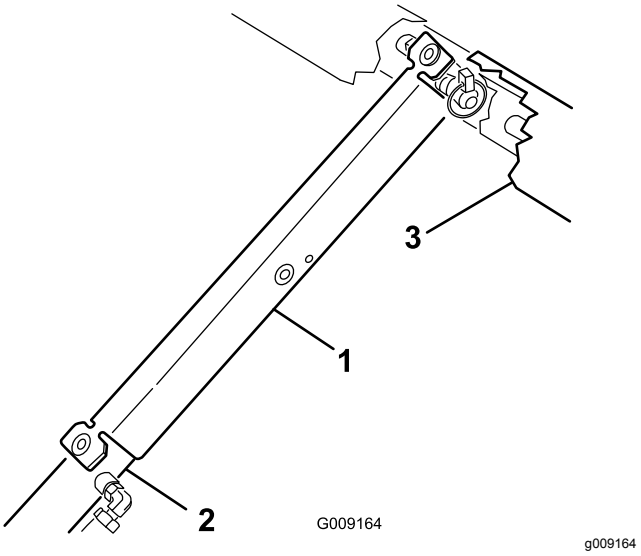

Figur 15

1. Ladstøtte
2. Løftecylinder
3. Platformsstel

6

Tilslutning af hastighedssensorens ledningsnet

Kræver ingen dele

Tilslutning af hastighedssensorens ledningsnet (modeller i HD-serien med manuel transmission)

1. I sprøjtens ledningsnet skal du finde konnektoren med 3 sokler til hastighedssensorens kredsløb og konnektoren med 3 ben til køretøjets kredsløb.
2. På maskinens gearkasse skal du slutte konnektoren med 3 ben, der sidder i maskinens ledningsnet til hastighedssensoren, til hastighedssensorens konnektor med 3 sokler, der sidder i sprøjtens ledningsnet (Figur 16).

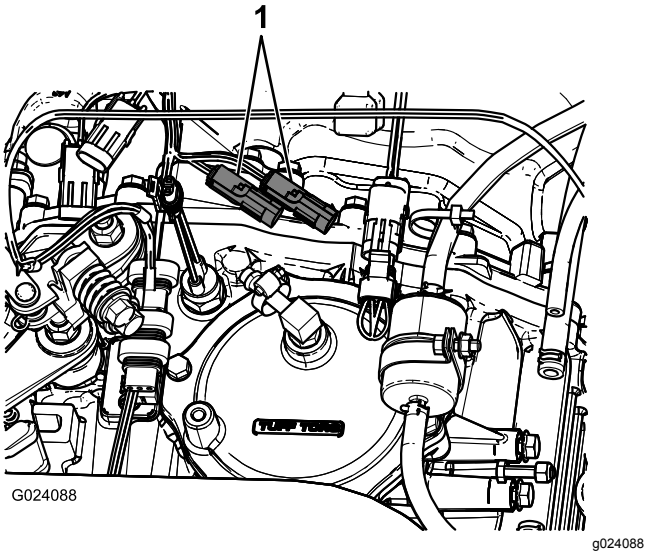

Figur 16

1. Eksisterende hastighedssensorstik

3. Slut konnektoren med 3 ben, der sidder i sprøjtens ledningsnet til køretøjets kredsløb, til soklen med 3 ben, der sidder i maskinens ledningsnet til køretøjets kredsløb.

Tilslutning af hastighedssensorens ledningsnet (HDX-Auto-model)

1. På sprøjtens ledningsnet skal du finde konnektoren med 3 sokler for hastighedssensorens kredsløb (Figur 17).

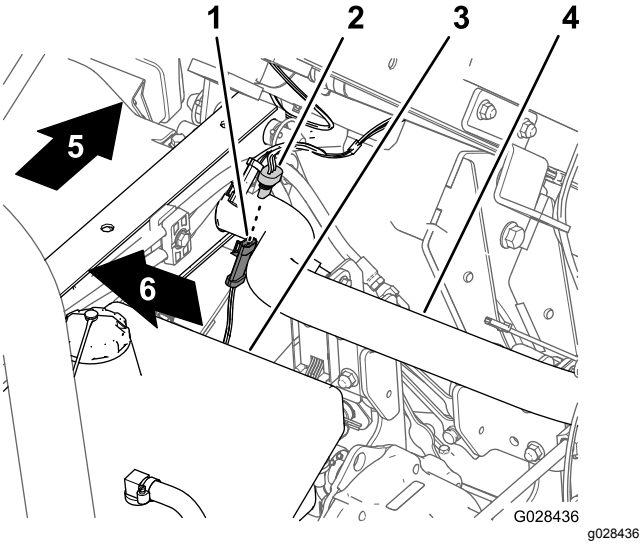

Figur 17

1.	Konnektor med 3 ben (maskinens ledningsnet – hastighedssensor)	4.	Bageste stelrør
2.	Konnektor med 3 ben (sprøjtens ledningsnet – hastighedssensor)	5.	Bagsiden af maskinen
3.	Hydrauliktank	6.	Højre side af maskinen

2. Slut konnektoren med 3 ben, der sidder i maskinens ledningsnet til hastighedssensoren, til konnektoren med 3 sokler, der sidder i sprøjtens ledningsnet til hastighedssensoren (Figur 17).

7

Kobling af sprøjtepumpen

Kræver ingen dele

Fremgangsmåde

- For modeller i HD-serien med manuel transmission skal du koble kraftudtagsakslen ind i gearkassens kraftudtag. Se *monteringsvejledningen* til finishing-sæt til Multi Pro WM-plænesprøjte, manuelt Workman-arbejdskøretøj.
- For HDX-Auto-modellen – tilslut de hydrauliske motorslanger til fittingerne, der kan lynfrakobles,

på hydraulikpanelet med stor flydeevne. Se *monteringsvejledningen* til finishing-sæt til Multi Pro WM-plænesprøjte, automatisk Workman-arbejdskøretøj.

8

Montering af kontrolkonsollen og de elektriske ledninger

Dele, der skal bruges til dette trin:

1	Skrue
3	J-clips
1	Bolt (¼" x ¾")
1	Flangemøtrik (¼")

Montering af kontrolkonsollen på maskinen

1. Fjern låseclipsen, der fastgør drejetappen på kontrolkonsollen til opbevaringsbeslaget på sprøjtetanken.
2. Monter kontrolkonsollen på styreenhedens monteringsbeslag, og fastgør kontrolelementet med låseclipsen, som du fjernede tidligere (Figur 18).

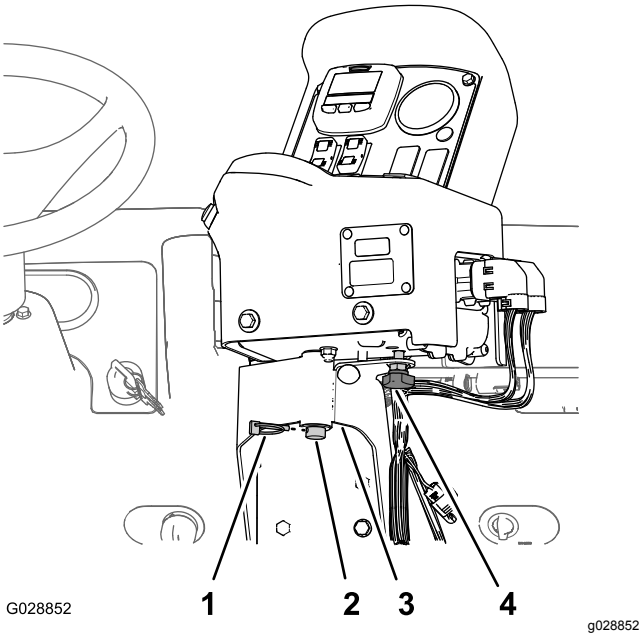

Figur 18

1. Låseclips
2. Drejetap (kontrolkonsol)
3. Styreenhedens monteringsbeslag
4. Håndgreb

3. Monter håndgrebet, og tilspænd det for at forhindre konsollen i at rotere under drift (Figur 18).

Montering af kontrolkonsollens elektriske ledningsnet på maskinen

1. Monter 2 J-clips i centerkonsollen på de punkter, der kan ses i Figur 19 eller Figur 20, ved hjælp af de eksisterende skruer.

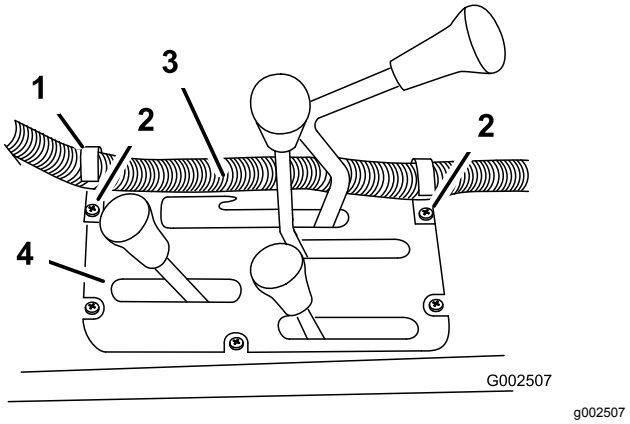

Figur 19

Modeller i HD-serien med manuel transmission

1. J-clips
2. Eksisterende skruer
3. Kontrolkassens ledningsnet
4. Centerkonsol

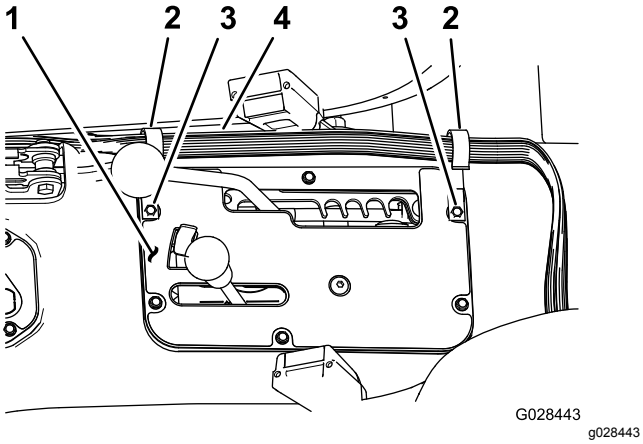

Figur 20

HDX-Auto-model

1. Centerkonsol
2. J-clips
3. Eksisterende skruer
4. Kontrolkassens ledningsnet

2. Monter en J-clips bag passagersædet ved hjælp af en bolt (¼" x ½") og en flangemøtrik (¼") (Figur 21).

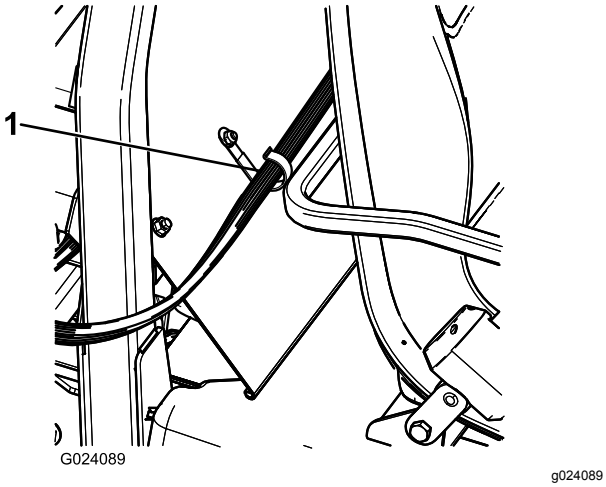

Figur 21

1. J-clips

3. Fastgør kontrolkonsollens ledningsnet på konsollen og styrtbøjledækslet ved hjælp af J-clipsene (Figur 21).

9

Montering af sprøjtens sikringsblok

Dele, der skal bruges til dette trin:

1	Sikringsmærkat (127-3966)

Fremgangsmåde

1. Klem på siderne af batteridækslet for at løsne tapperne fra åbningerne i batteribundpladen, og fjern batteridækslet fra batteribundpladen (Figur 22).

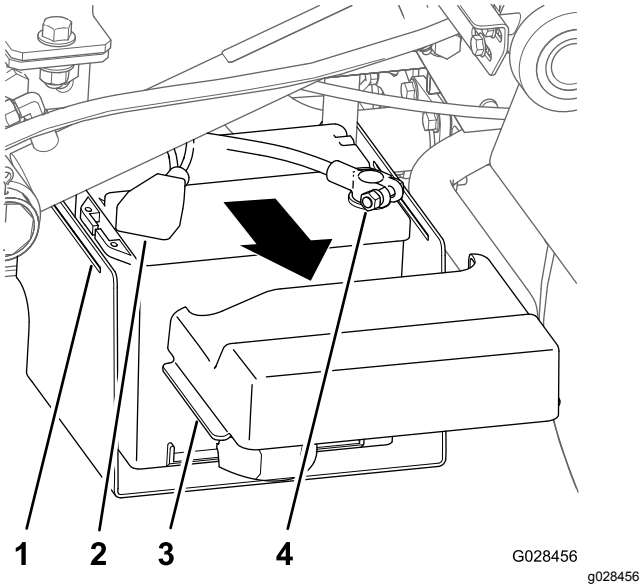

Figur 22

1. Åbning (batteribundplade)
2. Dæksel (minusbatteripol)
3. Tap (batteridæksel)
4. Pol (plusbatterikabel)

2. Skub dækslet tilbage, og fjern minusbatteripolen fra batteriet (Figur 22).
3. Fjern plusbatteripolen fra batteriet (Figur 22).
4. Find den uisolerede spadesko ved enden af sikringsblokkens åbne, gule strømledning til maskinen og den isolerede flade stiftkabelsko ved enden af sikringsblokkens gule, valgfrie strømledning til sprøjteledningsnettet (Figur 23).

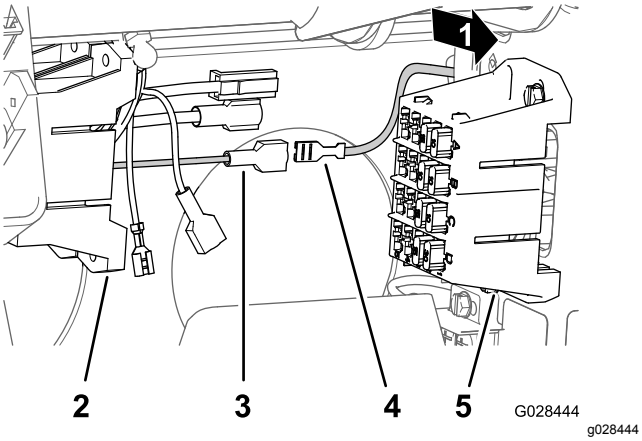

Figur 23

1. Bagsiden af maskinen
2. Sikringsblok (sprøjteledningsnet)
3. Isoleret flad stiftkabelsko (gul, valgfri strømledning – maskinens sikringsblok)
4. Uisoleret spadesko (gul strømledning – sprøjtens sikringsblok)
5. Sikringsblok (maskinens ledningsnet)

5. Slut den uisolerede spadesko på maskinens sikringsblok til den isolerede flade stiftkabelsko på sprøjtens sikringsblok (Figur 23).
6. Ret T-fittingerne på sprøjtens sikringsblok ind efter T-åbningerne på maskinens sikringsblok, og skub sprøjtens sikringsblok i åbningerne, indtil sikringsblokken er sat helt i (Figur 24).

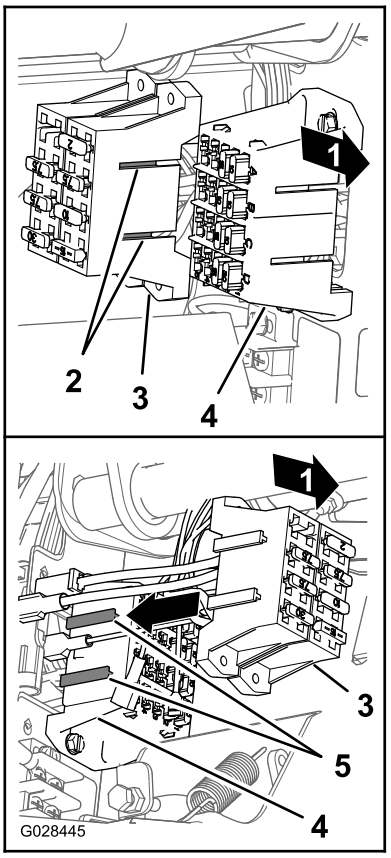

g028445

Figur 24

1. Bagsiden af maskinen
2. T-fittinger (sprøjtens sikringsblok)
3. Sprøjtens sikringsblok
4. T-åbninger (maskinens sikringsblok)
5. Maskinens sikringsblok

7. Fastgør sikringsmærkatet på en overflade i nærheden af sprøjtens sikringsblok.

10

Tilslutning af sprøjtens ledningsnet til batteriet

Dele, der skal bruges til dette trin:

1	Bolt til batteripol
2	Klemmemøtrik
1	Dæksel (batteripol – rød)

Fremgangsmåde

1. Fjern den eksisterende møtrik og T-bolt fra plusbatteripolen (A i Figur 25).

   Bemærk: Kassér T-bolten og møtrikken.

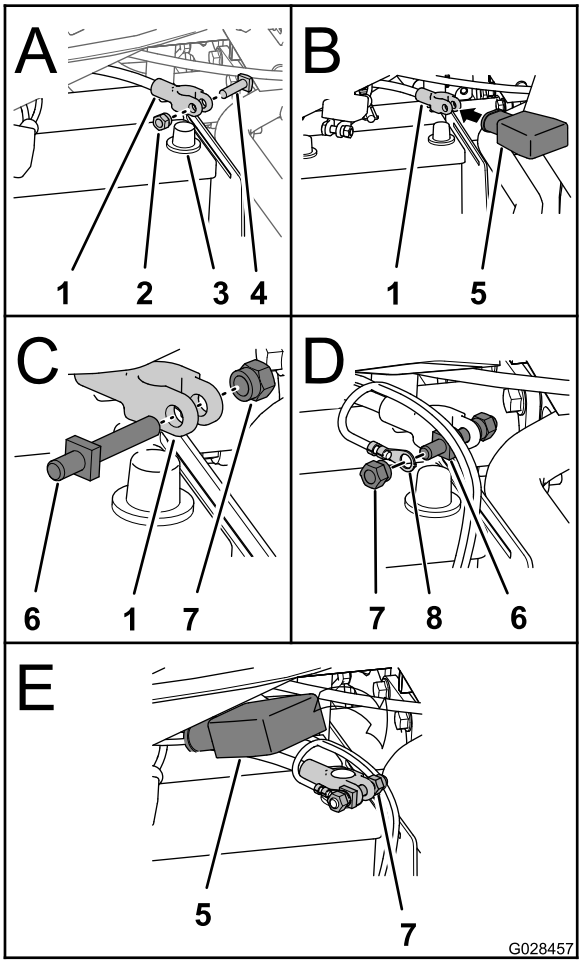

g028457

Figur 25

1. Pol (plusbatterikabel)
2. Møtrik
3. Batteriets pluspol
4. T-bolt
5. Dæksel (batteripol – rød)
6. Bolt til pol
7. Klemmemøtrik

2. Skub den røde batteripols dæksel over plusbatterikablet (B i Figur 25).
3. Monter bolten til den nye batteripols dæksel og 1 klemmemøtrik på plusbatterikablets pol (C i Figur 25).
4. Monter batterikablets pol fra sprayerens ledningsnet på batteripolens bolt, og fastgør polen med 1 klemmemøtrik (D i Figur 25).

   Bemærk: Ret batterikablet ind langs plusbatterikablet. Tilspænd klemmemøtrikken og bolten med et moment på 1978 til 2542 N·cm.
5. Slut plusbatteripolen til batteriets pluspol, og tilspænd klemmemøtrikken med et moment på 1978 til 2542 N·cm.
6. Slut minusbatteripolen til batteriets minuspol (E i Figur 25), og tilspænd klemmemøtrikken med et moment på 1978 til 2542 N·cm.
7. Skub dækslet over plusbatteripolerne.
8. Klem på siderne af batteridækslet, og indsæt tapper i åbningerne i batteribundpladen.

11

Sænkning af tankplatformen

Dele, der skal bruges til dette trin:

2	Bolt (½" x 1½")
2	Låsemøtrik (½")

Fremgangsmåde

1. Start maskinen, og hæv tankplatformen lidt med løftecylinderne.
2. Fjern cylinderlåsen fra løftecylinderen, og gem låsen i opbevaringsbeslagene bag på styrtbøjlepanelet (Figur 14 og Figur 15).
3. Brug løftecylinderne til langsomt at sænke tankplatformen ned på stellet.

   Bemærk: Bed en anden person om at holde øje med tankplatformen, mens den sænkes. Hold øje med, at slanger og ledninger ikke klemmes eller bøjes.
4. Kontroller, at tankplatformen og maskinens stel er placeret korrekt i forhold til hinanden.
5. Fjern adgangspanelerne fra begge sider af platformens stel (Figur 26).

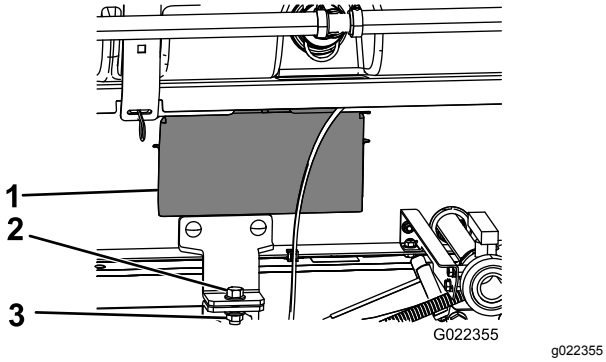

Figur 26

1. Adgangspanelets dør
2. Bolt (½" x 1½")
3. Låsemøtrik (½")

6. Se efter tegn på, om de slanger og ledninger, som du kan se gennem åbningen i platformens stel, er klemte eller bøjede.

   Vigtigt: **Hvis nogen af slangerne eller ledningerne på tankplatformsenheden er klemte eller bøjede, skal du hæve enheden, justere dens position og binde de pågældende dele tilbage.**

7. Placer de forreste monteringsbeslag ud for de tilholderbeslag, der blev monteret i 4 Montering af tankplatformens tilholderbeslag (side 18).
8. Fastgør tankplatformens tilholderbeslag på ladbeslaget på stellet på begge sider af maskinen med en bolt (½" x 1½") og en låsemøtrik (½") som vist i Figur 26.
9. Tilspænd bolten og låsemøtrikken til 91 til 113 N·m.
10. Gentag trin 7 til 9 på den anden side af tankplatformen og maskinen.

12

Montering af midterbom-sektionen

Dele, der skal bruges til dette trin:

1	Midterbom
10	Bolt (⅜" x 1")
10	Flangelåsemøtrik (⅜")
2	Bommens transportholder
4	Bolt (½" x 1¼")
4	Flangemøtrik (½")

Montering af bommens transportholdere

1. Fastgør løfteudstyr på midterbomsektionen, og fjern den fra transportkassen.
2. Ret bommens transportholdere ind efter midterbomsektionen (Figur 27).

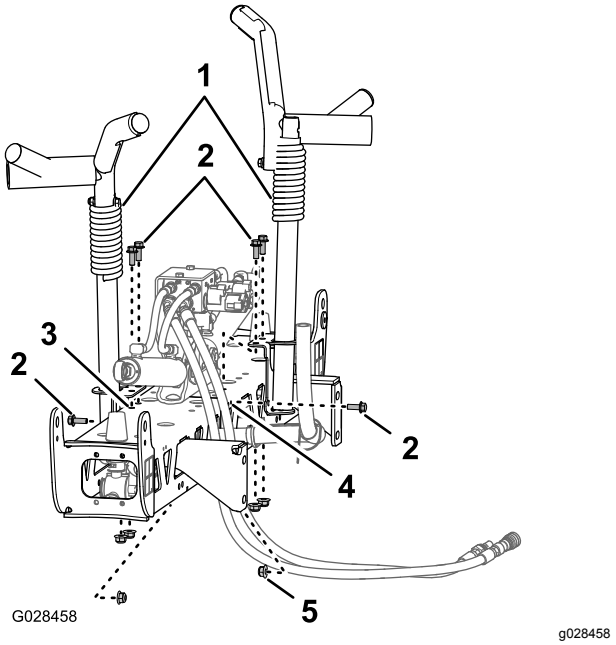

Figur 27

1. Bommens transportholder
2. Bolt (⅜" x 1")
3. Lodrette huller (bommens midtersektion)
4. Vandret hul (bommens midtersektion)
5. Flangelåsemøtrik (⅜")

3. Monter holderne på bomsektionen (Figur 28 og Figur 27) med 6 bolte (⅜" x 1") og 6 flangelåsemøtrikker (⅜").

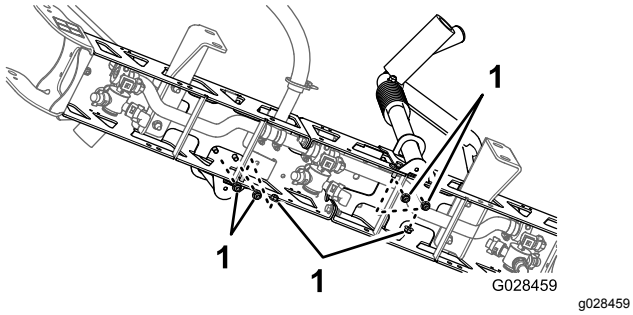

Figur 28

1. Låsemøtrikker (⅜")

4. Spænd boltene og møtrikkerne til et moment på 37 til 45 N·m.

Montering af midterbomsektionen på tankplatformen

1. Start maskinen, fjern ladstøtten fra løftecylinderen, og gem støtten, sænk tankplatformen, sluk for maskinen, og tag nøglen ud af STARTKONTAKTEN.
2. Ret bommens hul i midterbommens sektionsmonteringsbeslag ind efter det tredje hul fra bunden af bomstøtterne på sprøjtens platformsstel som vist i Figur 29.

   Bemærk: Hvis det er nødvendigt, kan du løsne bomstøtterne og rette dem ind efter midterbomsektionen, så hullerne passer bedre. Tilspænd boltene og møtrikkerne til et moment på 67 til 83 N·m.

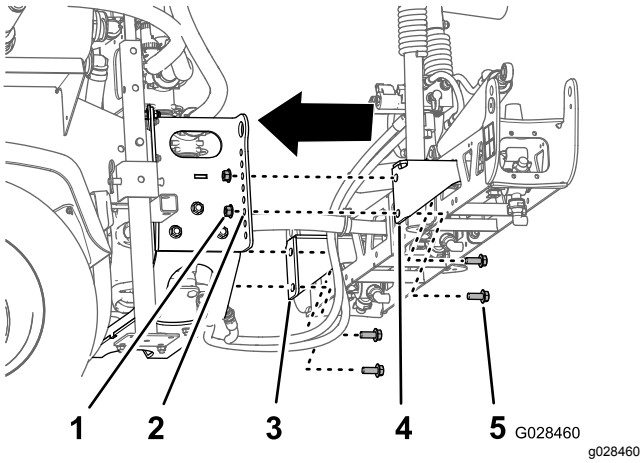

Figur 29

1. Låsemøtrik (½")
2. Hul 3 – fra bunden (bomstøtte)
3. Sektionsmonteringsbeslag (venstre)
4. Sektionsmonteringsbeslag (højre)
5. Bolt (½" x 1¼")

3. Monter midterbommen på sprøjtens platformsstel med 4 bolte (½" x 1¼") og 4 låsemøtrikker (½").
4. Tilspænd boltene og møtrikkerne til et moment på 67 til 83 N·m.

Tilslutning af slangerne og ledningerne for bommens løfteventil

- For modeller i HD-serien med manuel transmission skal du se monteringsvejledningen til finishing-sæt til Multi Pro WM-plænesprøjte, manuelt Workman-arbejdskøretøj.
- For HDX-Auto-modellen skal du se monteringsvejledningen til finishing-sæt til Multi Pro WM-plænesprøjte til automatisk Workman-arbejdskøretøj.

13

Montering af venstre og højre bomsektion

Dele, der skal bruges til dette trin:

1	Venstre bomsektion
1	Højre bomsektion
8	Flangehovedbolte (⅜" x 1¼")
8	Bagplader
8	Flangelåsemøtrikker (⅜")
2	Gaffelbolt
2	Låseclips

Fremgangsmåde

Hver bomsektion vejer ca. 13 kg.

1. Fjern de 4 flangehovedbolte (⅜" x 1¼"), 4 bagplader og 4 flangelåsemøtrikker (⅜") fra hængselbeslaget på midterbomsektionen.
2. Drej hvert aksebeslag ved enden af midterbomsektionen, så beslagene flugter lodret med bommen (Figur 30).

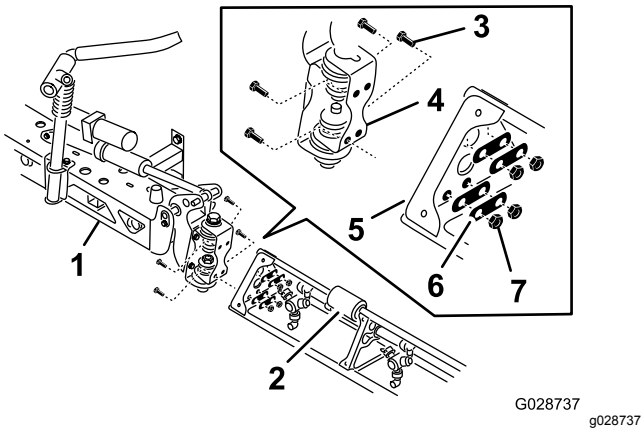

Figur 30

1. Midterbomsektion
2. Bomforlænger
3. Hængslet plade
4. Flangehovedbolte (⅜" x 1¼")
5. Trekantet monteringsplade
6. Bagplader
7. Flangelåsemøtrikker (⅜")

3. Løft den yderste bomsektion, og ret hullerne i den trekantede monteringsplade ved enden af den yderste bomsektion ind efter hullerne i aksebeslaget.

   Bemærk: Sørg for, at sprøjtedysernes hoveder vender bagud.

4. Monter den hængslede plade på den trekantede plade med de 4 flangehovedbolte, 4 bagplader og 4 flangelåsemøtrikker, som du fjernede i trin 1, som vist i Figur 30.
5. Tilspænd boltene og møtrikkerne med et moment på 37 til 45 N·m.
6. Ret stangenden på bommens løftecylinder ind efter hullerne i hornet på aksebeslaget (Figur 30).

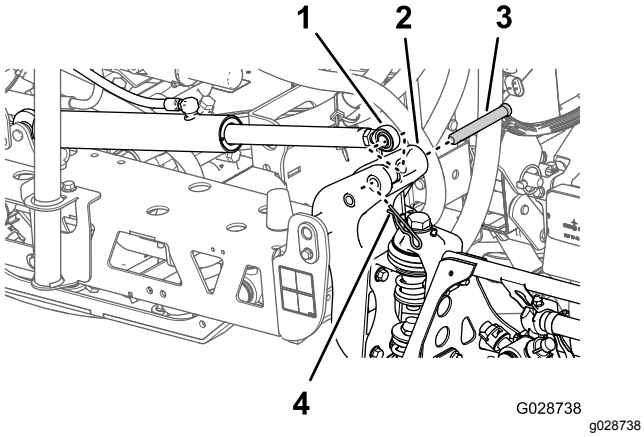

Figur 31

1. Stangende (bommens løftecylinder)
2. Horn (aksebeslag)
3. Gaffelbolt (⅝" x 4¾")
4. Låseclips

7. Fastgør stangenden på aksebeslaget med en gaffelbolt og en låseclips (Figur 30).
8. Gentag trin 1 til 5 på den anden side af midterbommen med den modsatte bomsektion.

   Bemærk: Før du afslutter proceduren, skal du sørge for, at alle sprøjtedysernes hoveder vender bagud.

14

Montering af bomslanger

Dele, der skal bruges til dette trin:

3	Slangeklemmer
2	R-klemme
2	Ansatsbolt
2	Spændeskive
2	Møtrik

Montering af venstre og højre bomsektionsslange

1. Før bomsektionsslangerne som vist i Figur 32 og Figur 33.

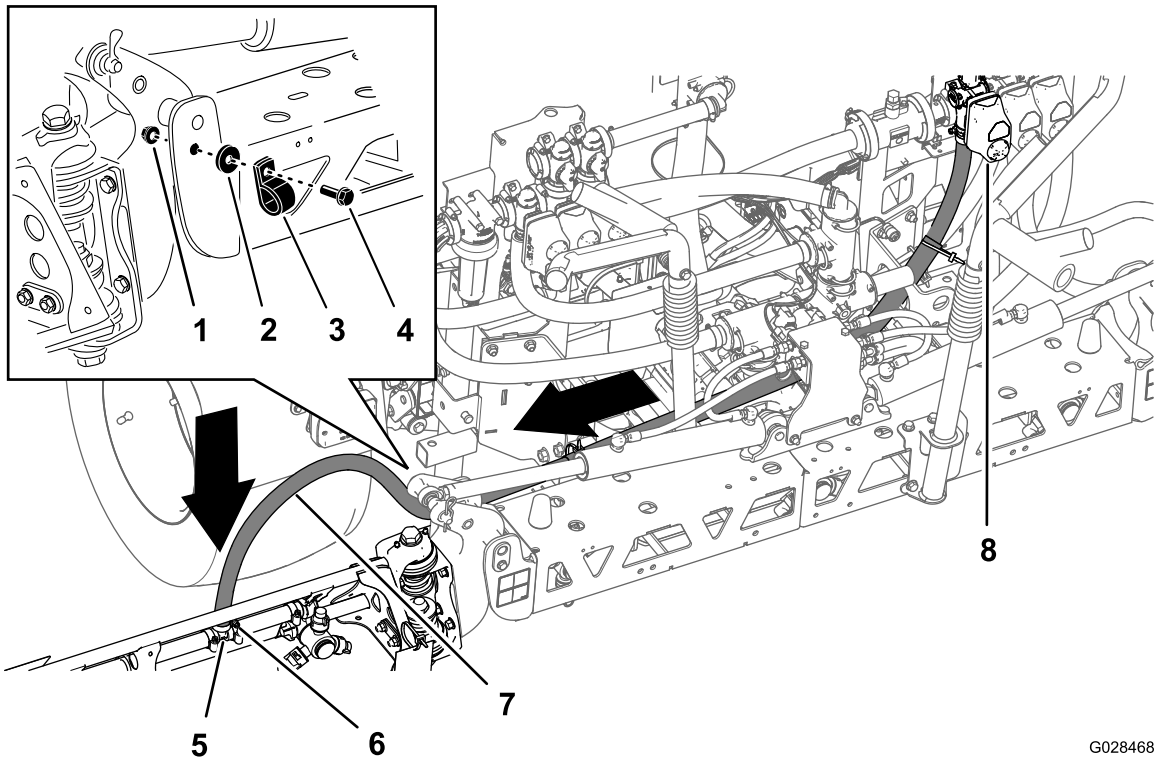

Figur 32

Slange – venstre bomsegment

1. Møtrik
2. Skive
3. R-klemme
4. Ansatsbolt
5. T-fitting
6. Slangeklemme
7. Venstre bomslange
8. Ventil på venstre sektion

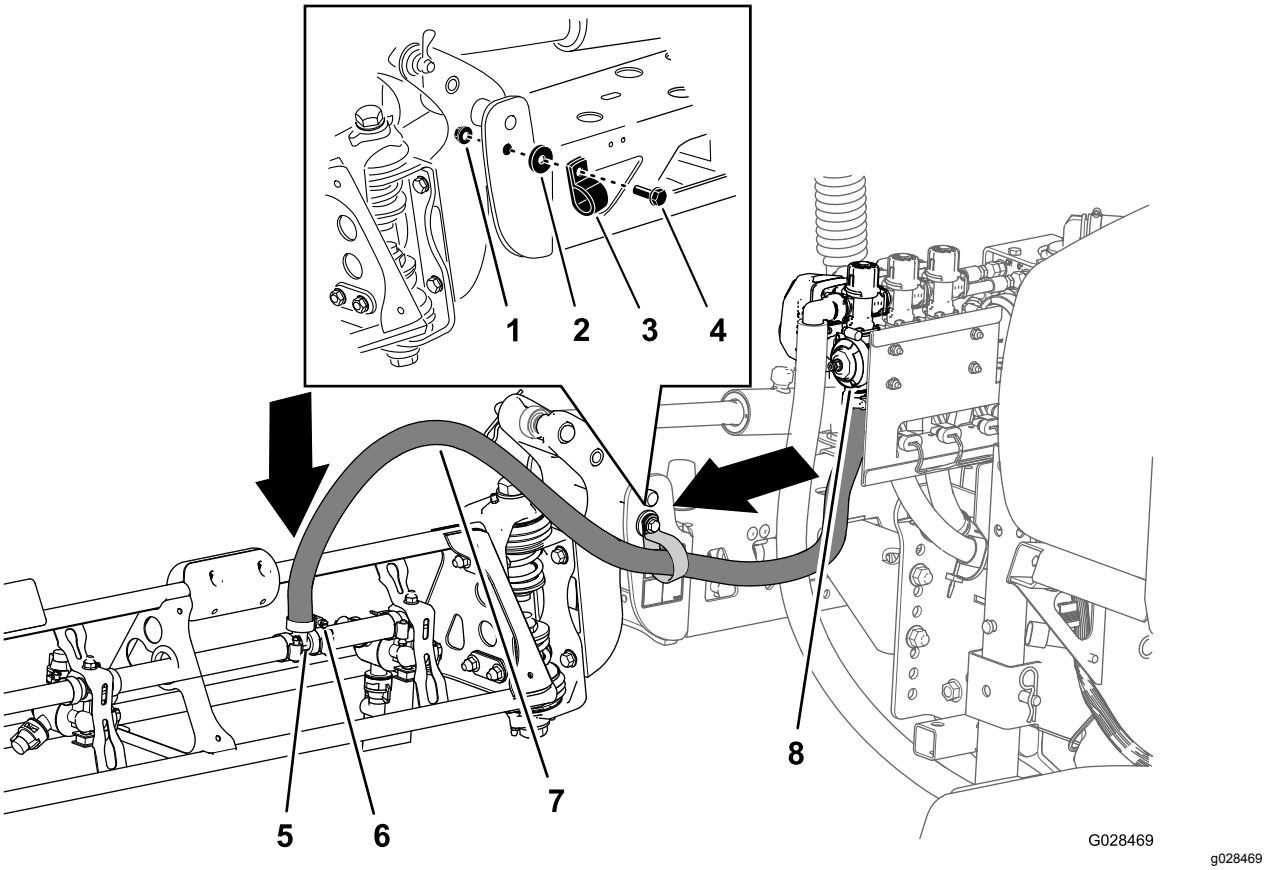

Figur 33

Slange – højre bomsegment

1. Møtrik
2. Skive
3. R-klemme
4. Ansatsbolt
5. T-fitting
6. Slangeklemme
7. Højre bomslange
8. Ventil på højre sektion

2. Fastgør bomslangerne på forsiden af midterbomsektionen (Figur 32 og Figur 33) med 1 R-klemme, 1 ansatsbolt (5/16" x 1"), 1 låsemøtrik (5/16") og 1 spændeskive (5/16").
3. Monter bomsektionsslangen over T-fittingen med modhager på bomsektionen, og fastgør slangen med en slangeklemme (Figur 32 og Figur 33).

   Bemærk: Påfør en belægning af flydende sæbe på slangemodhagerne på T-fittingen for at gøre monteringen af slangen nemmere.
4. Gentag trin 1 til 3 på bomsektionens slange på den anden side af sprøjten.

Montering af slangen til midterbomsektionen

1. Før slangen til midterbomsektionen som vist i Figur 34.

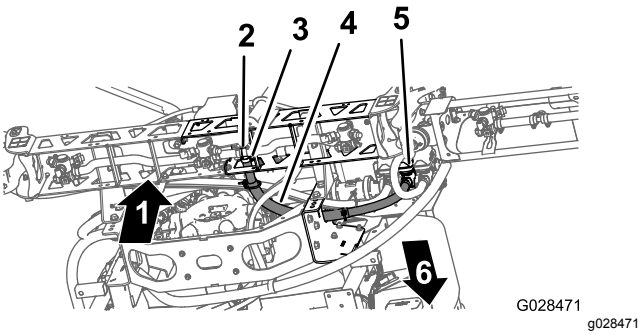

Figur 34

1. Op
2. T-fitting
3. Slangeklemme
4. Slange til midterbom
5. Ventil til midtersektion
6. Maskinens forende

2. Monter bomsektionsslangen over T-fittingen med modhager på midterbomsektionen, og

fastgør slangen med en slangeklemme (Figur 34).

Bemærk: Påfør en belægning af flydende sæbe på slangemodhagerne på T-fittingen for at gøre monteringen af slangen nemmere.

15

Montering af dyserne

Kræver ingen dele

Fremgangsmåde

De dyser, du anvender til dine kemikalier, varierer afhængigt af den dosering, du har brug for. Dyserne leveres derfor ikke med sættet. Du kan kontakte en autoriseret Toro-forhandler med henblik på at få de dyser, du har behov for. Forhandleren har brug for følgende oplysninger:

- Måldoseringsraten i liter pr. hektar, amerikanske gallons pr. acre eller amerikanske gallons pr. 1000 kvadratfod.
- Køretøjets målhastighed i kilometer i timen eller miles i timen.

Følgende skal udføres for, at en dyse kan monteres:

1. Sæt eller drej dysen i dysens holder efterfulgt af en pakning.
2. Før dysens holder hen over dysefittingen på dysehovedet.
3. Drej dysen med uret for at låse knasterne fast på holderen.
4. Kontroller dysens blæserenhed.

Se *monteringsvejledningen*, der følger med dyserne, for at få flere oplysninger.

16

Montering af vandtanken

Dele, der skal bruges til dette trin:

1	Støtterør (tank til rent vand)
1	Kontramøtrik (⅜")
1	Bolt (⅜" x 1")
2	Ansatsbolt
2	Låsemøtrik (⅜")
1	Vandtank
1	Beslag til tank til rent vand
2	Flangelåsemøtrik (5/16")
2	Spændeskive (5/16")
2	Flangehovedbolt (5/16" x 2¼")
4	Flangehovedbolt (5/16" x ⅝")

Montering af støtterør til tank

1. Ret støtterøret til tanken med rent vand ind efter tankens støttekanal (Figur 35).

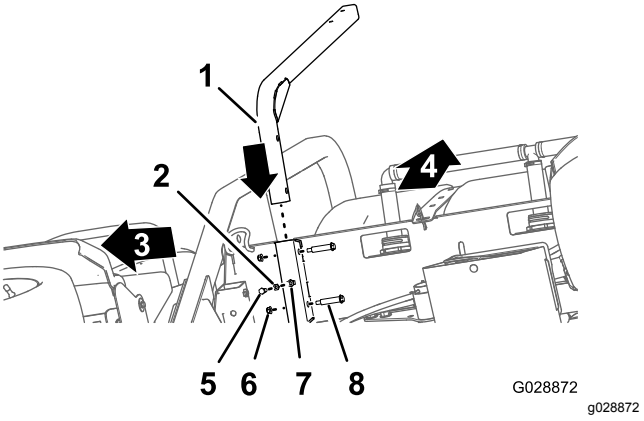

Figur 35

1. Støtterør (tank til rent vand)
2. Kontramøtrik (⅜")
3. Maskinens forende
4. Op
5. Bolt (⅜" x 1")
6. Låsemøtrik (⅜")
7. Svejsemøtrik (støttekanal til tank til rent vand)
8. Ansatsbolt

2. Ret hullerne i støtterøret ind efter hullerne i kanalen (Figur 35).
3. Fastgør røret til kanalen (Figur 35) med de to ansatsbolte og 2 låsemøtrikker (⅜").
4. Skru kontramøtrikken (⅜") i bolten (⅜" x 1"). Se Figur 35.

5. Skru bolten og kontramøtrikken i svejsemøtrikken i bunden af tankens støttekanal, og stram bolten og kontramøtrikken (Figur 35).

Montering af tanken

Bemærk: Vandtanken kan ikke monteres på en styrtbøjle med to stivere.

1. Ret hullerne i beslaget til vandtanken ind efter hullerne i støtterøret (Figur 36).

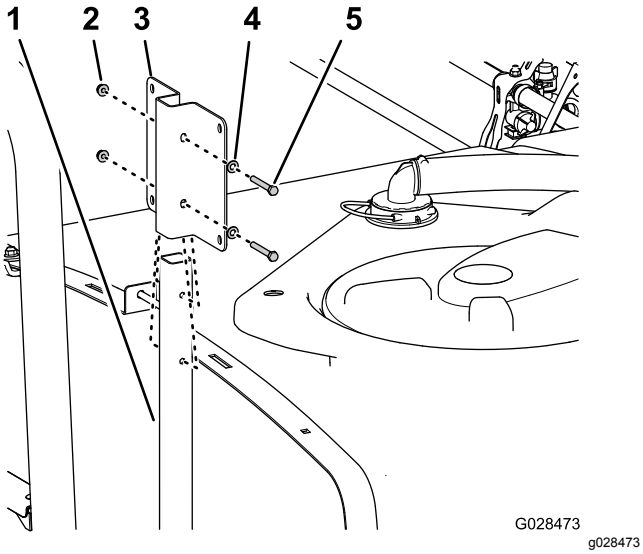

Figur 36

1. Støtterør
2. Flangelåsemøtrik (5/16")
3. Beslag (vandtank)
4. Spændeskive (5/16")
5. Flangehovedbolt (5/16" x 2¼")

2. Fastgør beslaget til røret (Figur 36) med 2 flangehovedbolte (5/16" x 2¼"), 2 spændeskiver (5/16") og 2 flangelåsemøtrikker (5/16").
3. Tilspænd boltene og møtrikkerne med et moment på 1978 til 2542 N·cm.
4. Påfør gevindlåsemasse af middel kvalitet på de 4 flangehovedbolte (5/16" x ⅝").
5. Ret gevindindsatserne i vandtanken ind efter hullerne vandtankens beslag (Figur 37).

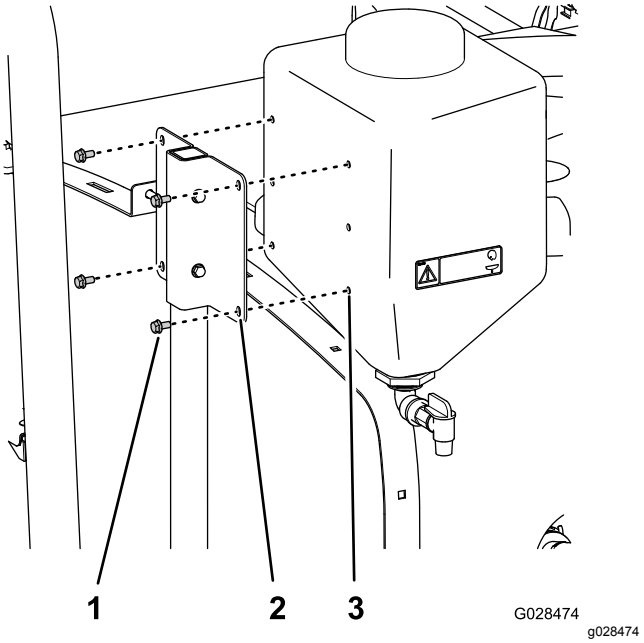

Figur 37

1. Flangehovedbolt (5/16" x ⅝")
2. Hul (vandtankbeslag)
3. Gevindindsats (vandtank)

6. Fastgør vandtanken til beslaget (Figur 37) med 4 flangehovedbolte (5/16" x ⅝").
7. Tilspænd boltene og møtrikkerne med et moment på 1978 til 2542 N·cm.

17

Montering af påfyldnings-kobling (med antihævert-funktion)

Dele, der skal bruges til dette trin:

1	Påfyldningsbeholdersamling
1	Flangehovedbolt (5/16" x ¾")

Fremgangsmåde

Placer påfyldningsbeholdersamlingen over hullet med gevind i tanken, og fastgør det med en flangehovedbolt (5/16" x ¾") (Figur 38).

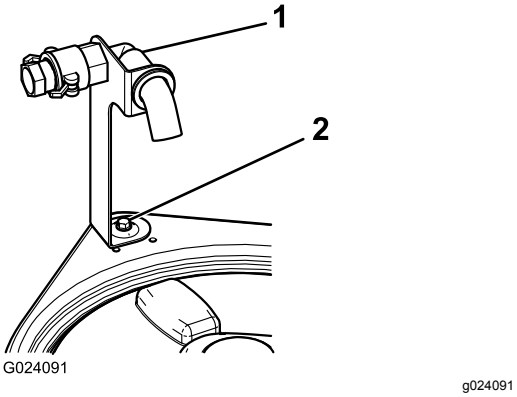

Figur 38

1. Påfyldningsbeholdersamling 2. Flangebolt (5/16" x ¾")

18

Kontrol af bomhængslernes fjedre

Kræver ingen dele

Fremgangsmåde

Vigtigt: **Hvis sprøjtesystemet anvendes, når bomhængslernes fjedre er under det forkerte tryk, kan det beskadige bommen. Mål fjedrene, og brug kontramøtrikken til om nødvendigt at sammentrykke fjedrene til 4 cm.**

Sprøjtemaskine leveres med bomforlængerne drejet fremad for at gøre det nemmere at emballere maskinen. For at bommene kan være i denne position under transporten, strammes fjedrene ikke helt til på produktionstidspunktet. Før maskinen betjenes, skal fjedrene justeres til den korrekte sammentrykning.

1. Fjern om nødvendigt de emballeringskomponenter, der holder den højre og venstre forlængerbom under forsendelsen.
2. Understøt bommene, mens de er forlænget til sprøjteposition.
3. Mål sammentrykningen af den øverste og nederste fjeder ved bomhængslet, mens bommene er i forlænget position (Figur 39).
   A. Tryk alle fjedre sammen, indtil de måler 4 cm.
   B. Brug kontramøtrikken til at trykke alle fjedre sammen, der måler mere end 4 cm.

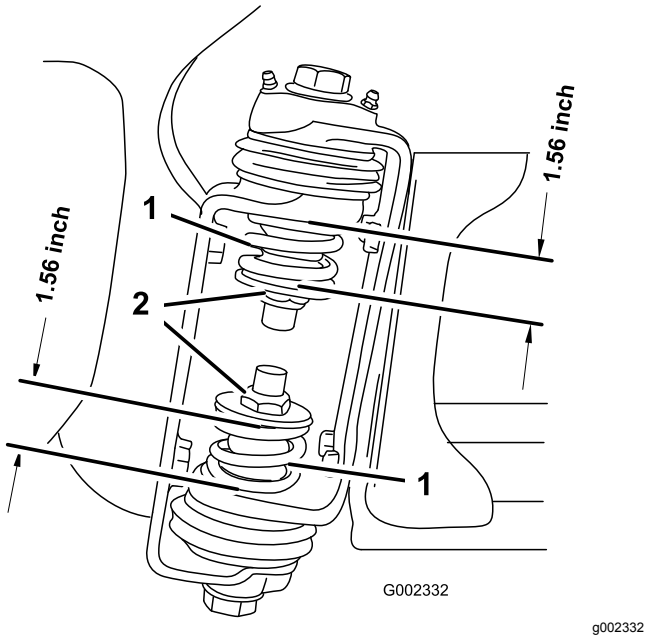

Figur 39

1. Bomhængselsfjeder
2. Kontramøtrik

4. Gentag proceduren for hver fjeder på begge bomhængsler.
5. Flyt bommene til transportpositionen ”X”.

   Bemærk: Se Brug af bommens transportholder (side 51) for at få flere oplysninger.

19

Opbevaring af donkraftene (ekstraudstyr)

Dele, der skal bruges til dette trin:

2	Forreste donkraft
2	Bageste donkraft
4	Låseclips
2	Gaffelbolt (4½")
2	Gaffelbolt (3")
2	Skrue

Fremgangsmåde

1. Indsæt de forreste donkrafte i rammen med bunden opad ved de forreste bindepunkter (Figur 40).

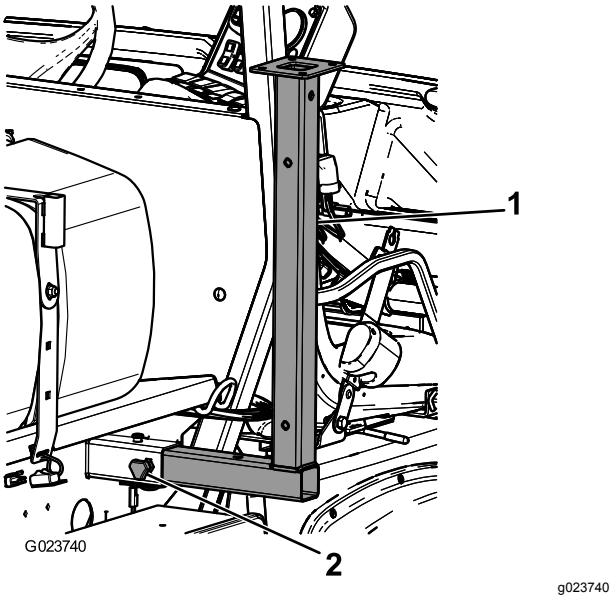

Figur 40

1. Forreste donkraft
2. Greb

2. Fastgør de forreste donkrafte med to gaffelbolte (3") og to låseclips gennem donkraftenes midterste hul.
3. Før den bageste donkraft fra bunden op i stellet i nærheden af de bageste bindepunkter (Figur 41).

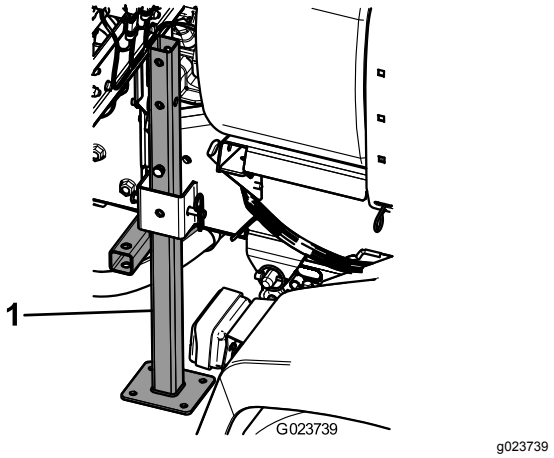

Figur 41

1. Bageste donkraft

4. Fastgør de bageste donkrafte med fire gaffelbolte (4½") og fire låseclips gennem donkraftenes sidste hul.

20

Lær mere om produktet

Dele, der skal bruges til dette trin:

1	*Betjeningsvejledning*
1	Uddannelsesmateriale til operatøren
1	*Reservedelskatalog*
1	Registreringskort
1	Vejledning til valg af dyser
1	Skema til kontrol før levering

Fremgangsmåde

1. Læs vejledningerne.
2. Se uddannelsesmaterialet til operatøren.
3. Brug vejledningen til valg af dyser til at vælge de korrekte dyser til dit specifikke anvendelsesområde.
4. Opbevar al dokumentation på et sikkert sted.

Produktoversigt

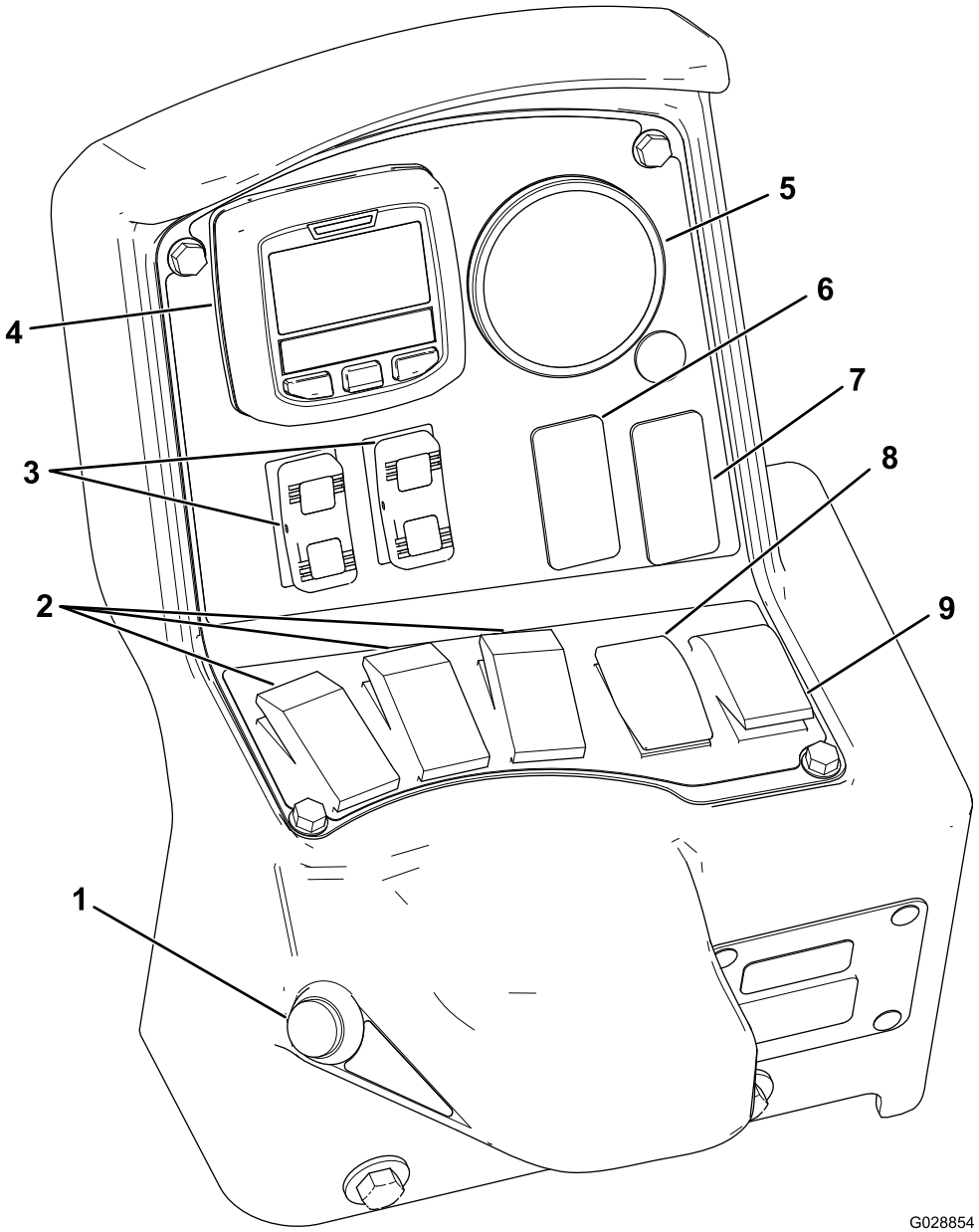

g028854

Figur 42

1. Bommens hovedkontakt
2. Bomsektionens kontakter (sprøjte til/fra)
3. Bomhejsekontakter
4. Infocenter
5. Trykmåler
6. Skyllekontakt (ekstraudstyr)
7. Sonic-bomkontakt (ekstraudstyr)
8. Doseringskontakt
9. Omrøringskontakt

Betjeningsanordninger

Infocenter, LCD-display

Infocenterets LCD-display viser oplysninger om din maskine og batteripakke, f.eks. batteriets aktuelle opladning, hastigheden, diagnostikoplysninger m.m. (Figur 42). Se Brug af infocenteret (side 40) for at få flere oplysninger.

Bommens hovedkontakt

Bommens HOVEDKONTAKT gør det muligt at starte eller stoppe sprøjtningen. Tryk på kontakten for at aktivere eller deaktivere sprøjtesystemet (Figur 42).

Bomsektionens kontakter

BOMSEKTIONENS kontakter sidder langs bunden af kontrolpanelet (Figur 42). Skub hver kontakt opad for at aktivere sprøjterne for den tilsvarende bomsektion og nedad for at deaktivere dem. Når kontakten er i positionen Til, tændes lampen på kontakten. Disse kontakter påvirker kun sprøjtesystemet, når bommens HOVEDKONTAKT er i positionen Til.

Doseringskontakt

DOSERINGSKONTAKTEN sidder i kontrolpanelets venstre side (Figur 42). Tryk på og hold kontakten opad for at øge sprøjtesystemets dosering, eller tryk på og hold den nedad for at mindske doseringen.

Bomløftekontakter

De elektriske BOMLØFTEKONTAKTER hæver og sænker de pågældende bomme (Figur 42). Der findes en kontakt til venstre og højre bomløft. Tryk på og hold kontakten oppe for at hæve den pågældende bom, eller tryk på og hold kontakten nede for at sænke den pågældende bom.

Sprøjtetilstandskontakt (HDX-Auto-model)

Brug SPRØJTETILSTANDSKONTAKTEN til at vælge mellem manuel styring af sprøjtens dosering eller automatisk computerstyring, der styres gennem infocenteret.

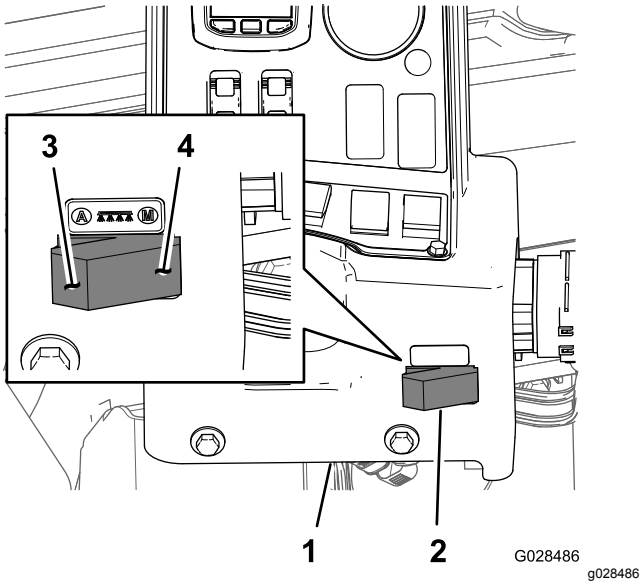

Figur 43

1. Infocenterkonsol
2. Sprøjtetilstandskontakt
3. Automatisk tilstand (position for sprøjtetilstandskontakt)
4. Manuel tilstand (position for sprøjtetilstandskontakt)

Reguleringsventil (doseringskontrol)

Reguleringsventilen, der er placeret bag tanken (Figur 44), styrer mængden af væske, der føres til bommene, eller den dosering, der returneres til tanken.

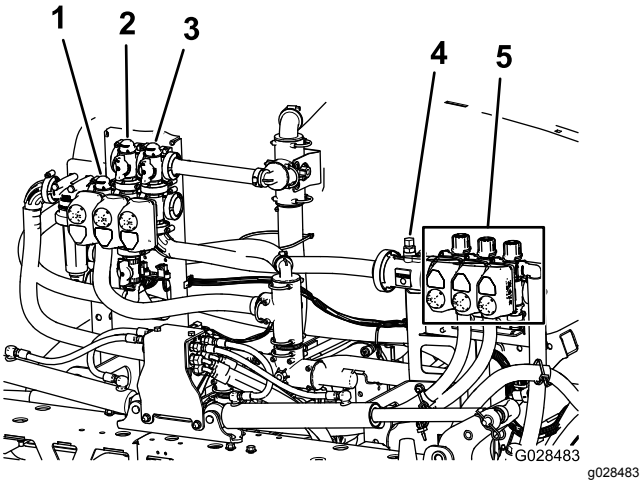

Figur 44

1. Reguleringsventil (doseringskontrol)
2. Omrøringsventil
3. Bommens hovedventil
4. Gennemstrømningsmåler
5. Bomsektionens ventil

Gennemstrømningsmåler

Gennemstrømningsmåleren måler væskens gennemstrømningshastighed til bomsektionens ventiler (Figur 44).

Bomsektionens ventiler

Brug bomsektionens ventiler til at tænde eller slukke for sprøjtetrykket til sprøjtedyserne i venstre, midterste og højre bomsektioner (Figur 44).

Bomsektionens omløbsventiler

Bommens omløbsventiler (Figur 45) omdirigerer væskegennemstrømningen fra en bom til tanken, når du frakobler bomsektionen. Du kan justere disse ventiler for at sikre, at bomtrykket forbliver konstant, uanset hvilken bomkombination du anvender. Se Kalibrering af bomomløbet (side 56).

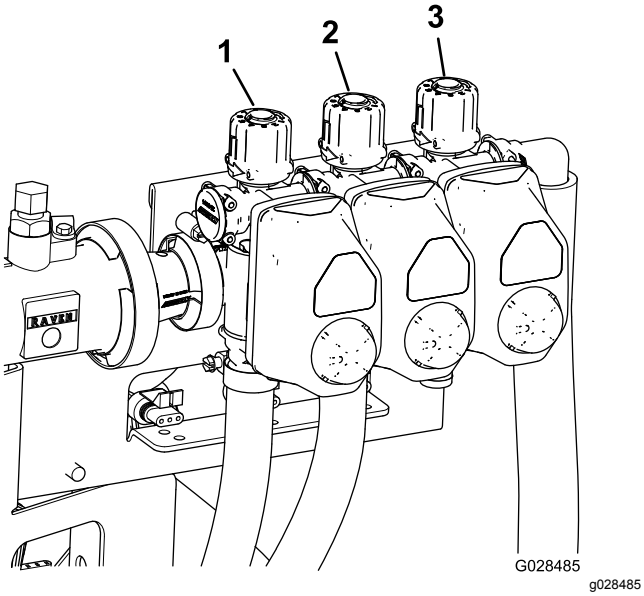

Figur 45

1. Venstre bomsektions omløbsventil
2. Midterbomsektions omløbsventil
3. Højre bomsektions omløbsventil

Omrøringens drosselventil

Denne ventil er placeret bagerst på venstre side af tanken (Figur 46). Drej knappen på ventilen til positionen kl. 6 for at aktivere tankomrøring og til positionen kl. 8 for at afbryde tankomrøringen.

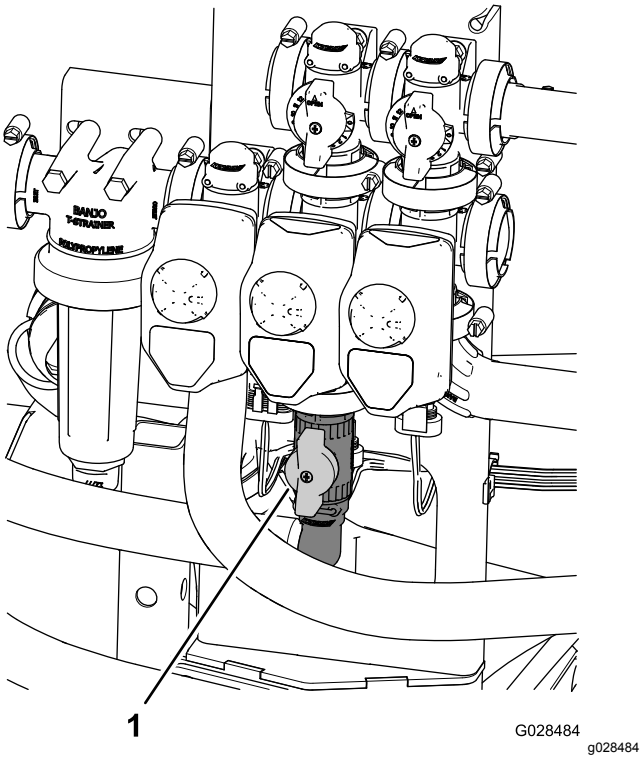

Figur 46

1. Omrøringens reguleringsventil

Bemærk: Modeller i HD-serien med manuel transmission – Omrøringen fungerer kun, hvis kraftudtaget og koblingen er indkoblet, og motoren skal køre hurtigere end tomgang. Hvis du standser sprøjten og har brug for omrøring af indholdet i tanken, skal du sætte gearstangen i neutral position (frigear), slippe koblingen, aktivere parkeringsbremsen og indstille gashåndtaget (hvis det er monteret).

Sprøjtepumpe

Sprøjtepumpen er placeret bagest på maskinen (Figur 47).

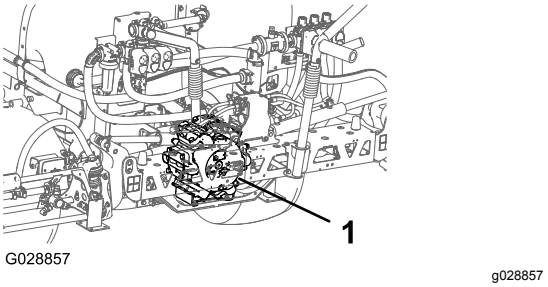

Figur 47

1. Sprøjtepumpe

Specifikationer

Bemærk: Specifikationer og design kan ændres uden forudgående varsel.

Sprøjtesystemets egenvægt (ekskl. køretøjets vægt)	424 kg
Tankkapacitet	757 l
Samlet køretøjslængde med standardsprøjtesystem	422 cm
Køretøjets samlede højde med standardsprøjtesystem til toppen af tanken	147 cm
Køretøjets samlede højde med standardsprøjtesystem og bommene opbevaret i et X-mønster	234 cm
Køretøjets samlede bredde med standardsprøjtesystem og bommene opbevaret i et X-mønster	175 cm

Ekstraudstyr

The Toro® Company fremstiller ekstraudstyr og tilbehør, som du kan købe separat og montere på din Workman. Kontakt en autoriseret serviceforhandler for at få en komplet liste over ekstraudstyr til sprøjten.

Betjening

Bemærk: Maskinens venstre og højre side er som set fra den normale betjeningsposition.

Bemærk: Hvis du skal transportere køretøjet på en anhænger med sprøjten monteret, skal bommene være bundet forsvarligt fast.

Sæt sikkerheden i højsædet

Læs alle sikkerhedsforskrifterne nøje, og gør dig bekendt med de symboler, der findes i afsnittet om sikkerhed. Disse oplysninger kan hjælpe dig eller omkringstående personer med at undgå at komme til skade.

Brug af infocenteret

Infocenterets LCD-display viser oplysninger om maskinen, som f.eks. driftsstatus, diverse diagnostikoplysninger og andre oplysninger om maskinen (Figur 48). Infocenteret har et velkomstbillede og en hovedinformationsskærm. Du kan skifte mellem velkomstbilledet og hovedinformationsskærmen på et hvilket som helst tidspunkt ved at trykke på en vilkårlig infocenter-knap og derefter vælge den korrekte retningspil.

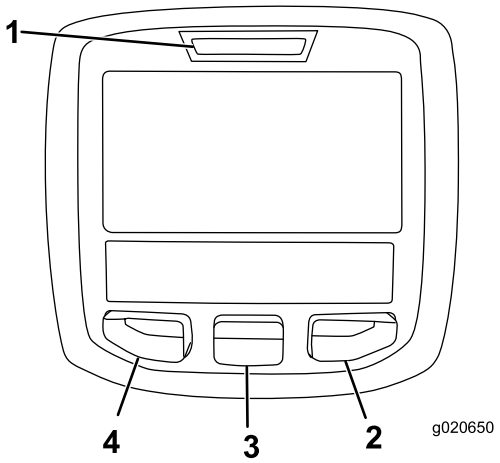

g020650

Figur 48

1. Kontrollampe
2. Højre-knap
3. Midter-knap
4. Venstre-knap

- Venstre-knap, menu-/tilbage-knap – tryk på denne knap for at åbne infocenterets menuer. Du kan også bruge den til at gå ud af en menu, du i øjeblikket har åbnet.
- Midter-knap – brug denne knap til at rulle ned i menuer.
- Højre-knap – brug denne knap til at åbne en menu, hvor en pil til højre viser, at der er mere indhold.

Bemærk: Hver knaps funktion kan ændres afhængigt af, hvilken funktion der er aktiv på det pågældende tidspunkt. LCD-skærmen viser et ikon over hver knap, der angiver den aktuelle funktion.

Start af infocenteret

1. Sæt nøglen i STARTKONTAKTEN, og drej den til positionen Til.

   Bemærk: Infocenteret lyser og viser initialiseringsskærmen (Figur 49).

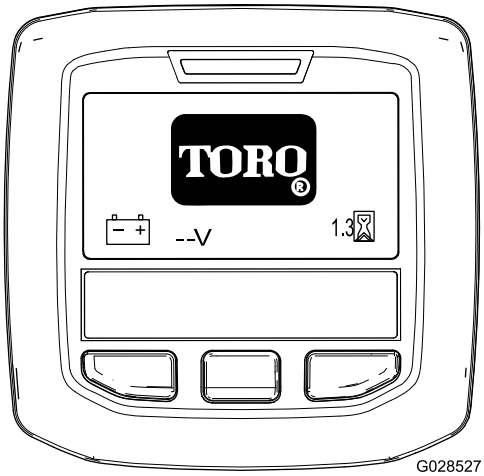

g028527

Figur 49

2. Efter ca. 15 sekunder vises startskærmen. Tryk på den midterste valgknap for at få vist informationsgenvejen (Figur 50).

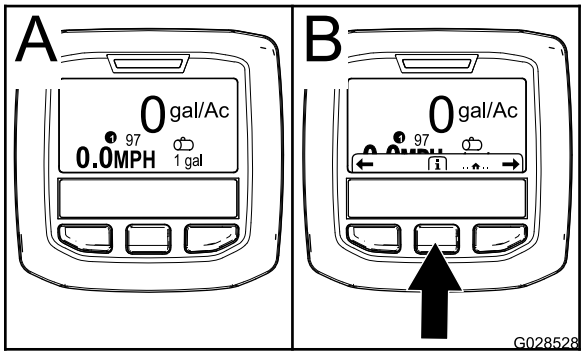

g028528

Figur 50

- Tryk igen på valgknappen for at navigere til hovedmenuen.
- Højre valgknap: **Samlet, sprøjtet område** (A iFigur 51)
- Højre valgknap: **Dosering** (B i Figur 51)
- Venstre valgknap: **Sprøjtet underområde** (C i Figur 51)
- Venstre valgknap: **Tankvolumen** (D i Figur 51)

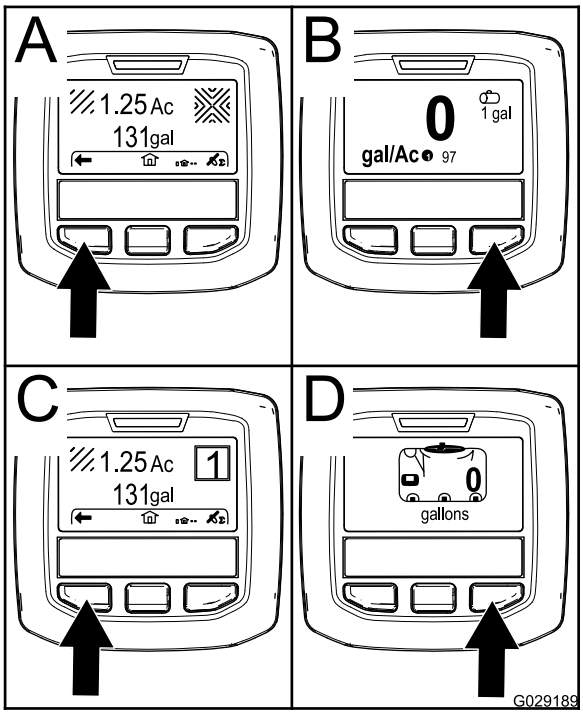

g029189

Figur 51

Bemærk: Når STARTKONTAKTEN drejes til startpositionen, og motoren startes, afspejler værdierne på infocenterets skærm den kørende maskine.

Åbning af menuen Indstillinger

1. Start infocenteret. Se Start af infocenteret (side 41).

   Bemærk: Startskærmen vises.

2. Tryk på den midterste valgknap for at få vist informationsgenvejen.

   Bemærk: Ikonet for informationsgenvejen vises.

3. Tryk på den midterste valgknap for at få vist hovedmenuen (Figur 52).

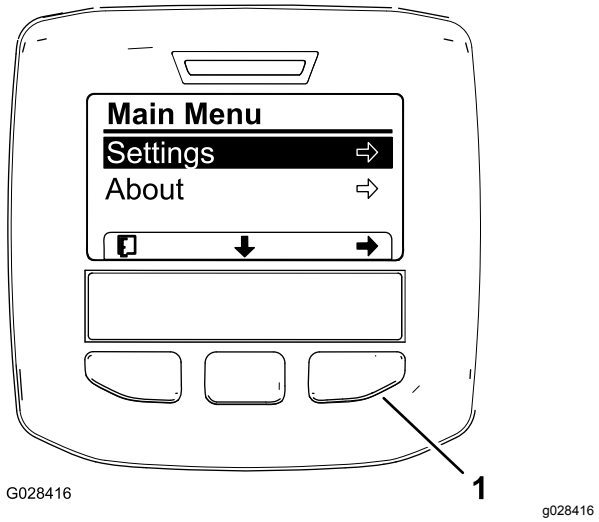

Figur 52

Yderligere indstillinger for HDX-Auto-modellen er ikke vist.

1. Højre valgknap (vælg genvej)

4. Tryk på den højre valgknap for at få vist undermenuerne for Indstillinger.

   Bemærk: Hovedmenuen vises med den valgte indstillingsmulighed.

   Bemærk: Tryk på den midterste valgknap (knappen under ikonet for nedpilen på skærmen) for at flytte den valgte indstilling ned.

Ændring af måleenheder (engelsk og metrisk)

1. Åbn menuen Indstillinger. Se Åbning af menuen Indstillinger (side 41).
2. Måleenhed ændres ved at trykke på den højre valgknap for at ændre de angivne måleenheder (Figur 53).
   - **Engelsk:** mph, gallons og acre
   - **Plæne:** mph, gallons og 1000 ft^2
   - **SI (metrisk):** km/t, liter, hektar

   Bemærk: Skærmen skifter mellem engelske og metriske måleenheder

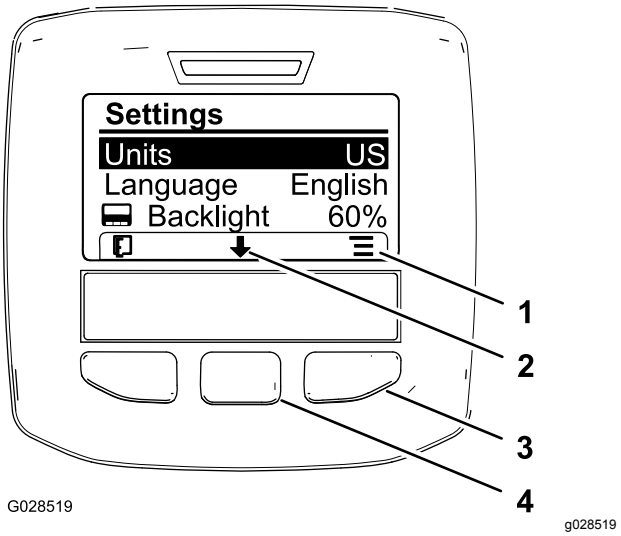

Figur 53

1. Listeindstillinger (ikon)
2. Rul ned (ikon)
3. Højre valgknap (vis genvejsliste)
4. Midterste valgknap (rul i genveje)

   Bemærk: Tryk på den venstre valgknap for at gemme dit valg, afslutte menuen Indstillinger og vende tilbage til hovedmenuen.

3. Det viste sprog på skærmen ændres ved at trykke på den midterste valgknap (knappen under nedpilen på skærmen) for at flytte den valgte indstilling til sprog (Figur 53).
4. Tryk på den højre valgknap (knappen under listeikonet på skærmen) for at fremhæve det angivne sprog, der bruges på skærmen (Figur 53).

   Bemærk: Tilgængelige sprog omfatter: engelsk, spansk, fransk, tysk, portugisisk, dansk, hollandsk, finsk, italiensk, norsk og svensk.

5. Tryk på den venstre valgknap for at gemme dine valg, afslutte menuen Indstillinger og vende tilbage til hovedmenuen (Figur 52).
6. Tryk på den venstre valgknap for at vende tilbage til startskærmen (Figur 53).

Justering af skærmens baggrundsbelysning og kontrastniveauer

1. Åbn menuen Indstillinger. Se Åbning af menuen Indstillinger (side 41).
2. Juster baggrundslyset for skærmen ved at trykke på den midterste valgknap (knappen under ikonet for nedpilen på skærmen) for at flytte den valgte indstilling ned til indstillingen Baggrundsbelysning (Figur 54).

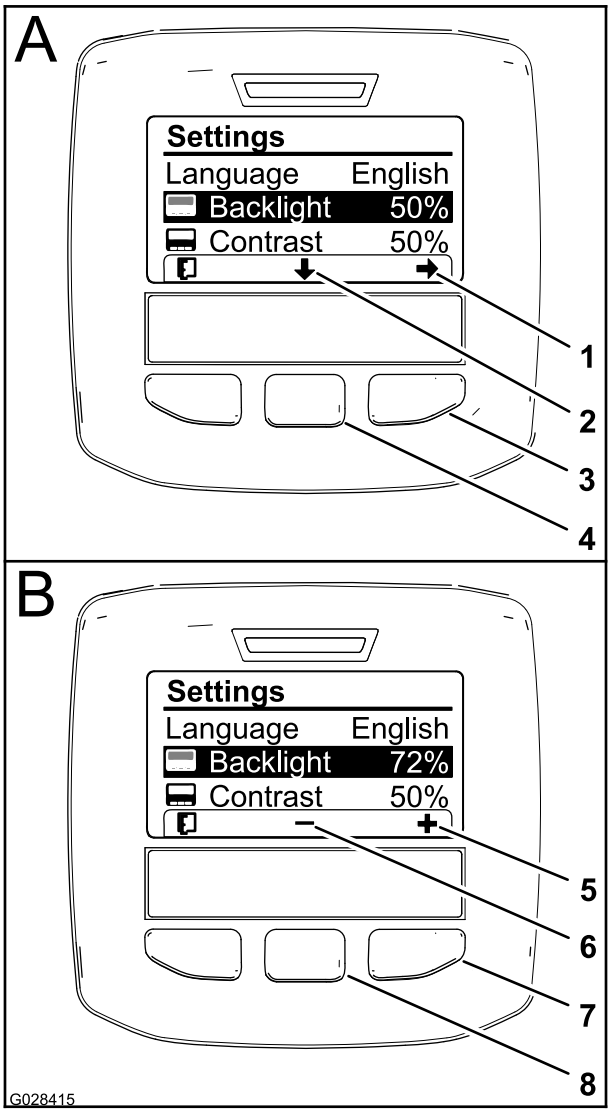

g028415

Figur 54

1. Valgpil (ikon)
2. Rul ned (ikon)
3. Højre valgknap (vælg genvej)
4. Midterste valgknap (rul i genveje)
5. Øg værdien (ikon)
6. Sænk værdien (ikon)
7. Højre valgknap (genvej til øg værdi)
8. Midterste valgknap (genvej til sænk værdi)

3. Tryk på den højre valgknap for at få vist genvejen for værdijustering (Figur 54).

   Bemærk: Skærmen viser et (—)-ikon over den midterste valgknap og et (+)-ikon over den højre valgknap.

4. Brug den midterste valgknap og den højre valgknap til at ændre skærmens lysstyrkeniveau (Figur 54).

   Bemærk: Når du ændrer lysstyrkeværdien, ændrer skærmen det valgte lysstyrkeniveau.

5. Tryk på den venstre valgknap (knappen under listeikonet på skærmen) for at gemme dit valg, afslutte menuen Baggrundsbelysning og vende tilbage til menuen Indstillinger (Figur 54).

6. Juster kontrastniveauet for skærmen ved at trykke på den midterste valgknap (knappen under ikonet for nedpilen på skærmen) for at flytte den valgte indstilling ned til indstillingen Kontrast (Figur 54).

7. Tryk på den højre valgknap for at få vist genvejen for værdijustering (Figur 54).

   Bemærk: Skærmen viser et (—)-ikon over den midterste valgknap og et (+)-ikon over den højre valgknap.

8. Tryk på den venstre valgknap (knappen under listeikonet på skærmen) for at gemme dit valg, afslutte menuen Kontrast og vende tilbage til menuen Indstillinger (Figur 54).

9. Tryk på den venstre valgknap for at afslutte menuen Indstillinger og vende tilbage til hovedmenuen (Figur 54 og Figur 52).

10. Tryk på den venstre valgknap for at vende tilbage til startskærmen (Figur 54).

Infocenter-ikoner

Ikonbeskrivelser

	Informationsikon
	Næste
	Forrige
	Rul ned
	Indtast
	Ændr den næste værdi på listen
	Øge
	Mindske
	Aktiv skærm
	Inaktiv skærm
	Gå til startskærmen
	Aktiv startskærm

	Gem værdi
	Afslut menu
	Timetæller
PIN	Korrekt pinkode indtastet
	Kontrollér indtastning af pin/kalibreringskontrol
	Hovedbom tændt/bomsprøjte slukket
	Hovedbom tændt/bomsprøjte tændt
	Fuld sprøjtetank
	Sprøjtetank halvt fuld
	Tankniveau lavt
	Tøm sprøjtetank
K eller k	Plæne-enheder (1.000 kvadratfod)
	Område sprøjtet
	Volumen sprøjtet
	Juster tankvolumen
	Startskærm
	Ryd aktivt område
	Ryd alle områder
	Juster ciffer

Ikonbeskrivelser (cont'd.)

	Vælg det næste område til samling
1	Dosering 1
2	Dosering 2
++	Boost

Brug af menuerne

Få adgang til kalibreringsindstillingerne i infocenterets menusystem ved at trykke på menuknappen, når du er på hovedskærmen. Dette bringer dig til hovedmenuen. I disse tabeller kan du se en oversigt over de muligheder, der er tilgængelige i menuerne:

Kalibrering	
Menuelement	**Beskrivelse**
Test speed (Testhastighed)	Denne menu indstiller testhastigheden ved kalibrering.
Flow Calibration (Gennemstrømningskalibrering)	Denne menu kalibrerer gennemstrømningsmåleren.
Speed Calibration (Hastighedskalibrering)	Denne menu kalibrerer hastighedssensoren.

Valg af sprøjteprogrammering

HDX-Auto-model

Skift mellem manuel tilstand og automatisk tilstand

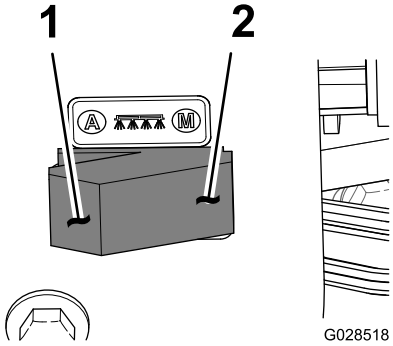

g028518

Figur 55

1. Automatisk tilstand (kontaktposition)
2. Manuel tilstand (kontaktposition)

- På kontrolkonsollen skal du trykke på kontakten for SPRØJTETILSTAND til venstre for at styre doseringen for sprøjten via infocenteret i den automatiske tilstand.

  Bemærk: Et ikon for doseringen vises på infocenterets skærm.
- Tryk på kontakten for SPRØJTETILSTAND til højre for at styre doseringen for sprøjten manuelt i den manuelle tilstand.

  Bemærk: Når der skiftes fra den automatiske tilstand til den manuelle tilstand, forsvinder ikonet for doseringen fra skærmen.

Skift mellem indstillinger for sprøjteprogrammering

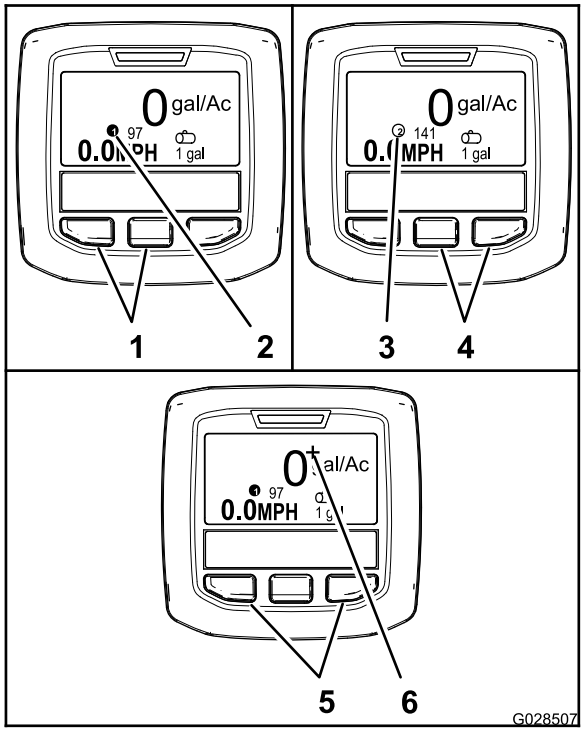

g028507

Figur 56

1.	Venstre og midterste knap – valg af dosering 1	4.	Midterste og højre knap – valg af dosering 2
2.	Ikon – dosering 1	5.	Venstre og højre knap – valg af doseringsboost
3.	Ikon – dosering 2	6.	Ikon – doseringsboost

- Tryk på infocenterets 2 venstre knapper (Figur 56) for at vælge dosering 1.

  Bemærk: Et ikon ❶ G028714 vises.
- Tryk på infocenterets 2 højre knapper (Figur 56) for at vælge dosering 2 (dosering).

  Bemærk: Et ikon ② G028715 vises.
- Tryk på de 2 yderste knapper, og hold dem nede (Figur 56) for midlertidigt at anvende et doseringsboost.

  Bemærk: Et ikon + G028716 vises.

  Bemærk: Doseringsboost er en yderligere procent over den aktive (1 eller 2) programmerede dosering. Tryk på knapperne, og hold dem nede for at anvende doseringsboost. Slip knapperne for at stoppe boost.

Programmering af doseringen og doseringsboost

HDX-Auto-model

Programmering af dosering 1 og 2

1. Tryk på den midterste valgknap på startskærmen for at navigere til hovedmenuen.
2. Tryk på den midterste valgknap, hvis det er nødvendigt, for at fremhæve doseringen for sprøjteprogram 1 (Figur 57).

   Bemærk: Ikonet for sprøjtedosering 1 ligner tallet 1 i en cirkel til højre for en skydeskive.

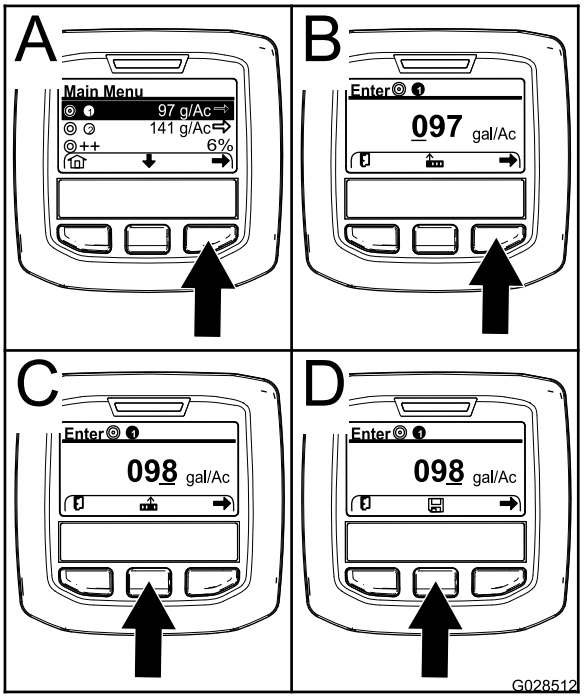

g028512

Figur 57

3. Tryk på den højre knap for at vælge sprøjteprogram 1 (A i Figur 57).
4. Angiv den numeriske værdi ved at trykke på følgende valgknapper:
   - Tryk på den højre valgknap (B i Figur 57) for at flytte markøren til den næste numeriske position til højre.
   - Tryk på den midterste valgknap (C i Figur 57) for at øge den numeriske værdi (0 til 9).

5. Når værdien længst til højre er indstillet, skal du trykke på den højre valgknap.

   Bemærk: Ikonet Gem vises over centerets valgknap (D i Figur 57).

6. Tryk på den midterste valgknap (D i Figur 57) for at gemme programmeringen for doseringen.
7. Tryk på den midterste valgknap for at fremhæve doseringen for sprøjteprogram 2.

   Bemærk: Ikonet for sprøjtedosering 2 ligner tallet 2 i en cirkel til højre for en skydeskive.

   Bemærk: Du kan bruge doseringen for sprøjteprogram 2 til nemt at anvende en højere eller lavere dosering til din plæne efter behov.

8. Gentag trin 4 til 6.

Programmering af doseringsboost

Doseringsboost føjer en specificeret procent til den aktive programmerede dosering, når de 2 yderste knapper på infocenteret er trykket ned under sprøjtning i automatisk tilstand.

1. Tryk på den midterste valgknap på startskærmen for at navigere til hovedmenuen.
2. Tryk på den midterste valgknap, hvis det er nødvendigt, for at fremhæve doseringsboost (Figur 58).

   Bemærk: Ikonet for doseringsboost ligner 2 (+)-tegn til højre for en skydeskive (Figur 58).

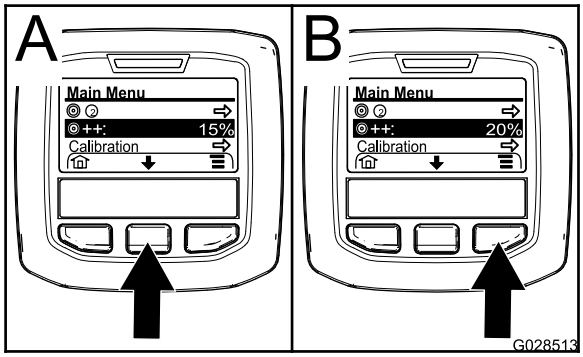

g028513

Figur 58

3. Tryk på den højre valgknap (Figur 58) for at øge boost-procenten i trin på 5 % (maks. 20 %).

Brug af menuen Indstillinger

HDX-Auto-model

Valg af den aktive dosering fra menuen Indstillinger

1. Tryk på den midterste valgknap for at navigere til menuen Indstillinger fra hovedmenuen.
2. Tryk på den midterste valgknap for at fremhæve indstillingen for den aktive dosering (Figur 59).

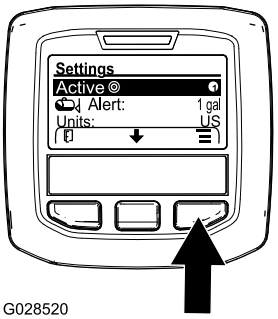

g028520

Figur 59

3. Tryk på den højre valgknap for at skifte mellem dosering 1 og 2 (Figur 59).
4. Tryk på den venstre valgknap for at gemme og vende tilbage til hovedmenuen.

Indstilling af alarm for tankniveau

1. Tryk på den midterste valgknap for at navigere til menuen Indstillinger fra hovedmenuen.
2. Tryk på den midterste valgknap for at fremhæve indstillingen Alarm (Figur 60).

   Bemærk: Ikonet (-) og (+) vises over centeret og de højre valgknapper.

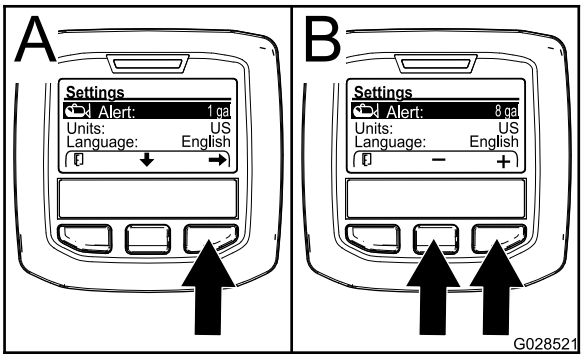

g028521

Figur 60

3. Tryk på den højre valgknap (Figur 60).
4. Brug den midterste eller højre valgknap til at indtaste minimumsmængden i tanken, hvor alarmen skal vises under sprøjtning (Figur 60).

Bemærk: Værdien for tankalarmen øges med 10 % ved at holde knappen nede.

5. Tryk på den venstre valgknap for at gemme og vende tilbage til hovedmenuen.

Indtastning af pinkoden i infocenteret

Bemærk: Ved at indtaste pinkoden kan du ændre de adgangsbeskyttede indstillinger og vedligeholde adgangskoden.

Bemærk: Den indtastede pinkode er fra fabrikkens side 1234.

1. Tryk på den midterste valgknap for at navigere til menuen Indstillinger fra hovedmenuen.
2. Tryk på den midterste valgknap for at fremhæve indstillingen Beskyttede menuer.

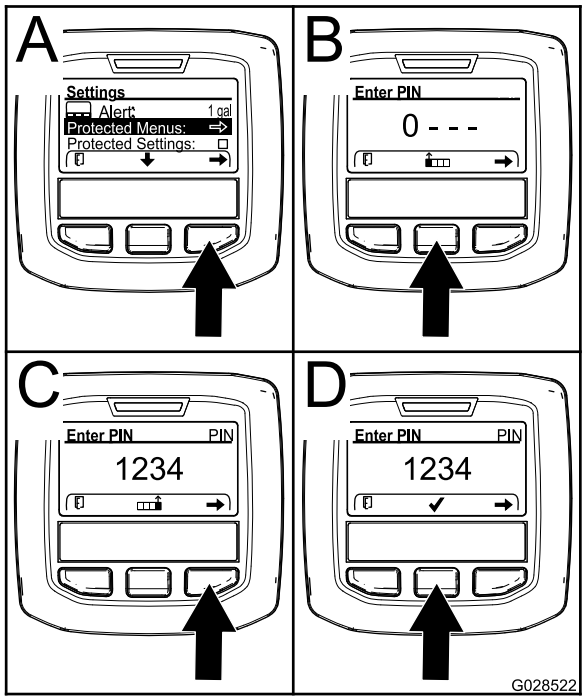

g028522

Figur 61

3. Tryk på den højre valgknap for at vælge Beskyttede menuer (A i Figur 61).
4. Angiv den numeriske værdi på skærmen til indtastning af pinkode ved at trykke på følgende valgknapper:
   - Tryk på den midterste valgknap (B i Figur 61) for at øge den numeriske værdi (0 til 9).
   - Tryk på den højre valgknap (C i Figur 61) for at flytte markøren til den næste numeriske position til højre.
5. Når værdien længst til højre er indstillet, skal du trykke på den højre valgknap.

   Bemærk: Fluebensikonet vises over den midterste valgknap (D i Figur 61).

6. Tryk på den midterste valgknap (D i Figur 61) for at indtaste adgangskoden.

Ændring af pinkoden

1. Indtast den nuværende pinkode. Se trin 1 til 6 i Indtastning af pinkoden i infocenteret (side 47).
2. Tryk på den midterste valgknap for at navigere til menuen Indstillinger fra hovedmenuen.
3. Tryk på den midterste valgknap for at fremhæve indstillingen Beskyttede menuer.

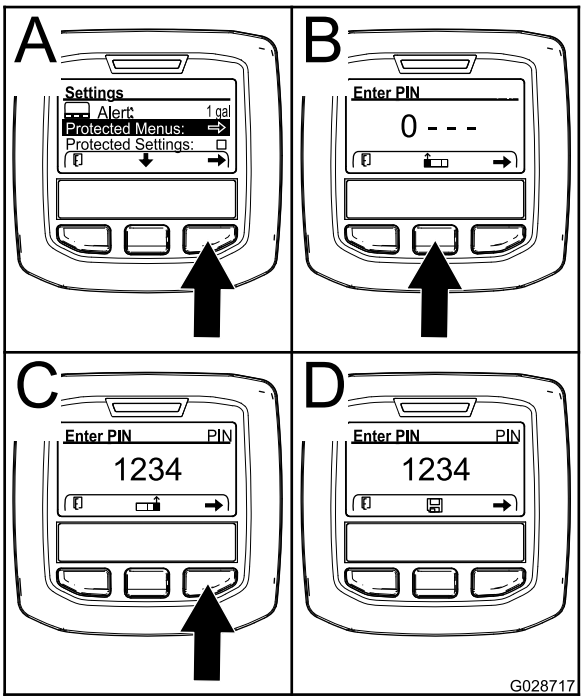

g028717

Figur 62

4. Tryk på den højre valgknap for at vælge Beskyttede menuer (A i Figur 62).
5. Indtast den nye pinkode på indtastningsskærmen ved at trykke på følgende valgknapper:
   - Tryk på den midterste valgknap (B i Figur 62) for at øge den numeriske værdi (0 til 9).
   - Tryk på den højre valgknap (C i Figur 62) for at flytte markøren til den næste numeriske position til højre.
6. Når værdien længst til højre er indstillet, skal du trykke på den højre valgknap.

   Bemærk: Ikonet Gem vises over centerets valgknap (D i Figur 62).

7. Vent, indtil infocenteret viser meddelelsen "værdi gemt", og den røde advarselslampe lyser.

Indstilling af Beskyt indstillinger

Vigtigt: **Brug denne funktion til at låse og låse op for doseringen.**

Bemærk: Du skal kende den 4-cifrede pinkode for at ændre indstillingerne for funktioner i de beskyttede menuer.

1. Tryk på den midterste valgknap for at navigere til menuen Indstillinger fra hovedmenuen.
2. Tryk på den midterste valgknap for at fremhæve indstillingen Beskyt indstillinger.

   Bemærk: Hvis der ikke er et X i feltet til højre for indstillingen Beskyt indstillinger, er undermenuerne for L-bom, C-bom, R-bom og Nulstil standarder ikke låst med pinkoden (Figur 64).

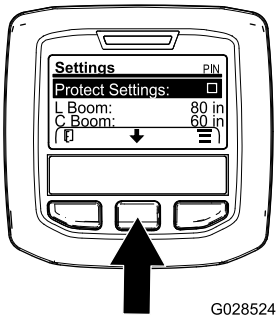

g028524

Figur 63

3. Tryk på den højre valgknap.

   Bemærk: Skærmen til indtastning af pinkoden vises.
4. Indtast pinkoden. Se trin 4 i Indtastning af pinkoden i infocenteret (side 47).
5. Når værdien længst til højre er indstillet, skal du trykke på den højre valgknap.

   Bemærk: Et fluebensikon vises over den midterste valgknap.
6. Tryk på den midterste valgknap.

   Bemærk: Undermenuerne for L-bom, C-bom, R-bom og Nulstil standarder vises.
7. Tryk på den midterste valgknap for at fremhæve indstillingen Beskyt indstillinger.
8. Tryk på den højre valgknap.

   Bemærk: Der vises et X i feltet til højre for indstillingen Beskyt indstillinger (Figur 64).

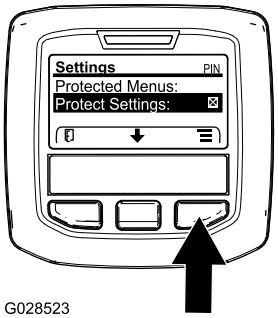

g028523

Figur 64

9. Vent, indtil infocenteret viser meddelelsen "værdi gemt", og den røde advarselslampe lyser.

   Bemærk: Undermenuerne under indstillingen Beskyttede menuer er låst med pinkoden.

   Bemærk: For at få adgang til undermenuerne skal du fremhæve indstillingen Beskyt indstillinger, trykke på den højre valgknap, indtaste pinkoden, og når fluebensikonet vises, skal du trykke på den midterste valgknap.

Nulstilling af bomsektionsstørrelser til standard

1. Tryk på den midterste valgknap for at navigere til indstillingen Nulstil til standard (Figur 65).

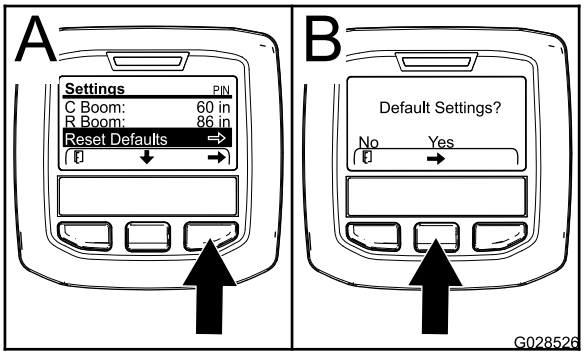

g028526

Figur 65

2. Tryk på den højre valgknap for at vælge Nulstil til standard.
3. På skærmen Standardindstillinger skal du trykke på den venstre valgknap for Nej eller den højre valgknap for Ja (Figur 65).

   Bemærk: Hvis du vælger Ja, gendannes bomsektionsstørrelserne til fabriksindstillingen.

Klargøring til anvendelse af sprøjtemaskinen

Rengøring af sugefilteret

Eftersynsinterval: Hver anvendelse eller dagligt
Sugefilteret skal rengøres oftere ved brug af opløselige pulverstoffer.

1. Anbring sprøjtemaskinen på en plan overflade, aktiver parkeringsbremsen, stands pumpen, stop motoren, og tag tændingsnøglen ud af STARTKONTAKTEN.
2. Fjern holderen øverst på sprøjtetanken, som fastgør slangefittingen, der er fastgjort til den store slange fra filterhuset (Figur 66).

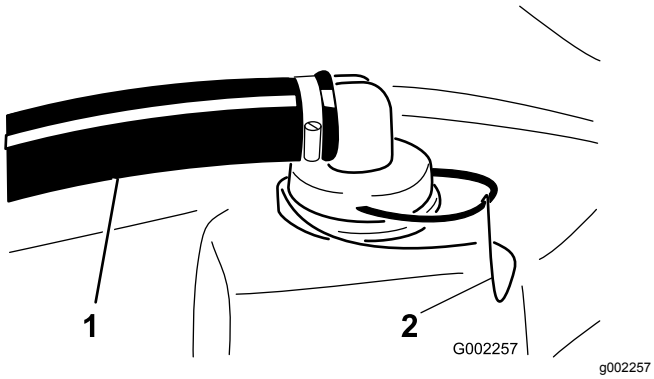

Figur 66

1. Sugeslange
2. Holder

3. Fjern slangen og slangefittingen fra filterhuset (Figur 66).
4. Træk sugefilteret ud af filterhuset i tanken (Figur 67).

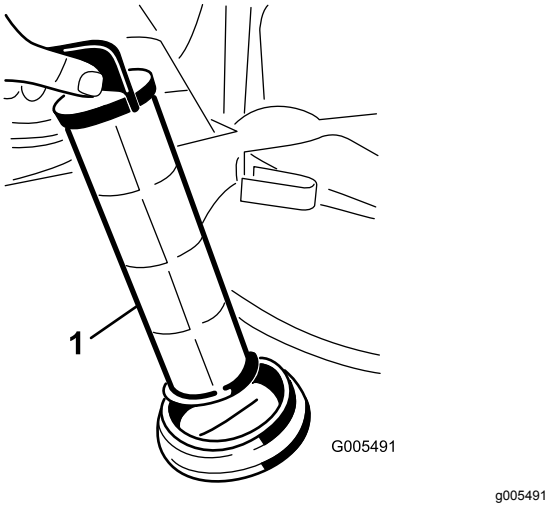

Figur 67

1. Sugefilter

5. Rengør sugefilteret med rent vand.
6. Indsæt sugefilteret i filterhuset, indtil filteret sidder helt på plads.
7. Juster slangen og slangefittingen efter filterhuset øverst på tanken, og fastgør fittingen og huset med den holder, du fjernede i trin 2.

Eftersyn af tankremmene

Eftersynsinterval: Hver anvendelse eller dagligt—Kontroller tankremmene.

Vigtigt: **Hvis tankremmenes fastspændingsanordninger strammes for hårdt, kan det medføre deformering og beskadigelse af tanken og remmene.**

1. Fyld hovedtanken med vand.
2. Kontroller, om der er bevægelse mellem tankremmene og tanken (Figur 68).

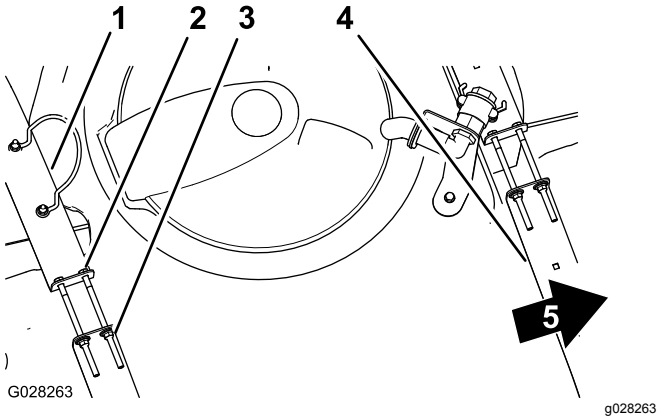

Figur 68

1. Bageste tankrem
2. Bolt
3. Flangelåsemøtrik
4. Forreste tankrem
5. Maskinens forende

3. Hvis tankremmene sidder løst fast på tanken, skal flangelåsemøtrikkerne og boltene øverst på remmene strammes, indtil remmene flugter med tankens overflade (Figur 68).

   Bemærk: Overspænd ikke tankremmenes beslag.

Betjening af sprøjten

For at betjene Multi Pro WM skal du først fylde sprøjtetanken, herefter sprøjte opløsningen på arbejdsområdet og til sidst rengøre tanken. Det er vigtigt, at du gennemfører alle tre trin umiddelbart efter hinanden for at undgå at beskadige sprøjten. Bland og fyld f.eks. ikke kemikalier i sprøjtetanken om aftenen for derefter først at sprøjte om morgenen. Dette medfører nemlig udskillelse af kemikalierne og mulig beskadigelse af sprøjtens dele.

Vigtigt: **Tankmarkeringerne er kun til reference og ikke nøjagtige nok til kalibrering.**

⚠ FORSIGTIG

Kemikalier er farlige og kan forårsage personskader.

- **Læs vejledningen på kemikaliernes etiketter, før de håndteres, og følg producentens anbefalinger og forholdsregler.**
- **Få ikke kemikalier på huden. Skulle det alligevel ske, skal det påvirkede område vaskes grundigt med sæbe og vand.**
- **Bær beskyttelsesbriller og andet beskyttelsesudstyr i overensstemmelse med producentens anbefalinger.**

Multi Pro WM er specielt udviklet med henblik på slidstærkhed, hvilket giver dig den lange holdbarhed, som du har brug for. Der er valgt forskellige materialer af specifikke årsager på forskellige steder på sprøjten for at opfylde dette mål. Desværre findes der ikke et enkelt materiale der er perfekt til alle anvendelsesområder.

Visse kemikalier er mere aggressive end andre, og alle kemikalier reagerer forskelligt på forskellige materialer. Visse konsistenser (f.eks. opløselige pulverstoffer, kul) virker mere slibende og medfører et højere omfang af slitage end normalt. Hvis det er muligt at købe et kemikalie i en opløsning, der giver sprøjten en længere levetid, bør dette alternative stof bruges.

Husk at rengøre sprøjten grundigt efter brug. Det gør sit til, at sprøjten får en lang levetid uden problemer.

Påfyldning af vandtanken

Fyld altid vandtanken med rent vand, før du håndterer eller blander kemikalier.

Vandtanken med rent vand sidder på styrtbøjlesystemet bag passagersædet (Figur 69). Den indeholder rent vand, der kan bruges til at vaske kemikalier af huden, øjnene eller andre kropsdele, hvis du ved et uheld skulle få kemikalier på dig.

- Hvis du vil fylde tanken, skal du skrue dækslet øverst på tanken af og fylde tanken med ferskvand. Sæt dækslet på igen.
- Vandtankens taphane åbnes ved at dreje håndtaget på taphanen.

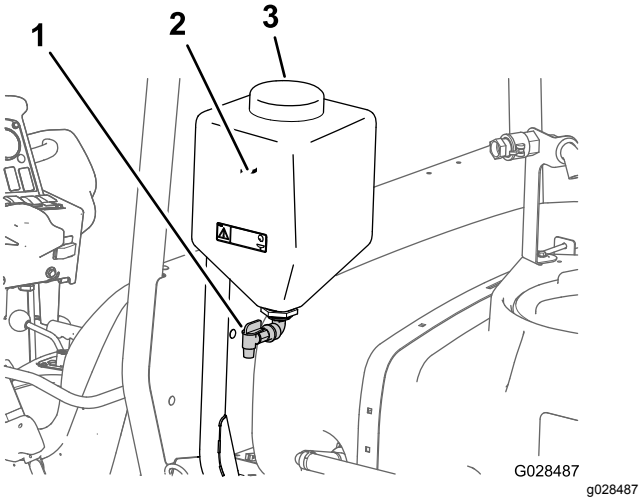

Figur 69

1. Påfyldningsdæksel
2. Tank til rent vand
3. Taphane

Påfyldning af sprøjtetanken

Monter sættet til forblanding af kemikalier, så optimal blanding sikres, og tankens ydre holdes rent.

Vigtigt: **Kontroller, at de kemikalier, du skal bruge, er kompatible til brug med Viton (se producentens mærkat. Den bør angive, om produktet er kompatibelt). Bruger du et kemikalie, som ikke er kompatibelt med Viton, nedbrydes O-ringene i sprøjten, hvilket forårsager lækager.**

Vigtigt: **Når tanken er blevet fyldt første gang, skal du kontrollere, om der er spil i tankremmene. Stram dem om nødvendigt.**

1. Stands sprøjten på en plan overflade, flyt gearstangen i neutral position (frigear), stands motoren, og aktiver parkeringsbremsen.
2. Kontroller, hvor meget vand du skal bruge til at blande den ønskede mængde kemikalie i henhold til kemikalieproducentens anbefalinger.
3. Åbn tankdækslet på sprøjtetanken.

   Bemærk: Tankens låg er placeret midt på toppen af tanken. Det åbnes ved at skrue den forreste halvdel af dækslet mod uret og åbne det. Du kan tage filteret ud, hvis det trænger til rengøring. Tanken lukkes ved at lukke dækslet og dreje den forreste halvdel af dækslet med uret.
4. Kom ¾ af det påkrævede vand på sprøjtetanken ved hjælp af påfyldningskoblingen (med antihævertfunktion).

   Vigtigt: **Brug altid frisk, rent vand i sprøjtetanken. Hæld ikke koncentrat i en tom tank.**

5. Start motoren, indkobl kraftudtaget, og indstil gashåndtaget, hvis køretøjet er udstyret med det.
6. Tænd OMRØRINGSKONTAKTEN.
7. Tilsæt den korrekte mængde kemisk koncentrat til tanken som foreskrevet af kemikalieproducenten.

   Vigtigt: **Hvis du bruger et pulver, skal det blandes med en lille mængde vand for at danne en slamlignende masse, før du hælder det på tanken.**
8. Hæld den resterende mængde vand på tanken.

   Bemærk: Reducer doseringsindstillingen for at opnå bedre omrøring.

Betjening af bommene

BOMLØFTEKONTAKTERNE på sprøjtens kontrolpanel gør det muligt at flytte bommene mellem transportpositionen og sprøjtepositionen uden at forlade førersædet. Skift bomposition, mens maskinen holder stille.

Aktivering af låsen til hydraulisk løft

Aktiver det hydrauliske løftegreb, og lås det for at tilføre hydraulisk kraft til styring af bomløftet.

1. Skub det hydrauliske løftegreb frem (Figur 70 eller Figur 71).

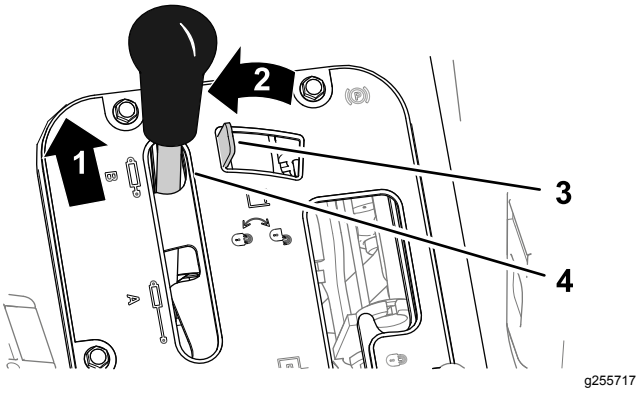

Figur 70

Workman-køretøjer med manuel transmission

1. Tryk fremad
2. Flyt til venstre
3. Lås til hydraulisk løft
4. Hydraulisk løftegreb

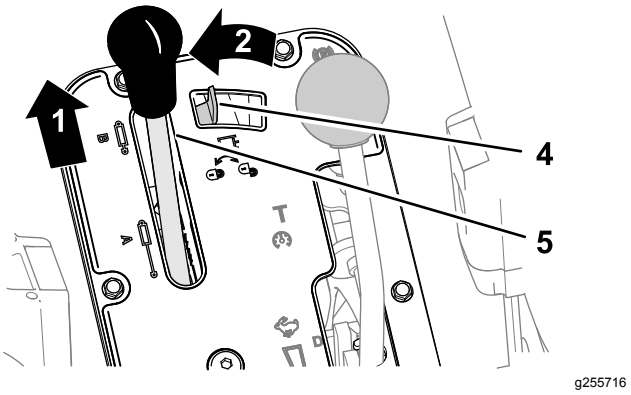

Figur 71

Workman-køretøjer med automatisk transmission

1. Tryk fremad
2. Flyt til venstre
3. Lås til hydraulisk løft
4. Hydraulisk løftegreb

2. Flyt låsen til det hydrauliske løftegreb til venstre for at aktivere låsen (Figur 70 eller Figur 71).

Ændring af bommens position

1. Stop sprøjten på plant terræn.
2. Brug BOMLØFTEKONTAKTERNE til at sænke bommene.

   Bemærk: Vent, indtil bommene når den fulde, forlængede sprøjteposition.
3. Når bommene skal trækkes tilbage igen, skal sprøjten standses på plant terræn.
4. Brug BOMLØFTEKONTAKTER til at løfte bommene, indtil de er trukket helt tilbage i bomtransportholderen og danner ”X”-transportpositionen, og bomcylindrene er trukket helt tilbage.

   Vigtigt: **Beskadigelse af bommens aktuatorcylinder kan forhindres ved at sørge for, at aktuatorerne er trukket helt tilbage før transport af maskinen.**

Brug af bommens transportholder

sprøjtemaskinen er udstyret med en bomtransportholder med en unik sikkerhedsfunktion. I tilfælde af at bommen ved et uheld får kontakt med et lavt nedhængende objekt, mens bommen er i transportposition, kan bommen/-ene skubbes ud af transportholderen. Hvis dette sker, vil bommene standse i en næsten vandret position bag på køretøjet. Selv om bommene ikke tager skade af denne bevægelse, skal de alligevel straks flyttes tilbage i transportholderen.

Vigtigt: **Bommene kan beskadiges, hvis de transporteres i andre positioner end ”X”-transportpositionen i bomtransportholderen.**

Bommene kan flyttes tilbage i transportholderen ved at sænke bommen/-ene til sprøjtepositionen og derefter hæve den/-m tilbage til transportpositionen. Kontroller, at bomcylindrene er trukket helt tilbage, så aktuatorstangen ikke beskadiges.

Sprøjtning

Brug af sprøjten

Vigtigt: **For at sikre at opløsningen forbliver godt blandet, skal du bruge omrøringsfunktionen, når du har fyldt en opløsning på tanken. Omrøringen fungerer kun, hvis kraftudtaget er indkoblet, og motoren skal køre hurtigere end tomgang. Hvis du standser køretøjet og har brug for at have omrøringsfunktionen aktiveret, skal du sætte gearstangen i neutral position (frigear), aktivere parkeringsbremsen, indkoble kraftudtaget, indkoble koblingen og indstille gashåndtaget, hvis det er monteret.**

Bemærk: Denne procedure forudsætter, at kraftudtaget er indkoblet (modeller i HD-serien med manuel transmission), og bomsektionens ventilkalibrering er udført.

1. Sænk bommene til position.
2. For HDX-Auto-modellen skal du indstille SPRØJTETILSTANDSKONTAKTEN som følger:
   - Når du bruger sprøjten i manuel tilstand, skal du trykke kontakten til højre. Se Sprøjtetilstandskontakt (HDX-Auto-model) (side 38).
   - Når du bruger sprøjten i automatisk tilstand, skal du trykke kontakten til venstre.
3. Indstil HOVEDBOMKONTAKTEN til positionen Fra.
4. Indstil efter behov de enkelte bomkontakter til aktiveret position.
5. Kør hen til det sted, hvor du ønsker at sprøjte.
6. Naviger til doseringskontaktskærmen på infocenteret, og angiv den ønskede dosering. Dette gøres ved at:
   A. Kontrollere, at pumpen er aktiveret.
   B. For modeller i HD-serien med manuel transmission skal du vælge det ønskede gear.
   C. Begynd at køre med din målhastighed.
   D. For modeller i HD-serien med manuel transmission eller med automatisk transmission brugt i manuel tilstand skal du bekræfte, at skærmen viser den korrekte dosering. Manipuler om nødvendigt DOSERINGSKONTAKTEN, indtil monitoren viser den ønskede dosering.

      Bemærk: For modeller i HD-serien med automatisk transmission, der betjenes i den automatiske tilstand, justerer computeren automatisk sprøjtetrykket for at opretholde doseringen.

   E. Vend tilbage til det sted, hvor du vil begynde at sprøjte.
7. Indstil HOVEDBOMKONTAKTEN til positionen Til, og gå i gang med at sprøjte.

   Bemærk: Når tanken næsten er tom, kan omrøringsfunktionen forårsage skumdannelse i tanken. Sørg for, at omrøringsventilen er slukket, så du undgår dette. Du kan også som alternativ bruge et stof, der forhindrer skumdannelse i tanken.
8. Når du er færdig med at sprøjte, skal du indstille HOVEDBOMKONTAKTEN til positionen Fra for at deaktivere alle BOMSEGMENTKONTAKTER og udkoble kraftudtaget (modeller i HD-serien med manuel transmission).

Forholdsregler i forbindelse med plænepleje ved drift, når maskinen står stille

Vigtigt: **Under visse forhold er der risiko for, at varme fra motoren, køleren og lydpotten beskadiger græsset, når sprøjten betjenes, mens maskinen står stille. Det er tilfældet under tankomrøring, håndsprøjtning med en sprøjtepistol eller ved brug af en bom til manuel sprøjtning.**

Træf følgende forholdsregler:

- **Undgå** at sprøjte, mens maskinen står stille, når det er meget varmt og/eller meget tørt, da plænen kan være under større belastning i sådanne perioder.
- **Undgå** at parkere på plænen under sprøjtning. Parker på en sti, når det er muligt.
- **Minimer** det tidsrum maskinen kører på det samme stykke plæne. Omfanget af beskadigelsen af græsset påvirkes både af, hvor lang tid maskinen står stille, og temperaturen.
- **Brug en så lav motorhastighed som muligt** til at opnå det ønskede tryk og den ønskede stråle. Derved minimeres den frembragte varme og lufthastigheden fra ventilatoren.
- **Lad varmen slippe væk** i opadgående retning fra motorrummet ved at hæve sædet under sprøjtning, når maskinen står stille, i stedet for at tvinge varmen ud under køretøjet.

Sprøjtetips

- Overlap ikke områder, som du allerede har sprøjtet.
- Hold øje med om dyser tilstoppes. Udskift alle slidte eller beskadigede dyser.
- Brug HOVEDBOMKONTAKTEN til at standse gennemstrømningen til sprøjten, før selve sprøjten standses. Når den er stoppet, kan du bruge den låsekontakten til neutral motorhastighed til at holde omrøringen kørende.
- Du kan få bedre resultater, hvis sprøjten er i bevægelse, når du aktiverer bommene.
- Vær opmærksom på forandringer i doseringen. De kan angive, at din hastighed har ændret sig og overskredet dysernes kapacitet, eller der er måske opstået et problem med sprøjtesystemet.

Modeller i HD-serien med automatisk transmission betjent i automatisk tilstand

Bemærk: Se vejledningen til dysevalg, som fås hos en autoriseret Toro-forhandler.

- Hvis du betjener sprøjten ved langsom hastighed, der medfører, at computeren opretholder et tryk for sprøjtesystemet, der er for lavt for de valgte dysers dosering, udledes den kemiske opløsning fra dysen forkert (løber eller drypper). Vælg en sprøjtedyse med et lavere doseringsområde.
- Hvis du betjener sprøjten ved en høj hastighed, der medfører, at computeren bruger det fulde tryk for sprøjtesystemet, og sprøjtetrykket er utilstrækkeligt for at opnå den ønskede dosering, skal du sænke hastigheden for at opnå doseringen eller vælge en sprøjtedyse med et højere doseringsområde.

Rensning af en tilstoppet dyse

Hvis en dyse tilstoppes under sprøjtning, kan du rense den ved hjælp af en forstøverflaske med vand eller en tandbørste.

1. Stands sprøjten på en plan overflade, stop motoren, og aktiver parkeringsbremsen.
2. Indstil HOVEDBOMKONTAKTEN til positionen Fra, og indstil derefter PUMPEKONTAKTEN til positionen Fra.
3. Fjern den tilstoppede dyse, og rens den med en forstøver med vand eller en tandbørste.

Valg af dyse

Bemærk: Se vejledningen til dysevalg, som fås hos en autoriseret Toro-forhandler.

Dysehovedenhederne kan bruge op til 3 forskellige dyser. Sådan vælges den ønskede dyse:

1. Stands sprøjten på en plan overflade, stop motoren, og aktiver parkeringsbremsen.
2. Indstil HOVEDBOMKONTAKTEN til positionen Fra, og indstil PUMPEKONTAKTEN til positionen Fra.
3. Drej dysernes hoved i den ene eller anden retning for at justere dysen.

Rengøring af sprøjte-

Vigtigt: **Du skal altid tømme og rengøre sprøjtemaskinen umiddelbart efter brug. Gør du ikke dette, kan kemikalierne tørre ind eller fortykkes i slangerne, hvilket tilstopper pumpen og andre dele.**

Toro anbefaler, at det godkendte skyllesæt anvendes til denne maskine. Kontakt en autoriseret Toro-forhandler for at få flere oplysninger.

Rengør sprøjtesystemet efter **hver** omgang sprøjtning. Rengør systemet korrekt ved at:

- bruge tre separate skylninger,
- bruge rensemidler og neutraliserende midler i henhold til kemikalieproducentens anbefalinger,
- bruge rent, friskt vand (ingen rensemidler eller neutraliserende midler) til **sidste** skylning.

1. Stands sprøjten, aktiver parkeringsbremsen, og sluk motoren.
2. Find tankens aftapningsventil i maskinens venstre side (Figur 72).

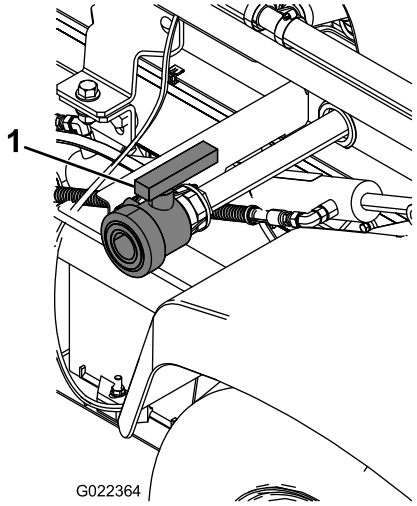

g022364

Figur 72

1. Tankdræningsgreb

3. Åbn ventilen for at dræne alt ubrugt materiale fra tanken (Figur 73).

Vigtigt: **Bortskaf alle affaldskemikalier i henhold til lokale bestemmelser og materialeproducentens instruktioner.**

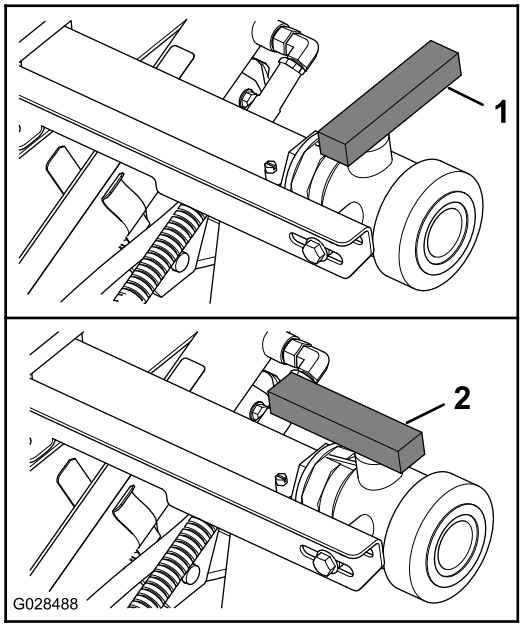

g028488

Figur 73

1. Åben ventil
2. Lukket ventil

4. Luk aftapningsventilen (Figur 73).
5. Fyld tanken med mindst 190 liter rent vand, og luk dækslet.

   Bemærk: Du kan bruge et rengørings-/neutraliseringsstof i vandet efter behov. Ved den sidste skylning må du kun bruge rent, klart vand.
6. Sænk bommene til sprøjteposition.
7. Start motoren, og flyt gashåndtaget til en højere tomgang.
8. Kontroller, at OMRØRINGSKONTAKTEN er indstillet til positionen Til.
9. Indstil PUMPEKONTAKTEN til positionen Til, og brug DOSERINGSKONTAKTEN til at øge trykket.
10. Indstil HOVEDBOMKONTAKTEN og BOMKONTROL-KONTAKTERNE til positionen Til, og gå i gang med at sprøjte.
11. Lad alt vandet i tanken blive sprøjtet ud gennem dyserne.
12. Kontroller, at alle dyserne sprøjter korrekt.
13. Indstil HOVEDBOMKONTAKTEN til positionen Fra, indstil PUMPEKONTAKTEN til positionen Fra, og stands motoren.
14. Gentag trin 5 til 13 mindst to gange mere for at sikre, at sprøjtesystemet er helt rent.

    Vigtigt: **Du skal altid gennemføre denne procedure mindst 3 gange for at sikre, at sprøjtesystemet er helt rent, så skader på systemet forhindres.**
15. Rengør filtret. Se Rengøring af sugefilteret (side 49).

    Vigtigt: **Hvis du har brugt opløselige pulverkemikalier, skal filteret rengøres efter hver tank.**
16. Brug en haveslange til at skylle ydersiden af sprøjten med rent vand.
17. Afmonter dyserne og rengør dem manuelt. Udskift slidte eller beskadigede dyser.

Kalibrering af sprøjten

Klargøring af maskinen til kalibrering

Vigtigt: **Inden kalibrering af sprøjtesystemet på HDX-Auto-modellen, skal sprøjtetanken fyldes som krævet med rent vand, og maskinen skal idriftsættes ved sprøjtning på 2,76 bar eller derover i mindst 30 minutter.**

Bemærk: Før sprøjten bruges første gang, hvis dyserne udskiftes, eller hvis der er behov for det, skal du kalibrere sprøjtens gennemstrømning, hastighed og bomomløbet.

1. Fyld sprøjtetanken med rent vand.

   Bemærk: Sørg for, at der er tilstrækkeligt med vand i tanken til at gennemføre alle kalibreringsprocedurerne.
2. Sænk venstre og højre bomsektion.
3. For **HDX-Auto-modellen** – idriftsæt maskinen ved sprøjtning på 2,76 bar eller derover i mindst 30 minutter. Fyld sprøjtetanken med rent vand, når du er færdig.
4. Indstil de beskyttede indstillinger til fra. Se Indstilling af Beskyt indstillinger (side 48).
5. For **HDX-Auto-modellen** – indstil sprøjtesystemet til manuel tilstand. Se Skift mellem manuel tilstand og automatisk tilstand (side 44).

Kalibrering af sprøjtegennem-strømningen

Udstyr, der medbringes af operatøren: Stopur, der kan måle ned til ± 1/10 af et sekund, og en beholder med måleangivelser på 50 ml.

Bemærk: Der skal to personer til at kalibrere sprøjtens gennemstrømning for **maskiner uden gaslås** .

1. Indstil transmissionen på følgende måde:
   - For modeller i HD-serien med **manuel transmission** – skift transmissionen til neutral.
   - For **HDX-Auto-modellen** – skift transmissionen til P (parkering).
2. Aktiver parkeringsbremsen, og start motoren.
3. Indstil PUMPEKONTAKTEN til positionen Til, og aktiver omrøringen.
4. Tryk gaspedalen ned, indtil du når den maksimale motorhastighed.
5. Indstil motorhastigheden på følgende måde:
   - For maskiner **uden** den valgfri gaslås – få én person til at trykke gaspedalen ned, indtil du når den maksimale motorhastighed.

     Bemærk: Den anden person indsamler prøver fra sprøjtedyserne.
   - For maskiner **med** den valgfri gaslås skal du trykke gaspedalen ned, indtil du når den maksimale motorhastighed og indstille gaslåsen. Se betjeningsvejledningen til Workman-gashåndtag.
6. Indstil alle tre bomkontakter og HOVEDBOMKONTAKTEN til positionen Til.
7. Gør klar til at udføre en opsamlingstest med beholderen med måleangivelserne.
8. Start ved 2,76 bar, og brug DOSERINGSKONTAKTEN til at justere sprøjtetrykket, så opsamlingstesten giver de mængder, der er anført i tabellen nedenfor.

   Bemærk: Indsaml tre prøver med hver 15 sekunders interval, og beregn gennemsnitsmængden af indsamlet vand.

Dysefarve	Milliliter opsamlet på 15 sekunder	Unser opsamlet på 15 sekunder
Gul	189	6,4
Rød	378	12,8
Brun	473	16,0
Grå	567	19,2
Hvid	757	25,6
Blå	946	32,0
Grøn	1.419	48,0

9. Når opsamlingstesten giver de ovenfor anførte mængder, skal HASTIGHEDSSPÆRREN TIL OVERVÅGNINGSKONTAKTEN sættes i den låste position.
10. Sluk for HOVEDBOMKONTAKTEN.
11. Naviger til kalibreringsmenuen i infocenteret, og vælg Flow Calibration (Gennemstrømningskalibrering) som følger:

    Bemærk: Du kan til enhver tid annullere en kalibrering ved at vælge ikonet Startskærm.

    A. Tryk to gange på den midterste knap i infocenteret for at gå ind i menuerne.

    B. Gå ind i kalibreringsmenuen ved at trykke på den højre knap i infocenteret.

    C. Vælg Flow Cal (gennemstrømningskalibrering), og tryk på den højre knap i infocenteret.

    D. På den næste skærm skal du indtaste den kendte mængde vand, som bliver sprøjtet ud af bommene til kalibreringsproceduren. Se oversigten nedenfor.

    E. Når den kendte mængde er blevet indtastet, skal du trykke på den højre knap i infocenteret.
12. Indtast gennemstrømningsvolumen ved hjælp af symbolerne plus (+) og minus (-) i overensstemmelse med tabellen nedenfor.

Dysefarve	Liter	Amerikanske gallons
Gul	42	11
Rød	83	22
Brun	106	28
Grå	125	33
Hvid	167	44
Blå	208	55
Grøn	314	83

13. Tænd for HOVEDBOMKONTAKTEN i fem minutter.

    Bemærk: Efterhånden som maskinen sprøjter, viser infocenteret den mængde væske, det måler.
14. Efter fem minutters sprøjtning skal du klikke på fluebenet ved at trykke på den midterste knap i infocenteret.

    Bemærk: Det er ok, hvis det antal gallons, der vises under kalibreringen, ikke svarer til den kendte mængde vand, der blev indtastet i infocenteret.
15. Sluk for HOVEDBOMKONTAKTEN efter fem minutter, og vælg fluebenet i infocenteret.

    Bemærk: Kalibrering er nu gennemført.

Kalibrering af sprøjtehastigheden

1. Sørg for, at sprøjtetanken er fyldt med vand.
2. Afmærk en afstand på 45-152 m i et åbent, plant område.

   Bemærk: Toro anbefaler afmærkning af 152 m, hvis du vil have mere nøjagtige resultater.
3. Start motoren, og kør til startstedet i det afmærkede område.

   Bemærk: Placer midten af forhjulene, så de flugter med startlinjen, for at få det mest nøjagtige måleresultat.
4. Naviger til kalibreringsmenuen i infocenteret, og vælg Speed Calibration (Hastighedskalibrering).

   Bemærk: Du kan til enhver tid annullere en kalibrering ved at vælge ikonet Startskærm.
5. Vælg pilen Næste (→) i infocenteret.
6. Indtast den afmærkede afstand ved hjælp af symbolerne plus (+) og minus (-) i infocenteret.
7. Udfør en af følgende handlinger:
   - For modeller i HD-serien med **manuel transmission** – sæt maskinen i første gear, og kør hele den afmærkede afstand i en lige linje ved fuld gas.
   - For **HDX-Auto-modellen** – sæt maskinen i D (kør), og kør hele den afmærkede afstand i en lige linje ved fuld gas.
8. Stop maskinen ved afslutningen på den afmærkede afstand, og vælg fluebenet i infocenteret.

   Bemærk: Tag farten af, og foretag en rullende standsning ved at placere midten af forhjulene, så de flugter med mållinjen, for at få det mest nøjagtige måleresultat.

   Bemærk: Kalibrering er nu gennemført.

Kalibrering af bomomløbet

Vigtigt: **Vælg et åbent, fladt område til udførelse af denne procedure.**

Bemærk: Der skal to personer til at kalibrere bomomløbet for **maskiner uden gaslås**.

1. Sørg for, at sprøjtetanken er fyldt med vand.
2. Indstil transmissionen på følgende måde:
   - For modeller i HD-serien med **manuel transmission** – skift transmissionen til neutral.
   - For **HDX-Auto-modellen** – skift transmissionen til P (parkering).
3. Aktiver parkeringsbremsen, og start motoren.
4. Flyt de tre bomkontakter til positionen Til, men lad HOVEDBOMKONTAKTEN være slået fra.
5. Indstil PUMPEKONTAKTEN til positionen Til, og aktiver omrøringen.
6. Indstil motorhastigheden på følgende måde:
   - For maskiner **uden** den valgfri gaslås – få én person til at trykke gaspedalen ned, indtil du når den maksimale motorhastighed.

     Bemærk: Den anden person skal justere bomsektionens omløbsventiler.
   - For maskiner **med** den valgfri gaslås skal du trykke gaspedalen ned, indtil du når den maksimale motorhastighed og indstille gaslåsen. Se betjeningsvejledningen til Workman-gashåndtag.
7. Naviger til kalibreringsmenuen i infocenteret, og vælg Test Speed (Testhastighed).

   Bemærk: Du kan til enhver tid annullere en kalibrering ved at vælge ikonet Startskærm.
8. Indtast testhastigheden 5,6 km/t ved hjælp af symbolerne plus (+) og minus (-), og vælg derefter ikonet Startskærm.
9. Indstil doseringen ved hjælp af DOSERINGS-KONTAKTEN i overensstemmelse med tabellen nedenfor.

Tabel over dysedoseringstilstanden

Dysefarve	SI (metrisk)	Engelsk	Plæne
Gul	159 l/ha	17 gpa	0,39 gpk
Rød	319 l/ha	34 gpa	0,78 gpk
Brun	394 l/ha	42 gpa	0,96 gpk
Grå	478 l/ha	51 gpa	1,17 gpk
Hvid	637 l/ha	68 gpa	1,56 gpk
Blå	796 l/ha	85 gpa	1,95 gpk
Grøn	1,190 l/ha	127 gpa	2,91 gpk

10. Slå den venstre bom fra, og juster bommens omløbsventil (Figur 74), indtil trykværdien svarer til det tidligere indstillede niveau (typisk 2,76 bar).

    Bemærk: De nummererede indikatorer på omløbsventilen er kun til reference.

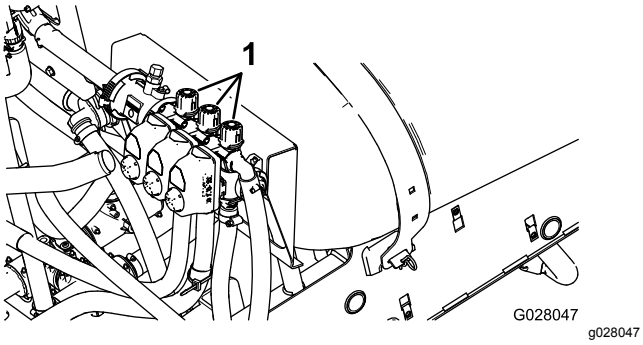

Figur 74

1. Justering af bommens omløb

11. Slå den venstre bom til, og slå den højre bom fra.
12. Juster den højre boms omløbsventil (Figur 74), indtil trykværdien svarer til det tidligere indstillede niveau (typisk 2,76 bar).
13. Slå den højre bom til, og slå den midterste bom fra.
14. Juster den midterste boms omløbsventil (Figur 74), indtil trykværdien svarer til det tidligere indstillede niveau (typisk 2,76 bar).
15. Slå alle bommene fra.
16. Sluk for pumpen.

    Bemærk: Kalibrering er nu gennemført.

Placeringer af knap til omrøringsomløbsventil

- Omrøringsomløbsventilen er i positionen helt Åben som vist i A i Figur 75.
- Omrøringsomløbsventilen er i positionen Lukket (0) som vist i B i Figur 75.
- Omrøringsomløbsventilen er i en midterposition (justeret i forhold til trykmåleren for sprøjtesystemet) som vist i C i Figur 75.

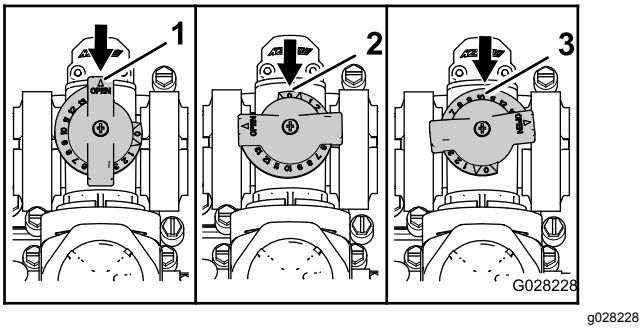

Figur 75

1. Åben
2. Lukket (0)
3. Midterposition

Kalibrering af omrøringsomløbs-ventilen

Eftersynsinterval: Årlig

Vigtigt: **Vælg et åbent, fladt område til udførelse af denne procedure.**

Bemærk: Der skal to personer til at kalibrere omrøringsomløbsventilen for **maskiner uden gaslås** .

1. Sørg for, at sprøjtetanken er fyldt med vand.
2. Kontroller, at omrøringskontrolventilen er åben. Hvis der er stillet på den, skal den åbnes helt nu.
3. Indstil transmissionen på følgende måde:
   - For modeller i HD-serien med **manuel transmission** – skift transmissionen til neutral.
   - For **HDX-Auto-modellen** – skift transmissionen til P (parkering).
4. Aktiver parkeringsbremsen, og start motoren.
5. Indstil PUMPEKONTAKTEN til positionen Til.
6. Indstil motorhastigheden på følgende måde:
   - For maskiner **uden** den valgfri gaslås – få én person til at trykke gaspedalen ned, indtil du når den maksimale motorhastighed.

     Bemærk: Den anden person indsamler prøver fra sprøjtedyserne.
   - For maskiner **med** den valgfri gaslås skal du trykke gaspedalen ned, indtil du når den maksimale motorhastighed og indstille gaslåsen. Se betjeningsvejledningen til Workman-gashåndtag.
7. Indstil de 3 individuelle bomventiler til positionen Fra.
8. Indstil HOVEDBOMKONTAKTEN til positionen Til.
9. Indstil systemtrykket til Maksimum.
10. Tryk OMRØRINGSKONTAKTEN til positionen Fra, og aflæs trykmåleren.
    - Hvis den fortsat står på 6,9 bar, er omrøringsomløbsventilen korrekt kalibreret.
    - Hvis trykmåleren står på noget andet, skal du fortsætte til næste trin.
11. Juster omrøringsomløbsventilen (Figur 76) på bagsiden af omrøringsventilen, indtil trykmåleren står på 6,9 bar.

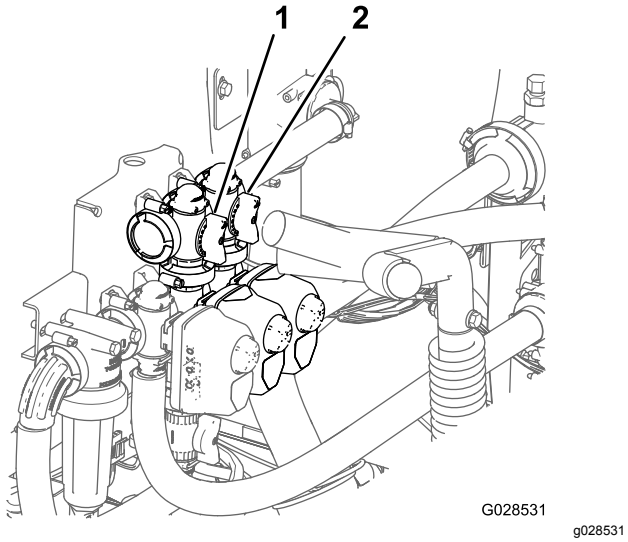

Figur 76

1. Omrøringsomløbsventil
2. Hovedbommens omløbsventil

12. Tryk PUMPEKONTAKTEN til positionen Fra, flyt gashåndtaget til tomgangspositionen, og drej TÆNDINGEN til positionen Fra.

Justering af hovedbommens omløbsventil

Bemærk: Ved at justere hovedbommens omløbsventil mindskes eller øges det flow, der sendes til omrøringsdyserne i tanken, når HOVEDBOMKONTAKTEN er i positionen Fra.

1. Sørg for, at sprøjtetanken er fyldt med vand.
2. Aktiver parkeringsbremsen.
3. Indstil transmissionen på følgende måde:
   - For modeller i HD-serien med **manuel transmission** – skift transmissionen til neutral.
   - For **HDX-Auto-modellen** – skift transmissionen til P (parkering).
4. Indstil PUMPEKONTAKTEN til positionen Til.
5. Indstil OMRØRINGSKONTAKTEN til positionen Til.
6. Indstil HOVEDBOMKONTAKTEN til positionen Fra.
7. Indstil motorhastigheden på følgende måde:
   - For maskiner **uden** den valgfri gaslås – få én person til at trykke gaspedalen ned, indtil du når den maksimale motorhastighed.

     Bemærk: Den anden person indsamler prøver fra sprøjtedyserne.
   - For maskiner **med** den valgfri gaslås skal du trykke gaspedalen ned, indtil du når den maksimale motorhastighed og indstille gaslåsen. Se betjeningsvejledningen til Workman-gashåndtag.
8. Juster grebet til hovedbommens omløbsventil for at styre omrøringen i tanken (Figur 76).
9. Sænk hastigheden til tomgang.
10. Indstil OMRØRINGSKONTAKTEN og PUMPEKONTAKTEN til positionen Fra.
11. Sluk maskinen.

Vedligeholdelse

Bemærk: Leder du efter et *Ledningsdiagram* eller *Hydraulikdiagram* til din maskine? Download et gratis eksemplar af diagrammet ved at besøge www.Toro.com og søge efter din maskine via vejledningslinket på hjemmesiden.

Bemærk: Maskinens venstre og højre side er som set fra den normale betjeningsposition.

Skema over anbefalet vedligeholdelse

Vedligeholdelsesintervaller	Vedligeholdelsesprocedure
Hver anvendelse eller dagligt	• Rengør sugefilteret. • Kontroller tankremmene.
For hver 50 timer	• Smør pumpen.
For hver 100 timer	• Smør smøreniplerne. • Smør bomhængslerne.
For hver 200 timer	• Efterse alle slangerne og tilslutningerne for beskadigelse og korrekt påsætning. • Rengør gennemstrømningsmåleren (Oftere ved brug af pulverstoffer).
For hver 400 timer	• Efterse O-ringene i ventilen, og udskift dem om nødvendigt. • Udskift trykfilteret. • Efterse pumpemembranen, og udskift den efter behov • Efterse pumpens kontraventiler, og udskift dem efter behov • Efterse nylondrejebøsningerne.
Årlig	• Skyl sprøjtemaskinen med rent vand. • Kalibrer omrøringsomløbsventilen.

Vigtigt: **Se maskinens *betjeningsvejledning* for at få oplysninger om yderligere vedligeholdelsesprocedurer for motoren.**

Kontrolliste for daglig vedligeholdelse

Kopier denne side til rutinemæssig brug.

Vedligeholdelsespunkter	I ugen:						
	Man.	Tirs.	Ons.	Tors.	Fre.	Lør.	Søn.
Efterse bremsens og parkeringsbremsens funktion.							
Efterse gearskiftets/frigearets funktion.							
Kontroller brændstofstanden.							
Kontroller motorens oliestand, før tanken fyldes.							
Kontroller transakslens oliestand, før tanken fyldes.							
Efterse luftfilteret, før tanken fyldes.							
Efterse motorens køleribber, før tanken fyldes.							
Kontroller for usædvanlige motorlyde.							
Kontroller for usædvanlige driftslyde.							
Kontroller dæktrykket.							
Kontroller for væskelækager.							
Kontroller instrumenternes funktion.							
Kontroller gaspedalens funktion.							
Rengør sugefilteret.							
Kontroller spidsningen.							
Smør alle smørenipler.[1]							
Pletreparationsmaling.							

[1]Umiddelbart efter **hver** vask, uanset det angivne interval

Bemærkninger om problemområder

Eftersyn foretaget af:		
Punkt	**Dato**	**Oplysninger**
1		
2		
3		
4		
5		
6		
7		
8		
9		
10		

⚠ FORSIGTIG

Hvis du lader nøglen sidde i tændingslåsen, er der risiko for, at nogen utilsigtet kan starte motoren og forårsage alvorlig skade på dig eller andre personer i nærheden.

Fjern nøglen fra tændingen, og tag tændrørskablet af tændrøret/-ene, før du udfører vedligeholdelsesarbejde. Flyt tændrørskablet/-erne til side, så de(t) ikke kommer i berøring med tændrøret/-ene ved et uheld.

Tiltag forud for vedligeholdelse

Adgang til maskinen

Hævning af tankenheden

⚠ FARE

Sprøjtetankenheden udgør en fare i form af lagret energi. Hvis enheden ikke håndteres forsvarligt ved montering eller afmontering, kan den flytte sig eller vælte og skade dig eller andre omkringstående.

Brug remme og en løbekran til at understøtte sprøjtetankenheden under montering, afmontering eller vedligeholdelse, når fastspændingsanordningerne fjernes.

En tom tankenhed kan vippes eller hæves, således at man opnår fuld adgang til motoren og andre interne komponenter. Drej bomforlængeren fremad for at fordele vægten mere jævnt. Træf følgende forholdsregler:

1. Parker køretøjet med en **tom** tank på en plan overflade.
2. Brug BOMKONTAKTERNE til at hæve bomforlængeren til ca. 45°.
3. Stop maskinen, aktiver parkeringsbremsen, og tag nøglen ud.
4. Fjern sikkerhedsboltene foran på platformen (Figur 77).

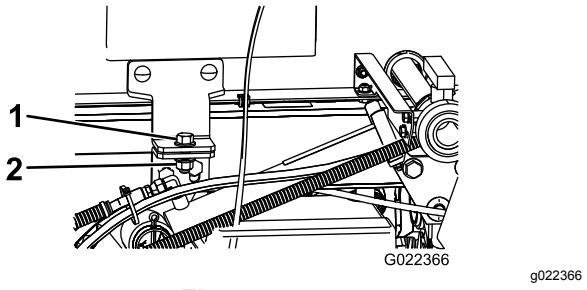

Figur 77

1. Bolt (½" x 1½")
2. Låsemøtrik (½")

5. Fold bomforlængerne fremad, langs med tankenheden for at fordele vægten mere jævnt og forhindre den i at vippe bagover.
6. Hæv tankenheden, indtil løftecylindrene er helt udstrakte.
7. Fjern ladstøtten fra opbevaringsbeslagene bag på styrtbøjlepanelet (Figur 78).

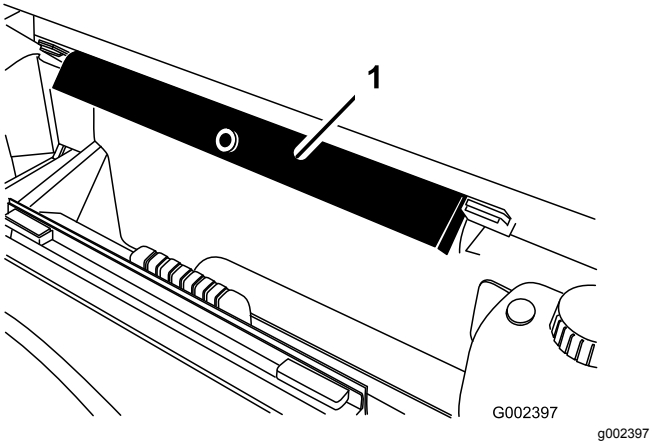

Figur 78

1. Ladstøtte

8. Skub ladstøtten ned over cylinderstangen, og sørg for, at tapperne på støtteenden hviler på enden af cylinderløbet og stangenden af løftecylinderen (Figur 79).

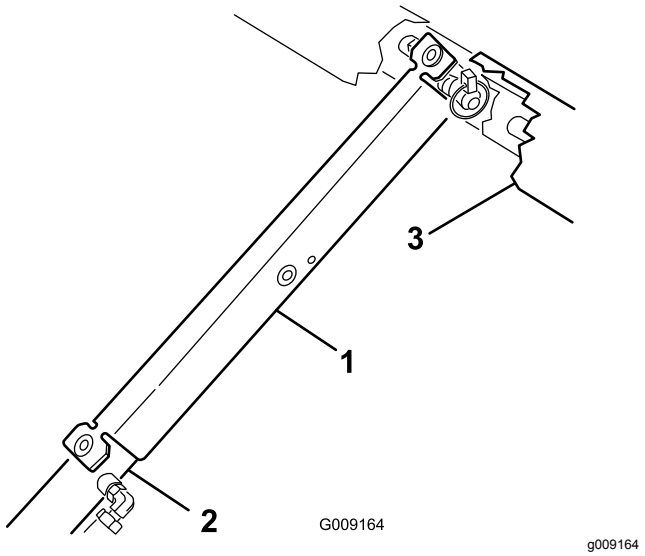

Figur 79

1. Ladstøtte
2. Cylinderløb
3. Lad

Sænkning af tankenheden

1. Fjern ladstøtten fra cylinderen, og sæt den i beslagene bag på styrtbøjlepanelet, når du er parat til at sænke tankenheden.

   ⚠ FORSIGTIG

   Forsøg ikke at sænke tankenheden, når ladsikkerhedsstøtten er placeret på cylinderen.

2. Træk forsigtigt løftecylinderne ind for at sænke tanken ned til stellet.
3. Monter de to tilholderbolte og fastgørelsesanordninger for at fastgøre tankenheden.
4. Vip bomforlængerne tilbage til den strakte position.
5. Brug BOMKONTAKTERNE til at hæve bomforlængerne til transportposition.

Smøring

Smøring af sprøjtesystemet

Eftersynsinterval: For hver 50 timer

For hver 100 timer

Smør alle lejer og bøsninger efter hver 100. time eller en gang om året, alt efter hvad der indtræffer først.

Fedttype: Lithiumbaseret universalfedt nr. 2.

1. Tør smøreniplen ren, så der ikke kan komme fremmedlegemer ind i lejet eller bøsningen.
2. Pump fedt ind i lejer eller bøsninger.
3. Tør overskydende fedt af.

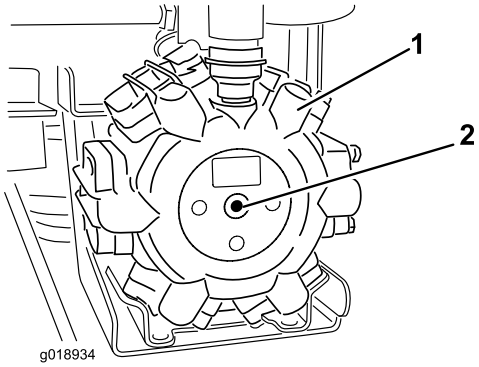

Figur 80

1. Pumpe
2. Smøringspunkt (fedt)

Smøring af bomhængslerne

Eftersynsinterval: For hver 100 timer

Vigtigt: **Hvis bomhængslet vaskes med vand, skal alt vand og snavs fjernes fra hængslet og rent smøringsolie påføres.**

Fedttype: Lithiumbaseret universalfedt nr. 2

1. Tør smøreniplerne rene, så der ikke kan komme fremmedlegemer ind i lejet eller bøsningen.
2. Pump fedt ind i lejet eller bøsningen ved hver nippel Figur 81.

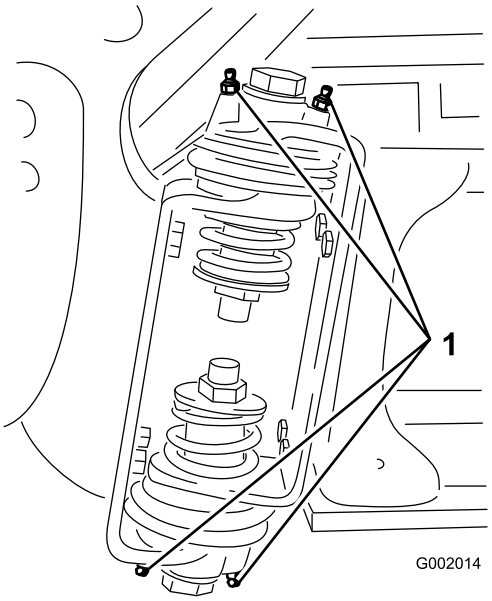

g002014

Figur 81
Højre bom

1. Smørenippel

3. Tør overskydende fedt af.
4. Gentag denne procedure for hver drejetap på bommen.

Vedligeholdelse af sprøjtesystemet

⚠ ADVARSEL

De kemiske stoffer, der bruges i sprøjtesystemet, kan være farlige og giftige for dig, omkringstående, dyr, planter, jord og lignende.

- **Læs, og følg advarselsetiketter og materialesikkerhedsdatablade for de anvendte kemikalier, og beskyt dig i henhold til kemikalieproducentens anbefalinger. Brug f.eks. behørigt personbeskyttelsesudstyr, herunder ansigtsmaske, briller, handsker og andet udstyr, der kan beskytte dig mod kontakt med kemikalier.**
- **Husk, at det kan være, at der bruges mere end et kemikalie, og oplysningerne for hvert kemikalie skal vurderes.**
- ***Afslå at betjene eller arbejde på sprøjten, hvis sådanne oplysninger ikke er tilgængelige!***
- **Før der udføres arbejde på et sprøjtesystem, skal det sikres, at systemet er blevet skyllet tre gange og neutraliseret i henhold til kemikalieproducentens(-ernes) anbefalinger, og at alle ventiler har gennemgået tre cyklusser.**
- **Kontroller, at der er tilstrækkeligt med rent vand og sæbe i nærheden, og vask omgående de områder, hvor du har været i kontakt med kemikalier.**

Eftersyn af slangerne

Eftersynsinterval: For hver 200 timer

For hver 400 timer/Årlig (alt efter hvad der indtræffer først)

Undersøg slangerne i sprøjtesystemet for revner, lækager eller anden skade. Efterse samtidig forbindelserne og beslagene for tilsvarende beskadigelse. Udskift slanger og beslag, hvis de er beskadiget.

Udskiftning af trykfilteret

Eftersynsinterval: For hver 400 timer

1. Parker maskinen på en plan flade, sluk for sprøjtepumpen, sluk motoren, og tag nøglen ud af STARTKONTAKTEN.
2. Anbring en dræningsbakke under trykfilteret (Figur 82).

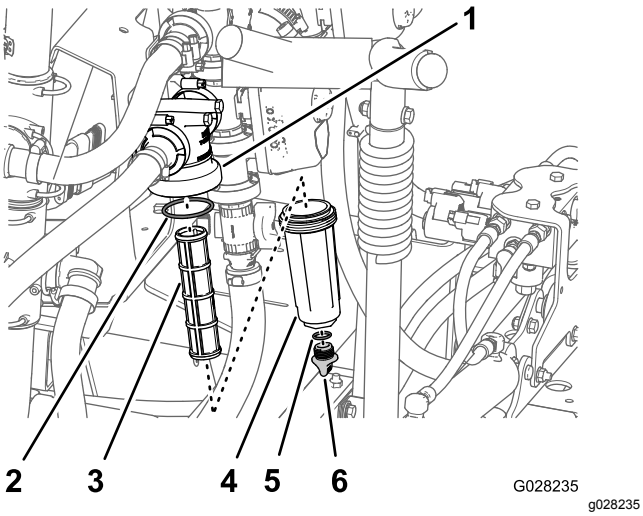

Figur 82

1. Filterhoved
2. O-ring (skål)
3. Filterelement
4. Skål
5. O-ring (aftapningsprop)
6. Aftapningsprop

3. Drej aftapningsproppen mod uret, og tag den ud af trykfilterets skål (Figur 82).

   Bemærk: Lad al væske løbe ud af skålen.
4. Drej skålen imod urets retning, og fjern filterhovedet (Figur 82).
5. Fjern det gamle trykfilterelement (Figur 82).

   Bemærk: Bortskaf det gamle filter.
6. Kontroller O-ringen til aftapningsproppen (inden i skålen) og O-ringen til skålen (inden i filterhovedet) for skader og slid (Figur 82).

   Bemærk: Udskift eventuelle beskadigede eller slidte O-ringe til proppen, skålen eller begge.
7. Monter det nye trykfilterelement i filterhovedet (Figur 82).

   Bemærk: Sørg for, at filterelementet sidder godt fast i filterhovedet.
8. Monter skålen på filterhovedet ved håndkraft (Figur 82).
9. Monter proppen i skålen ved håndkraft (Figur 82).

Undersøgelse af sprøjtepumpen

Eftersynsinterval: For hver 400 timer/Årlig (alt efter hvad der indtræffer først)—Efterse pumpemembranen, og udskift den efter behov (kontakt en autoriseret Toro-serviceforhandler).

For hver 400 timer/Årlig (alt efter hvad der indtræffer først)—Efterse pumpens kontraventiler, og udskift dem efter behov (kontakt en autoriseret Toro-serviceforhandler).

Bemærk: Følgende maskinkomponenter betragtes som reservedele, der forbruges, medmindre de skønnes at være defekte, eller ikke er omfattet af garantien for denne maskine.

Få en autoriseret ToroShort-serviceleverandør til at kontrollere følgende interne pumpekomponenter for skade:

- Pumpemembran
- Pumpens kontraventiler

Udskift om nødvendigt komponenter.

Justering af bommene, så de er vandrette

Følgende fremgangsmåde kan anvendes til at justere aktuatorerne på midterbommen, så venstre og højre bom bevares i vandret position.

1. Forlæng bommene til sprøjteposition.
2. Fjern splitten fra drejetappen (Figur 83).

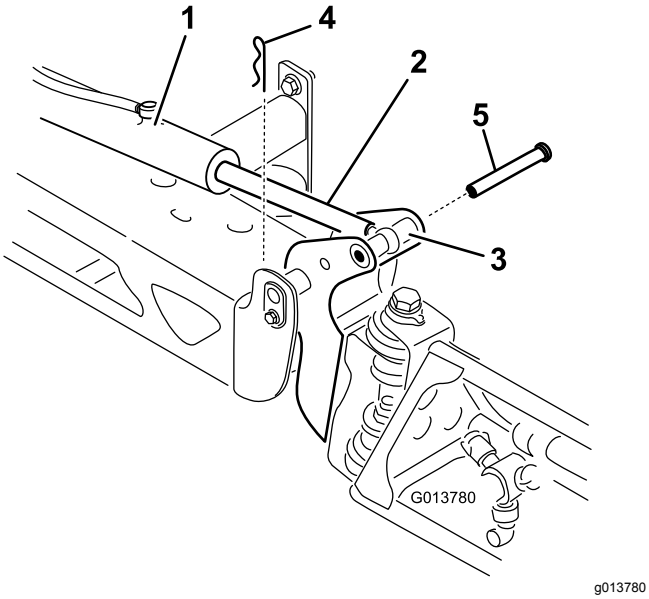

Figur 83

1. Aktuator
2. Aktuatorstang
3. Bommens drejetaphus
4. Clips
5. Pind

3. Løft op på bommen, fjern splitten (Figur 83), og sænk langsomt bommen ned på jorden.
4. Efterse tappen for skader, og udskift den om nødvendigt.
5. Brug en skruenøgle på de flade sider af aktuatorstangen at gøre den ubevægelig, og løsn derefter kontramøtrikken, så øjestangen kan manipuleres (Figur 84).

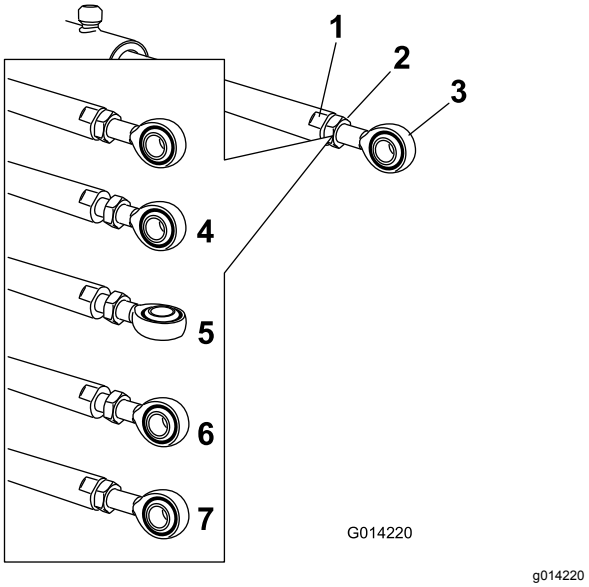

Figur 84

1. Flad side på aktuatorstangen
2. Kontramøtrik
3. Øje
4. Kontramøtrik løsnet
5. Øje justeret
6. Øjeposition ved montering
7. Kontramøtrik strammet for at låse i ny position

6. Drej øjestangen i aktuatorstangen, så den forlængede aktuator forkortes eller forlænges til den ønskede position (Figur 84).

   Bemærk: Du skal dreje øjestangen halve eller hele omgange, så du kan montere stangen på bommen.
7. Når den ønskede position er opnået, skal kontramøtrikken strammes, så aktuator- og øjestangen fastgøres.
8. Hæv bommen for at tilpasse drejetappen til aktuatorstangen.
9. Mens du holder bommen, skal du føre stiften gennem bommens drejetap og aktuatorstangen (Figur 83).
10. Når stiften er på plads, skal bommen slippes og stiften fastgøres med splitten, som tidligere blev afmonteret.
11. Gentag proceduren for hvert aktuatorstangleje om nødvendigt.

Eftersyn af nylondrejebøsningerne

Eftersynsinterval: For hver 400 timer/Årlig (alt efter hvad der indtræffer først)

1. Anbring sprøjten på en plan overflade, aktiver parkeringsbremsen, stands pumpen, stop motoren, og tag tændingsnøglen ud.
2. Forlæng bommene til sprøjtepositionen, og understøt dem ved hjælp af støtter eller remme fra en lift.
3. Når bommens vægt er understøttet, kan du fjerne den bolt og møtrik, der fastholder drejetappen på bommen (Figur 85).

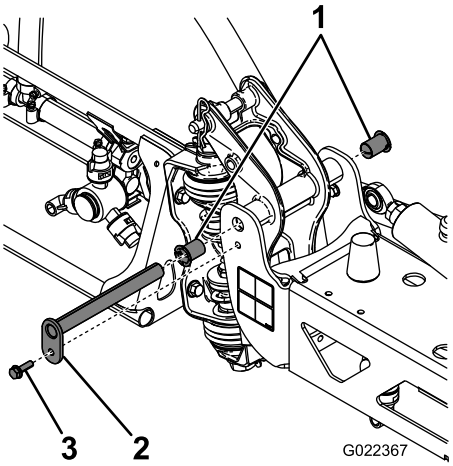

g022367

Figur 85

1. Nylonbøsninger
2. Drejetap
3. Bolt

4. Fjern drejetappen.
5. Fjern bommen og akselbeslaget fra stellet i midten, så der er adgang til nylonbøsningerne.
6. Fjern og efterse nylonbøsningerne fra akselbeslagets for- og bagside (Figur 85).

   Bemærk: Udskift eventuelle beskadigede bøsninger.
7. Kom en lille smule olie på nylonbøsningerne, og monter dem på aksebeslaget.
8. Monter bommen og aksebeslaget på midterstellet, og tilpas åbningerne (Figur 85).
9. Monter drejetappen, og fastgør den med den bolt og møtrik, som du afmonterede tidligere.

Gentag denne procedure for hver bom.

Rengøring

Rengøring af gennemstrømningsmåleren

Eftersynsinterval: For hver 200 timer/Årlig (alt efter hvad der indtræffer først) (Oftere ved brug af pulverstoffer).

1. Skyl og dræn hele sprøjtesystemet grundigt.
2. Tag gennemstrømningsmåleren af sprøjten og skyl den igennem med rent vand.
3. Fjern låseringen fra opstrømssiden (Figur 86).

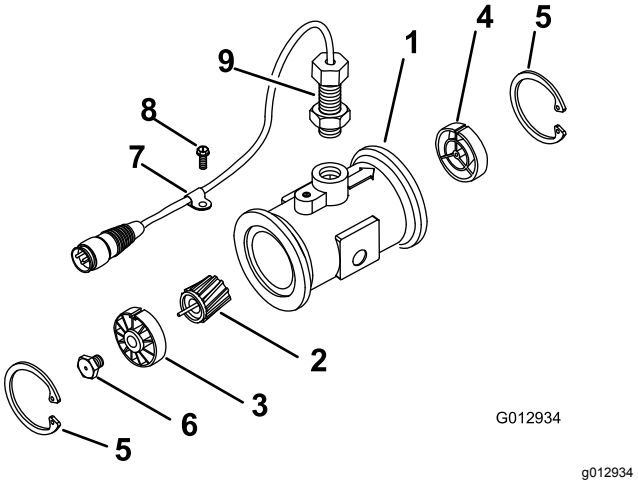

g012934

Figur 86

1. Modificeret enhed med flange
2. Rotor-/magnetenhed
3. Nav/leje
4. Navenhed (med kilegangen oppe)
5. Låsering
6. Turbinetapenhed
7. Kabelklemme
8. Skrue med gevind
9. Sensorenhed
10. Flow-reducerende manchet

4. Rens turbinen og turbinenavet for at kunne fjerne filspåner og evt. pulverstoffer.
5. Efterse turbinebladene for slid.

   Bemærk: Hold turbinen i hånden og drej den rundt. Den bør kunne dreje frit med meget lidt modstand. I modsat fald skal den udskiftes.
6. Monter gennemstrømningsmåleren.
7. Brug en luftdyse med et lavt tryk (0,34 bar) for at sikre, at turbinen drejer frit.

   Bemærk: Hvis turbinen ikke drejer frit, skal den sekskantede tap i bunden af turbinenavet løsnes med 1/16 omgang, indtil den drejer frit.

Rengøring af sprøjtens ventiler

- Se følgende sektioner for oplysninger om rengøring af hastighedsreguleringsventilen:
  1. Afmontering af ventilaktuatoren (side 67)
  2. Afmontering af hastighedsreguleringens manifoldventil (side 68)
  3. Rengøring af manifoldventilen (side 71)
  4. Samling af manifoldventilen (side 72)
  5. Montering af hastighedsreguleringens manifoldventil (side 73)
  6. Montering af ventilaktuatoren (side 76)
- Se følgende sektioner for oplysninger om rengøring af omrøringsventilen:
  1. Afmontering af ventilaktuatoren (side 67)
  2. Afmontering af omrøringsmanifoldventilen (side 68)
  3. Rengøring af manifoldventilen (side 71)
  4. Samling af manifoldventilen (side 72)
  5. Montering af omrøringsmanifoldventilen (side 73)
  6. Montering af ventilaktuatoren (side 76)
- Se følgende sektioner for oplysninger om rengøring af bommens hovedventil:
  1. Afmontering af ventilaktuatoren (side 67)
  2. Afmontering af hovedbommens manifoldventil (side 69)
  3. Rengøring af manifoldventilen (side 71)
  4. Samling af manifoldventilen (side 72)
  5. Montering af hovedbommens manifoldventil (side 74)
  6. Montering af ventilaktuatoren (side 76)
- Se følgende sektioner for oplysninger om rengøring af de 3 sektionsventiler:
  1. Afmontering af ventilaktuatoren (side 67)
  2. Afmontering af sektionsmanifoldventilen (side 70)
  3. Rengøring af manifoldventilen (side 71)
  4. Samling af manifoldventilen (side 72)
  5. Montering af sektionsmanifoldventilen (side 75)
  6. Montering af ventilaktuatoren (side 76)

Afmontering af ventilaktuatoren

1. Anbring sprøjtemaskinen på en plan overflade, aktiver parkeringsbremsen, stands pumpen, stop motoren, og tag tændingsnøglen ud af STARTKONTAKTEN.
2. Fjern 3-benskonnektoren på ventilaktuatoren fra den elektriske 3-sokkelkonnektor på sprøjtens ledningsnet.
3. Fjern den holder, der fastgør aktuatoren til manifoldventilen til hastighedsregulering, omrøring, hovedbommen eller bommens hovedventil (Figur 87).

   Bemærk: Tryk de 2 ben på holderen sammen, imens du trykker den ned.

   Bemærk: Behold aktuatoren og holderen til montering i Montering af ventilaktuatoren (side 76).

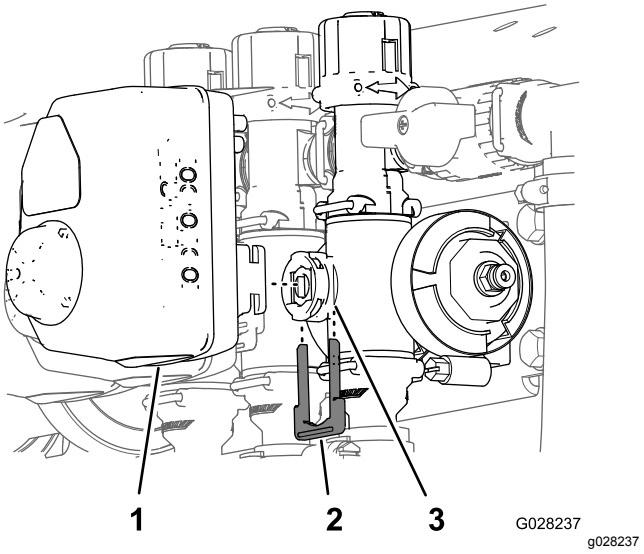

Figur 87

Sektionsventilaktuator vist (omrøringsventilaktuatoren minder om den)

1. Ventilaktuator (sektionsventil vist)
2. Holder
3. Spindelport

4. Fjern aktuatoren fra manifoldventilen.

Afmontering af hastighedsreguleringens manifoldventil

1. Afmonter de klemmer og pakninger, der fastgør manifolden til hastighedsreguleringsventilen (Figur 88).

   Bemærk: Behold klemme(r) og pakning(er) til montering i Montering af hastighedsreguleringens manifoldventil (side 73).

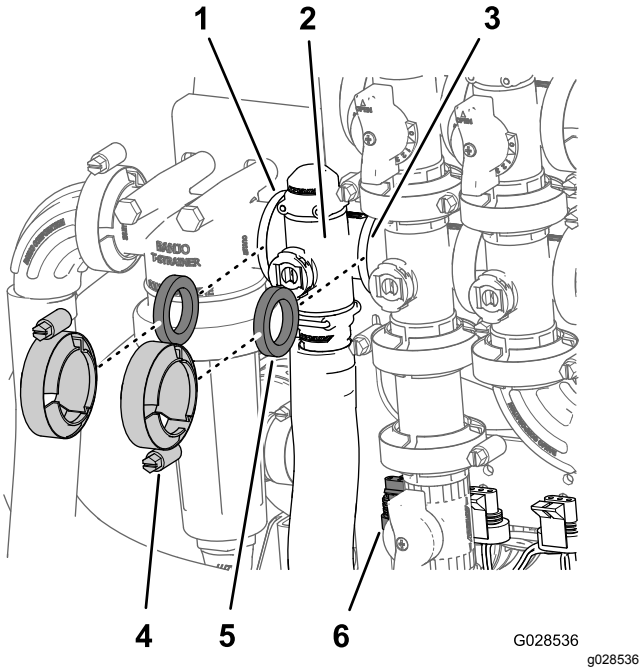

Figur 88

1.	Flange (trykfilterhoved)	4.	Klemme
2.	Manifold (hastighedsreguleringsventil)	5.	Pakning
3.	Flange (omrøringsventil)	6.	3-benskonnektor (ventilaktuator – hastighedsreguleringsventil)

2. Afmonter den holder, der fastgør udgangsstudsen til hastighedsreguleringsventilens manifold (Figur 89).

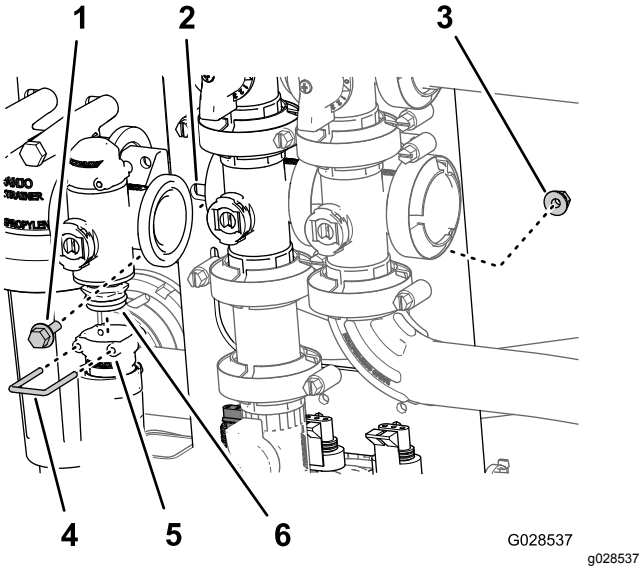

Figur 89

1.	Flangehovedbolt	4.	Holder
2.	Ventilbeslag	5.	Sokkel (udgangsfitting)
3.	Flangelåsemøtrik	6.	Manifoldventilenhed

3. Afmonter de to flangehovedbolte og to flangelåsemøtrikker, der fastgør hastighedsreguleringsventilen til ventilbeslaget, og afmonter ventilmanifolden fra maskinen (Figur 89).

   Bemærk: Løsn om nødvendigt monteringsbolte og -møtrikker til trykfilterhovedet for at lette fjernelsen af hastighedsreguleringsventilen.

Afmontering af omrøringsmanifoldventilen

1. Afmonter de klemmer og pakninger, der fastgør manifolden til omrøringsventilen (Figur 90) til omrøringsomløbsventil, hastighedsreguleringsventilen, bommens hovedventil og adapterfittingen (omrøringens drosselventil).

   Bemærk: Behold klemme(r) og pakning(er) til montering i Montering af omrøringsmanifoldventilen (side 73).

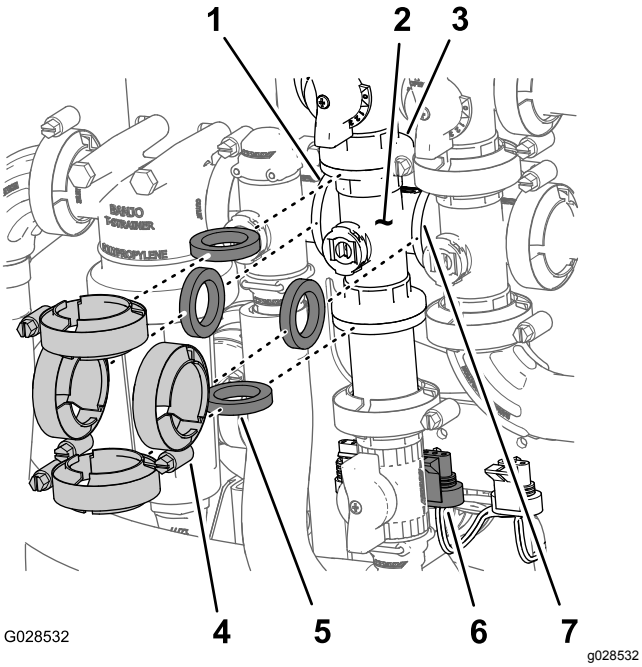

Figur 90

1. Flange (trykfilterhoved)
2. Manifold (omrøringsventil)
3. Flange (omløbsventil – omrøringsventil)
4. Klemme
5. Pakning
6. 3-benskonnektor (ventilaktuator – omrøringsventil)
7. Flange (bommens hovedventil)

2. Afmonter flangehovedbolten og flangelåsemøtrikken, der fastgør omrøringsventilen til ventilbeslaget, og afmonter ventilmanifolden fra maskinen (Figur 91).

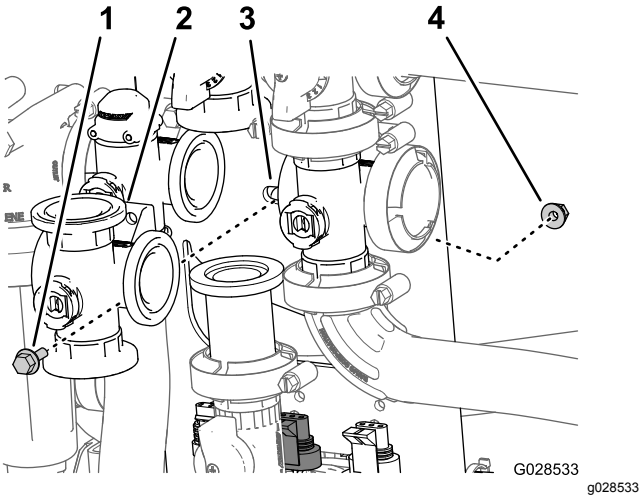

Figur 91

1. Flangehovedbolt
2. Manifold (omrøringsventil)
3. Ventilbeslag
4. Flangelåsemøtrik

Afmontering af hovedbommens manifoldventil

1. Afmonter de klemmer og pakninger, der fastgør manifolden til hovedbomventilen (Figur 92) til hovedbommens omløbsventil, omrøringsventilen og 90° knærøret (for enden af slangen til gennemstrømningsmåleren).

   Bemærk: Behold klemme(r) og pakning(er) til montering i Montering af hovedbommens manifoldventil (side 74).

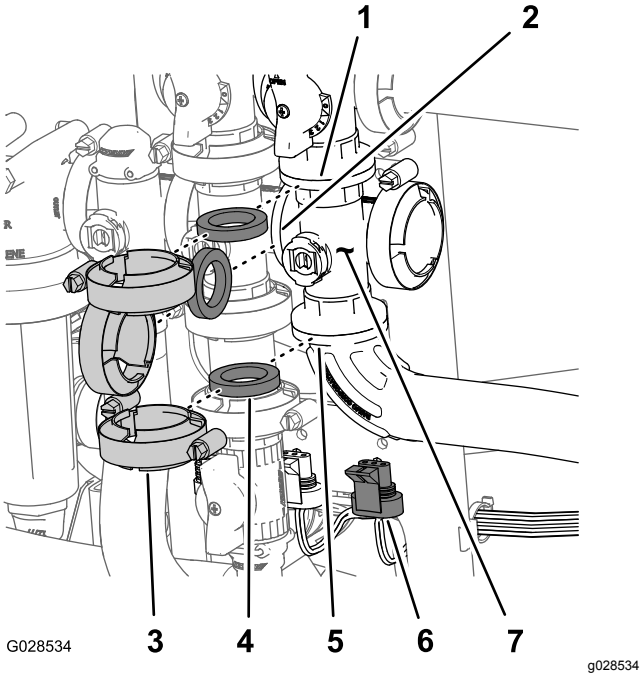

Figur 92

1. Flange (omløb – hovedbomventil)
2. Flange (omrøringsventil)
3. Klemme
4. Pakning
5. 90° knærør
6. 3-benskonnektor (ventilaktuator – hovedbomventil)
7. Manifold (hovedbomventil)

2. Afmonter flangehovedbolten og flangelåsemøtrikken, der fastgør hovedbomventilen til ventilbeslaget, og afmonter ventilmanifolden fra maskinen (Figur 93).

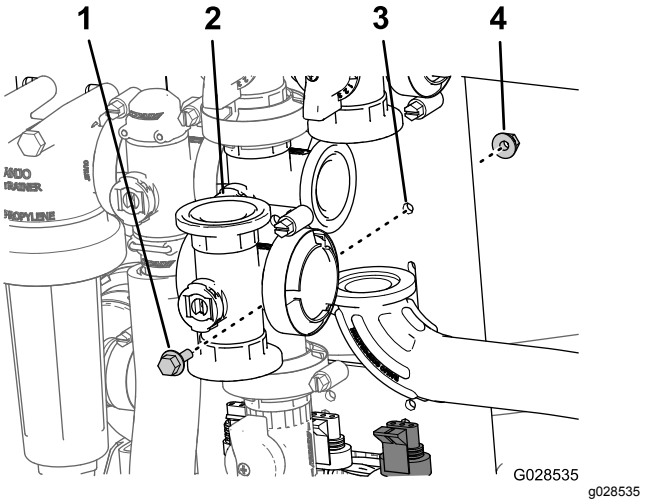

Figur 93

1. Flangehovedbolt
2. Manifold (hovedbomventil)
3. Ventilbeslag
4. Flangelåsemøtrik

Afmontering af sektionsmanifold-ventilen

1. Fjern de klemmer og pakninger, der fastgør manifolden til sektionsventilen (Figur 94) til sektionsventilen ved siden af (hvis det er venstre sektionsventil) og reduktionskoblingen.

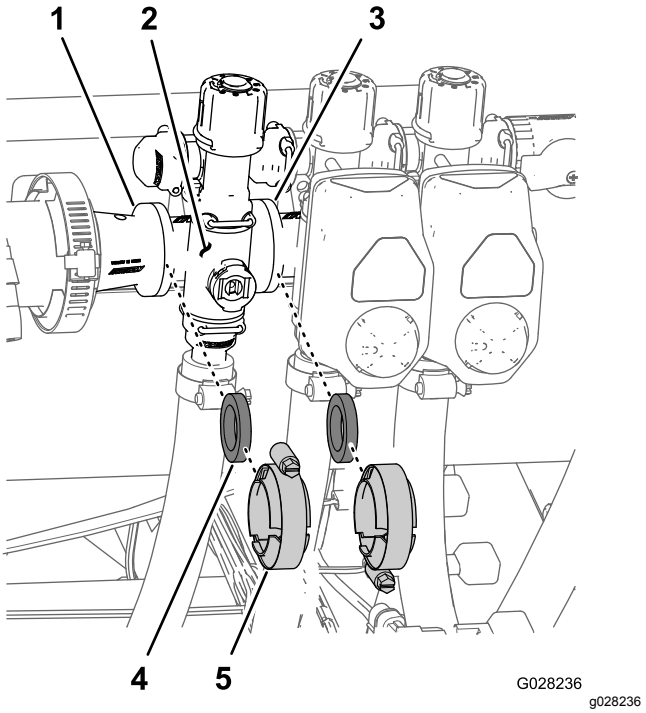

Figur 94

1. Flange (reduktionskobling)
2. Manifold (sektionsventil)
3. Flange (sektionsventilen ved siden af)
4. Pakning
5. Flangeklemme

2. Afmonter de holdere, der fastgør udgangsstudsen til sektionsventilmanifolden og ventilmanifolden til omløbsfittingen (Figur 95).

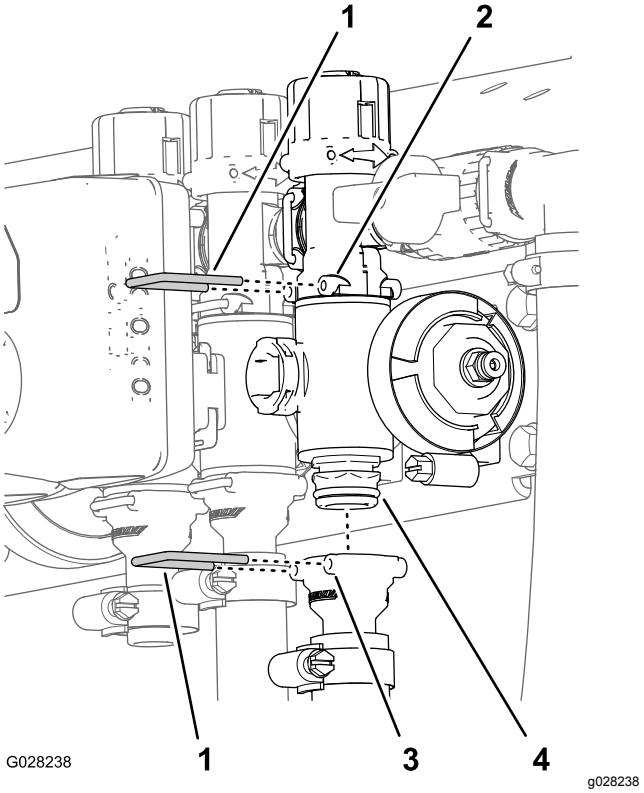

Figur 95

1. Holder
2. Sokkel (omløbsfitting)
3. Sokkel (udgangsfitting)
4. Manifoldventilsamling

3. For venstre eller højre bomsektionsventiler skal flangehovedboltene og flangelåsemøtrikkerne, der fastgør sektionsventilen/erne til ventilbeslaget, afmonteres, og ventilmanifolden/erne skal afmonteres fra maskinen. For den midterste sektionsventil skal sektionsventilmanifolden afmonteres fra maskinen (Figur 96).

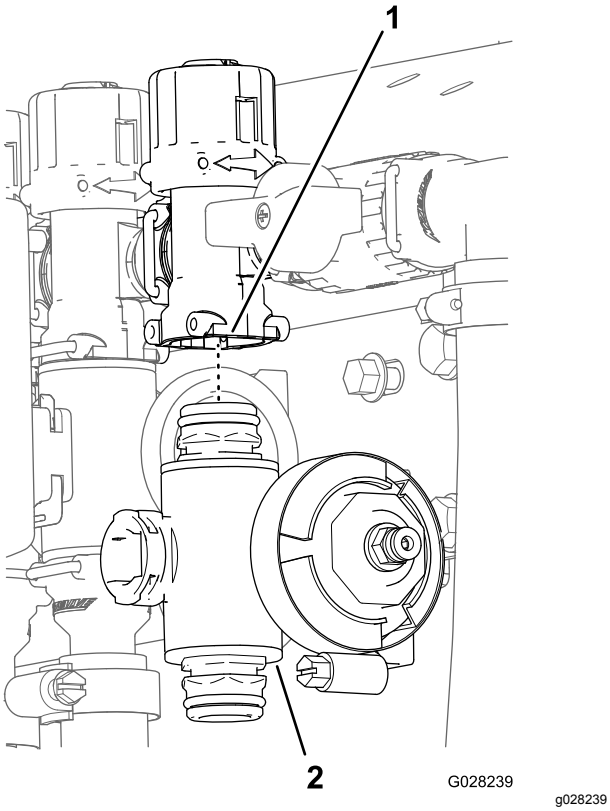

Figur 96

1. Omløbsfitting
2. Sektionsventilmanifold

Rengøring af manifoldventilen

1. Placer ventilspindelen, så den er i lukket position (B i Figur 97).

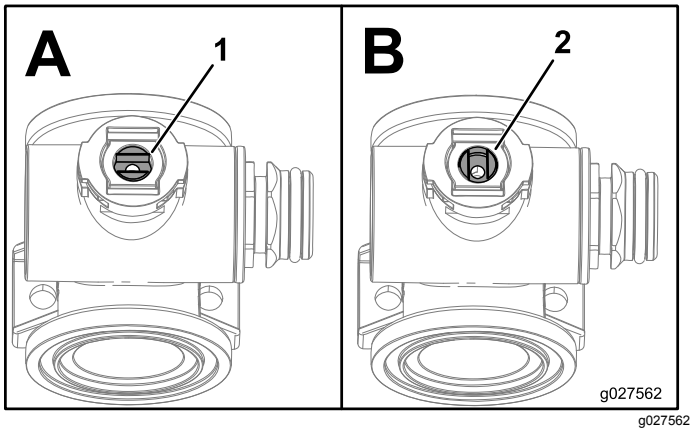

Figur 97

1. Åben ventil
2. Lukket ventil

2. Fjern de 2 endedækselfittinger fra begge ender af manifoldhuset (Figur 98 og Figur 99).

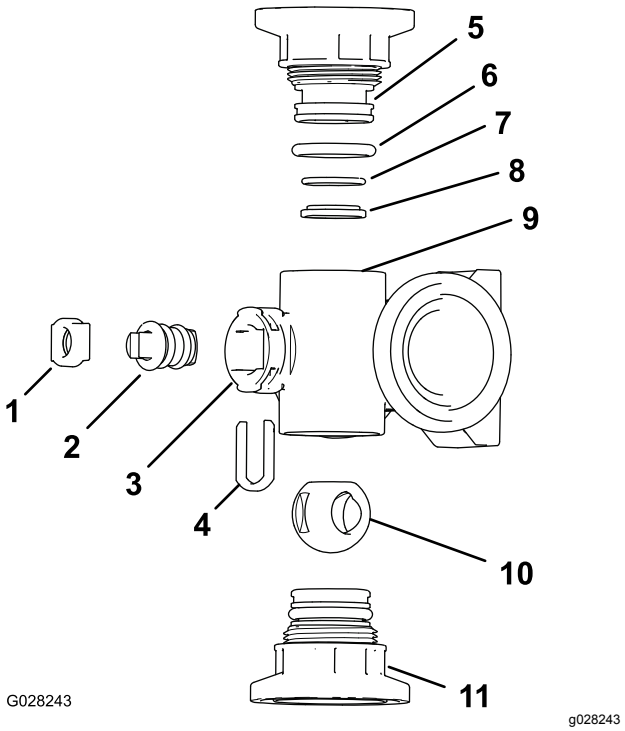

Figur 98

Omrøringsventilmanifold

1. Spindelholder
2. Ventilspindel
3. Spindelport
4. Spindelopsamlingsholder
5. Endedækselfitting
6. Endedækselpakningens O-ring (0,796"/0,139")
7. Kontrasædets O-ring (0,676"/0,07")
8. Ventilsædets ring
9. Manifoldhus
10. Kugleventil
11. Endedækselfitting

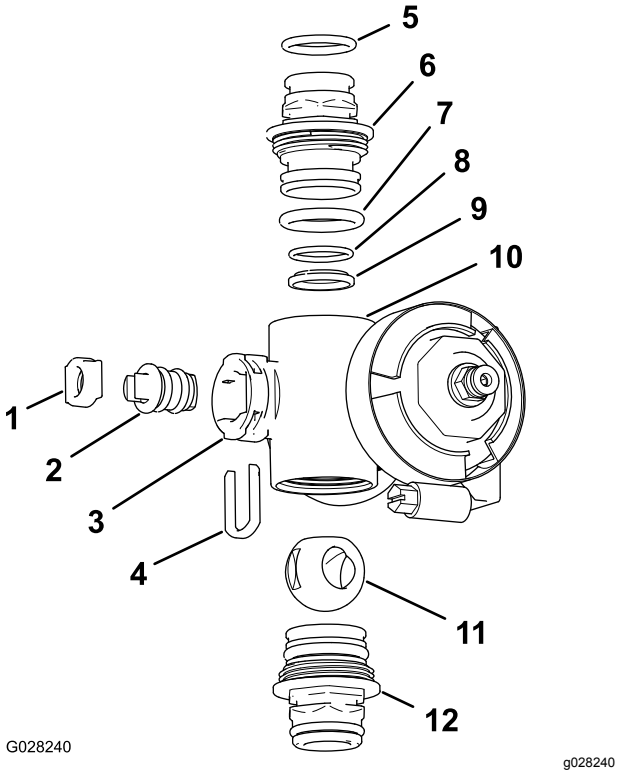

Figur 99

Sektionsventilmanifold

1.	Ventilspindelsæde	7.	Endedækslets O-ring (0,796"/0,139")
2.	Ventilspindelenhed	8.	Kontrasædets O-ring (0,676"/0,07")
3.	Spindelport	9.	Kuglesæde
4.	Spindelholder	10.	Manifoldhus
5.	Udgangsstudsens O-ring (0,737"/0,103")	11.	Kugleventil
6.	Endedækselfitting	12.	Endedækselfitting

3. Drej ventilspindelen, så kuglen er i åben position (A i Figur 97).

   Bemærk: Ventilspindelen vil være parallel med ventilgennemstrømningen, og kuglen vil glide ud.

4. Fjern spindelholderen fra åbningerne i spindelporten i manifolden (Figur 98 og Figur 99).
5. Fjern spindelholderen og ventilspindelsædet fra manifolden (Figur 98 og Figur 99).
6. Tag ventilspindelenheden ud af manifoldhuset (Figur 98 og Figur 99).
7. Rengør den indvendige side af manifolden og den udvendige side af kugleventilen, ventilspindelenheden, spindelopsamlingen og endefittingerne.

Samling af manifoldventilen

1. Kontroller udgangsstudsens O-ringe (kun sektionsventilmanifold), endedækslets O-ringe, kontrasædets O-ringe og kuglesædet for skader eller slid (Figur 98 og Figur 99).

   Bemærk: Udskift eventuelle beskadigede eller slidte O-ringe eller sæder.

2. Smør ventilspindelen, og placer den i ventilspindelsædet (Figur 98 og Figur 99).
3. Monter ventilspindelen og sædet i manifolden, og fastgør spindelen og sædet med spindelholderen (Figur 98 og Figur 99).
4. Sørg for, at kontrasædets O-ring og kuglesædet flugter med hinanden og er placeret i endedækselfittingen (Figur 98 og Figur 99)
5. Monter den samlede endedækselfitting på manifoldhuset, så flangen på endedækselfittingen rører manifoldhuset (Figur 98 og Figur 99), og drej derefter endedækselfittingen yderligere ⅛ til ¼ omgang.

   Bemærk: Vær forsigtig, så fittingens ende ikke beskadiges.

6. Indsæt kuglen i ventilhuset (Figur 100).

   Bemærk: Ventilspindelen skal passe i kugledrevsåbningen. Hvis ventilspindelen ikke passer, justeres kuglens placering (Figur 100).

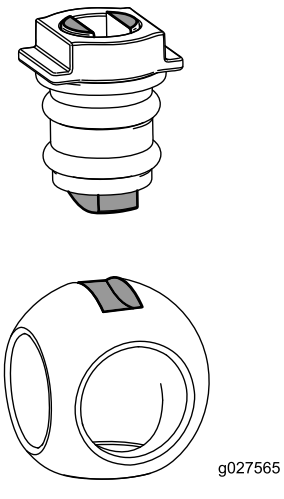

Figur 100

7. Drej ventilspindelenheden, så ventilen er lukket (B i Figur 97)
8. Gentag trin 4 og 5 for den anden endedækselfittingsamling.

Montering af hastighedsreguleringens manifoldventil

1. Ret en pakning ind mellem flangerne på hastighedsreguleringens ventilmanifold og trykfilterhovedet (A i Figur 101).

   Bemærk: Løsn om nødvendigt monteringsbolte og -møtrikker til trykfilteret efter behov for at opnå frigang.

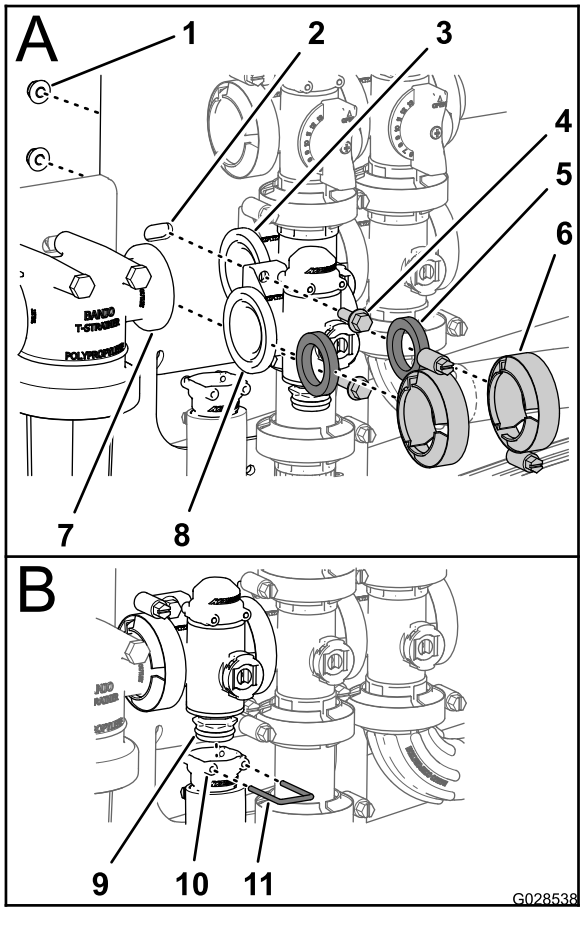

g028538

Figur 101

1.	Låsemøtrik	5.	Pakning	9.	Manifoldventilsamling
2.	Ventilbeslag	6.	Klemme	10.	Sokkel (udgangsfitting)
3.	Flange (omrøringsventil)	7.	Flange (trykfilterhoved)	11.	Holder
4.	Flangehovedbolt	8.	Flange (hastighedsreguleringsventil)		

2. Saml hastighedsreguleringens ventilmanifold, pakning og trykfilterhoved med en klemme, og tilspænd ved håndkraft (A i Figur 101).
3. Ret en pakning ind mellem flangerne på hastighedsreguleringsventilen og omrøringsventilmanifolden (A i Figur 101).
4. Saml hastighedsreguleringens ventilmanifold, pakning og omrøringsventilmanifold med en klemme, og tilspænd ved håndkraft (A i Figur 101).
5. Saml hastighedsreguleringsventilen til ventilbeslaget med de to flangehovedbolte og to flangelåsemøtrikker (A i Figur 101), som du afmonterede i trin 3 af Afmontering af hastighedsreguleringens manifoldventil (side 68), og tilspænd møtrikken og bolten til 1017 til 1243 N·cm.
6. Saml udgangsfittingen på den nedre endedækselfitting i manifoldventilen (B i Figur 101).
7. Fastgør endedækselfittingen på udgangsfittingen ved at indsætte en holder i udgangsfittingens stik (B i Figur 101).
8. Hvis du har løsnet monteringsboltene og -møtrikkerne til trykfilterhovedet, skal du tilspænde dem med et moment på 1978 til 2542 N·cm.

Montering af omrøringsmanifoldventilen

1. Ret flangen på omrøringsventilmanifolden, en pakning og flangen på omrøringsomløbsventilen (A i Figur 102) ind efter hinanden.

   Bemærk: Løsn om nødvendigt monteringsbolte og -møtrikker til hovedbomventilen efter behov for at opnå frigang.

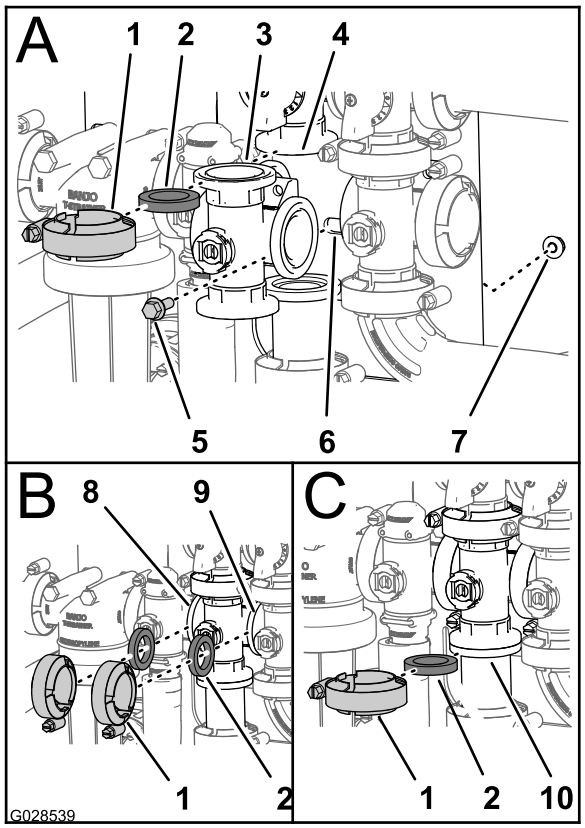

g028539

Figur 102

1.	Flangeklemme	5.	Flangehovedbolt	9.	Flange (bommens hovedventil)
2.	Pakning	6.	Ventilbeslag	10.	Flange (adapterfitting – omrøringens drosselventil)
3.	Manifold (omrøringsventil)	7.	Flangelåsemøtrik		
4.	Flange (manifold – omrøringsomløbsventil)	8.	Flange (hastighedsreguleringsventil)		

2. Saml omrøringsomløbsventilen, pakningen og omrøringsventilmanifolden ved hjælp af en klemme, og tilspænd ved håndkraft (A i Figur 102).
3. Ret en pakning ind mellem flangerne på hastighedsreguleringsventilen og omrøringsventilmanifolden (B i Figur 102).
4. Saml hastighedsreguleringens ventil, pakning og omrøringsventilmanifold med en klemme, og tilspænd ved håndkraft (B i Figur 102).
5. Ret en pakning ind mellem flangerne i omrøringsventilmanifolden og hovedbomventilen (B i Figur 102).
6. Saml omrøringsventilmanifolden, pakningen og hovedbomventilen ved hjælp af en klemme, og tilspænd ved håndkraft (B i Figur 102).
7. Ret en pakning ind mellem flangerne i omrøringsventilmanifolden og adapterfittingen til omrøringens drosselventil (C i Figur 102).
8. Saml omrøringsventilmanifolden, pakningen og adapterfittingen ved hjælp af en klemme, og tilspænd ved håndkraft (C i Figur 102).
9. Monter omrøringsventilen til ventilbeslaget med flangehovedbolten og flangelåsemøtrikken, som du afmonterede i trin 2 af Afmontering af omrøringsmanifoldventilen (side 68), og tilspænd møtrikken og bolten til 1017 til 1243 N·cm.
10. Hvis du har løsnet monteringsboltene og -møtrikkerne til hovedbomventilen, skal du tilspænde møtrikken og bolten til 1978 til 2542 N·cm.

Montering af hovedbommens manifoldventil

1. Ret flangen på hovedbommens ventilmanifold, en pakning og flangen på hovedbommens omløbsventil (A i Figur 103) ind efter hinanden.

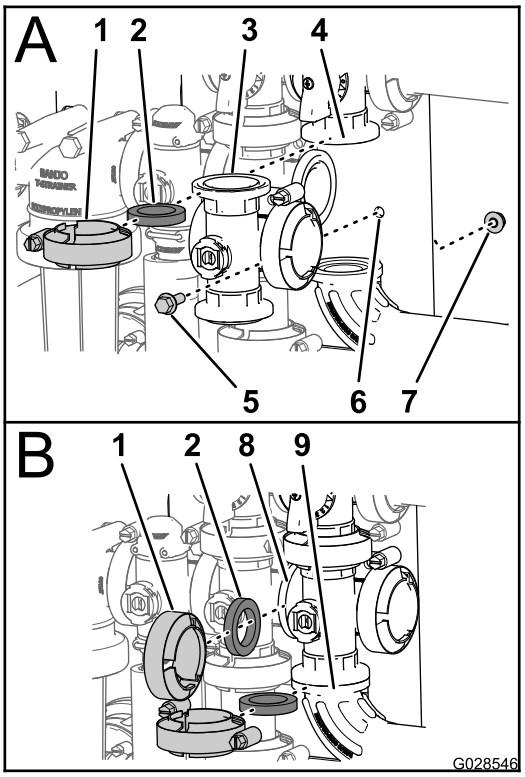

g028546

Figur 103

1.	Flangeklemme	6.	Ventilbeslag
2.	Pakning	7.	Flangelåsemøtrik
3.	Manifold (hovedbomventil)	8.	Flange (omrøringsventil)
4.	Flange (omløb – hovedbomventil)	9.	90° knærør
5.	Flangehovedbolt		

2. Saml hovedbommens ventilmanifold, pakning og hovedbommens omløbsventil ved hjælp af en klemme, der er spændt med håndkraft (A i Figur 103).
3. Ret flangen på hovedbommens ventilmanifold, en pakning og omrøringsventilmanifolden (B i Figur 103) ind efter hinanden.
4. Saml hovedbommens ventilmanifold, pakning og omrøringsventilmanifold med en klemme, og tilspænd ved håndkraft (B i Figur 103).
5. Ret flangen på hovedbommens ventilmanifold, en pakning og 90° knærøret (for enden af slangen til gennemstrømningsmåleren. Se B i Figur 103).
6. Saml hovedbommens ventilmanifold, pakning og 90° knærøret med en klemme, og tilspænd ved håndkraft (B i Figur 103).
7. Saml omrøringsventilen til ventilbeslaget med flangehovedbolten og flangelåsemøtrikken, som du fjernede i trin 2 af Afmontering af hovedbommens manifoldventil (side 69), og tilspænd møtrikken og bolten til 1017 til 1243 N·cm.

Montering af sektionsmanifold-ventilen

1. Placer den øvre endedækselfitting til manifoldventilen i omløbsfittingen (A i Figur 104).

   Bemærk: Løsn om nødvendigt monteringsbolte og -møtrikker til omløbsfittingen efter behov for at opnå frigang.

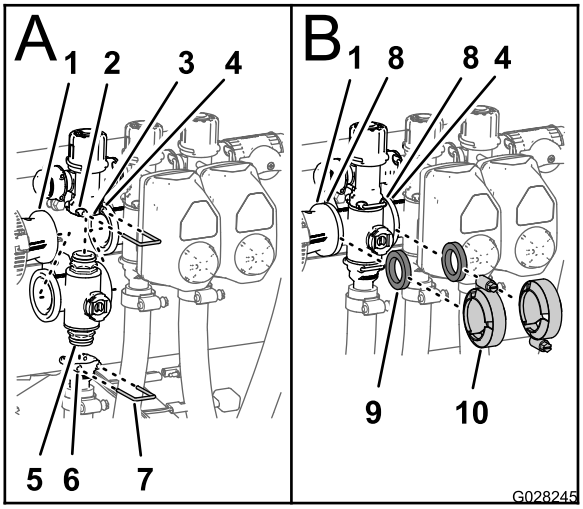

g028245

Figur 104

1.	Flange (reduktionskobling)	6.	Sokkel (udgangsfitting)
2.	Sokkel (omløbsfitting)	7.	Holder
3.	Omløbsfitting	8.	Flange (manifold – sektionsventil)
4.	Flange (manifold ved siden af – omrøringsventil)	9.	Pakning
5.	Endedækselfitting (manifoldventilsamling)	10.	Flangeklemme

2. Fastgør endedækselfittingen på omløbsfittingen ved at indsætte en holder i omløbsfittingens sokkel (A i Figur 104).
3. Saml udgangsfittingen på den nedre endedækselfitting i manifoldventilen (A i Figur 104).
4. Fastgør endedækselfittingen på udgangsfittingen ved at indsætte en holder i udgangsfittingens sokkel (A i Figur 104)
5. Ret en pakning ind mellem flangerne på reduktionskoblingen og sektionsventilmanifolden (B i Figur 104).
6. Saml reduktionskoblingen, pakningen og sektionsventilmanifolden ved hjælp af en klemme, og tilspænd ved håndkraft (B i Figur 104).
7. Hvis du monterer de to sektionsventiler yderst til venstre, skal du rette en pakning ind mellem flangerne på de to sektionsventilmanifolder (B i Figur 104) ved siden af.
8. Saml de to sektionsventilmanifolder og pakningen med en klemme, og tilspænd ved håndkraft (B i Figur 104).
9. Saml ventilerne til ventilbeslaget for venstre og højre bomsektionsventiler ved hjælp af flangehovedbolten og flangelåsemøtrikken, som du fjernede i trin 3 af Afmontering af sektionsmanifoldventilen (side 70), og tilspænd møtrikkerne og boltene til 1017 til 1243 N·cm.

10. Hvis du har løsnet monteringsboltene og -møtrikkerne til omløbsfittingen, skal du tilspænde dem med et moment på 1017 til 1243 N·cm.

Montering af ventilaktuatoren

1. Ret aktuatoren ind efter manifoldventilen (Figur 87).
2. Fastgør aktuatoren og ventilen ved hjælp af den holder, som du fjernede i trin 3 under Afmontering af ventilaktuatoren (side 67).
3. Tilslut 3-benskonnektoren til ventilaktuatorens ledningsnet til 3-sokkelkonnektoren på sprøjtens ledningsnet.

Opbevaring

1. Anbring sprøjtemaskinen på en plan overflade, aktiver parkeringsbremsen, stands pumpen, stop motoren, og tag tændingsnøglen ud af STARTKONTAKTEN.

   Bemærk: Udkobl kraftudtaget for Workman-modeller i HD- og HDX-serien med manuel transmission.

2. Fjern snavs og skidt fra hele maskinen, herunder ydersiden af ribberne på motorens cylinderhoved og blæserhuset.

   Vigtigt: **Du kan vaske maskinen med et mildt rengøringsmiddel og vand. Brug ikke højtryksvand til at vaske maskinen. Hvis maskinen højtryksrenses, kan det beskadige det elektriske system og fjerne nødvendigt smørefedt fra friktionssteder. Undgå overdreven brug af vand, særligt i nærheden af kontrolpanelet, lygter, motoren og batterierne.**

3. Forbered sprøjtesystemet, som følger:
   A. Tøm tanken med rent vand.
   B. Tøm sprøjtesystemet så fuldstændigt, som det er muligt.
   C. Forbered en rusthæmmende antifrostopløsning, som ikke er baseret på alkohol, i henhold til producentens anvisninger.
   D. Hæld antifrostopløsningen ned i tanken til rent vandt og sprøjtetanken.
   E. Lad sprøjtepumpen køre i et par minutter for at lade antifrostopløsningen cirkulerer rundt i sprøjtesystemet og eventuelt sprøjttilbehør, der er monteret.
   F. Tøm tanken til rent vand og sprøjtesystemet så fuldstændigt, som det er muligt.
4. Brug BOMLØFTEKONTAKTERNE til at hæve bommene. Hæv bommene, indtil de er trukket helt tilbage i bomtransportholderen og danner ”X”-transportpositionen, og bomcylindrene er trukket helt tilbage.

   Bemærk: Kontroller, at bomcylindrene er trukket helt tilbage, så aktuatorstangen ikke beskadiges.

5. Udfør følgende vedligeholdelsestrin med henblik på kort- eller langvarig opbevaring
   - **Kortvarig opbevaring** (mindre end 30 dage), rengør sprøjtesystemet. Se Rengøring af sprøjte- (side 53).
   - **Langvarig opbevaring** (længere end 30 dage), udfør følgende:

A. Rengør sprøjteventilerne. Se Rengøring af sprøjtens ventiler (side 67).

B. Smør sprøjten. Se Smøring (side 62).

C. Kontroller og tilspænd alle bolte, møtrikker og skruer.

Bemærk: Reparer eller udskift dele, der er slidte eller beskadigede.

D. Efterse alle sprøjteslangernes tilstand.

Bemærk: Udskift alle slanger, der er slidte eller beskadigede.

E. Stram alle slangefittingerne.

F. Mal alle ridsede eller blottede metaloverflader med den maling, der kan købes hos din autoriserede serviceforhandler.

G. Opbevar maskinen i en ren, tør garage eller på et passende sted.

H. Tag nøglen ud af STARTKONTAKTEN, og læg den et sikkert sted, der er utilgængeligt for børn.

I. Tildæk maskinen for at beskytte den og holde den ren.

Afmontering af sprøjten og tankplatformen

Løfteudstyrets kapacitet: 408 kg

⚠ FARE

Sprøjtetankenheden udgør en fare i form af lagret energi. Hvis enheden ikke håndteres forsvarligt ved montering eller afmontering, kan den flytte sig eller vælte og skade dig eller andre omkringstående.

Brug remme og en løbekran til at understøtte sprøjtetankenheden under montering, afmontering eller vedligeholdelse, når fastspændingsanordningerne fjernes.

Klargøring af midterkonsollen

1. Kobl batteriets kabler fra batteriet. Se 9 Montering af sprøjtens sikringsblok (side 24).
2. Adskil sprøjtens sikringsblok fra maskinens sikringsblok, og kobl ledningerne mellem de to sikringsblokke fra. Se 9 Montering af sprøjtens sikringsblok (side 24).
3. Fjern ledningsnettet fra J-clipsene. Se 8 Montering af kontrolkonsollen og de elektriske ledninger (side 23).
4. Løsn håndgrebet, der er placeret under konsollen, og fjern låseclipsen. Se Montering af kontrolkonsollen på maskinen (side 23).
5. Fjern konsollen fra konsolmonteringsbeslaget, og ret drejetappen på kontrolkonsollen ind efter opbevaringsbeslaget på den forreste tankrem. Se Montering af kontrolkonsollen på maskinen (side 23) og Montering af kontrolkonsollen (side 17).
6. Monter konsollen på beslaget, og fastgør drejetappen til beslaget med låseclipsen. Se Montering af kontrolkonsollen (side 17).

Montering af donkraftene

Løfteudstyrets kapacitet: 408 kg

1. Ret den forreste donkraft ind efter donkraftens modtager foran på tanken (Figur 105).

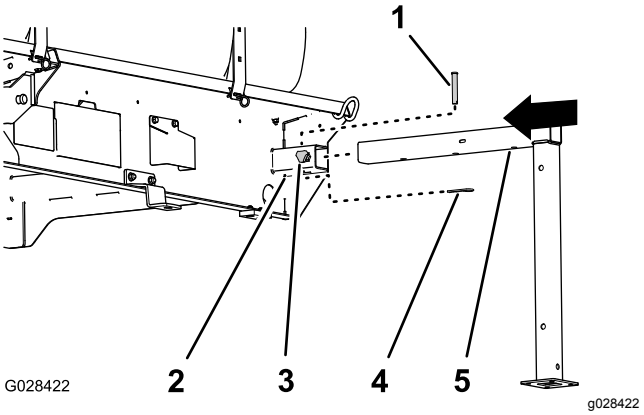

Figur 105

1. Gaffelbolt (½" x 3")
2. Donkraftmodtager
3. Låsegreb
4. Låseclips (5/32" x 2⅝")
5. Forreste donkraft

2. Sæt donkraften i modtageren, indtil det midterste hul i det vandrette donkraftrør er på linje med hullet øverst på modtageren (Figur 105).
3. Sæt gaffelbolten (1/2" x 3") i hullerne i donkraften og modtageren, og fastgør gaffelbolten med en låseclips (5/32" x 2⅝").
4. Skru et låsegreb på modtageren, og stram grebet ved håndkraft (Figur 105).
5. Ret den bageste donkraft ind efter den bageste donkrafts modtager (Figur 106).

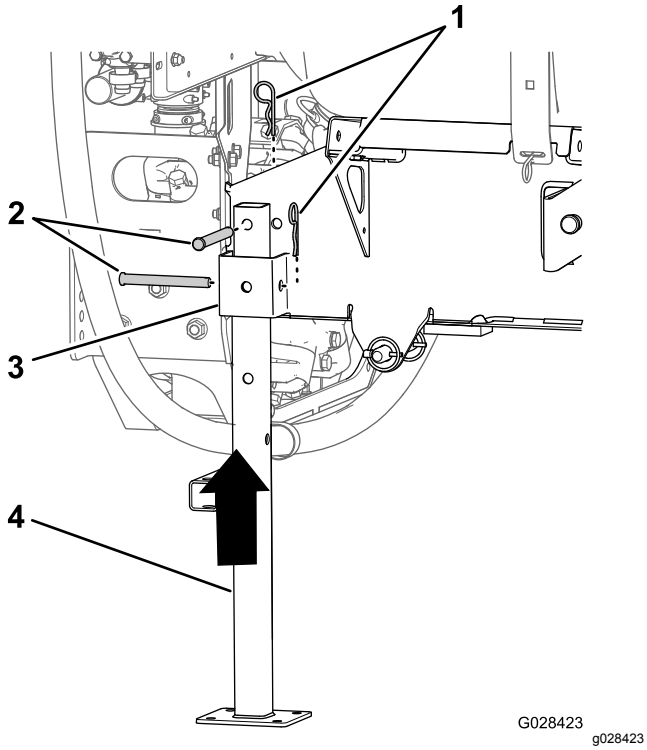

Figur 106

1. Låseclips (5/32" x 2⅝")
2. Gaffelbolt (½" x 4½")
3. Donkraftmodtager
4. Bageste donkraft

6. Ret hullet øverst på donkraften ind efter hullet i tankplatformens stel (Figur 106).
7. Fastgør donkraften til modtageren og stellet med to gaffelbolte (½" x 4½") og 2 låseclipse (5/32" x 2⅝") som vist i Figur 106.
8. Gentag trin 7 til 7 for den forreste og bageste donkraft på den anden side af tankplatformen.

Afmontering af sprøjteplatformen

1. Sænk bommene til ca. 45°, og drej dem fremad (Figur 107).

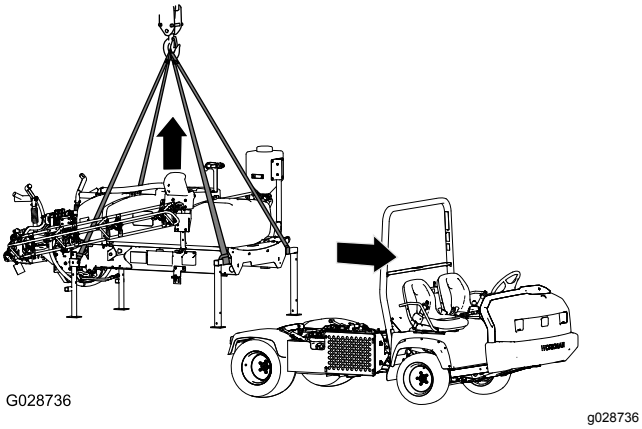

Figur 107

2. Fjern de to bolte (½" x 1½") og to låsemøtrikker (½"), der fastholder tankplatformens tilholderbeslag på ladbeslaget på stellet på begge sider af maskinen. Se 11 Sænkning af tankplatformen (side 26).
3. Hæv tankplatformen med løftecylinderne, monter cylinderlåsen, og udfør følgende:

   Bemærk: Se Hævning af tankenheden (side 61).

   - For Workman-modeller i HD- og HDX-serien med manuel transmission skal du koble kraftudtagsakslen fra gearkassens kraftudtag. Se monteringsvejledningen til finishing-sæt til Multi Pro WM-plænesprøjte, manuelt Workman-arbejdskøretøj.
   - For Workman-modeller i HDX-serien med automatisk transmission – frakobl de hydrauliske slanger på hydraulikpanelet med stor flydeevne, og sæt en hætte på fittingerne. Se monteringsvejledningen til finishing-sæt til Multi Pro WM-plænesprøjte, automatisk Workman-arbejdskøretøj.
   - Frakobl hastighedssensorens ledningsnet. Se Tilslutning af hastighedssensorens ledningsnet (modeller i HD-serien med manuel transmission) (side 22) og Tilslutning af hastighedssensorens ledningsnet (HDX-Auto-model) (side 22).
4. Fjern cylinderlåsen, og sænk tankplatformen med løftecylinderne. Se Sænkning af tankenheden (side 62).
5. Fastgør løfteudstyret til de forreste donkraftes vandrette rør og den lodrette stang på de bageste donkrafte (Figur 107).
6. Løft tankenheden ca. 7,5 til 10 cm, og fjern ringstifterne og gaffelboltene, der fastgør løftecylinderne på tankenheden.
7. Hæv tankplatformen fra maskinen højt nok til at fjerne platformen fra maskinen (Figur 107).
8. Kør forsigtigt køretøjet fremad og væk fra tankplatformen.
9. Sænk langsomt tankplatformen til jorden.

Fejlfinding

Problem	Mulig årsag	Afhjælpning
En bomsektion sprøjter ikke.	1. Den elektriske forbindelse på bomventilen er snavset eller frakoblet.	1. Deaktiver ventilen manuelt. Frakobl den elektriske konnektor på ventilen, og rengør alle kabler. Tilslut den derefter igen.
	2. Der er sprunget en sikring.	2. Kontroller sikringerne, og udskift dem om nødvendigt.
	3. En slange er blevet klemt	3. Reparer eller udskift slangen.
	4. En omløbsventil på bommen er justeret forkert.	4. Juster bommens omløbsventil.
	5. En af bomventilerne er beskadiget.	5. Kontakt en autoriseret serviceforhandler.
	6. Det elektriske system er beskadiget.	6. Kontakt en autoriseret serviceforhandler.
En bomsektion afbrydes ikke.	1. Bomsektionsventilen er beskadiget.	1. Demonter bomsektionsventilen. Se afsnittet Rengøring af sprøjtens ventiler. Inspicer alle dele, og udskift de dele, der er beskadiget.
Der er en lækage i en bomventil.	1. En pakning er slidt eller beskadiget.	1. Demonter ventilen, og udskift pakningerne ved hjælp af ventilreparationssættet. Kontakt din autoriserede serviceforhandler.
Trykket falder, når en bom aktiveres.	1. Bommens omløbsventil er justeret forkert.	1. Juster bommens omløbsventil.
	2. Der sidder noget på tværs i bommens ventil.	2. Fjern indgangs- og udgangsforbindelserne til bomventilen, og fjern eventuelle forhindringer.
	3. Et dysefilter er beskadiget eller tilstoppet.	3. Fjern og efterse alle dyser.

Diagrammer

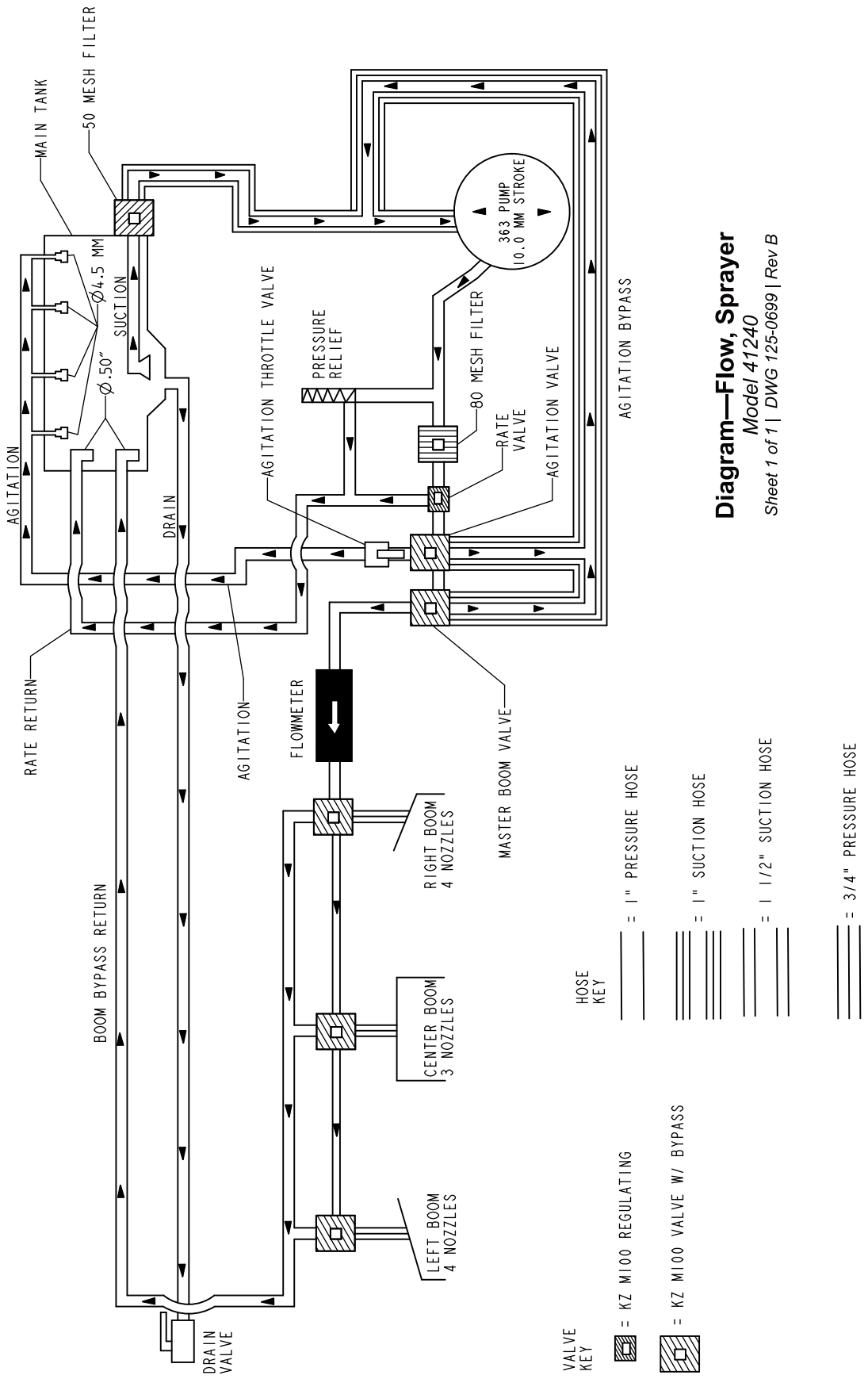

Gennemstrømningsdiagram, sprøjtesystem TEGN. 125-0699 (Rev. B)

Bemærkninger:

Bemærkninger:

International forhandlerliste

Forhandler:	Land:	Telefonnummer:	Forhandler:	Land:	Telefonnum-mer:
Agrolanc Kft	Ungarn	36 27 539 640	Maquiver S.A.	Colombia	57 1 236 4079
Balama Prima Engineering Equip.	Hongkong	852 2155 2163	Maruyama Mfg. Co. Inc.	Japan	81 3 3252 2285
B-Ray Corporation	Korea	82 32 551 2076	Mountfield a.s.	Tjekkiet	420 255 704 220
Casco Sales Company	Puerto Rico	787 788 8383	Mountfield a.s.	Slovakiet	420 255 704 220
Ceres S.A.	Costa Rica	506 239 1138	Munditol S.A.	Argentina	54 11 4 821 9999
CSSC Turf Equipment (pvt) Ltd.	Sri Lanka	94 11 2746100	Norma Garden	Rusland	7 495 411 61 20
Cyril Johnston & Co.	Nordirland	44 2890 813 121	Oslinger Turf Equipment SA	Ecuador	593 4 239 6970
Cyril Johnston & Co.	Republikken Irland	44 2890 813 121	Oy Hako Ground and Garden Ab	Finland	358 987 00733
Equiver	Mexico	52 55 539 95444	Parkland Products Ltd.	New Zealand	64 3 34 93760
Femco S.A.	Guatemala	502 442 3277	Perfetto	Polen	48 61 8 208 416
ForGarder OU	Estland	372 384 6060	Pratoverde SRL.	Italien	39 049 9128 128
G.Y.K. Company Ltd.	Japan	81 726 325 861	Prochaska & Cie	Østrig	43 1 278 5100
Geomechaniki of Athens	Grækenland	30 10 935 0054	RT Cohen 2004 Ltd.	Israel	972 986 17979
Golf international Turizm	Tyrkiet	90 216 336 5993	Riversa	Spanien	34 9 52 83 7500
Guandong Golden Star	Kina	86 20 876 51338	Lely Turfcare	Danmark	45 66 109 200
Hako Ground and Garden	Sverige	46 35 10 0000	Solvert S.A.S.	Frankrig	33 1 30 81 77 00
Hako Ground and Garden	Norge	47 22 90 7760	Spyros Stavrinides Limited	Cypern	357 22 434131
Hayter Limited (U.K.)	Storbritannien	44 1279 723 444	Surge Systems India Limited	Indien	91 1 292299901
Hydroturf Int. Co Dubai	Forenede Arabiske Emirater	97 14 347 9479	T-Markt Logistics Ltd.	Ungarn	36 26 525 500
Hydroturf Egypt LLC	Egypten	202 519 4308	Toro Australia	Australien	61 3 9580 7355
Irrimac	Portugal	351 21 238 8260	Toro Europe NV	Belgien	32 14 562 960
Irrigation Products Int'l Pvt Ltd.	Indien	0091 44 2449 4387	Valtech	Marokko	212 5 3766 3636
Jean Heybroek b.v.	Holland	31 30 639 4611	Victus Emak	Polen	48 61 823 8369

Europæisk erklæring om beskyttelse af privatlivets fred

De oplysninger, som Toro indsamler
Toro Warranty Company (Toro) respekterer dit privatliv. For at vi kan behandle dit garantikrav og kontakte dig i tilfælde af en produkttilbagekaldelse, beder vi dig dele visse oplysninger med os, enten direkte eller gennem din lokale Toro-virksomhed eller -forhandler.

Toros garantisystem hostes på servere i USA, hvor love om beskyttelse af privatlivets fred muligvis ikke yder samme beskyttelse, som gælder i dit land.

VED AT DELE DINE PERSONLIGE OPLYSNINGER MED OS GIVER DU DIT SAMTYKKE TIL BEHANDLING AF DINE PERSONLIGE OPLYSNINGER SOM BESKREVET I DENNE ERKLÆRING OM BESKYTTELSE AF PRIVATLIVETS FRED.

Toros brug af oplysninger
Toro kan bruge dine personlige oplysninger til at behandle garantikrav og kontakte dig i tilfælde af en produkttilbagekaldelse og til ethvert andet formål, som vi informerer dig om. Toro kan dele dine oplysninger med Toros søsterselskaber, forhandlere eller andre forretningspartnere i forbindelse med enhver af disse aktiviteter. Vi sælger ikke dine personlige oplysninger til andre virksomheder. Vi forbeholder os retten til at offentliggøre personlige oplysninger for at kunne overholde gældende lovgivning og efter anmodning fra relevante myndigheder med henblik på at kunne betjene vores systemer korrekt eller af hensyn til vores egen eller brugerens beskyttelse.

Opbevaring af dine personlige oplysninger
Vi opbevarer dine personlige oplysninger, så længe vi har behov for dem, til de formål, som de oprindeligt blev indsamlet til, eller til andre legitime formål (som f.eks. overholdelse af regler) eller som påkrævet af gældende lovgivning.

Toros forpligtelse i forbindelse med sikkerheden af dine personlige oplysninger
Vi tager rimelige forholdsregler for at beskytte sikkerheden af dine personlige oplysninger Vi tager også forholdsregler for at opretholde nøjagtigheden og aktualiteten af personlige oplysninger.

Adgang til og korrigering af dine personlige oplysninger
Hvis du gerne vil gennemse eller ændre dine personlige oplysninger, kan du kontakte os pr. e-mail på legal@toro.com.

Forbrugerlovgivning i Australien

Forbrugere i Australien kan finde nærmere oplysninger om forbrugerlovgivningen i Australien i kassen eller hos den lokale Toro-forhandler.

Toros generelle produktgaranti

To års begrænset garanti

Fejl og produkter, der er dækket

The Toro Company og dets søsterselskab, Toro Warranty Company, garanterer i fællesskab i henhold til en aftale mellem dem, at dit Toro-produkt ("produktet") er frit for materialefejl og fejl i den håndværksmæssige udførelse i to år eller 1500 driftstimer*, hvad end der måtte indtræde først. Denne garanti gælder for alle produkter med undtagelse af dybdeluftere (se de separate garantierklæringer for disse produkter). Hvis der forekommer en fejl, som er dækket af garantien, vil vi reparere produktet uden omkostninger for dig. Dette inkluderer fejldiagnose, arbejdsløn, reservedele og transport. Denne garanti træder i kraft på den dato, produktet leveres til den person, som oprindeligt køber det i detailleddet.
* Produkt udstyret med timetæller.

Sådan får du udført service, der er dækket af garantien

Det påhviler dig at underrette produktforhandleren eller den autoriserede produktforhandler, som du har købt produktet hos, så snart du tror, der er opstået en fejl, som er dækket af garantien. Hvis du har brug for hjælp til at finde frem til en produktforhandler eller en autoriseret forhandler, eller hvis du har spørgsmål vedrørende dine rettigheder eller ansvar i henhold til garantien, kan du kontakte os her:

Toro Commercial Products Service Department
Toro Warranty Company
8111 Lyndale Avenue South
Bloomington, MN 55420-1196, USA

+1-952-888-8801 eller +1-800-952-2740
E-mail: commercial.warranty@toro.com

Ejerens ansvar

Du er som ejer af produktet ansvarlig for at udføre den vedligeholdelse og de justeringer, som er nødvendige i henhold til din *betjeningsvejledning*. Hvis du ikke udfører den nødvendige vedligeholdelse og de nødvendige justeringer, kan dette danne grundlag for at afvise en reklamation i henhold til garantien.

Genstande og fejl, der ikke er dækket

Det er ikke alle produktfejl eller funktionsfejl, der måtte opstå i garantiperioden, som udgør materialefejl eller fejl i den håndværksmæssige udførelse. Denne garanti dækker ikke følgende:

- Produktfejl, som er en følge af brug af ikke-originale Toro-reservedele eller af installation og brug af ekstra eller modificeret eller ikke-originalt Toro-tilbehør og -produkter. Der kan medfølge en separat garantierklæring fra producenten af sådanne enheder.
- Produktfejl, som er en følge af manglende udførelse af anbefalet vedligeholdelse og/eller justeringer. Undladelse af at udføre korrekt vedligeholdelse af Toro-produkterne i henhold til skemaet over anbefalet vedligeholdelse i *betjeningsvejledningen* kan danne grundlag for afvisning af et garantikrav.
- Produktfejl, der stammer fra brug af produktet på ødelæggende, uagtsom eller hensynsløs vis.
- Reservedele, som forbruges ved brug, medmindre de skønnes at være defekte. Eksempler på reservedele, som forbruges eller opbruges under normal betjening af produktet omfatter, men er ikke begrænset til, bremseklodser og -belægninger, koblingsbelægninger, skæreknive, knivcylindre, ruller og lejer (forseglede eller smørbare), bundknive, tændrør, styrehjul, lejer, dæk, filtre, remme samt visse sprøjtekomponenter såsom membraner, dyser og kontraventiler osv.
- Fejl, der forårsages af eksterne forhold. Forhold, der anses for at være eksterne forhold, omfatter, men er ikke begrænset til, vejr, opbevaringsforhold, forurening, brug af ikke-godkendte brændstoffer, kølevæsker, smøremidler, tilsætningsstoffer, gødningsmidler, vand eller kemikalier osv.
- Funktions- eller driftsfejl forårsaget af brændstoffer (f.eks. benzin, diesel eller biodiesel), der ikke overholder deres respektive branchestandarder.
- Normal støj, vibration, slid og ælde samt forringelse.
- Normalt slid omfatter, men er ikke begrænset til beskadigelse af sæder som følge af slitage eller afslidning, slid på malede overflader, ridsede mærkater eller vinduer osv.

Reservedele

Reservedele, der planmæssigt skal udskiftes i forbindelse med nødvendig vedligeholdelse, er kun dækket af garantien i tidsrummet frem til det planmæssige tidspunkt for udskiftning af den pågældende reservedel. Reservedele, der udskiftes i henhold til denne garanti, er dækket af garantien i den originale produktgarantis løbetid og bliver Toros ejendom. Toro træffer endelig beslutning om, hvorvidt en reservedel eller en samlet enhed skal repareres eller udskiftes. Toro har ret til at bruge fabriksrenoverede reservedele til reparationer, der er dækket af garantien.

Garanti på dybdeafladnings- og litium-ion-batterier:

Dybdeafladnings- og litium-ion-batterier kan levere et samlet, specificeret antal kilowatttimer i løbet af deres levetid. Brugs-, opladnings- og vedligeholdelsesteknikker kan forlænge eller forkorte den samlede batterilevetid. I takt med at batterierne i dette produkt forbruges, vil mængden af nyttigt arbejde mellem opladningsintervaller langsomt formindskes, indtil batteriet er helt faldt. Udskiftning af flade batterier efter almindeligt forbrug er produktejerens ansvar. Det kan være nødvendigt at udskifte batterier under produktets normale garantiperiode for ejerens regning.
Bemærk: (kun litium-ion-batteri): Et litium-ion-batteri har en garanti, der kun dækker delen og dækker forholdsmæssigt, med start i år 3 til år 5 baseret på driftstiden og de brugte kilowatttimer. Der findes flere oplysninger i *betjeningsvejledningen*.

Omkostninger til vedligeholdelse afholdes af ejeren

Motorjustering, smøring, rengøring og polering, udskiftning af filtre, kølevæske og udførelse af anbefalet vedligeholdelse er eksempler på normal service, som Toro-produkter kræver, og omkostninger i forbindelse hermed afholdes af ejeren.

Generelle betingelser

Det eneste retsmiddel, du har til rådighed i henhold til nærværende garanti, er reparation hos en autoriseret Toro-forhandler.

Hverken The Toro Company eller Toro Warranty Company er ansvarlig for indirekte-, hændelige- eller følgeskader i forbindelse med brugen af de Toro-produkter, der er dækket af nærværende garanti, herunder omkostninger eller udgifter til at fremskaffe erstatningsudstyr eller service i de perioder, der med rimelighed medgår i forbindelse med funktionsfejl eller manglende rådighed over produktet, mens der udføres reparationer i henhold til garantien. Bortset fra den emissionsgaranti, der er nævnt nedenfor, og kun såfremt denne måtte finde anvendelse, gives ingen anden udtrykkelig garanti. Alle underforståede garantier om salgbarhed og brugsegnethed er begrænset til denne udtrykkelige garantis varighed.

I visse stater er det ikke tilladt at fragå ansvar for hændelige- og følgeskader eller at begrænse tidsrummet for en underforstået garantis varighed, så ovenstående ansvarsfragåelser og begrænsninger gælder muligvis ikke for dig. Denne garanti giver dig bestemte juridiske rettigheder, men derudover kan du også have andre rettigheder, som varierer fra stat til stat.

Bemærk vedrørende motorgaranti:

Emissionskontrolsystemet på dit produkt kan være dækket at en separat garanti, som overholder de krav, der er fastsat af det amerikanske miljøbeskyttelsesagentur (Environmental Protection Agency, EPA) og/eller rådet for luftressourcer i Californien (California Air Resources Board, CARB). De timemæssige begrænsninger, der er anført ovenfor, gælder ikke for garantien på emissionskontrolsystemet. Der henvises til garantierklæringen om motoremissionsgaranti, som er vedlagt dit produkt eller er indeholdt i motorfabrikantens dokumentation, for yderligere oplysninger

Andre lande end USA og Canada

Kunder, som har købt Toro-produkter, der er eksporteret fra USA eller Canada, skal kontakte deres Toro-forhandler for at få en garantipolice, som gælder for deres land, provins eller stat. Såfremt du af en eller anden grund er utilfreds med din forhandlers service eller har problemer med at få oplysninger om garantien, bedes du kontakte Toro-importøren.

374-0253 Rev C