Form No. 3395-796 Rev D

TORO®

Count on it.

Bruksanvisning

Multi Pro® WM-grässpruta

Modellnr 41240—Serienr 315000001 och högre

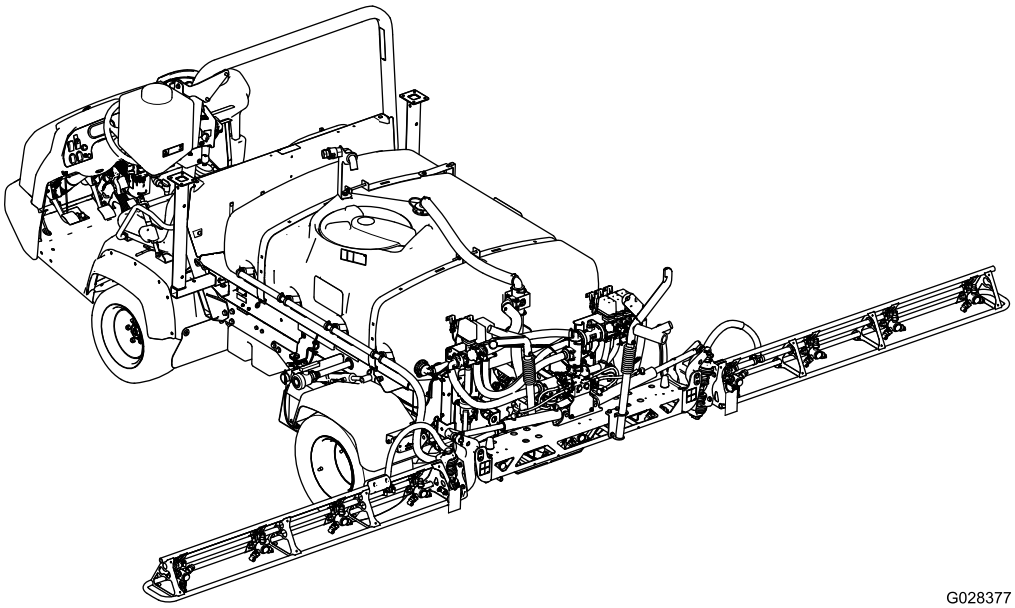

G028377

Obs: För installation av Multi Pro WM krävs installation av en eller flera satser som är beroende av varandra. Kontakta en auktoriserad Toro-återförsäljare för mer information.

Registrera din produkt på www.Toro.com.
Översättning av originalet (SV)

CE

3395-796 D

Multi Pro WM är en specialgrässpruta för Workman-fordon. Grässprutan är avsedd att användas av yrkesförare som har anlitats för kommersiellt arbete. Den är främst konstruerad för sprutning på väl underhållna parkgräsmattor, golfbanor, sportanläggningar och kommersiella anläggningar.

Produkten uppfyller alla relevanta europeiska direktiv. Mer information finns i produktens separata försäkran om överensstämmelse.

⚠ VARNING

KALIFORNIEN
Proposition 65 Varning

Användning av produkten kan orsaka kemikalieexponering som av den amerikanska delstaten Kalifornien anses orsaka cancer, fosterskador och andra fortplantningsskador.

Introduktion

Läs bruksanvisningen noga så att du lär dig att använda och underhålla produkten på rätt sätt. Informationen i bruksanvisningen hjälper dig och andra att undvika personskador och skador på produkten. Även om Toro konstruerar och tillverkar säkra produkter så är det du som ansvarar för att produkten används på ett bra och säkert sätt. Om du behöver utbildningsmaterial för säkerhet och drift, information om tillbehör, hjälp med att hitta en återförsäljare eller om du vill registrera din produkt kan du kontakta Toro via www.toro.com/sv-se.

Kontakta en auktoriserad återförsäljare eller Toros kundservice och ha produktens modell- och serienummer till hands om du har behov av service, Toro originaldelar eller ytterligare information. Figur 1 visar var på produkten modell- och serienumren sitter.

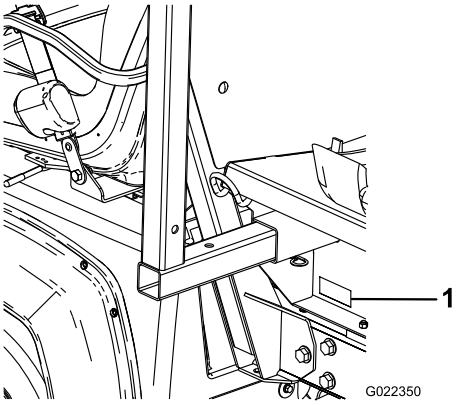

g022350

Figur 1

1. Här finns modell- och serienumren

Modellnr _____

Serienr _____

I denna bruksanvisning anges potentiella risker och alla säkerhetsmeddelanden har markerats med en varningssymbol (Figur 2), som anger fara, som kan leda till allvarlig personskada eller dödsfall om föreskrifterna inte följs.

g000502

Figur 2

1. Varningssymbol.

Två ord används också i den här bruksanvisningen för att markera information. **Viktigt** anger speciell teknisk information och **Observera** anger allmän information värd att notera.

© 2019—The Toro® Company
8111 Lyndale Avenue South
Bloomington, MN 55420

Kontakta oss på www.Toro.com.
Tryckt i USA
Med ensamrätt

Innehåll

Säkerhet 4
Säker driftspraxis 4
Utbildning 4
Före körning 4
Kemikaliesäkerhet 5
Under körning 6
Underhåll 8
Säkerhets- och instruktionsdekaler 9
Montering 13
1 Ta bort det befintliga flaket 15
2 Förbereda montering av tankplattformen 15
3 Montera konsolfästet 17
4 Montera låsfästena för tankplattformen 17
5 Montera tankplattformen 18
6 Ansluta hastighetsgivarens kablage 20
7 Koppla sprutans pump 21
8 Montera styrkonsolen och elkablaget 21
9 Montera sprutans säkringsblock 22
10 Ansluta sprutarkablaget till batteriet 24
11 Sänka tankplattformen 24
12 Montera centersprutrampssektionen 25
13 Montera vänster och höger sprutrampssektion 26
14 Montera sprutrampens slangar 28
15 Montera munstyckena 30
16 Montera färskvattentanken 30
17 Montera påfyllningsreservoaren med antihävertfunktion 31
18 Kontrollera sprutrampernas gångjärnsfjädrar 32
19 Förvara domkrafter (tillval) 33
20 Lär dig mer om produkten 33
Produktöversikt 35
Reglage 35
Specifikationer 38
Körning 38
Säkerheten främst 38
Använda InfoCenter 38
Förbereda användning av sprutan 47
Använda grässprutan 47
Fylla på färskvattentanken 48
Fylla på grässprutans tank 48
Använda sprutramperna 49
Spruta 50
Säkerhetsåtgärder vid grässkötsel i stillastående lägen 50
Sprutningstips 50
Rengöra ett munstycke 51
Välja ett munstycke 51
Rengöra grässprutan 51
Kalibrera sprutan 52
Underhåll 57
Rekommenderat underhåll 57
Kontrollista för dagligt underhåll 58
Anteckningar om särskilda problem 58
Förberedelser för underhåll 59
Komma åt maskinen 59
Smörjning 60
Smörja sprutsystemet 60
Smörja sprutrampernas gångjärn 61
Underhålla sprutsystemet 61
Kontrollera slangarna 61
Byta tryckfiltret 62
Kontrollera sprutans pump 62
Justera sprutramperna så att de står plant 62
Kontrollera nylonsvängbussningarna 63
Rengöring 64
Rengöra flödesmätaren 64
Rengöra grässprutans ventiler 64
Förvaring 74
Ta bort sprutan och tankplattformen 74
Felsökning 77
Scheman 78

Säkerhet

Felaktig användning eller felaktigt underhåll från förarens eller ägarens sida kan leda till personskador. För att minska risken för skador ska du alltid följa dessa säkerhetsanvisningar och uppmärksamma varningssymbolen. Symbolen betyder Var försiktig, Varning eller Fara – anvisning för personsäkerhet. Om anvisningarna inte följs kan det leda till personskador eller dödsfall.

Viktigt: **Läs och se till att du har förstått innehållet i avsnittet om säkerhet i denna bruksanvisning för ditt Workman-fordon innan du använder maskinen.**

Säker driftspraxis

Viktigt: **Maskinen är främst utformad som ett terrängfordon och är inte avsedd för frekvent bruk på allmän väg.**

Vid användning av maskinen på allmän väg ska alla trafikbestämmelser följas och extrautrustning som kan vara obligatorisk enligt lag, t.ex. lampor, blinkers och skylt för att indikera långsamt gående fordon (LGF), krävs.

Workman-fordonet har konstruerats och testats för att vara säkert när fordonet används och underhålls på rätt sätt. Riskkontroll och förebyggande av olyckor har delvis samband med maskinens konstruktion och inställningar, men beror även på uppmärksamhet, ansvarskänsla och utbildning hos den personal som använder, underhåller och förvarar maskinen. Felaktig användning eller felaktigt underhåll av maskinen kan leda till personskador eller dödsfall.

Detta är ett specialfordon som inte är avsett för körning på allmän väg. Körning och handhavande är annorlunda än hos en personbil eller lastbil. Ta därför god tid på dig att lära känna din Workman.

Den här bruksanvisningen täcker inte alla tillbehör som passar Workman. Se *monteringsanvisningarna* som medföljer redskapet för ytterligare säkerhetsföreskrifter.

Följ nedanstående säkerhetsföreskrifter för att minska risken för personskador eller dödsfall:

Arbetsledarens ansvar

- Se till att alla förare får grundlig utbildning och har läst *bruksanvisningen*, *bruksanvisningen* för Workman-fordonet, utbildningsmaterialet, motorns bruksanvisning samt alla etiketter på Workman-fordonet.
- Upprätta alltid egna specialrutiner och arbetsregler vid ovanliga arbetsförhållanden (t.ex. backar som är för branta för fordonskörning). Använd låsbrytaren som eliminerar treans högväxel om det finns säkerhetsrisker eller risk för missbruk av fordonet om snabb körning är möjlig.

Utbildning

- Läs *bruksanvisningen* och övrigt utbildningsmaterial innan du använder maskinen.

  Obs: Om en eller flera förare eller mekaniker inte kan språket som bruksanvisningen är skriven på ansvarar ägaren för att förklara innehållet för dem.
- Lär dig hur man använder utrustningen på ett säkert sätt och bekanta dig med manöverorgan och säkerhetsskyltar.
- Alla förare och mekaniker måste få utbildning. Det är ägaren som ansvarar för att utbilda användarna.
- Låt inte personer som saknar nödvändig utbildning använda utrustningen eller utföra underhåll på den.

  Obs: Lokala bestämmelser kan begränsa användarens ålder.
- Ägaren/användaren kan förebygga och ansvarar för olyckor eller skador som han/hon utsätter sig själv och andra personer eller egendom för.

Före körning

- Kör endast fordonet efter att du har läst och förstått innehållet i denna bruksanvisning.
- Låt **aldrig** barn köra grässprutan.
- Låt **aldrig** någon annan vuxen köra grässprutan utan att han/hon först har läst och förstår *bruksanvisningen*. Endast utbildade och auktoriserade personer får köra den här grässprutan. Se till att samtliga förare är fysiskt och mentalt kapabla att köra grässprutan.
- Den här grässprutan är utformad för att **endast bära upp dig**, föraren, och **en passagerare** i det säte som tillhandahållits av tillverkaren. Ta **aldrig** upp ytterligare passagerare på grässprutan.
- Kör **aldrig** grässprutan om du är påverkad av alkohol, läkemedel eller andra droger. Även receptbelagda läkemedel och huvudvärkstabletter kan orsaka dåsighet.
- Kör inte grässprutan när du är trött. Ta pauser med jämna mellanrum. Det är mycket viktigt att du är uppmärksam hela tiden under arbetets gång.
- Bekanta dig ordentligt med reglagen och lär dig att stanna motorn snabbt.
- Håll alla skydd, skyddsanordningar och dekaler på plats. Om ett skydd eller en säkerhetsanordning

inte fungerar eller om en dekal är oläslig ska detta åtgärdas innan maskinen får köras.

- Använd lämpliga kläder och skyddsutrustning såsom hjälm, skyddsglasögon, långbyxor, skyddsskor, gummistövlar, handskar och hörselskydd. Bär inte löst sittande plagg eller smycken som kan fastna i rörliga delar och orsaka personskador. Kör inte maskinen i sandaler, tygskor eller tennisskor. Bär inte löst sittande plagg eller smycken som kan fastna i rörliga delar och orsaka personskador.

  Obs: Vi rekommenderar att du använder skyddsglasögon, skyddsskor, långbyxor och hjälm, och detta är också ett krav enligt vissa lokala säkerhetsbestämmelser.

- Håll alla, särskilt barn och husdjur, på avstånd från arbetsområdet.
- Var ytterst försiktig när du kör runt människor. Håll alltid reda på var människor befinner sig, och håll dem på avstånd från arbetsområdet.
- Undvik att köra maskinen när det är mörkt, i synnerhet i okända områden. Om du måste köra när det är mörkt bör du köra försiktigt, använda strålkastarna och t.o.m. överväga att använda extra lampor.
- Kontrollera alltid alla komponenter på fordonet och samtliga redskap innan du använder fordonet. **Sluta använda fordonet om något är fel.** Se till att problemet åtgärdas innan fordonet eller redskapet används igen.
- Se till att förar- och passagerarutrymmet är rent och fritt från kemikalierester och skräp.
- Se till att alla vätskeledningskopplare är åtdragna och att alla slangar är i gott skick innan du tillför tryck till systemet.

  Obs: Använd inte grässprutan om den läcker eller är skadad.

- Var försiktig när du hanterar bensin eftersom det är mycket lättantändligt.
  - Använd en godkänd bränsledunk.
  - Avlägsna inte locket från bränsletanken när motorn är varm eller igång. Låt motorn svalna före bränslepåfyllning.
  - Rök aldrig när du handskas med bensin.
  - Fyll på bränsletanken utomhus.
  - Fyll på bränsletanken till ca 25 mm under tankens översta del (påfyllningsrörets nedre kant). Fyll inte på för mycket i bränsletanken.
  - Torka upp eventuellt utspillt bränsle.

Kemikaliesäkerhet

⚠ VARNING

De kemiska substanser som används i sprutsystemet kan vara farliga och giftiga för dig, kringstående, djur, växter, jorden och annan egendom.

- **Läs och följ noga de kemiska varningsetiketterna och säkerhetsdatabladen (MSDS) för alla kemikalier som används, och använd skydd i enlighet med kemikalietillverkarnas rekommendationer. Se till att så lite som möjligt av huden är bar när du använder kemikalier. Använd lämplig personskyddsutrustning som skyddar om du skulle komma i kontakt med kemikalier. Personlig skyddsutrustning inkluderar**
  - **skyddsglasögon och/eller ansiktsmask**
  - **andningsskydd eller filtermask**
  - **kemikaliebeständiga handskar**
  - **gummistövlar eller andra rejäla skor**
  - **hörselskydd**
  - **rena extrakläder, tvål och pappershanddukar nära till hands, i fall kemikalier skulle råka spillas ut.**
- **Tänk på att mer än en kemikalie kan ingå och att information om varje enskild kemikalie måste tas med i beräkningen.**
- **Använd aldrig sprutsystemet om informationen inte finns tillgänglig!**
- **Innan du börjar arbeta med ett sprutsystem måste du kontrollera att systemet har sköljts ur tre gånger och neutraliserats enligt kemikalietillverkarens rekommendationer samt att alla ventiler har genomgått sköljcykeln tre gånger.**
- **Kontrollera att det finns rinnande vatten och tvål i närheten och tvätta omedelbart bort alla kemikalier efter kontakt med huden.**

- Se till att ha grundlig utbildning om kemikalierna innan du använder eller hanterar dem.
- Använd korrekt kemikalie för arbetet.
- Följ kemikalietillverkarens anvisningar för att se till att kemikalien används på ett säkert sätt. Överskrid inte det rekommenderade trycket för systemet.

- Enheten bör inte fyllas på, kalibreras eller rengöras när andra – särskilt barn – eller husdjur befinner sig i närheten.
- Hantera kemikalier på en plats med ordentlig ventilation.
- Se till att ha rent vatten till hands, i synnerhet vid påfyllning av grässprutans tank.
- Ät, drick eller rök aldrig när du arbetar med kemikalier.
- Rengör inte sprutmunstycken genom att blåsa i dem eller placera dem i munnen.
- Tvätta alltid händerna och andra utsatta kroppsdelar omedelbart efter att arbetet med kemikalier har avslutats.
- Kemikalier ska förvaras i den ursprungliga förpackningen på ett säkert ställe.
- Kasta bort oanvända kemikalier och kemikaliebehållare på lämpligt sätt enligt anvisningarna från kemikalietillverkaren och tillämpliga lokala bestämmelser.
- Kemikalier och ångor är farliga – stick aldrig in kroppsdelar i tanken och placera aldrig huvudet över eller i öppningen på tanken.
- Följ alla lokala, regionala och nationella bestämmelser för kemikaliebesprutning.

Under körning

⚠ VARNING

Motoravgaser innehåller koloxid som är ett luktfritt och dödligt gift.

Kör inte motorn inomhus eller i ett slutet utrymme.

- Föraren och passageraren ska förbli sittande så länge maskinen är i rörelse. Föraren ska hålla bägge händerna på ratten när detta är möjligt, och passageraren ska använda de avsedda handtagen. Håll alltid armar och ben innanför fordonsstommen. Låt aldrig passagerare åka i lådan eller på redskapen. Tänk på att din passagerare kanske inte kan förutse när du ska bromsa eller svänga och kan vara oförberedd på det.
- Var alltid uppmärksam på och undvik långa utskjutande föremål som t.ex. trädgrenar, dörrposter och täckta stigar. Se till att det alltid finns tillräckligt med utrymme ovanför maskinen så att den, sprutrampssektionen och ditt huvud är fria.
- Gör så här för att starta motorn:
  - Sitt på förarsätet och kontrollera att parkeringsbromsen är ilagd.
  - Om maskinen har ett kraftuttag eller ett handgasreglage, ska du koppla ur kraftuttaget och föra tillbaka handgasreglaget till läget Off/Av.
  - För växelväljaren till neutralläget och tryck på kopplingspedalen.
  - Håll foten borta från gaspedalen.
  - Vrid tändningsnyckeln till Start.
- Det krävs koncentration för att använda maskinen. Om fordonet inte används på säkert sätt kan följden bli olyckor, vältning och allvarliga personskador eller dödsfall. Kör försiktigt. För att minska risken för vältolyckor eller att du tappar kontrollen bör du observera följande:
  - Var ytterst försiktig, sänk farten och håll dig på säkert avstånd från sandgropar, diken, bäckar, ramper, okända områden och andra faror.
  - Se upp för hål och andra dolda faror.
  - Var försiktig när du använder fordonet i branta sluttningar. Kör i normala fall rakt uppför och nedför sluttningar. Sänk farten när du gör tvära svängar eller när du svänger i sluttningar. Undvik att svänga på sluttande underlag där detta är möjligt.
  - Var extra försiktig när du kör fordonet på våta underlag, vid högre hastigheter eller med full last. Bromstiden ökar med full last. Lägg i en lägre växel innan du börjar köra uppför eller nedför en sluttning.
  - Undvik att stanna och starta plötsligt. Växla inte från backläge till framåtläge eller vice versa utan att först stanna helt och hållet.
  - Sakta ner innan du svänger. Försök inte svänga tvärt eller göra plötsliga manövrar eller andra farliga åtgärder som kan leda till förlorad kontroll över fordonet.
  - Kör inte om ett annat fordon som färdas i samma riktning som du i korsningar, på platser med skymd sikt eller under andra farliga förhållanden.
  - Håll kringstående på behörigt avstånd. Titta bakåt och kontrollera att ingen står bakom dig innan du backar. Backa långsamt.
  - Se upp för trafik vid vägar och vid korsning av väg. Lämna alltid företräde till fotgängare och andra fordon. Den här grässprutan är **inte** konstruerad för att köras på gator eller motorvägar. Ge alltid tecken när du ska svänga eller stanna tillräckligt tidigt så att andra vet vad du tänker göra. Följ alla trafikregler och bestämmelser.
  - Kör aldrig fordonet i eller i närheten av områden där det finns damm eller ångor som är explosiva i luften. Fordonets elektriska

system och avgassystem kan ge upphov till gnistor som kan antända explosiva material.
  - Låt aldrig någon stå bakom fordonet vid tömning av tanken, och töm inte ut vätska på någons fötter.
  - Om du är osäker på vad som gäller för säker körning ska du **avbryta arbetet** och fråga din arbetsledare.
- Använd inte en förarhytt på ett Workman-fordon med sprutsystem. Förarhytten är inte trycksatt och kommer inte att ge tillräcklig ventilation vid användning med spruta. Förarhytten kommer också att överbelasta fordonet när sprutsystemets tank är full.
- Rör inte motorn, växellådan, ljuddämparen eller ljuddämparskyddet medan motorn är igång eller strax efter att motorn stängts av. Dessa områden kan vara så varma att de orsakar brännskador.
- Om maskinen skulle vibrera onormalt ska du stanna omedelbart, stänga av motorn, vänta på att all rörelse har upphört och undersöka om det finns skador. Reparera alla skador innan du återupptar arbetet.
- Innan du kliver ner från sätet:
  - Stanna maskinen.
  - Stanna motorn och vänta tills alla rörliga delar har stannat.
  - Dra åt parkeringsbromsen.
  - Ta ut nyckeln ur tändningen.

  Viktigt: **Parkera inte maskinen i en sluttning.**
- Blixtnedslag kan leda till allvarliga personskador eller dödsfall. Om det blixtrar eller åskar i området ska maskinen inte användas. Sök skydd.

Bromsa

- Sakta ned innan du närmar dig ett hinder. Detta ger dig extra tid att stanna eller vända. Om du har kört på ett hinder kan fordonet och dess innehåll skadas. Men framför allt kan du och din passagerare skadas.
- Fordonets bruttovikt (GVW) påverkar din förmåga att stanna och/eller svänga. Tunga laster och redskap gör ett fordon svårare att stanna eller svänga. Ju tyngre last, desto längre tid tar det att stanna.
- Gräs och trottoarer blir hala när de är våta. Det kan ta 2 till 4 gånger så lång tid att stanna på våta underlag som på torra underlag. Om du kör genom vatten som är tillräckligt djupt för att göra bromsarna våta kommer bromsarna inte fungera ordentligt förrän de är torra. Om du kört genom vatten bör du testa bromsarna för att se till att de fungerar som de ska. Om de inte gör det ska du köra långsamt samtidigt som du trampar lätt på bromspedalen. Detta torkar ut bromsarna.

Köra i sluttningar och ojämn terräng

Körning på sluttning kan orsaka att grässprutan välter eller rullar bakåt, eller att du får motorstopp och förlorar fart i sluttningen. Detta kan leda till personskador.

- Öka inte farten snabbt och tvärbromsa inte när du backar nedför en sluttning, i synnerhet med last.
- Kör aldrig tvärs över en brant sluttning; kör alltid rakt uppför eller nedför eller kör runt sluttningen.
- Om du får motorstopp eller börjar förlora fart när du kör uppför en sluttning ska du gradvis lägga i bromsarna och långsamt backa rakt nedför sluttningen.
- Det kan vara farligt att svänga när du kör uppför eller nedför en sluttning. Om du måste svänga när du kör i en sluttning ska detta göras långsamt och försiktigt. Gör aldrig skarpa eller snabba svängar.
- Tunga laster påverkar stabiliteten. Minska lastens vikt och sänk hastigheten när du kör i sluttningar.
- Undvik att stanna i sluttningar, i synnerhet med last. Det tar längre tid att stanna i nedförsbacke än att stanna på ett jämnt underlag. Om du måste stanna grässprutan bör du undvika plötsliga hastighetsförändringar, vilket kan leda till att grässprutan tippar eller rullar bakåt. Tvärbromsa inte om du rullar bakåt eftersom detta kan få grässprutan att välta.
- Använd säkerhetsbältet när du kör maskinen och se till att du snabbt kan ta av det vid en eventuell olycka.
- Se till att det finns tillräckligt med utrymme ovanför dig innan du kör under föremål (t.ex. grenar, dörrar, elledningar) och vidrör dem inte.
- Ta inte av vältskyddet (ROPS).
- Sänk hastigheten och minska lasten när du kör i ojämn terräng eller mark samt nära trottoarkanter, hål och andra plötsliga terrängförändringar. Lasten kan glida och göra grässprutan ostadig.

⚠ VARNING

Plötsliga förändringar i terräng kan orsaka hastig rörelse av ratten, vilket kan resultera i hand- och armskador.

- Sänk hastigheten när du kör i ojämn terräng och nära trottoarkanter.
- Fatta ratten löst runt dess omkrets. Håll inte händerna på rattens ”ekrar”.

Lastning

Lastens vikt kan ändra tyngdpunkten och handhavandet för Workman. Följ dessa riktlinjer för att undvika förlust av kontrollen samt personskador:

- Minska lastens vikt när du kör i sluttningar och ojämn terräng för att undvika att tippa eller välta med fordonet.
- Vätskelaster kan förskjutas. Lasten glider oftast i svängar, i uppförsbacke, vid plötsliga hastighetsförändringar eller vid körning på ojämna underlag. Glidande laster kan få fordonet att tippa över.
- Vid körning med tung last ska du sänka hastigheten och beräkna tillräcklig bromssträcka. Tvärbromsa inte. Var extra försiktig i sluttningar.
- Tänk på att tunga laster ökar din bromssträcka och minskar din förmåga att svänga snabbt utan att välta med fordonet.

Underhåll

- Endast kvalificerad och auktoriserad personal får underhålla, reparera, justera och inspektera fordonet.
- Stanna motorn, lägg i parkeringsbromsen och ta ut nyckeln ur tändningen innan du servar eller justerar fordonet för att förhindra att någon startar motorn oavsiktligt.
- Töm tanken innan du lutar eller tar bort sprutan från fordonet, och före förvaring.
- Arbeta aldrig under en spruta utan att använda dig av en tankstötta.
- Se till att alla hydraulledningskopplingar är åtdragna och att alla hydraulslangar och -ledningar är i gott skick innan du tillför tryck till systemet.
- Håll kropp och händer borta från småläckor som kan spruta ut hydraulvätska under högt tryck. Använd kartong eller papper för att identifiera läckor – aldrig händerna.

⚠ FARA

Hydraulvätska som sprutar ut under tryck kan ha tillräcklig kraft för att tränga in i huden och orsaka allvarliga skador.

Om hydraulolja tränger in i huden måste den opereras bort inom några få timmar av en läkare som är bekant med denna typ av skador, annars kan kallbrand uppstå.

- Allt tryck i systemet måste elimineras genom att du stannar motorn, slår om tömningsventilen från höjning till sänkning och/eller sänker tanken och redskapen innan du kopplar ur eller utför något arbete på hydraulsystemet. Om tanken måste vara i upphöjt läge ska den säkras med stöttor.
- Håll samtliga muttrar, bultar och skruvar ordentligt åtdragna för att se till att hela maskinen är i gott skick.
- Minska brandrisken genom att hålla området runt motorn fritt från fett, gräs, löv och smutsansamlingar.
- Om motorn måste vara igång för att ett visst underhåll ska kunna utföras ska klädesplagg, händer, fötter och andra kroppsdelar hållas borta från motorn och alla rörliga delar. Håll kringstående på avstånd.
- Övervarva inte motorn genom att ändra varvtalsregulatorns inställningar. Högsta tillåtna motorvarvtal är 3 650 varv/minut. Be en auktoriserad Toro-återförsäljare kontrollera det högsta motorvarvtalet med en varvräknare för att garantera säkerheten och korrekt visning.
- Vid eventuellt behov av större reparationer eller assistans kontaktar du en auktoriserad Toro-återförsäljare.
- Köp alltid Toros originalreservdelar och tillbehör för att försäkra optimal prestanda och säkerhet. Det kan medföra fara att använda reservdelar och tillbehör från andra tillverkare. Ändringar av fordonet kan påverka dess funktion, prestanda, hållbarhet eller användning, och kan leda till personskador eller dödsfall. Sådan användning kan göra att garantin från Toro® upphör att gälla.
- Detta fordon får inte modifieras utan godkännande från Toro®. Samtliga förfrågningar kan göras till The Toro® Company, Commercial Division, Vehicle Engineering Dept., 300 West 82nd St., Bloomington, Minnesota 55420-1196 USA. USA
- Se fordonets *bruksanvisning* för övrigt underhåll.

Säkerhets- och instruktionsdekaler

Säkerhetsdekalerna och säkerhetsinstruktionerna är fullt synliga för föraren och finns nära alla potentiella farozoner. Dekaler som har skadats eller försvunnit ska bytas ut eller ersättas.

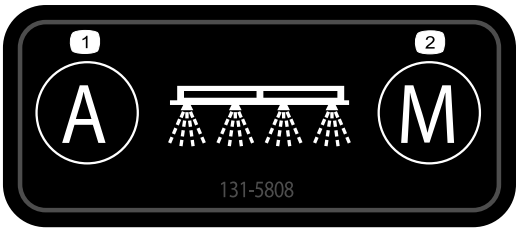

decal131-5808

131-5808

1. Automatisk – återkopplande hastighetsreglering
2. Manuell – hastighetsreglering med öppen krets

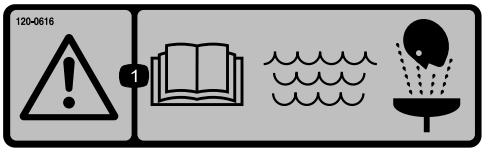

decal120-0616

120-0616

1. Varning – läs *bruksanvisningen* och använd rent färskvatten vid första hjälpen-insats.

decal120-0622

120-0622

1. Varning – läs *bruksanvisningen*.
2. Varning – gå inte in i sprutans tank.
3. Risk för brännskador från kemikalier samt inandning av gas – bär skyddshandskar och hudskydd samt ögonskydd och andningsmask.

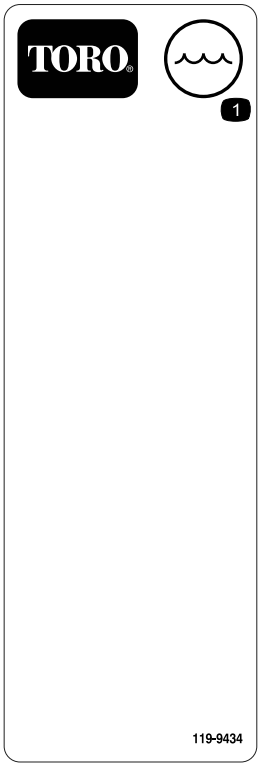

decal119-9434

119-9434

1. Tankinnehåll

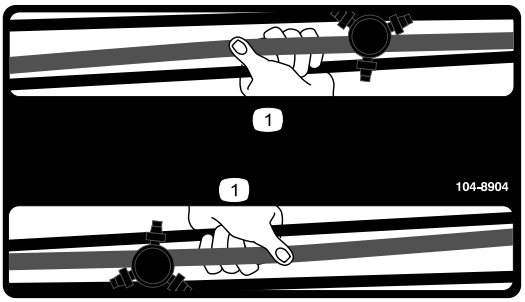

decal104-8904

104-8904

1. Fatta tag i sprutrampen här.

decal127-6976

127-6976

1. Minska
2. Öka

decal120-0617

120-0617

1. Fara för handskador, klämrisk – håll händerna på behörigt avstånd från rörliga leder.
2. Risk för krosskada – håll kringstående på behörigt avstånd från maskinen.

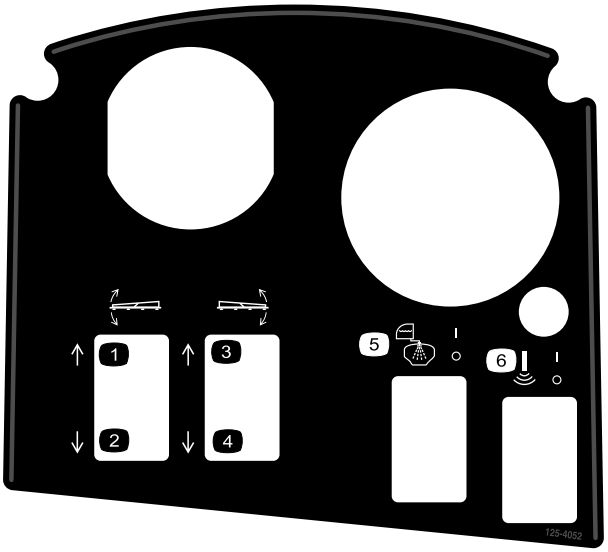

decal125-4052

125-4052

1. Höj vänster sprutramp
2. Sänk vänster sprutramp
3. Höj höger sprutramp
4. Sänk höger sprutramp
5. Tanksköljning på/av
6. Ultraljud på/av

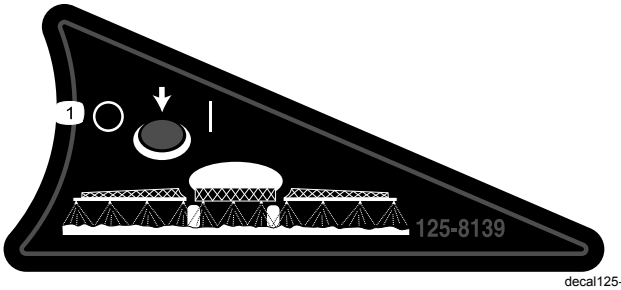

decal125-8139

125-8139

1. Sprutramper på/av

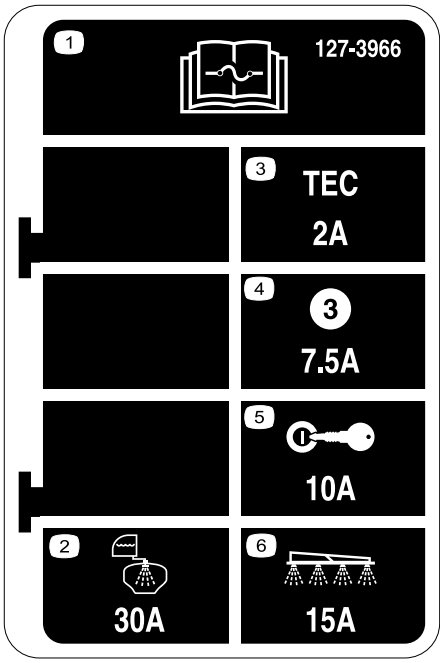

decal127-3966

127-3966

1. Läs *bruksanvisningen* för information om säkringar.
2. 30 A – Tanksköljning
3. 2 A – TEC-styrenhetens logik
4. 7,5 A – TEC-styrenhetens utsignal
5. 10 A – Tändning
6. 15 A – sprutramp

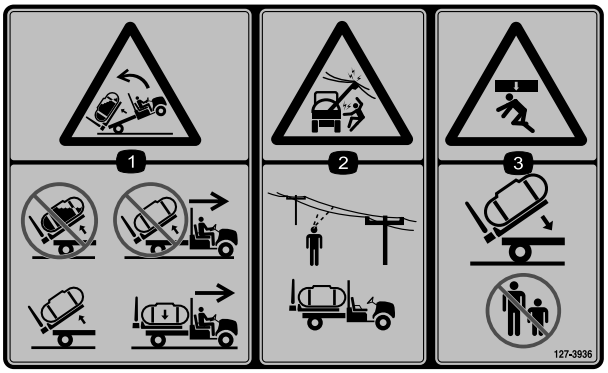

decal127-3936

127-3936

1. Risk för bakåtvältning – lyft inte upp en full tank, kör inte maskinen medan tanken är upplyft, tanken får endast lyftas vid tömning, maskinen får endast flyttas om tanken är nedsänkt.
2. Risk för elchock från ovan belägna elledningar – kontrollera att det inte hänger några elledningar ovanför maskinens arbetsområde.
3. Risk för krosskada – håll kringstående på behörigt avstånd när tanken sänks ned.

decal127-3937

127-3937

1. Varning – kliv inte här.
2. Varning – håll avstånd till varma ytor.
3. Risk för att fastna, rem – håll behörigt avstånd till rörliga delar och kontrollera att alla skydd sitter på plats.

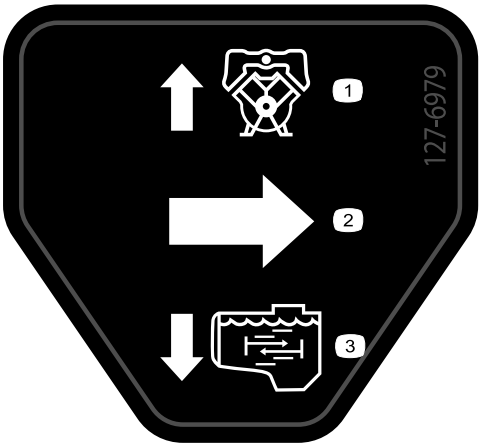

decal127-6979

127-6979

1. Överströmningsventilens returflöde
2. Flöde
3. Omrörningsflöde

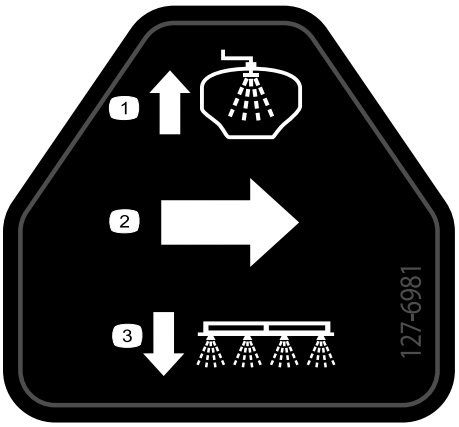

decal127-6981

127-6981

1. Överströmningsventilens returflöde
2. Flöde
3. Sprutramp

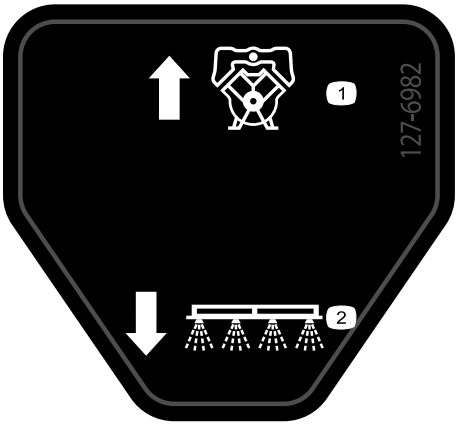

decal127-6982

127-6982

1. Överströmningsventilens returflöde
2. Sprutramp

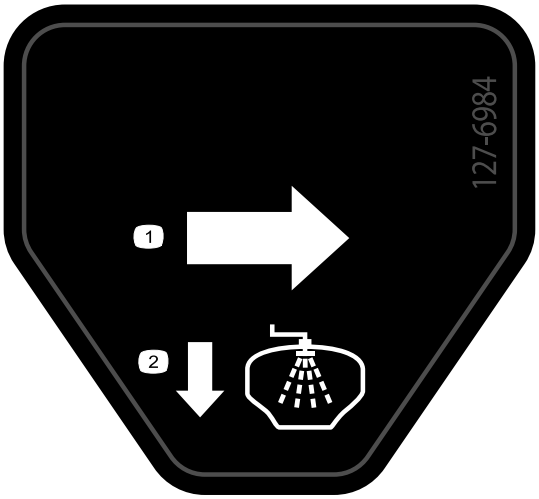

decal127-6984

127-6984

1. Flöde
2. Tankens returflöde

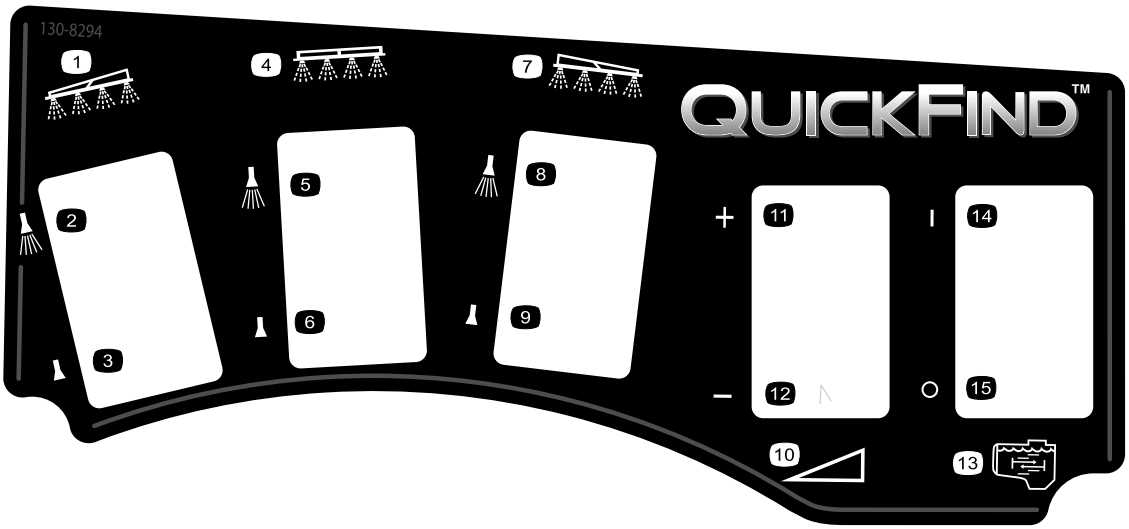

decal130-8294

130-8294

1. Vänster sprutramp
2. Vänster sprutramp på
3. Vänster sprutramp av
4. Centersprutramp
5. Centersprutramp på
6. Centersprutramp av
7. Höger sprutramp
8. Höger sprutramp på
9. Höger sprutramp av
10. Hastighet
11. Höj hastigheten
12. Sänk hastigheten
13. Omrörning
14. Omrörning på
15. Omrörning av

Montering

Lösa delar

Använd diagrammet nedan för att kontrollera att alla delar finns med.

Tillvägagångssätt	Beskrivning	Antal	Användning
1	Inga delar krävs	–	Ta bort det befintliga flaket.
2	Bakre kraftuttagssats, Workman-fordon för tung drift (manuellt växlade modeller i HD-serien) Finputsningssats till Multi Pro WM-grässpruta, manuellt växlat Workman-arbetsfordon (manuellt växlade modeller i HD-serien) Hårnålssprint Styrkonsol Finputsningssats till Multi Pro WM-grässpruta, manuellt växlat Workman-arbetsfordon (manuellt växlade modeller i HD-serien) Finputsningssats till Multi Pro WM-grässpruta, automatväxlat Workman-arbetsfordon (HDX-Auto-modeller)	1 1 1 1 1 1	Förbereda montering av centersprutrampssektionen.
3	Konsolfäste Flänslåsmutter (5/16 tum) Flänsskruv (5/16 tum) Plastbussning	1 3 3 2	Montera konsolfästet.
4	Låsfästen	2	Montera redskapets låsfästen.
5	Tank och ram (komplett) Sprintbultar Konisk sprintbult Hårnålssprintar Hjulsprintar Skruv (½ x 1½ tum) Muttrar (½ tum)	1 2 2 2 4 2 2	Montera tankplattformen.
6	Inga delar krävs	–	Ansluta hastighetsgivarens kablage.
7	Inga delar krävs	–	Koppla sprutans pump.
8	Ratt J-klämmor Skruv (¼ x ¾ tum) Flänsmutter (¼ tum)	1 3 1 1	Montera styrkonsolen på maskinen.
9	Säkringsdekal (127-3966)	1	Montera styrkonsolen och elkablaget.
10	Skruv till batteripol Mutter för klämma Kåpa (batteripol – röd)	1 2 1	Ansluta sprutarkablaget till batteriet.

Tillvägagångssätt	Beskrivning	Antal	Användning
11	Skruv (½ x 1½ tum) Låsmutter (½ tum)	2 2	Sänka tankplattformen.
12	Centersprutramp Skruv (⅜ x 1 tum) Flänslåsmutter (⅜ tum) Transporthållare för sprutramp Skruv (½ x 1¼ tum) Flänsmutter (½ tum)	1 10 10 2 4 4	Montera rampsektionen.
13	Vänster sprutrampssektion Höger sprutrampssektion Flänsskruvar (⅜ x 1¼ tum) Bromslameller Flänslåsmuttrar (⅜ tum) Sprintbult Hårnålssprint	1 1 8 8 8 2 2	Montera vänster och höger sprutrampssektion.
14	Slangklämmor R-klämma Ansatsbult Bricka Mutter	3 2 2 2 2	Montera sprutrampens slangar.
16	Stödrör (färskvattentank) Kontramutter (⅜ tum) Skruv (⅜ x 1 tum) Ansatsbult Låsmutter (⅜ tum) Färskvattentank Färskvattentankens fäste Flänslåsmutter (5/16 tum) Bricka (5/16 tum) Flänsskruv (5/16 x 2¼ tum) Flänsskruv (5/16 x ⅝ tum)	1 1 1 2 2 1 1 2 2 2 4	Montera färskvattentanken.
17	Påfyllningsreservoar Flänsskruv (5/16 x ¾ tum)	1 1	Montera påfyllningsreservoaren med antihävertfunktion.
18	Inga delar krävs	–	Kontrollera sprutrampernas gångjärnsfjädrar.
19	Främre domkraft Bakre domkraft Saxpinne Sprintbult (4½ tum) Sprintbult (3 tum) Ratt	2 2 4 2 2 2	Förvara domkrafter (tillval).
20	Bruksanvisning Förarutbildningsmaterial Reservdelskatalog Registreringskort Valtabell Blad för besiktning före leverans	1 1 1 1 1 1	Läs bruksanvisningarna och titta på utbildningsmaterialet innan du använder maskinen.

Obs: Fastställ vänster och höger sida på maskinen sett från förarpositionen vid körning.

1

Ta bort det befintliga flaket

Inga delar krävs

Tillvägagångssätt

⚠ VAR FÖRSIKTIG

Det kompletta flaket väger ungefär 95 kg, så försök inte montera eller ta bort det på egen hand. Ta två eller tre personer till hjälp, eller använd en travers.

1. Kontrollera att parkeringsbromsen är ansatt innan du startar maskinens motor.
2. Flytta den hydrauliska lyftspaken framåt och sänk flaket tills sprintbultarna på cylinderstavsändarnas lyftcylindrar har lösgjorts från sina monteringsspår på flakets fästplattor.
3. Lossa på den hydrauliska lyftspaken, ansätt det hydrauliska lyftlåsets spak och stäng av motorn. Se *bruksanvisningen* för din maskin.
4. Ta bort hjulsprintarna från de yttre ändarna av cylinderstavens sprintbultar (Figur 3).

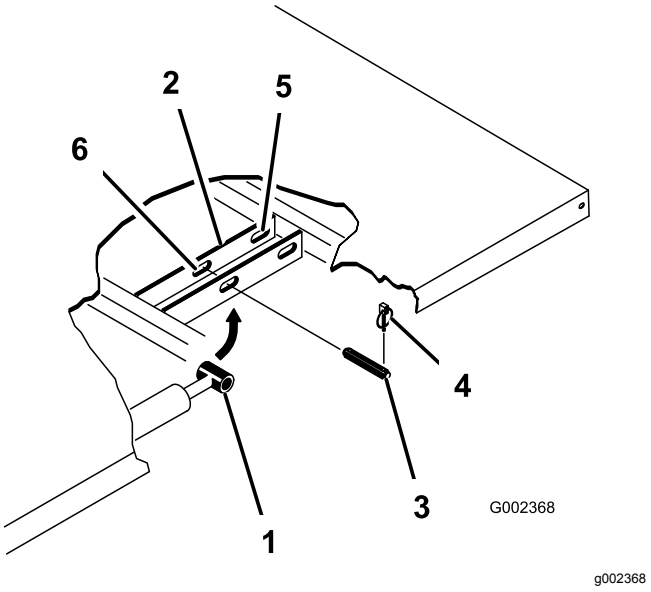

Figur 3

1. Cylinderstavsände
2. Flakets fästplatta
3. Sprintbult
4. Hjulsprint
5. Bakre spår (komplett flak)
6. Främre spår (⅔-flak)

5. Ta bort sprintbultarna som håller cylinderstavsändarna vid flakets fästplattor genom att trycka bultarna mot maskinens mittlinje (Figur 3).
6. Ta bort hjulsprintarna och sprintbultarna som håller fast flakets tappfästen vid maskinens ramkanaler (Figur 4).

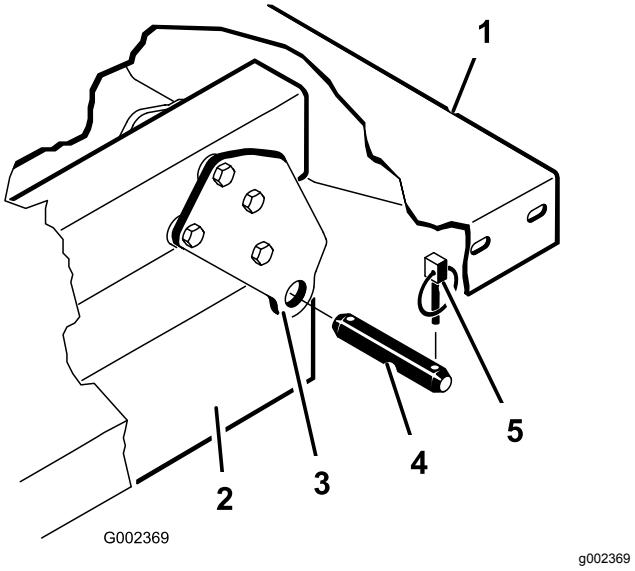

Figur 4

1. Flakets bakre vänstra hörn
2. Fordonets ramkanaler
3. Svängplatta
4. Sprintbult
5. Hjulsprint

7. Lyft av flaket från fordonet.
8. Förvara lyftcylindrarna i förvaringsklämmorna.

2

Förbereda montering av tankplattformen

Delar som behövs till detta steg:

1	Bakre kraftuttagssats, Workman-fordon för tung drift (manuellt växlade modeller i HD-serien)
1	Finputsningssats till Multi Pro WM-grässpruta, manuellt växlat Workman-arbetsfordon (manuellt växlade modeller i HD-serien)
1	Hårnålssprint
1	Styrkonsol
1	Finputsningssats till Multi Pro WM-grässpruta, manuellt växlat Workman-arbetsfordon (manuellt växlade modeller i HD-serien)
1	Finputsningssats till Multi Pro WM-grässpruta, automatväxlat Workman-arbetsfordon (HDX-Auto-modeller)

Montera en bakre kraftuttagssats på Workman-fordon för tung drift (manuellt växlade modeller i HD-serien)

På manuellt växlade Workman-modeller i HD- och HDX-serien ska du genomföra en komplett montering av den bakre kraftuttagssatsen på Workman-fordon för tung drift. Se *bruksanvisningen* för den bakre kraftuttagssatsen på Workman-fordon för tung drift.

Sats för hydraulutrustning med högt flöde för Workman HDX-Auto-arbetsfordon (HDX-Auto-modeller som inte ingår i TC-serien)

Genomför en komplett montering av satsen för hydraulutrustning för högt flöde på Workman HDX-Auto-arbetsfordon. Se *bruksanvisningen* om satsen för hydraulutrustning för högt flöde på Workman HDX-Auto-arbetsfordon.

Lyfta sprutplattformen

Ta hjälp av lyftutrustning med 408 kg lyftkapacitet för att lyfta upp tankplattformen ur förpackningen vid de två främre och bakre lyftpunkterna (Figur 5).

Obs: Kontrollera att tankplattformen höjs tillräckligt högt så att domkrafterna kan sättas fast.

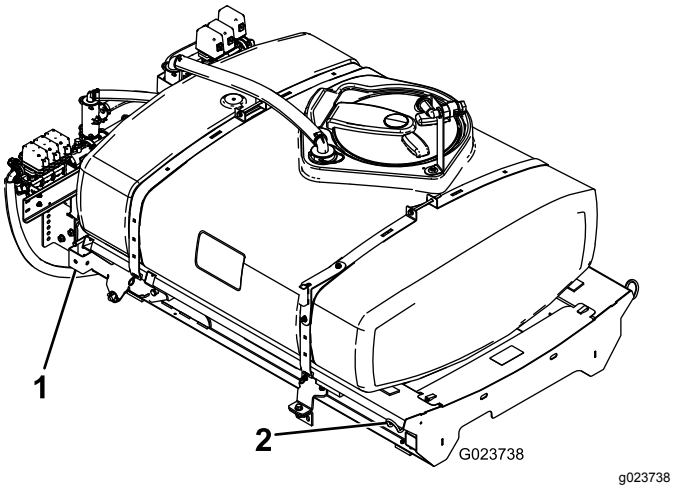

Figur 5

1. Bakre lyftpunkt
2. Främre lyftpunkt

Montera styrkonsolen

Obs: Det här steget innefattar en tillfällig montering av styrkonsolen på tanken samtidigt som du monterar sprutan på maskinen. Du kommer att slutföra monteringen av styrkonsolen i 9 Montera sprutans säkringsblock (sida 22).

1. Ta försiktigt upp styrkonsolen ur förpackningen.
2. Rikta in styrkonsolens svängtapp med förvaringsfästet vid den främre tankremmen (Figur 6).

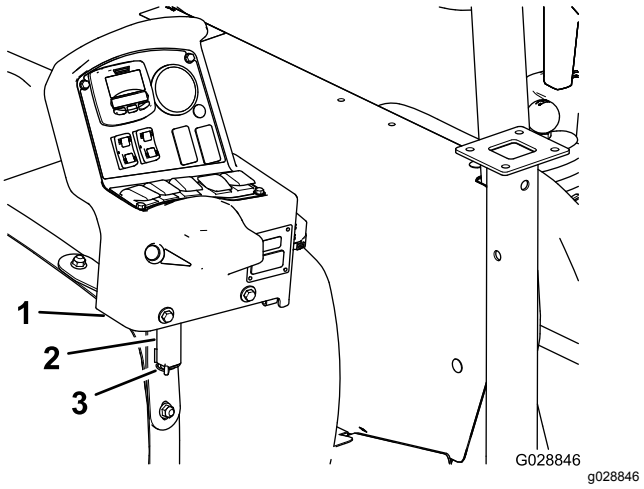

Figur 6

1. Styrkonsol
2. Förvaringsfäste (främre tankrem)
3. Hårnålssprint

3. Montera konsolen på fästet och sätt fast svängtappen på fästet med hårnålssprinten (Figur 6).

Finputsningssats till Multi Pro Workman-grässpruta (manuellt växlade modeller i HD-serien)

På manuellt växlade Workman-modeller i HD- och HDX-serien ska du genomföra stegen för finputsningssatsen till Multi Pro WM-grässprutan för manuellt växlade Workman-arbetsfordon. Se monteringsanvisningarna för finputsningssatsen till Multi Pro WM-grässprutan på manuellt växlade Workman-arbetsfordon.

Finputsningssats till Multi Pro Workman-grässpruta (HDX-Auto-modeller)

På Workman-modeller i HDX-Automatic-serien ska du genomföra stegen för finputsningssatsen till Multi Pro WM-grässprutan för automatväxlade Workman-arbetsfordon. Se monteringsanvisningarna för finputsningssatsen till Multi Pro WM-grässprutan på automatväxlade Workman-arbetsfordon.

3

Montera konsolfästet

Delar som behövs till detta steg:

1	Konsolfäste
3	Flänslåsmutter (5/16 tum)
3	Flänsskruv (5/16 tum)
2	Plastbussning

Tillvägagångssätt

Obs: På vissa Workman-fordon är styrkonsolens fästplatta monterad på instrumentbrädan på samma plats som tillvalet handgassatsen. Om en handgassats är monterad måste du ta bort fästet till handgasreglaget från instrumentbrädan, rikta in styrkonsolens fästplatta mot instrumentbrädan och montera fästet till handgasreglaget ovanpå styrkonsolens fästplatta. Se handgassatsens *bruksanvisning* för riktlinjer om demontering och montering av handgasreglage.

1. Ta bort de tre skruvarna och muttrarna som håller fast instrumentbrädans nedre mittdel på instrumentbrädans stödfäste (Figur 7).

   Obs: På vissa äldre Workman-maskiner kanske fyra skruvar och flänsmuttrar användas.

   Obs: Kasta bort skruvarna och muttrarna.

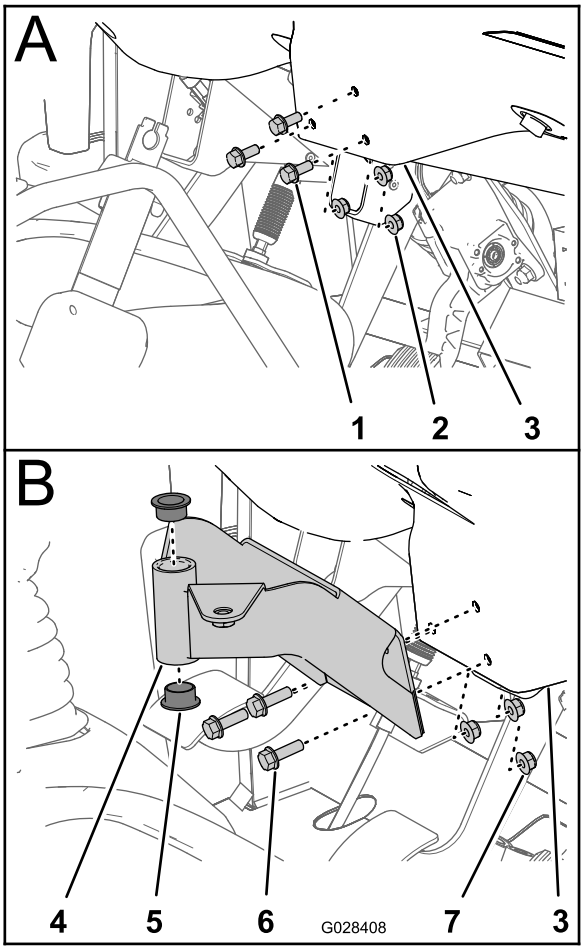

g028408

Figur 7

1. Skruv
2. Mutter
3. Instrumentbräda (nedre mittdelen)
4. Monteringsfäste (styrkonsol)
5. Bussning (plast)
6. Flänsskruvar (5/16 x 1 tum)
7. Flänslåsmuttrar (5/16 tum)

2. Rikta in hålen i styrkonsolens monteringsfäste med hålen i instrumentbrädan och stödfästet (Figur 7).
3. Montera monteringsfästet, instrumentbrädan och stödfästet med de tre flänsskruvarna (5/16 x 1 tum) och de tre flänslåsmuttrarna (5/16 tum)
4. Dra åt muttrarna och skruvarna till (Figur 7).
5. Placera de två plastbussningarna i monteringsfästet (Figur 7).

4

Montera låsfästena för tankplattformen

Delar som behövs till detta steg:

2	Låsfästen

Tillvägagångssätt

1. Ta bort de två bakre flänsskruvar och de två flänslåsmuttrar som håller fast motorrörets stödfäste på maskinens ram (Figur 8).

   Obs: Spara fästelementen för senare användning.

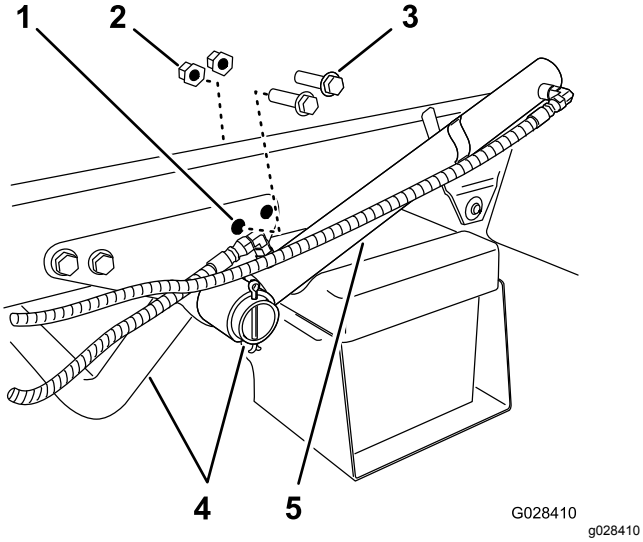

Figur 8

1. Bakre hål – stödfäste (motorrör)
2. Flänslåsmutter
3. Flänsskruv
4. Motorns stödrör
5. Lyftcylinder

2. Vrid lyftcylindern tills du kommer åt att montera låsfästet för tankplattformen (Figur 8).
3. Montera låsfästena på stödfästet och ramen med de två flänsskruvar och flänslåsmuttrar som togs bort i steg 1 (Figur 9).

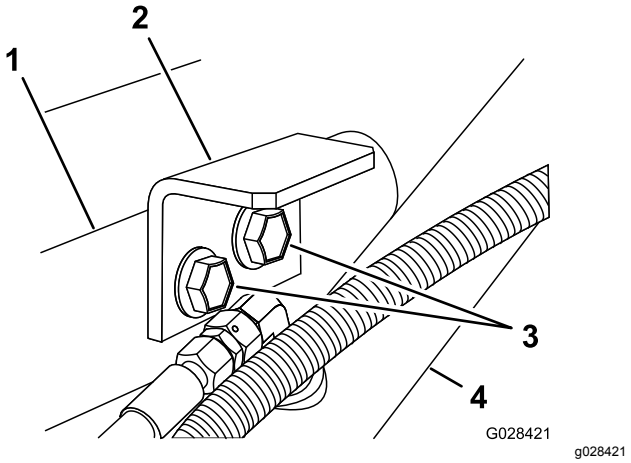

Figur 9

1. Stödfäste (motorrör)
2. Låsfäste (tankplattform)
3. Flänsskruvar
4. Lyftcylinder

4. Dra åt skruvarna och muttrarna till 91–113 N·m.
5. Upprepa steg 1 och 4 på maskinens andra sida.

5

Montera tankplattformen

Delar som behövs till detta steg:

1	Tank och ram (komplett)
2	Sprintbultar
2	Konisk sprintbult
2	Hårnålssprintar
4	Hjulsprintar
2	Skruv (½ x 1½ tum)
2	Muttrar (½ tum)

Tillvägagångssätt

⚠ FARA

Sprutans tank innebär en risk p.g.a. lagrad energi. Om den inte hålls fast ordentligt vid montering eller demontering av enheten kan den komma i rörelse eller falla och skada dig eller kringstående.

Använd remmar och travers/lyft för att stötta upp sprutans tank under installation, demontering eller underhåll när fästbeslagen demonteras.

1. Lyft upp tankplattformen (Figur 10) med en travers/lyft och placera den över fordonsramen med pumpen och ventilen vända bakåt.

   Obs: Ta hjälp av en annan person när du utför följande steg.

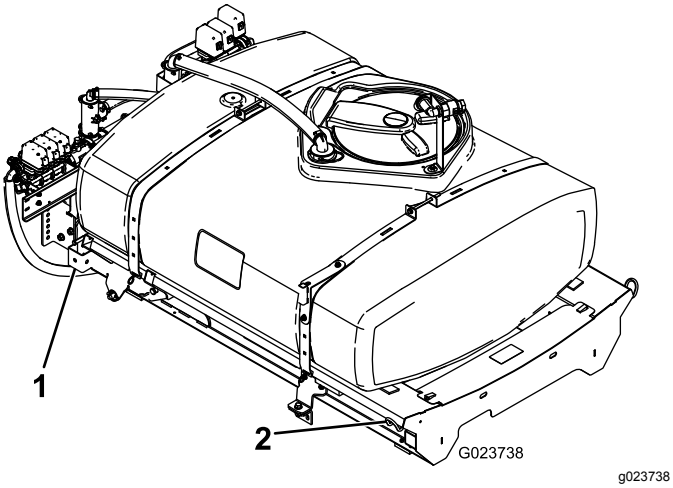

Figur 10

1. Bakre lyftpunkt
2. Främre lyftpunkt

2. Placera tömningsventilen på följande sätt:
   A. Lossa på de två flänsskruvar som håller fast tömningsventilen på ventilens stödfäste på tankens vänstra sida (Figur 11).

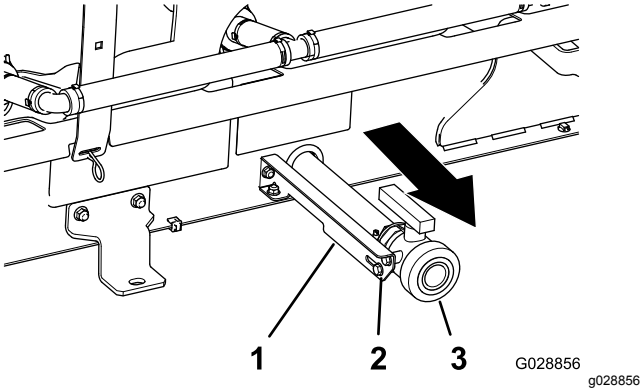

Figur 11

1. Ventilens stödfäste
2. Flänsskruv
3. Tömningsventil

   B. Flytta tömningsventilen hela vägen utåt i fästets spår (Figur 11).

   Obs: Kontrollera att tömningsslangen på insidan av sprutplattformen inte har snott sig.

   C. Dra åt de två flänsskruvarna (Figur 11).
3. Sänk sakta tankplattformen mot maskinens ram.
4. Dra ut lyftcylindrarna till fästena på tankplattformen och rikta in cylinderns fästelement med hålen i tankplattformens fästen (Figur 12).

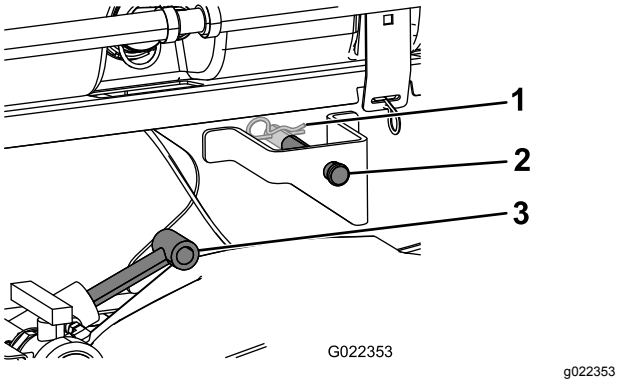

Figur 12

1. Hårnålssprint
2. Sprintbult
3. Lyftcylindrar

5. Använd sprintbultarna och hårnålssprintarna för att fästa tankplattformen på lyftcylindrarna på båda sidorna av maskinen.
6. Rikta in hålen i tappfästena på baksidan av tankplattformen med hålen i flakets vridbara rör i änden på fordonets ram (Figur 13).

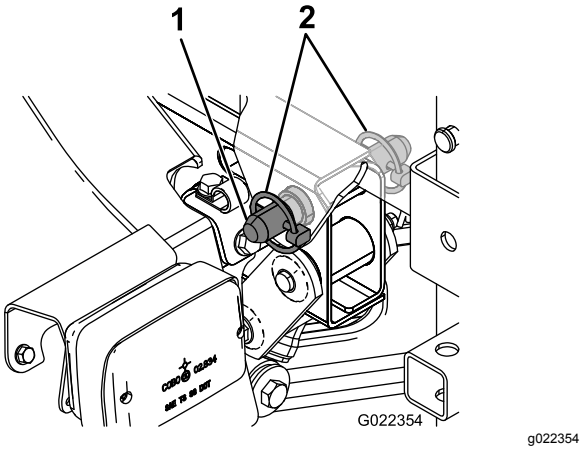

Figur 13

1. Konisk sprintbult
2. Hjulsprint

7. Montera en konisk sprintbult och två hjulsprintar vid tappfästet så att tankplattformen hålls fast mot ramen (Figur 13).
8. Dra ut lyftcylindrarna för att höja tanken och stötta dess vikt.

   Obs: Koppla loss tankenheten från lyftutrustningen.
9. Ta loss flakstödet från förvaringsfästena baktill på vältskyddspanelen (Figur 14).

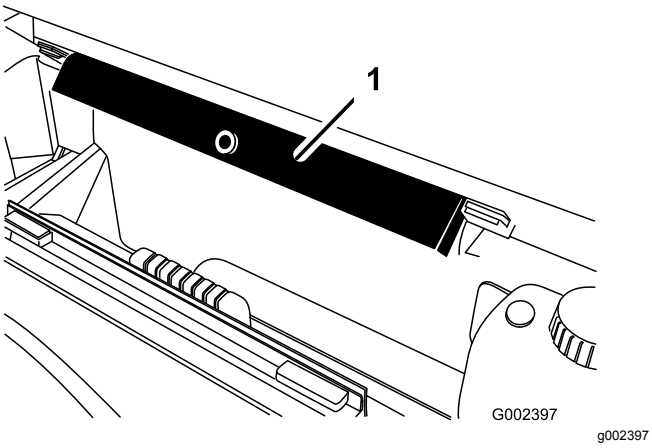

Figur 14

1. Flakstöd

10. Tryck fast flakstödet på cylinderstaven och kontrollera att stödets ändar vilar på cylindertrumman och på cylinderstavens ände (Figur 15).

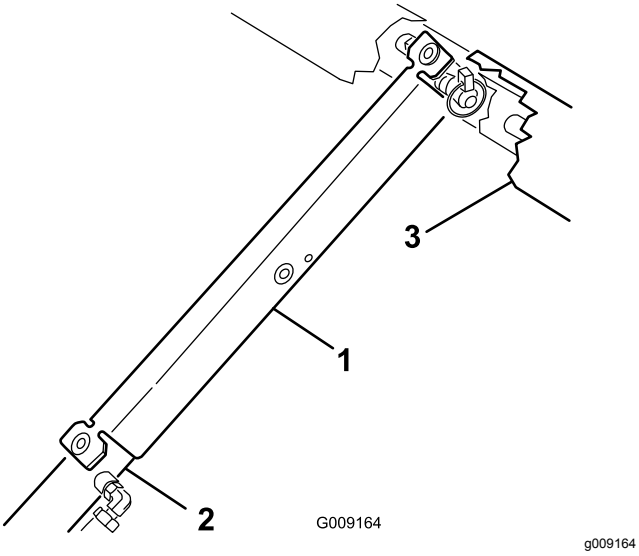

Figur 15

1. Flakstöd
2. Lyftcylinder
3. Plattformsram

6

Ansluta hastighetsgivarens kablage

Inga delar krävs

Ansluta hastighetsgivarens kablage (manuellt växlade modeller i HD-serien)

1. Gå till sprutarkablaget och lokalisera kontakten med tre uttag för hastighetsgivarkretsen och kontakten med tre stift för fordonskretsen.
2. Gå till maskinens växellåda och anslut maskinkablagets kontakt med tre stift för hastighetsgivaren till sprutarkablagets kontakt med tre uttag för hastighetsgivaren (Figur 16).

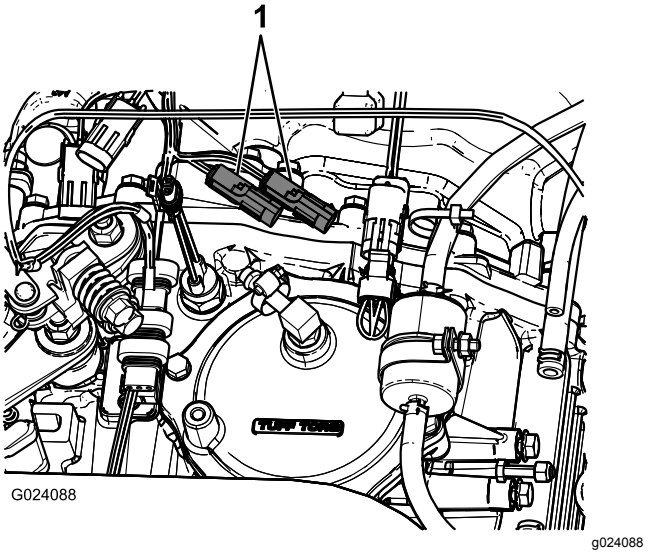

Figur 16

1. Befintliga uttag för hastighetsgivare

3. Anslut kontakten med tre stift för sprutarkablagets fordonskrets till kontakten med tre uttag för maskinkablagets fordonskrets.

Ansluta hastighetsgivarens kablage (HDX-Auto-modeller)

1. Gå till sprutarkablaget och lokalisera kontakten med tre uttag för hastighetsgivarkretsen (Figur 17).

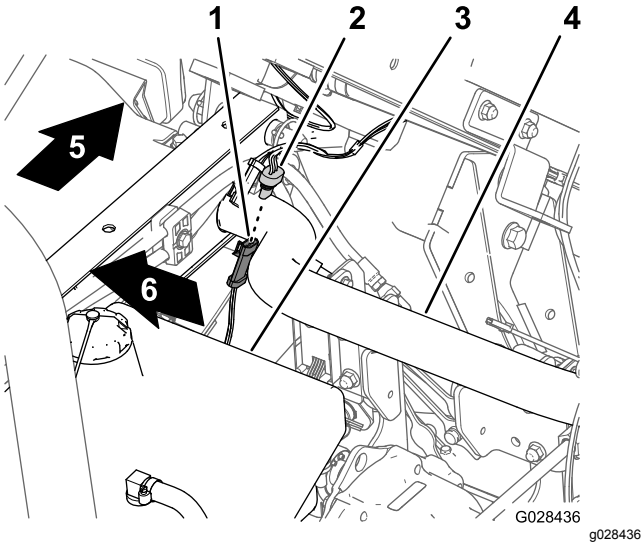

Figur 17

1. Kontakt med tre stift (maskinkablage–hastighetsgivare)
2. Kontakt med tre uttag (sprutarkablage–hastighetsgivare)
3. Hydraultank
4. Bakramsrör
5. Maskinens baksida
6. Maskinens högra sida

2. Anslut maskinkablagets kontakt med tre stift för hastighetsgivaren till sprutarkablagets kontakt med tre uttag för hastighetsgivaren (Figur 17).

7

Koppla sprutans pump

Inga delar krävs

Tillvägagångssätt

- På manuellt växlade modeller i HD-serien kopplar du kraftuttagsaxeln till växellådans kraftuttag. Se *bruksanvisningen* för finputsningssatsen till Multi Pro WM-grässprutan på manuellt växlade Workman-arbetsfordon.
- På HDX-Auto-modeller ansluter du hydraulmotorns slangar till snabbkopplingens fästelement vid hydraulpanelen för högt flöde. Se *bruksanvisningen* för finputsningssatsen till Multi Pro WM-grässprutan på automatväxlade Workman-arbetsfordon.

8

Montera styrkonsolen och elkablaget

Delar som behövs till detta steg:

1	Ratt
3	J-klämmor
1	Skruv (¼ x ¾ tum)
1	Flänsmutter (¼ tum)

Montera styrkonsolen på maskinen

1. Ta bort hårnålssprinten som håller fast styrkonsolens svängtapp på förvaringsfästet på sprutans tank.
2. Montera styrkonsolen på dess monteringsfäste och sätt fast styrkonsolen med den hårnålssprint som togs bort tidigare (Figur 18).

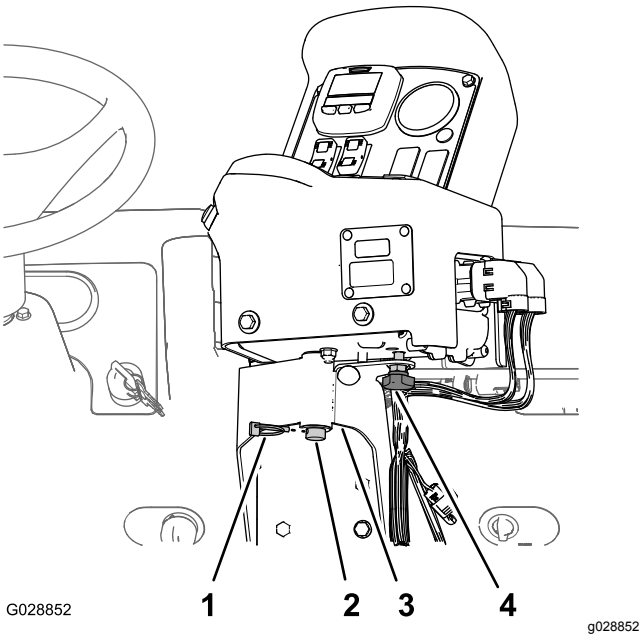

Figur 18

1. Hårnålssprint
2. Svängtapp (styrkonsol)
3. Styrkonsolens monteringsfäste
4. Handratt

3. Montera handratten och dra åt den så att du förhindrar konsolen från att rotera under användningen (Figur 18).

Montera styrkonsolens elkablage på maskinen

1. Montera två J-klämmor i mittkonsolen på punkterna vid Figur 19 eller Figur 20 med de befintliga skruvarna.

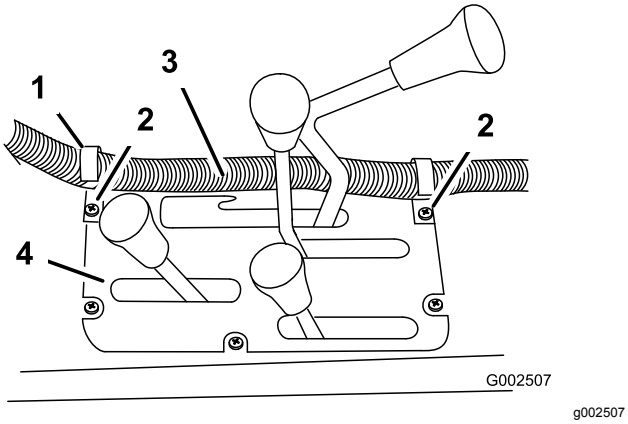

Figur 19
Manuellt växlade modeller i HD-serien

1. J-klämma
2. Befintliga skruvar
3. Kablage för styrlåda
4. Mittkonsol

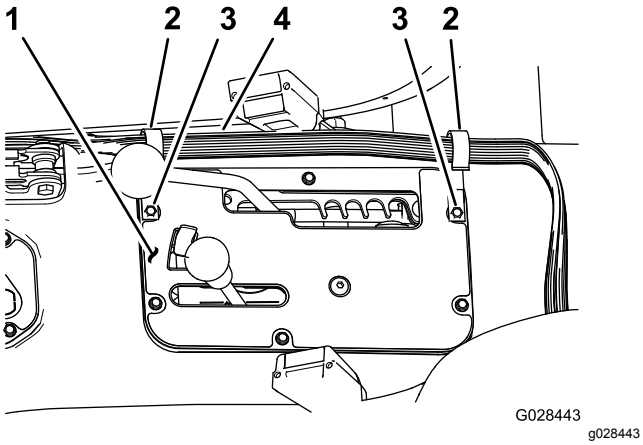

Figur 20
HDX-Auto-modeller

1. Mittkonsol
2. J-klämma
3. Befintliga skruvar
4. Kablage för styrlåda

2. Montera en J-klämma bakom passagerarsätet med en skruv (¼ x ½ tum) och en flänsmutter (¼ tum) (Figur 21).

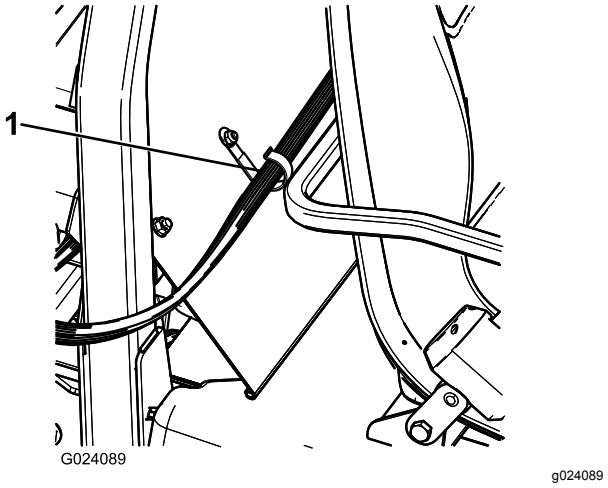

Figur 21

1. J-klämma

3. Fäst styrkonsolens kablage vid konsolen och vältskyddet med J-klämmorna (Figur 21).

9

Montera sprutans säkringsblock

Delar som behövs till detta steg:

1	Säkringsdekal (127-3966)

Tillvägagångssätt

1. Kläm ihop batterikåpans sidor för att frigöra flikarna från batterilådans spår, och ta bort batterikåpan från batterilådan (Figur 22).

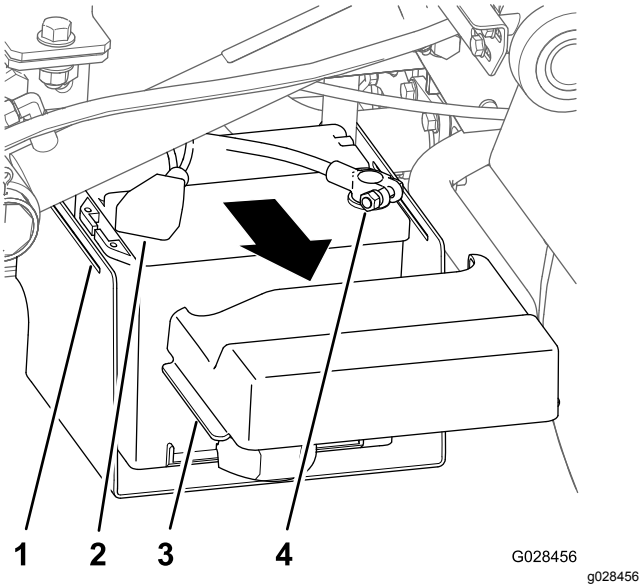

Figur 22

1. Spår (batterihållare)
2. Kåpa (batteriets minuspol)
3. Flik (batterikåpa)
4. Pol (positiv batterikabel)

2. Skjut bort kåpan och ta bort batteriets minuspol från batteriet (Figur 22).
3. Ta bort batteriets pluspol från batteriet (Figur 22).
4. Lokalisera det oisolerade uttaget i änden på den lediga gula strömkabeln på maskinens säkringsblock och det isolerade strömställarknivsuttaget i änden på den gula extra strömkabeln på sprutarkablagets säkringsblock (Figur 23).

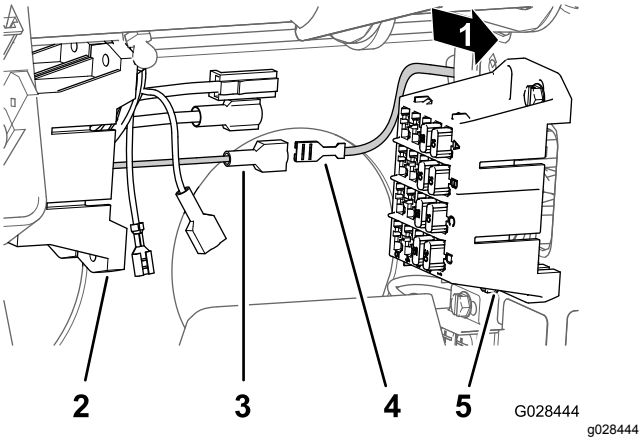

Figur 23

1. Maskinens baksida
2. Säkringsblock (sprutarkablage)
3. Isolerat strömställar-knivsuttag (gul extra strömkabel–maskinens säkringsblock)
4. Oisolerat uttag (gul strömkabel–sprutans säkringsblock)
5. Säkringsblock (maskinkablage)

5. Anslut det oisolerade uttaget på maskinens säkringsblock till det isolerade strömställarknivsuttaget på sprutans säkringsblock (Figur 23).
6. Rikta in T-kopplingarna på sprutans säkringsblock med T-skårorna på maskinens säkringsblock och skjut in sprutans säkringsblock i skårorna tills säkringsblocket sitter rätt (Figur 24).

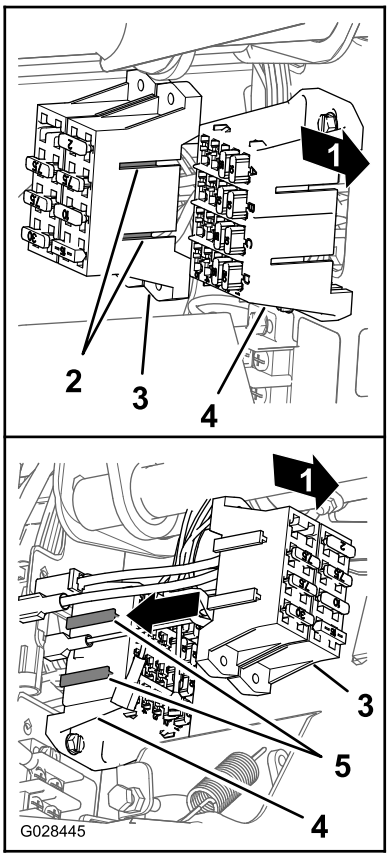

Figur 24

1. Maskinens baksida
2. T-kopplingar (sprutans säkringsblock)
3. Sprutans säkringsblock
4. T-skåror (maskinens säkringsblock)
5. Maskinens säkringsblock

7. Fäst säkringsdekalen på en yta nära sprutans säkringsblock.

10

Ansluta sprutarkablaget till batteriet

Delar som behövs till detta steg:

1	Skruv till batteripol
2	Mutter för klämma
1	Kåpa (batteripol – röd)

Tillvägagångssätt

1. Ta bort den befintliga muttern och T-skruven från batteriets pluspol (A i Figur 25).

   Obs: Släng T-skruven och muttern.

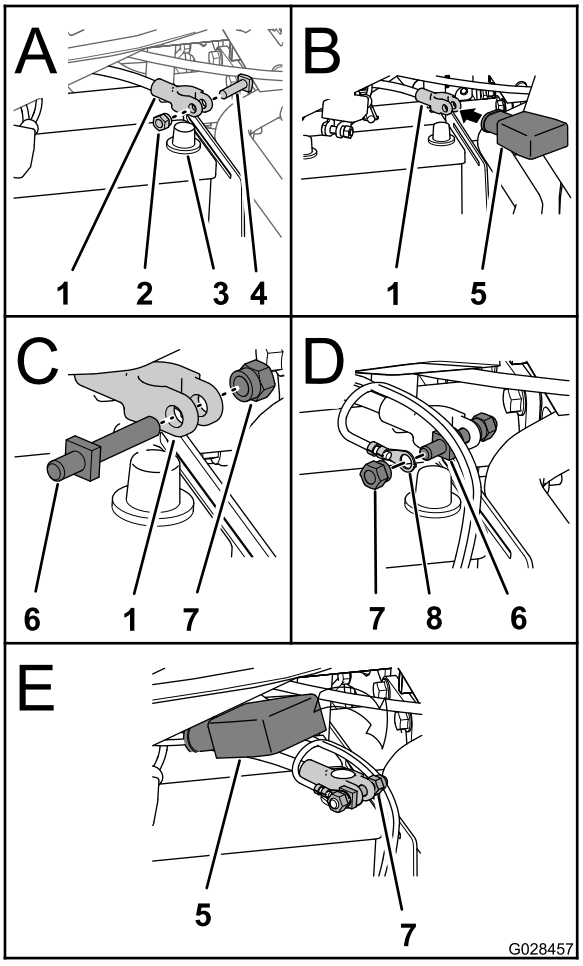

g028457

Figur 25

1. Pol (positiv batterikabel)
2. Mutter
3. Batteriets pluspol
4. T-skruv
5. Kåpa (batteripol – röd)
6. Polskruv
7. Mutter för klämma

2. Skjut den röda kåpan till batteripolen över den positiva batterikabeln (B i Figur 25).
3. Montera den nya skruven till batteripolen och en mutter på polen till den positiva batterikabeln (C i Figur 25).
4. Montera polen till batterikabeln från sprutarkablaget på batteriets polskruv och dra åt polen med en klämma (D i Figur 25).

   Obs: Rikta in batterikabeln med den positiva batterikabeln. Dra åt muttern och skruven till 1 978–2 542 N·cm.
5. Anslut den positiva batterikabeln till den positiva batteripolen och dra åt muttern till 1 978–2 542 N·cm.
6. Anslut den negativa batterikabeln till den negativa batteripolen (E i Figur 25) och dra åt muttern till 1 978–2 542 N·cm.
7. Skjut kåpan över de positiva batteripolerna.
8. Kläm ihop batterikåpans sidor och för in flikarna i batterilådans spår.

11

Sänka tankplattformen

Delar som behövs till detta steg:

2	Skruv (½ x 1½ tum)
2	Låsmutter (½ tum)

Tillvägagångssätt

1. Starta maskinen och höj upp tankplattformen något med lyftcylindrarna.
2. Ta bort cylinderlåset från lyftcylindern och förvara låset i förvaringsfästena på vältskyddspanelens baksida (Figur 14 och Figur 15)
3. Använd lyftcylindrarna för att långsamt sänka tanken mot ramen.

   Obs: Ytterligare en person ska övervaka sänkningen av tankplattformen. Kontrollera att inga slangar eller kablar hamnar i kläm eller böjs.
4. Kontrollera att tankplattformen är rätt inriktad i förhållande till maskinens ram.
5. Ta bort åtkomstpanelen i båda ändarna av plattformens ram (Figur 26).

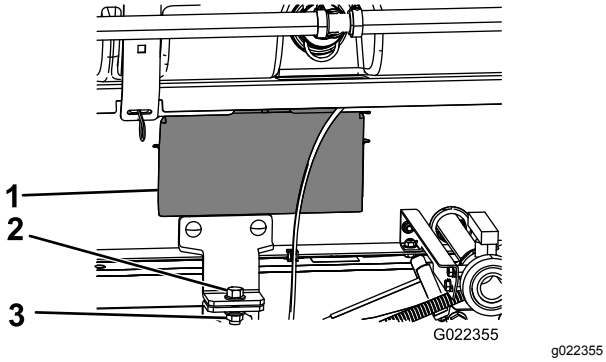

Figur 26

1. Åtkomstpanel
2. Skruv (½ x 1½ tum)
3. Låsmutter (½ tum)

6. Kontrollera att de slangar eller kablar som du kan se genom öppningen i plattformens ram inte hamnar i kläm eller böjs.

   Viktigt: **Om någon av slangarna eller kablarna på tankplattformen är klämda eller böjda ska enheten lyftas upp. Justera sedan slangarna/kablarna och fäst dem igen.**

7. Rikta in de främre monteringsfästena med låsfästena som monterades i 4 Montera låsfästena för tankplattformen (sida 17).
8. Fäst låsfästet på tankplattformen mot flakfästet på ramen på maskinens båda sidor med en skruv (½ x 1½ tum) och en låsmutter (½ tum) i enlighet med Figur 26.
9. Dra åt skruven och låsmuttrarna till 91–113 N·m
10. Upprepa steg 7 till och med 9 på tankplattformens och maskinens andra sida.

12

Montera centersprutramps-sektionen

Delar som behövs till detta steg:

1	Centersprutramp
10	Skruv (⅜ x 1 tum)
10	Flänslåsmutter (⅜ tum)
2	Transporthållare för sprutramp
4	Skruv (½ x 1¼ tum)
4	Flänsmutter (½ tum)

Montera transporthållarna för sprutramper

1. Sätt fast lyftutrustning på centersprutrampssektionen och lyft ut den ur förpackningen.
2. Rikta in transporthållarna för sprutramper med centersprutrampssektionen (Figur 27).

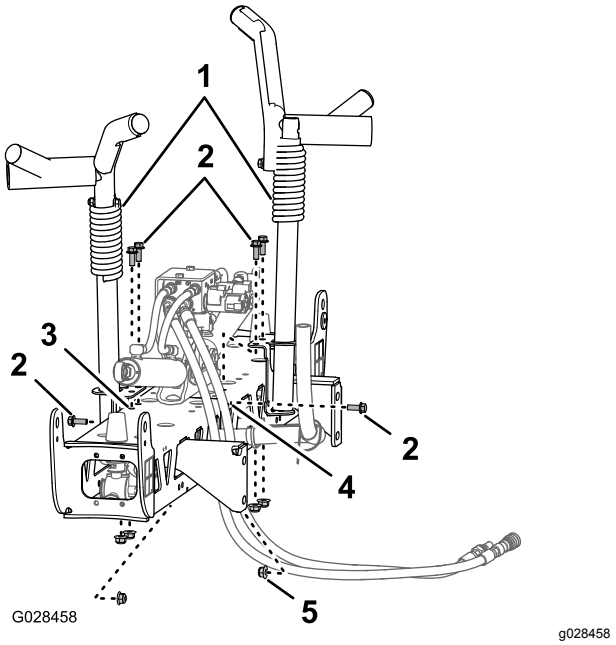

Figur 27

1. Transporthållare för sprutramp
2. Skruvar (⅜ x 1 tum)
3. Vertikala hål (centersprutrampssektion)
4. Horisontella hål (centersprutrampssektion)
5. Flänslåsmutter (⅜ tum)

3. Fäst de två hållarna på sprutrampssektionen (Figur 27 och Figur 28) med sex skruvar (⅜ x 1 tum) och sex flänslåsmuttrar (⅜ tum).

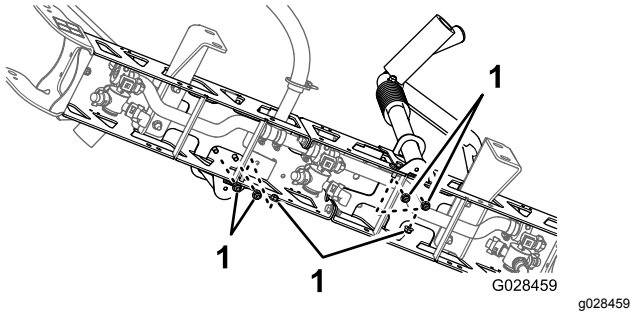

Figur 28

1. Låsmuttrar (⅜ tum)

4. Dra åt skruvarna och muttrarna till 37–45 N·m.

Montera centersprutrampssektionen på tankplattformen

1. Starta maskinen, ta bort flakstödet från lyftcylindern och placera det i förvaring, sänk ned tankplattformen, stäng av maskinen och ta ut nyckeln ur TÄNDNINGSLÅSET.
2. Rikta in det nedre hålet i sektionsmonteringsfästena för centersprutrampen med det tredje hålet nedifrån i sprutramsstöden på sprutans plattformsram i enlighet med Figur 29.

   Obs: Vid behov kan sprutrampens stöd lossas och justeras vid centersprutrampssektionen för bättre inriktning i hålen. Dra åt skruvarna och muttrarna till 67–83 N·m.

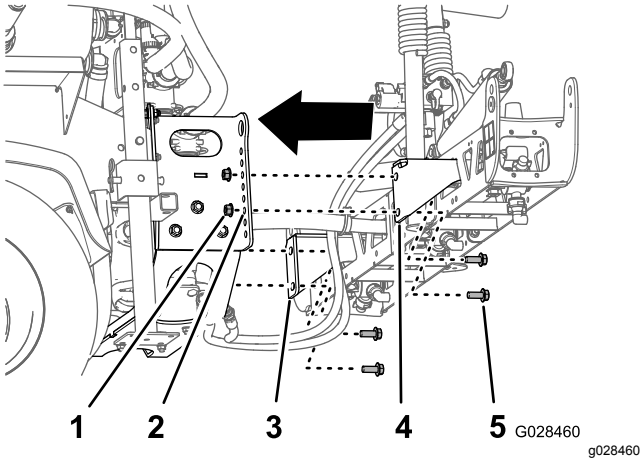

Figur 29

1. Låsmutter (½ tum)
2. Hål 3 – nedifrån (sprutrampsstöd)
3. Sektionsmonteringsfäste (vänster)
4. Sektionsmonteringsfäste (höger)
5. Skruv (½ x 1¼ tum)

3. Montera centersprutrampen på sprutans plattformsram med fyra skruvar (½ x 1¼ tum) och fyra låsmuttrar (½ tum).
4. Dra åt skruvarna och muttrarna till 67–83 N·m.

Ansluta slangar och kablar för sprutrampens lyftventil

- För manuellt växlade modeller i HD-serien ska du läsa bruksanvisningen för finputsningssatsen till Multi Pro WM-grässprutan för manuellt växlade Workman-arbetsfordon.
- För HDX-Auto-modeller ska du läsa bruksanvisningen för finputsningssatsen till Multi Pro WM-grässprutan för automatväxlade Workman-arbetsfordon.

13

Montera vänster och höger sprutrampssektion

Delar som behövs till detta steg:

1	Vänster sprutrampssektion
1	Höger sprutrampssektion
8	Flänsskruvar (⅜ x 1¼ tum)
8	Bromslameller
8	Flänslåsmuttrar (⅜ tum)
2	Sprintbult
2	Hårnålssprint

Tillvägagångssätt

En sprutrampssektion väger cirka 13,6 kg.

1. Ta bort de fyra flänsskruvarna (⅜ x 1¼ tum), de fyra bromslamellerna och de fyra flänslåsmuttrarna (⅜ tum) från gångjärnsfästet på centersprutrampssektionen.
2. Rotera varje tappfäste i änden på centersprutrampssektionen tills fästena har riktats in vertikalt (Figur 30).

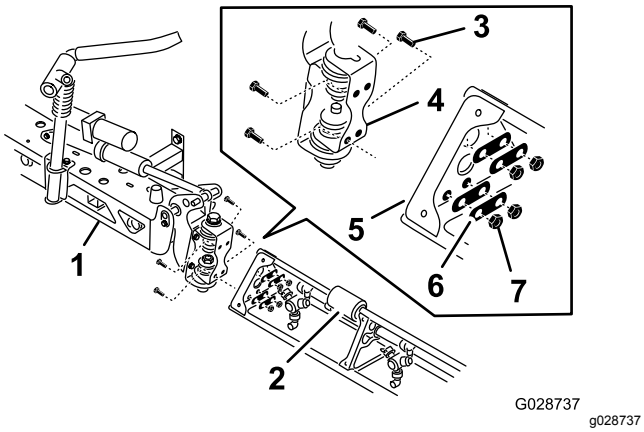

Figur 30

1. Centersprutrampssektionen
2. Sprutrampsförlängning
3. Gångjärnsplatta
4. Flänsskruvar (⅜ x 1¼ tum)
5. Triangelformad monteringsplatta
6. Bromslameller
7. Flänslåsmuttrar (⅜ tum)

3. Lyft de yttre sprutrampssektionerna och rikta in hålen i den triangelformade monteringsplattan i änden på den yttre sprutrampssektionen med hålen i tappfästet.

   Obs: Kontrollera att sprutmunstyckenas torn pekar bakåt.

4. Montera gångjärnsplattan på den triangelformade plattan med de fyra flänsskruvar, fyra bromslameller och fyra flänslåsmuttrar som du tog bort i steg 1 i enlighet med Figur 30.
5. Dra åt skruvarna och muttrarna till 37–45 N·m.
6. Montera stångänden på sprutrampens lyftcylinder med hålen i hornet på tappfästet (Figur 30).

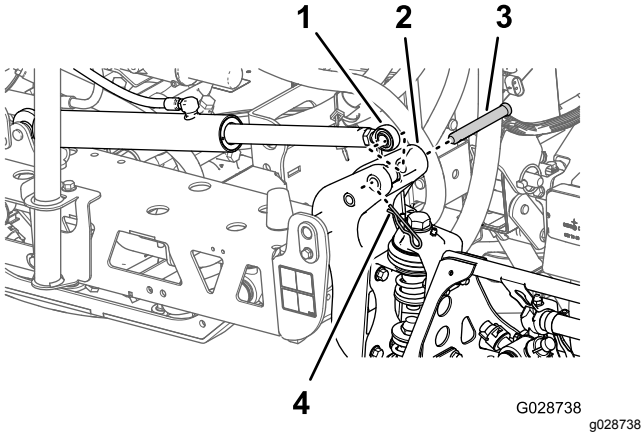

Figur 31

1. Stångände (sprutrampens lyftcylinder)
2. Horn (tappfäste)
3. Sprintbult (⅝ x 4¾ tum)
4. Hårnålssprint

7. Fäst stångänden vid tappfästet med en sprintbult och en hårnålssprint (Figur 30).
8. Upprepa steg 1 till och med 5 på andra sidan av centersprutrampen med motsatt sprutrampssektion.

   Obs: Kontrollera att alla sprutmunstyckenas torn pekar bakåt innan du avslutar proceduren.

14

Montera sprutrampens slangar

Delar som behövs till detta steg:

3	Slangklämmor
2	R-klämma
2	Ansatsbult
2	Bricka
2	Mutter

Montera vänster och höger sprutrampssektionens slangar

1. Dra sprutrampssektionens slangar enligt Figur 32 och Figur 33.

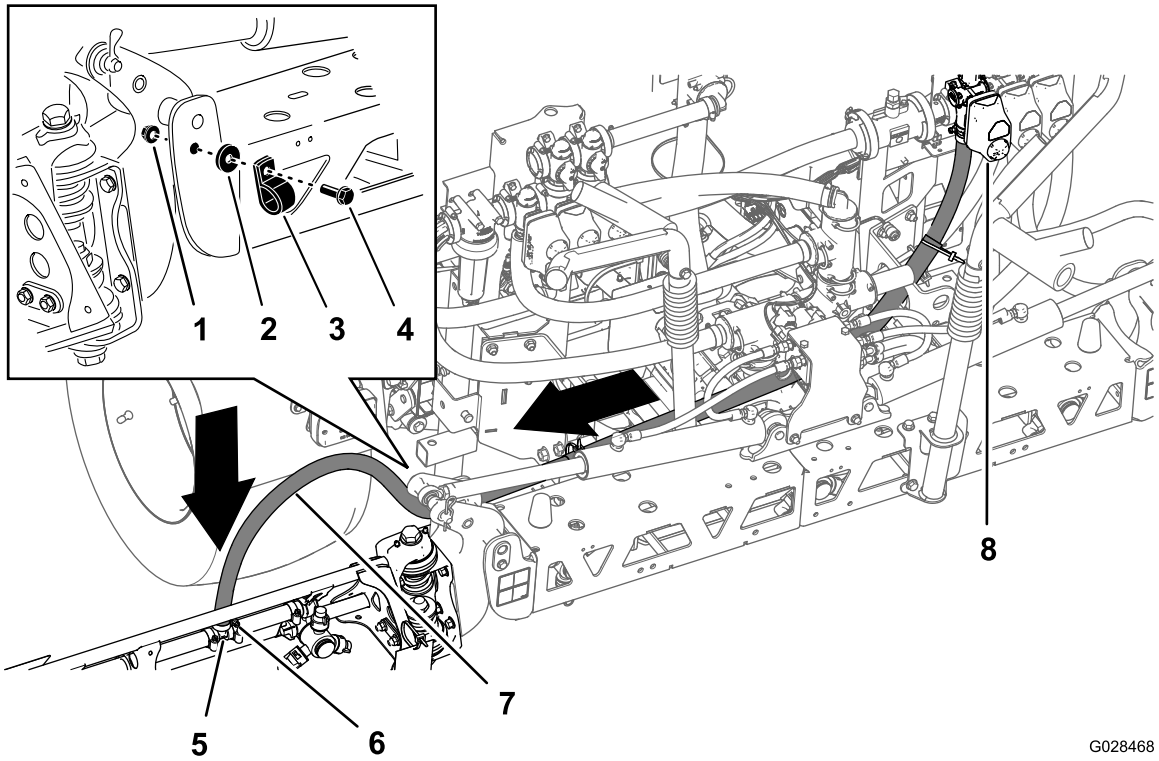

g028468

Figur 32

Slang – vänster sprutrampssektion

1. Mutter
2. Bricka
3. R-klämma
4. Ansatsbult
5. T-koppling
6. Slangklämma
7. Vänster sprutrampsslang
8. Vänster sektionsventil

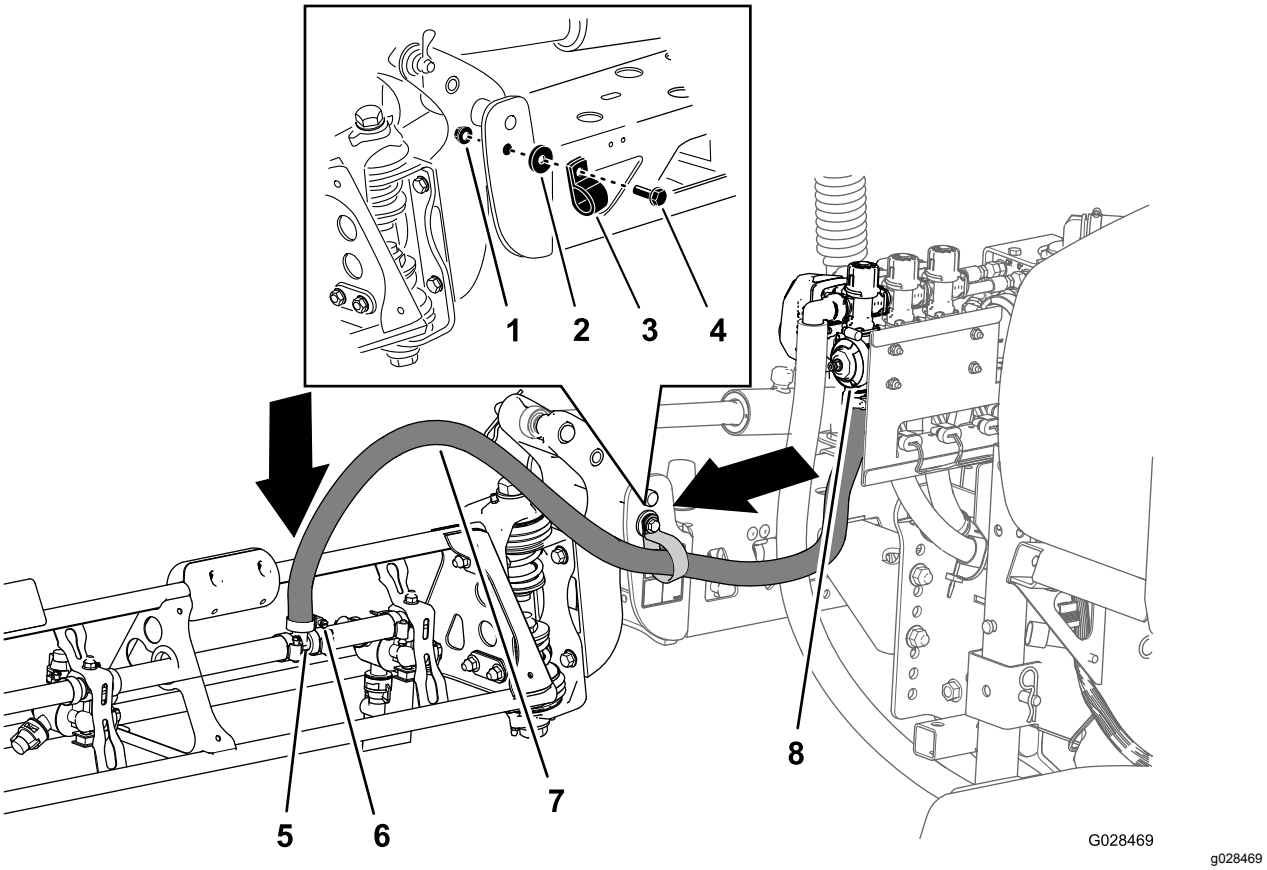

Figur 33

Slang – höger sprutrampssektion

1. Mutter
2. Bricka
3. R-klämma
4. Ansatsbult
5. T-koppling
6. Slangklämma
7. Höger sprutrampsslang
8. Höger sektionsventil

2. Fäst sprutrampsslangen på framsidan av centersprutrampssektionen (Figur 32 och Figur 33) med en R-klämma, en ansatsbult (5/16 x 1 tum), en låsmutter (5/16 tum) och en bricka (5/16 tum).
3. Montera sprutrampssektionens slang på T-kopplingen med hullingar vid sprutrampssektionen och fäst slangen med en slangklämma (Figur 32 och Figur 33).

   Obs: Lägg på lite flytande tvål på T-kopplingens slanghulling för att underlätta monteringen av slangen.
4. Upprepa steg 1 till och med 3 på slangen till sprutrampssektionen på andra sidan av sprutan.

Montera centersprutrampsektionens slang

1. Dra centersprutrampsektionens slang i enlighet med Figur 34.

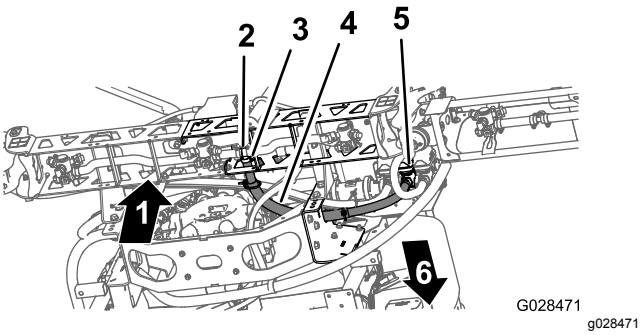

Figur 34

1. Upp
2. T-koppling
3. Slangklämma
4. Centersprutrampens slang
5. Centersektionens ventil
6. Maskinens framsida

2. Montera sprutrampssektionens slang på T-kopplingen med hullingar vid

centersprutrampssektionen och fäst slangen med en slangklämma (Figur 34).

Obs: Lägg på lite flytande tvål på T-kopplingens slanghulling för att underlätta monteringen av slangen.

15

Montera munstyckena

Inga delar krävs

Tillvägagångssätt

Vilka munstycken du ska använda för att tillföra kemikalierna beror på vilken spruthastighet du behöver tillämpa. Därför medföljer inga munstycken med satsen. För att få rätt munstycken för dina behov kontaktar du din auktoriserade Toro-återförsäljare. Var beredd att uppge följande information:

- Målappliceringshastighet i liter per hektar, US gallon per acre eller US gallon per 1 000 kvadratfot.
- Fordonets önskade hastighet i kilometer per timme eller miles per timme.

Gör så här för att montera ett munstycke:

1. Gänga in eller stick in munstycket i munstyckshållaren följt av en packning.
2. För munstyckshållaren över munstycksfästets stift.
3. Vrid munstycket medsols så att hållarens kammar låses på plats.
4. Kontrollera fläktdelen på munstycket.

Mer information finns i *monteringsanvisningarna* som medföljer munstyckena.

16

Montera färskvattentanken

Delar som behövs till detta steg:

1	Stödrör (färskvattentank)
1	Kontramutter (⅜ tum)
1	Skruv (⅜ x 1 tum)
2	Ansatsbult
2	Låsmutter (⅜ tum)
1	Färskvattentank
1	Färskvattentankens fäste
2	Flänslåsmutter (5/16 tum)
2	Bricka (5/16 tum)
2	Flänsskruv (5/16 x 2¼ tum)
4	Flänsskruv (5/16 x ⅝ tum)

Montera tankens stödrör

1. Rikta in stödröret till färskvattentanken med tankens stödkanal (Figur 35).

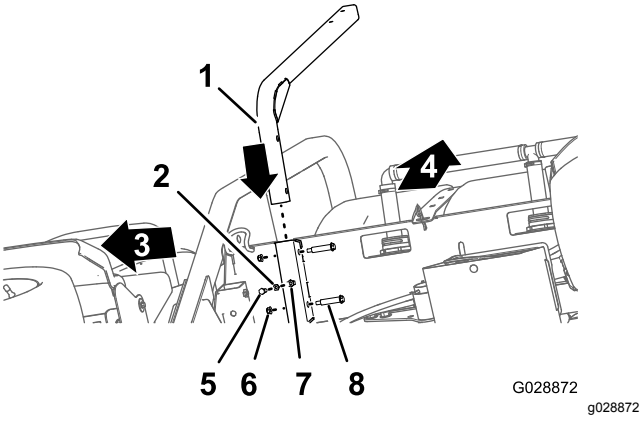

Figur 35

1. Stödrör (färskvattentank)
2. Kontramutter (⅜ tum)
3. Maskinens framsida
4. Upp
5. Skruv (⅜ x 1 tum)
6. Låsmutter (⅜ tum)
7. Svetsmutter (färskvattentankens stödkanal)
8. Ansatsbult

2. Rikta in hålen i stödröret med hålen i kanalen (Figur 35).
3. Fäst röret vid kanalen (Figur 35) med de två (2) ansatsbultarna och två (2) låsmuttrarna (⅜ tum).
4. Gänga på kontramuttern (⅜ tum) på bulten (⅜ x 1 tum) i enlighet med Figur 35.

5. Gänga i bulten och kontramuttern i svetsmuttern längst ned på tankstödskanalen och dra åt bulten och kontramuttern (Figur 35).

Montera tanken

Obs: Färskvattentanken kan inte monteras på ett vältskydd med två stolpar.

1. Rikta in hålen i färskvattentankens fäste med hålen i stödröret (Figur 36).

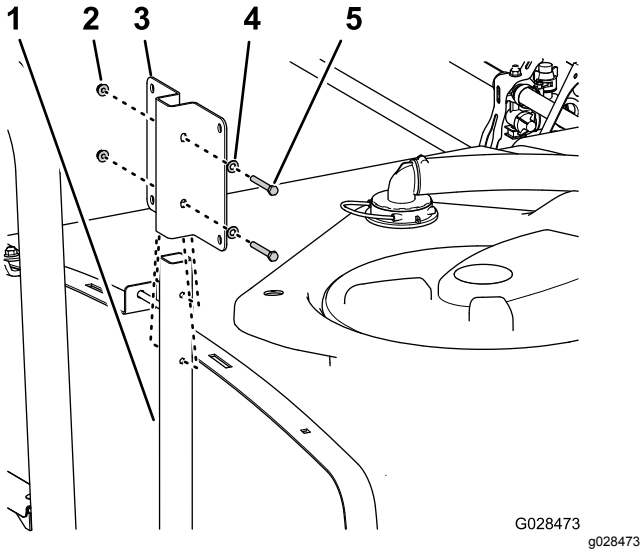

Figur 36

1. Stödrör
2. Flänslåsmutter (5/16 tum)
3. Fäste (färskvattentank)
4. Bricka (5/16 tum)
5. Flänsskruv (5/16 x 2¼ tum)

2. Montera fästet på röret (Figur 36) med två flänsskruvar (5/16 x 2¼ tum), två brickor (5/16 tum), och två flänslåsmuttrar (5/16 tum).
3. Dra åt skruvarna och muttrarna till ett åtdragningsmoment på 19,8–25,4 N·m.
4. Stryk på lite gängtätningsmassa av medeltyp på de fyra flänsskruvarna (5/16 x ⅝ tum).
5. Rikta in de gängade insatserna i färskvattentanken med hålen i färskvattentankens fäste (Figur 37).

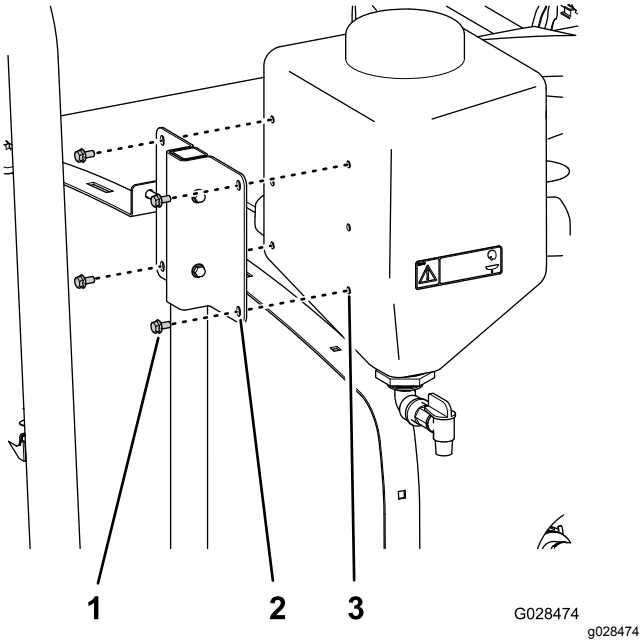

Figur 37

1. Flänsskruv (5/16 x ⅝ tum)
2. Hål (färskvattentankens fäste)
3. Gängad insats (färskvattentank)

6. Fäst färskvattentanken på fästet (Figur 37) med fyra flänsskruvar (5/16 x ⅝ tum).
7. Dra åt skruvarna och muttrarna till ett åtdragningsmoment på 19,8–25,4 N·m.

17

Montera påfyllningsreservoaren med antihävertfunktion

Delar som behövs till detta steg:

1	Påfyllningsreservoar
1	Flänsskruv (5/16 x ¾ tum)

Tillvägagångssätt

Placera påfyllningsreservoaren över det gängade hålet i tanken och fäst det med en flänsskruv (5/16 x ¾ tum) (Figur 38).

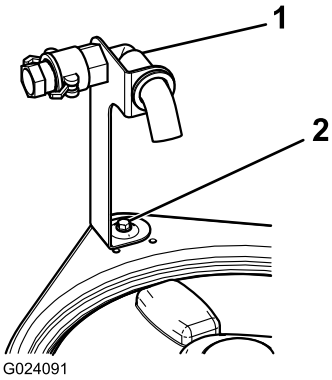

g024091

Figur 38

1. Påfyllningsreservoar
2. Flänsskruv (5/16 x ¾ tum)

18

Kontrollera sprutramperna gångjärnsfjädrar

Inga delar krävs

Tillvägagångssätt

Viktigt: **Om sprutsystemet används och sprutrampernas gångjärnsfjädrar har fel tryck kan sprutrampsenheten ta skada. Mät fjädrarna och använd vid behov kontramuttern för att trycka samman fjädrarna till 4 cm.**

Sprutan levereras med sprutrampsförlängningarna framåtsvängda för att underlätta förpackandet av maskinen. För att sprutramperna ska kunna transporteras i detta läge dras fjädrarna inte åt för fullt vid tillverkningen. Ställ in fjädrarnas kompression korrekt innan maskinen används.

1. Ta bort eventuella förpackningskomponenter som håller vänster och höger förlängningsramper på plats under transporten.
2. Stöd sprutramperna när de fälls ut till sprutläget.
3. Mät trycket hos de övre och nedre fjädrarna på sprutrampsgångjärnen med sprutramperna i utfällt läge (Figur 39).
   A. Tryck samman fjädrarna tills de mäter 4 cm.
   B. Använd kontramuttern för att trycka ihop eventuella fjädrar som mäter mer än 4 cm.

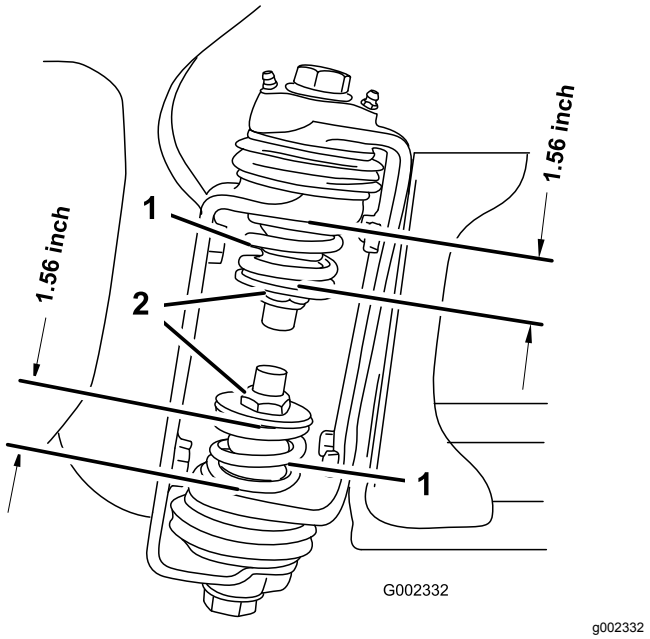

Figur 39

1. Gångjärnsfjäder på sprutramp
2. Kontramutter

4. Upprepa proceduren med varje fjäder på sprutrampens båda gångjärn.
5. Flytta sprutramperna till transportläget ”X”.

   Obs: Se Använda sprutrampernas transporthållare (sida 49) för mer information.

19

Förvara domkrafter (tillval)

Delar som behövs till detta steg:

2	Främre domkraft
2	Bakre domkraft
4	Saxpinne
2	Sprintbult (4½ tum)
2	Sprintbult (3 tum)
2	Ratt

Tillvägagångssätt

1. För in the främre domkrafterna upp och ned i ramen nära de främre fästpunkterna (Figur 40).

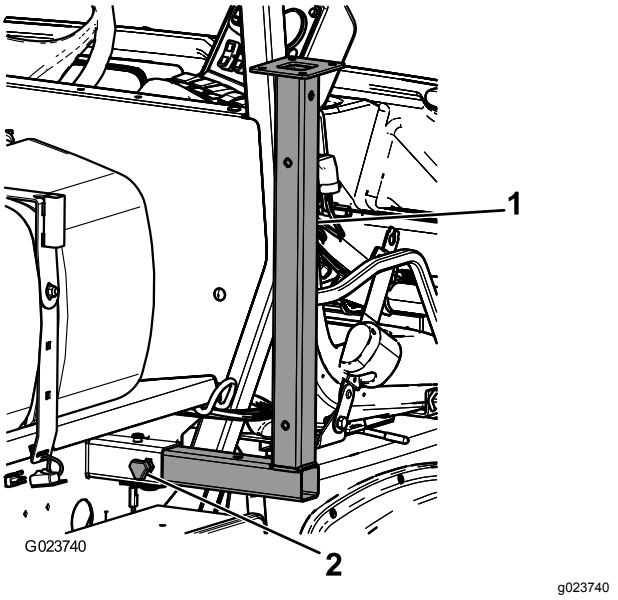

Figur 40

1. Främre domkraft
2. Ratt

2. Fäst de främre domkrafterna med två sprintbultar (3 tum) och två hårnålssprintar genom domkrafternas mitthål.
3. Skjut in de bakre domkrafterna nedifrån, upp genom ramen, och nära de bakre fästpunkterna (Figur 41).

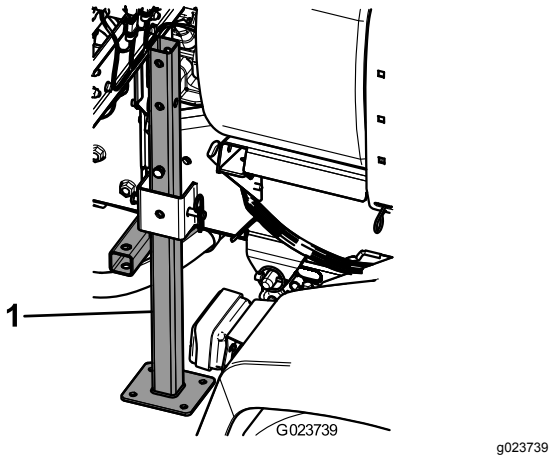

Figur 41

1. Bakre domkraft

4. Fäst de bakre domkrafterna med fyra sprintbultar (4½ tum) och fyra hårnålssprintar i det sista hålet på domkrafterna.

20

Lär dig mer om produkten

Delar som behövs till detta steg:

1	*Bruksanvisning*
1	Förarutbildningsmaterial
1	*Reservdelskatalog*
1	Registreringskort
1	Valtabell
1	Blad för besiktning före leverans

Tillvägagångssätt

1. Läs bruksanvisningarna.
2. Titta på förarutbildningsmaterialet.
3. Använd munstycksvaltabellen för att välja rätt munstycken för den aktuella uppgiften.
4. Förvara dokumentationen på ett säkert ställe.

Produktöversikt

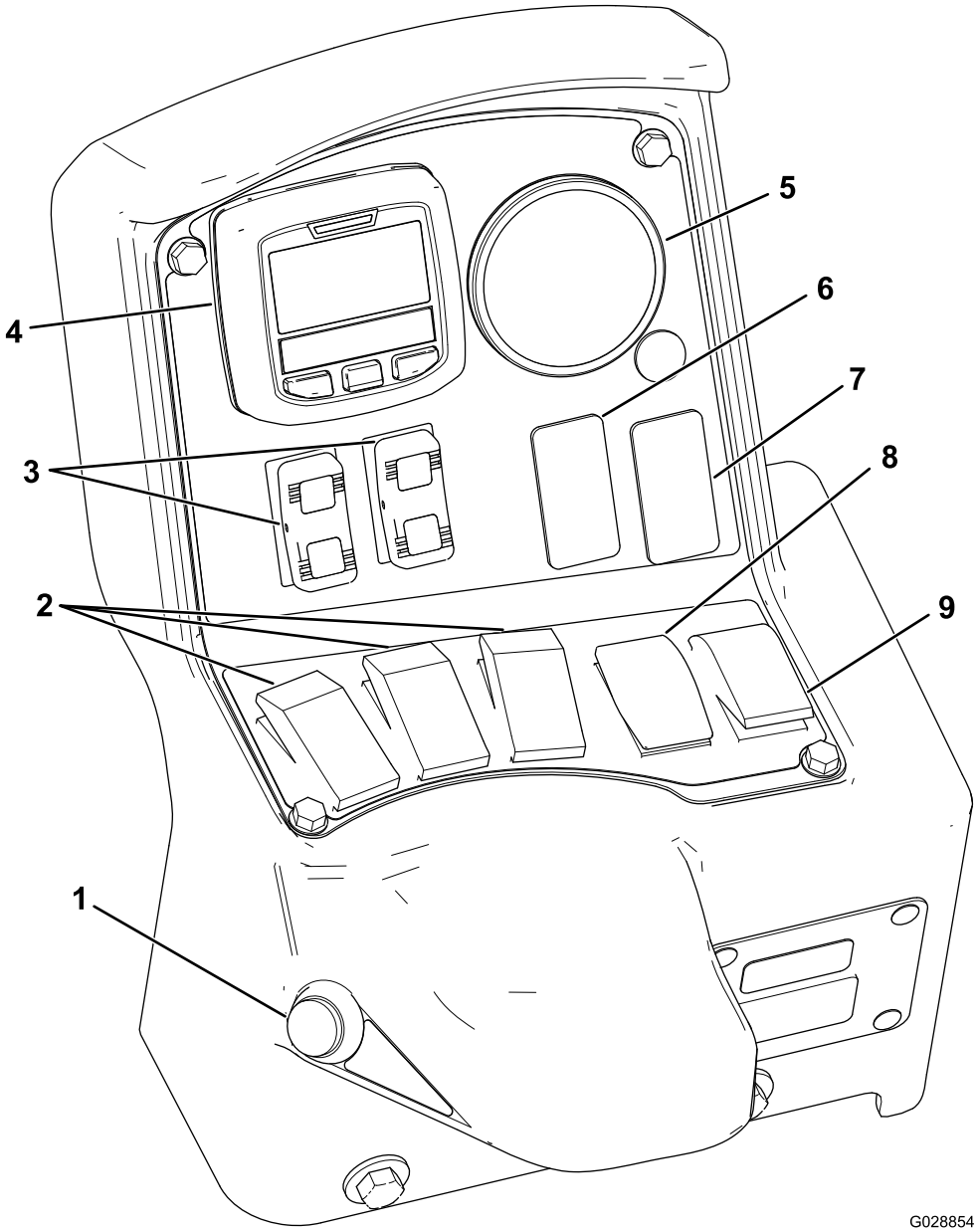

g028854

Figur 42

1. Sprutrampens huvudomkopplare
2. Sprutrampssektionens omkopplare (spruta på/av)
3. Sprutrampslyftens omkopplare
4. InfoCenter
5. Tryckmätare
6. Sköljningens omkopplare (tillval)
7. Sonic-sprutrampomkopplare (tillval)
8. Omkopplare för spruthastighet
9. Omrörningsomkopplare

Reglage

LCD-skärmen InfoCenter

LCD-skärmen InfoCenter visar information om maskinen och batteriet, till exempel status för batteriladdning, hastighet, diagnosinformation med mera (Figur 42). Se Använda InfoCenter (sida 38) för mer information.

Sprutrampens huvudomkopplare

SPRUTRAMPENS HUVUDOMKOPPLARE gör det möjligt att starta och stänga av all sprutning. Tryck på

omkopplaren om du vill starta eller stänga av sprutsystemet (Figur 42).

Sprutrampssektionernas omkopplare

SPRUTRAMPSSEKTIONERNAS omkopplare sitter längs kontrollpanelens nedre kant (Figur 42). För omkopplarna uppåt för att starta sprutorna för motsvarande sprutrampssektion och nedåt för att stänga av dem. När en omkopplare är påslagen tänds en lampa på omkopplaren. Dessa omkopplare påverkar endast sprutsystemet när SPRUTRAMPENS HUVUDOMKOPPLARE är påslagen.

Omkopplare för spruthastighet

Omkopplaren för SPRUTHASTIGHET sitter till vänster på kontrollpanelen (Figur 42). Tryck omkopplaren uppåt och håll in den för att öka spruthastigheten, eller tryck den nedåt och håll in den för att minska spruthastigheten.

Sprutrampslyftens omkopplare

De elektriska omkopplarna för SPRUTRAMPSLYFT höjer och sänker respektive sprutramp (Figur 42). Det finns en omkopplare för vänster respektive höger lyft. Tryck omkopplaren uppåt och håll in den för att lyfta respektive sprutramp, eller tryck omkopplaren nedåt och håll in den för att sänka ned respektive sprutramp.

Omkopplare för sprutläge (HDX-Auto-modeller)

Använd omkopplaren för SPRUTLÄGE för att välja mellan manuell styrning av spruthastigheten och automatisk datorstyrning via InfoCenter.

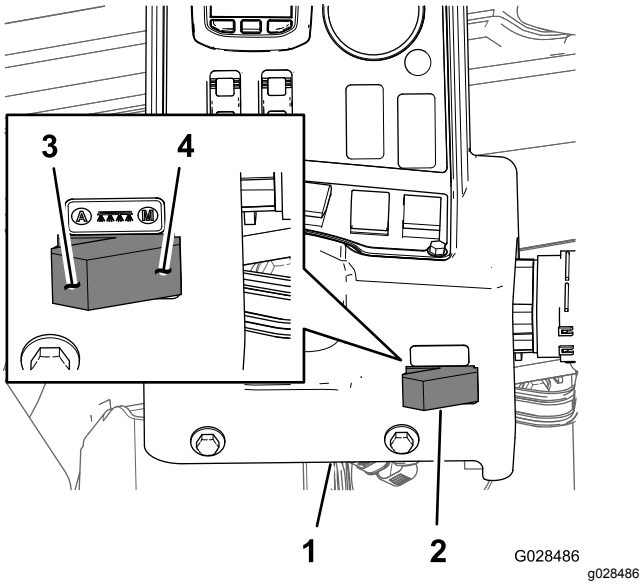

Figur 43

1. InfoCenter-konsol
2. Omkopplare för sprutläge
3. Automatiskt läge (omkopplare för sprutläge)
4. Manuellt läge (omkopplare för sprutläge)

Reglerventil (sprutmängd)

Reglerventilen sitter bakom tanken (Figur 44) och styr hur mycket vätska som leds till sprutramperna eller återflödeshastigheten till tanken.

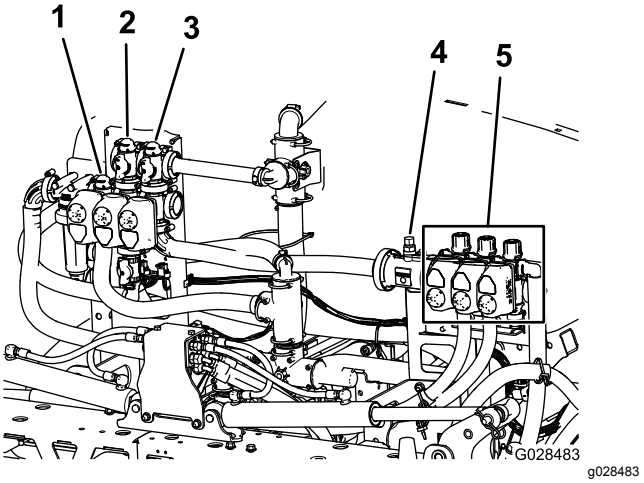

Figur 44

1. Reglerventil (sprutmängd)
2. Omrörningsventil
3. Sprutrampens huvudventil
4. Flödesmätare
5. Sprutrampssektionens ventil

Flödesmätare

Flödesmätaren mäter vätskans flödeshastighet till sprutrampssektionens ventiler (Figur 44).

Sprutrampssektionernas ventiler

Använd sprutrampssektionernas ventiler till att vrida på eller av spruttrycket till munstyckena i vänster-, höger- och centersprutrampssektionen (Figur 44).

Sprutrampssektionernas överströmningsventiler

Sprutrampssektionernas överströmningsventiler (Figur 45) leder om vätskeflödet från en sprutramp till tanken när sprutrampssektionen stängs av. Du kan justera dessa ventiler för att tillförsäkra att sprutrampstrycket förblir konstant oavsett vilken sprutrampskombination som används. Se Kalibrera sprutrampernas överströmningsventil (sida 54).

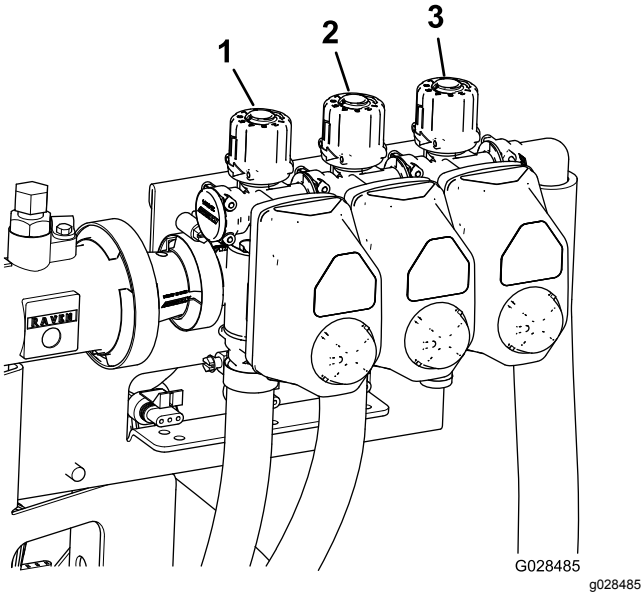

Figur 45

1. Överströmningsventil för vänster sprutrampssektion
2. Överströmningsventil för centersprutrampssektionen
3. Överströmningsventil för höger sprutrampssektion

Omrörningens spjällventil

Den här ventilen sitter baktill på tankens vänstra sida (Figur 46). Vrid vredet på ventilen till läget klockan 6 när du vill starta tankens omrörningsfunktion, och till läget klockan 8 när du vill stänga av omrörningen.

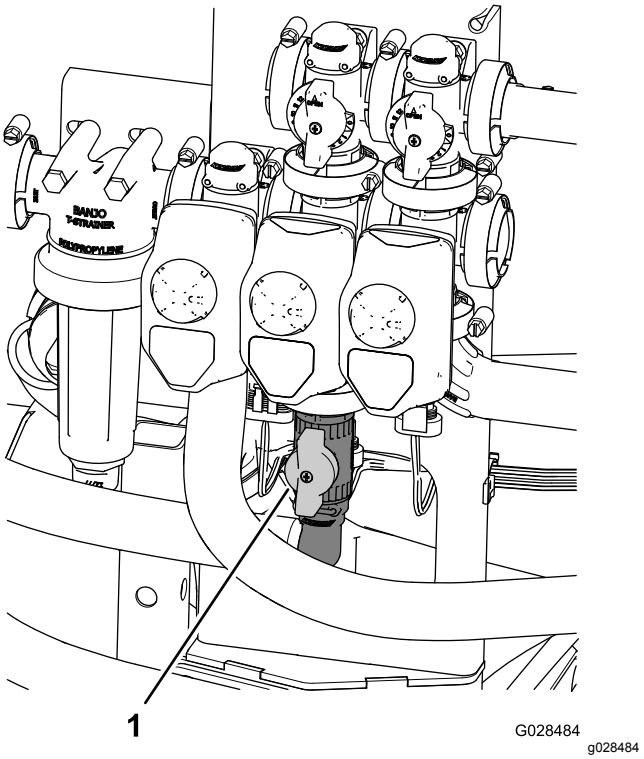

Figur 46

1. Omrörningens reglerventil

Obs: Manuellt växlade modeller i HD-serien – för att omrörningsfunktionen ska fungera måste kraftuttaget och kopplingen vara på och motorn igång över tomgång. Om du stannar sprutan och behöver ha omrörningsfunktionen på för att cirkulera innehållet i tanken, ska du sätta växelväljaren i neutralläget, släppa kopplingen, dra åt parkeringsbromsen och ställa in handgasreglaget (i förekommande fall).

Sprutans pump

Sprutans pump sitter på maskinens bakre del (Figur 47).

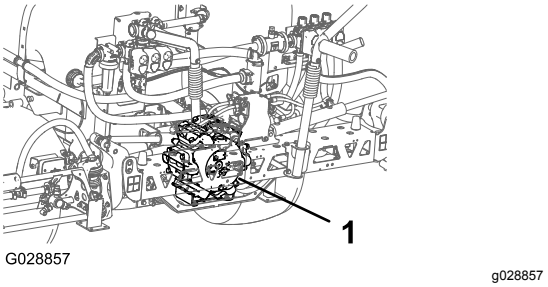

Figur 47

1. Sprutans pump

Specifikationer

Obs: Specifikationer och design kan komma att ändras utan föregående meddelande.

Sprutsystemets grundvikt (fordonets vikt inkluderas ej)	424 kg
Tankens kapacitet	757 liter
Total fordonslängd med standardsprutsystemet	422 cm
Total fordonshöjd med standardsprutsystem ovanpå tanken	147 cm
Total fordonshöjd med standardsprutsystem och sprutramper förvarade i X-mönster	234 cm
Total fordonsbredd när standardsprutsystemet och sprutramperna förvaras i X-mönster	175 cm

Tillvalsutrustning

Toro® har tillvalsutrustning och tillbehör som kan köpas separat och monteras på din Workman. Kontakta din auktoriserade återförsäljare för en komplett lista över tillvalsutrustning som finns tillgänglig för din grässpruta.

Körning

Obs: Vänster och höger sida på maskinen är lika med förarens vänstra respektive högra sida vid normal körning.

Obs: Kontrollera att sprutramperna är ordentligt fästa om du måste transportera fordonet på en släpvagn med sprutan monterad.

Säkerheten främst

Läs noga om alla säkerhetsanvisningar och säkerhetsdekaler i avsnittet om säkerhet. Att känna till denna information kan hjälpa dig och kringstående att undvika skada.

Använda InfoCenter

På LCD-skärmen InfoCenter visas information om maskinen, till exempel driftsstatus, diagnosinformation och övrig information om maskinen (Figur 48). En startskärmbild och en huvudinformationsbild visas på InfoCenter. Du kan växla mellan startskärmbilden och huvudinformationsbilden när som helst genom att trycka på någon av InfoCenter-knapparna och sedan välja önskad riktningspil.

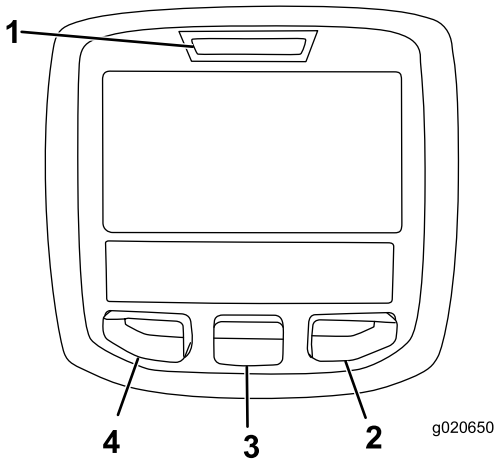

g020650

Figur 48

1. Indikatorlampa
2. Högerknapp
3. Mittknapp
4. Vänsterknapp

- Vänsterknapp, menyåtkomst/bakåt-knapp – tryck på den här knappen om du vill komma till InfoCenter-menyerna. Du kan också använda den för att lämna menyn som är aktiv just nu.
- Mittknapp – använd den här knappen när du vill bläddra nedåt i menyerna.
- Högerknapp – använd den här knappen när du vill öppna en meny där en högerpil indikerar ytterligare innehåll.

Obs: Syftet med knapparna kan ändra beroende på vilken funktion som är aktiv. Det finns en ikon över varje knapp på LCD-skärmen som anger knappens aktuella funktion.

Starta InfoCenter

1. Sätt i nyckeln i TÄNDNINGSLÅSET och vrid den till startläget.

   Obs: InfoCenter aktiveras och visar initieringsskärmen (Figur 49).

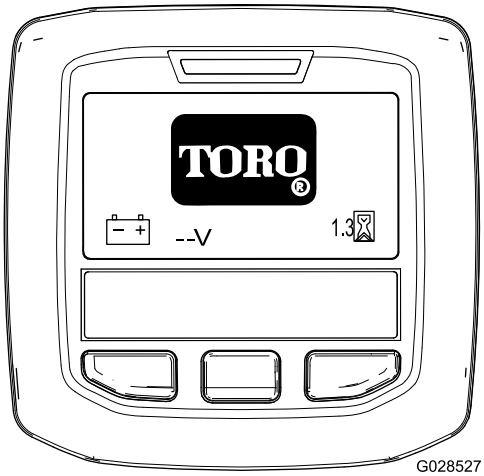

g028527

Figur 49

2. Startskärmbilden visas efter cirka 15 sekunder. Tryck på den mittersta valknappen för att visa information om kontext (Figur 50).

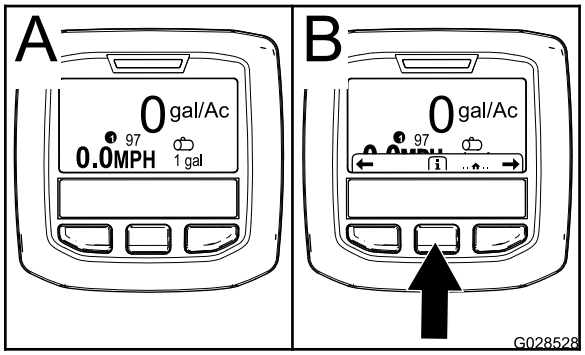

g028528

Figur 50

- Tryck på den mittersta valknappen igen för att gå till huvudmenyn.
- Höger valknapp: **total sprutad yta** (A i Figur 51)
- Höger valknapp: **spruthastighet** (B i Figur 51)
- Vänster valknapp: **sprutad underyta** (C i Figur 51)
- Vänster valknapp: **tankvolym** (D i Figur 51)

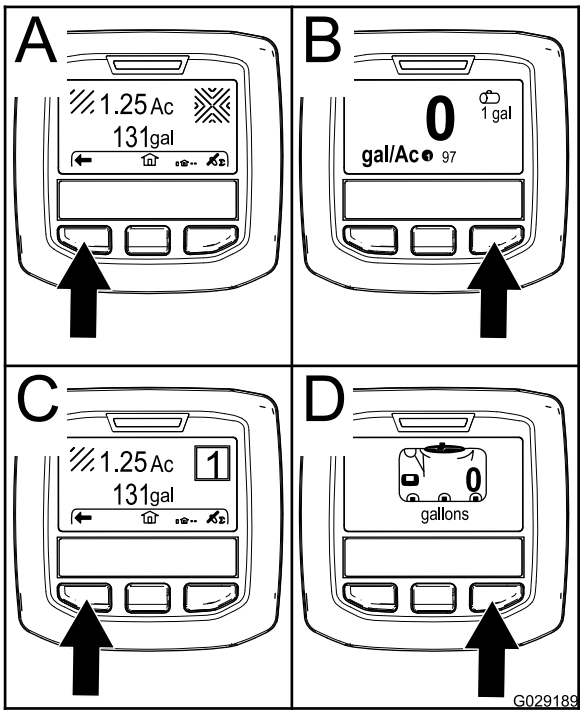

g029189

Figur 51

Obs: Vrid TÄNDNINGSLÅSET till startläget och starta motorn för att visa värden på InfoCenter-skärmen för den maskin som är igång.

Gå till inställningsmenyn

1. Starta InfoCenter i enlighet med Starta InfoCenter (sida 39).

   Obs: Startskärmbilden visas.

2. Tryck på den mittersta valknappen för att visa information om kontext.

   Obs: Ikonen för information om kontext visas.

3. Tryck på den mittersta valknappen för att gå till huvudmenyn (Figur 52).

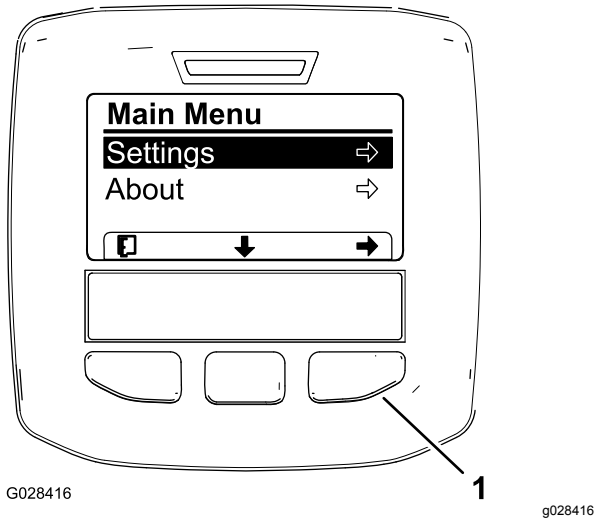

Figur 52

Ytterligare alternativ för HDX-Auto-modeller visas inte.

1. Höger valknapp (välj kontext)

4. Tryck på höger valknapp för att visa undermenyer för inställningar.

   Obs: Huvudmenyn visas med markerat inställningsalternativ.

   Obs: Tryck på den mittersta valknappen (knappen under den nedåtgående pilikonen på skärmen) för att flytta ned i listan med alternativ.

Ändra mätenheter (brittiska och metriska)

1. Gå till inställningsmenyn i enlighet med Gå till inställningsmenyn (sida 39).
2. Tryck på höger valknapp för att ändra angiven mätenhet (Figur 53).
   - **Brittiska:** mph, gallons och acre
   - **Turf:** mph, gallons och 1 000 ft^2
   - **SI (metriska):** km/h, liter och hektar

   Obs: Skärmen växlar mellan brittiska och metriska enheter

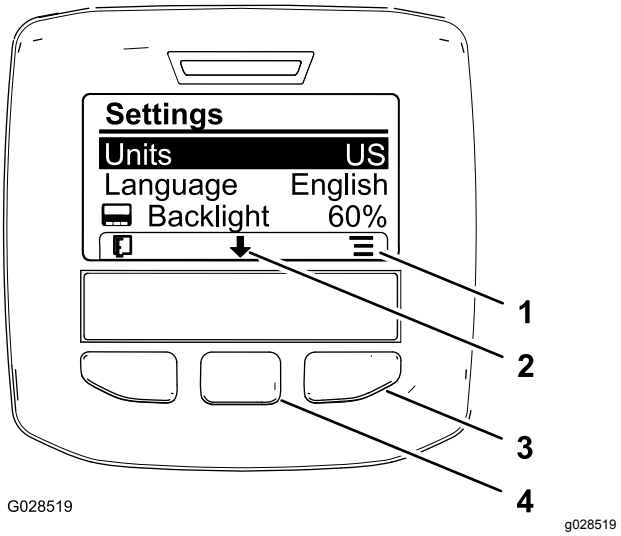

Figur 53

1. Visa alternativ (ikon)
2. Bläddra nedåt (ikon)
3. Höger valknapp (visa kontext)
4. Mittersta valknappen (bläddra kontext)

Obs: Tryck på vänster valknapp för att spara ditt val, lämna inställningsmenyn och återvända till huvudmenyn.

3. Ändra skärmspråket genom att trycka på den mittersta valknappen (knappen under den nedåtgående pilikonen på skärmen) för att markera språkalternativet (Figur 53).
4. Tryck på höger valknapp (knappen under listikonen på skärmen) för att markera det språk som används på skärmen (Figur 53).

   Obs: Följande språk är tillgängliga: engelska, spanska, franska, tyska, portugisiska, danska, nederländska, finska, italienska, norska och svenska.

5. Tryck på vänster valknapp för att spara ditt/dina val, lämna inställningsmenyn och återvända till huvudmenyn (Figur 52).
6. Tryck på vänster valknapp för att återvända till startskärmbilden (Figur 53).

Justera bakgrundsbelysningen och kontrastnivåerna på skärmen

1. Gå till inställningsmenyn i enlighet med Gå till inställningsmenyn (sida 39).
2. Justera bakgrundsbelysningen på skärmen genom att trycka på den mittersta valknappen (knappen under nedåtpilen på skärmen) för att flytta ned till alternativet för inställning av bakgrundsbelysning (Figur 54).

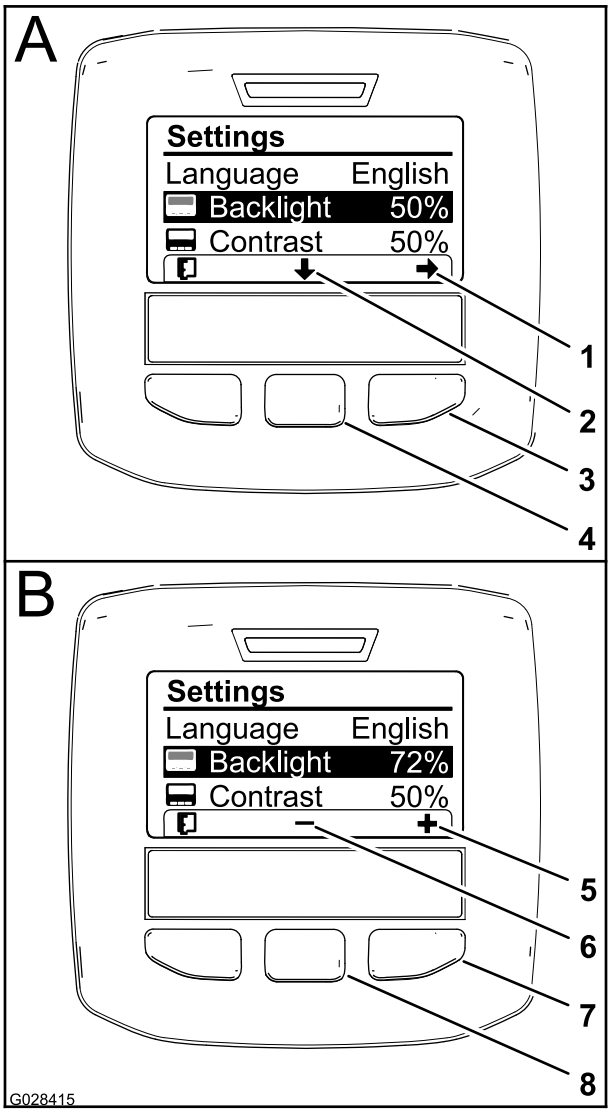

g028415

Figur 54

1. Välj pil (ikon)
2. Bläddra nedåt (ikon)
3. Höger valknapp (välj kontext)
4. Mittersta valknappen (bläddra kontext)
5. Öka värdet (ikon)
6. Minska värdet (ikon)
7. Höger valknapp (högre värdekontext)
8. Mittersta valknappen (lägre värdekontext)

3. Tryck på höger valknapp för att visa värdejusteringskontext (Figur 54).

   Obs: Ikonen (–) visas över den mittersta valknappen på skärmen och ikonen (+) visas över höger valknapp.

4. Använd den mittersta valknappen och höger valknapp för att ändra skärmens ljusstyrka (Figur 54).

   Obs: Den valda ljusstyrkenivån visas på skärmen efter att du har ändrat värde för ljusstyrkan.

5. Tryck på vänster valknapp (knappen under listikonen på skärmen) för att spara ditt val, lämna menyn för bakgrundsbelysning och återvända till inställningsmenyn (Figur 54).

6. Justera skärmens kontrast genom att trycka på den mittersta valknappen (knappen under nedåtpilen på skärmen) för att flytta ned till alternativet för inställning av kontrast (Figur 54).

7. Tryck på höger valknapp för att visa värdejusteringskontext (Figur 54).

   Obs: Ikonen (–) visas över den mittersta valknappen på skärmen och ikonen (+) visas över höger valknapp.

8. Tryck på vänster valknapp (knappen under listikonen på skärmen) för att spara ditt val, lämna menyn för kontrast och återvända till inställningsmenyn (Figur 54).

9. Tryck på vänster valknapp för att lämna inställningsmenyn och återvända till huvudmenyn (Figur 52 och Figur 54).

10. Tryck på vänster valknapp för att återvända till startskärmbilden (Figur 54).

InfoCenter-ikoner

Ikonbeskrivningar

	Informationsikon
	Nästa
	Föregående
	Bläddra nedåt
	Enter/Mata in värde
	Ändra nästa värde i listan
	Öka
	Minska
	Aktiv skärmbild
	Inaktiv skärmbild
	Gå till startskärmbilden
	Aktiv startskärmbild

	Spara värde
	Lämna menyn
	Timmätare
PIN	Korrekt PIN-kod har angivits
	Kontrollera PIN-kod/Verifiera kalibrering
	Huvudramp på/sprutning av
	Huvudramp på/sprutning på
	Full tank i spruttanken
	Halv tank i spruttanken
	Låg tanknivå
	Töm spruttanken
K eller k	TURF-enheter (1 000 kvadratfot)
	Sprutad yta
	Sprutad volym
	Justera tankvolymen
	Startskärmbild
	Nollställ aktiv yta
	Nollställ alla ytor
	Justera siffran

Ikonbeskrivningar (cont'd.)

+	Välj nästa område för ackumulering
1	Spruthastighet 1
2	Spruthastighet 2
++	Ökningshastighet

Använda menyerna

Tryck på menyåtkomstknappen på huvudskärmen när du vill komma till kalibreringsinställningarna i InfoCenters menysystem. Detta tar dig till huvudmenyn. Se följande tabeller för en översikt över menyalternativen:

Kalibrering	
Menyobjekt	**Beskrivning**
Testhastighet	På den här menyn anger du testhastigheten vid kalibrering.
Flödeskalibre-ring	På den här menyn kalibrerar du flödesmätaren.
Hastighetska-librering	På den här menyn kalibrerar du hastighetsgivaren.

Välja programmering för spruta

HDX-Auto-modeller

Växla mellan manuellt och automatiskt läge

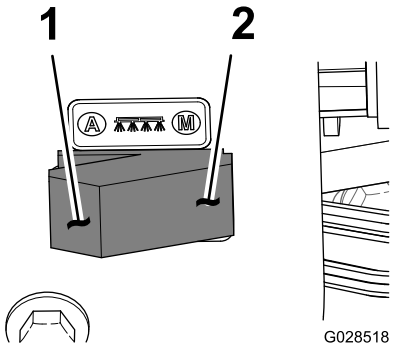

g028518

Figur 55

1. Automatiskt läge (lägesomkopplare)
2. Manuellt läge (lägesomkopplare)

- Tryck på omkopplaren för SPRUTLÄGE till vänster på styrkonsolen för att styra sprutans spruthastighet i automatiskt läge i InfoCenter.

Obs: En ikon för spruthastighet visas på InfoCenter-skärmen.

- Tryck på omkopplaren för SPRUTLÄGE till höger för att styra sprutans spruthastighet för hand i manuellt läge.

  Obs: Ikonen för spruthastighet försvinner från InfoCenter-skärmen när du övergår från automatiskt till manuellt läge.

Växla mellan olika programmeringsinställningar för spruta

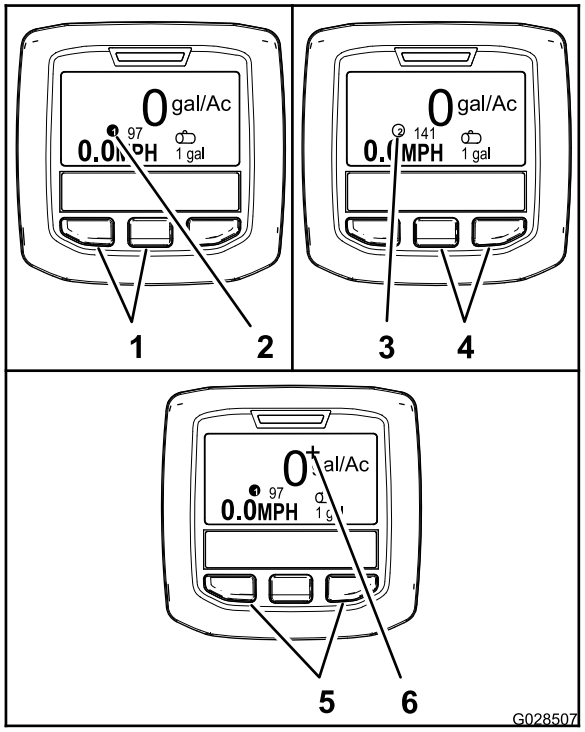

g028507

Figur 56

1. Vänster knapp och mittknapp – val av spruthastighet 1
2. Ikon – spruthastighet 1
3. Ikon – spruthastighet 2
4. Mittknapp och höger knapp – val av spruthastighet 2
5. Vänster och höger knapp – ökning av spruthastighet
6. Ikon – ökning av spruthastighet

- Tryck på de två vänstra knapparna på InfoCenter för att välja spruthastighet 1 (Figur 56).

  Obs: Ikonen ❶ G028714 visas.

- Tryck på de två högra knapparna för att välja spruthastighet 2 (spruthastighet) (Figur 56).

  Obs: Ikonen ② G028715 visas.

- Tryck på de två yttre knapparna och håll dem intryckta för en tillfällig ökning av spruthastigheten (Figur 56).

  Obs: Ikonen + G028716 visas.

  Obs: Ökningen av spruthastigheten ligger 1 procent över spruthastigheten för det aktiva programmet (1 eller 2). Tryck på knapparna och håll dem intryckta för att genomföra ökningen av spruthastigheten och släpp knapparna för att stoppa den.

Programmera spruthastighet och ökningen av spruthastighet

HDX-Auto-modeller

Programmera spruthastighet 1 och 2

1. Tryck på den mittersta valknappen på startskärmbilden för att gå till huvudmenyn.
2. Tryck vid behov på den mittersta valknappen för att markera spruthastigheten för sprutprogram 1 (Figur 57).

   Obs: Ikonen för sprutans spruthastighet 1 visar en etta i en cirkel till höger om skottavlans prick.

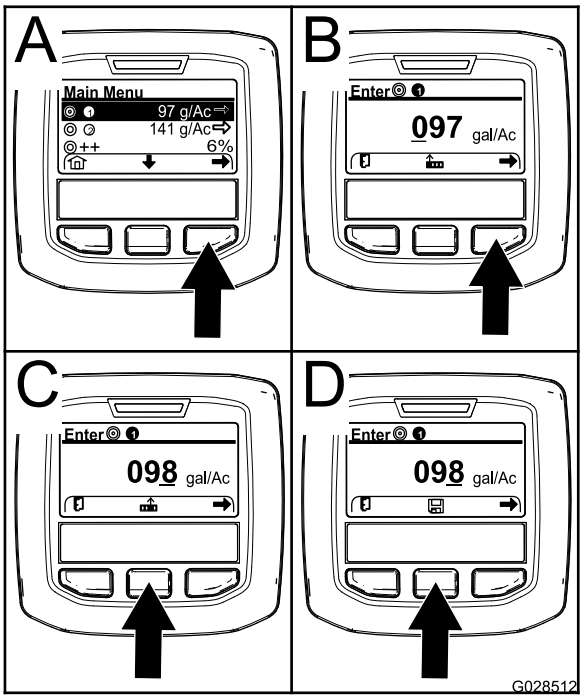

g028512

Figur 57

3. Tryck på höger valknapp för att välja sprutprogram 1 (A i Figur 57).
4. Ställ in det numeriska värdet genom att trycka på följande valknappar:
   - Tryck på höger valknapp (B i Figur 57) för att flytta markören till nästa siffra till höger.
   - Tryck på den mittersta valknappen (C i Figur 57) för att öka det numeriska värdet (0 till 9)
5. Tryck på höger valknapp när värdet längst till höger är inställt.

Obs: Sparikonen visas ovanför den mittersta valknappen (D i Figur 57).

6. Tryck på den mittersta valknappen (D i Figur 57) för att spara programmeringen av spruthastigheten.
7. Tryck på den mittersta valknappen för att markera spruthastigheten för sprutprogram 2.

   Obs: Ikonen för sprutans spruthastighet 2 visar en tvåa i en cirkel till höger om skottavlans prick.

   Obs: Du kan vid behov använda spruthastigheten för sprutprogram 2 till att enkelt välja en högre eller lägre spruthastighet för ditt gräs.
8. Upprepa steg 4 till och med 6.

Programmering ökningshastighet för tillämpning

Ökningshastigheten utgör en angiven procent av spruthastigheten för det aktiva programmet när de yttre två knapparna på InfoCenter trycks in i det automatiska läget.

1. Tryck på den mittersta valknappen på startskärmbilden för att gå till huvudmenyn.
2. Tryck vid behov på den mittersta valknappen för att markera ökningen av spruthastighet (Figur 58).

   Obs: Ikonen för ökningen av spruthastighet visar 2 (+) till höger om skottavlans prick (Figur 58).

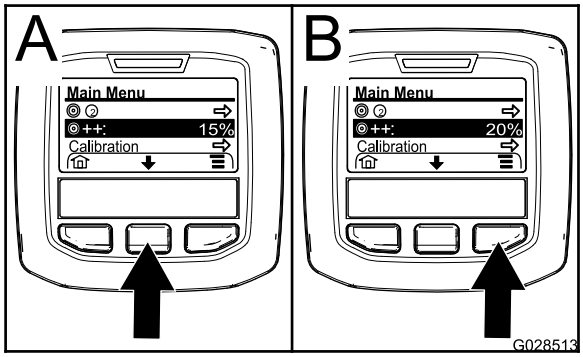

g028513

Figur 58

3. Tryck på höger valknapp (Figur 58) för att öka i steg om 5 % (maximalt 20 %).

Använda inställningsmenyn

HDX-Auto-modeller

Välja aktiv spruthastighet på inställningsmenyn

1. Tryck på den mittersta valknappen på huvudmenyn för att gå till inställningsmenyn.
2. Tryck på den mittersta valknappen för att markera den aktiva inställningen av spruthastighet (Figur 59).

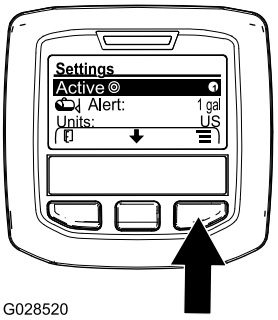

g028520

Figur 59

3. Tryck på höger valknapp för att växla mellan spruthastighet 1 och 2 (Figur 59).
4. Tryck på vänster valknapp för att spara och återvända till huvudmenyn.

Ställa in varning för tanknivå

1. Tryck på den mittersta valknappen på huvudmenyn för att gå till inställningsmenyn.
2. Tryck på den mittersta valknappen för att markera varningsinställningen (Figur 60).

   Obs: Ikonerna (-) och (+) visas ovanför den mittersta valknappen och höger valknapp.

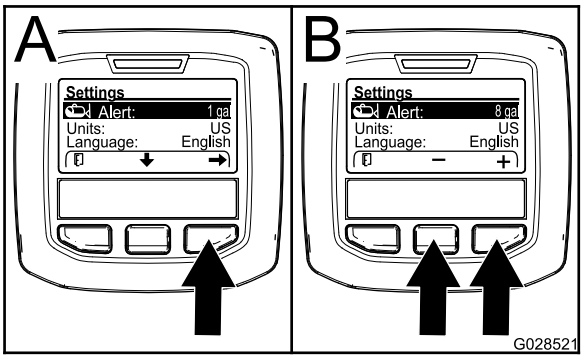

g028521

Figur 60

3. Tryck på höger valknapp (Figur 60).
4. Använd den mittersta valknappen och höger valknapp för att ange den lägsta tillåtna mängd

som aktiverar varningen under sprutning (Figur 60).

Obs: Håll knappen intryckt för att öka tankvarningens värde med 10 %.

5. Tryck på vänster valknapp för att spara och återvända till huvudmenyn.

Ange PIN-kod på InfoCenter

Obs: En PIN-kod ger dig möjlighet ändra åtkomstskyddade inställningar och lösenordet.

Obs: Den fabriksinställda PIN-koden är 1234.

1. Tryck på den mittersta valknappen på huvudmenyn för att gå till inställningsmenyn.
2. Tryck på den mittersta valknappen för att markera inställningen av skyddade menyer.

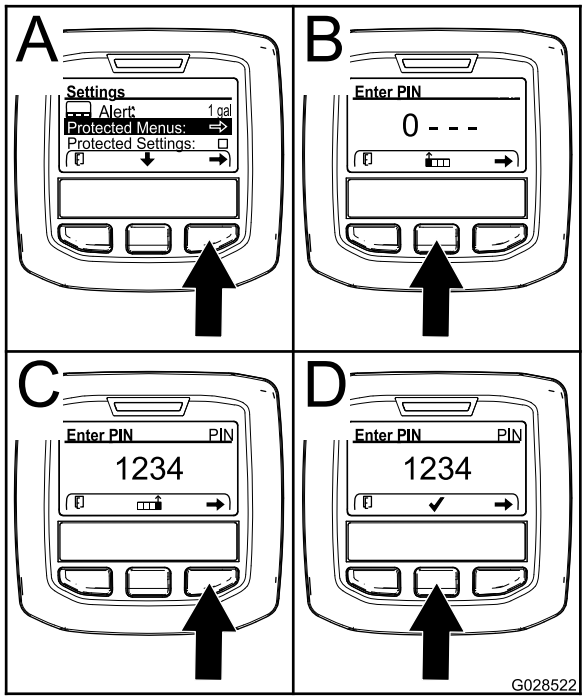

g028522

Figur 61

3. Tryck på höger valknapp för att välja skyddade menyer (A i Figur 61).
4. Ställ in det numeriska värdet på inmatningsskärmen för PIN-kod genom att trycka på följande valknappar:
   - Tryck på den mittersta valknappen (B i Figur 61) för att öka det numeriska värdet (0 till 9)
   - Tryck på höger valknapp (C i Figur 61) för att flytta markören till nästa siffra till höger.
5. Tryck på höger valknapp när värdet längst till höger är inställt.

   Obs: Kryssmarkeringsikonen visas ovanför den mittersta valknappen (D i Figur 61).
6. Tryck på den mittersta valknappen (D i Figur 61) för att ange lösenordet.

Ändra PIN-kod

1. Ange den befintliga PIN-koden i enlighet med steg 1 till och med 6 i Ange PIN-kod på InfoCenter (sida 45).
2. Tryck på den mittersta valknappen på huvudmenyn för att gå till inställningsmenyn.
3. Tryck på den mittersta valknappen för att markera inställningen av skyddade menyer.

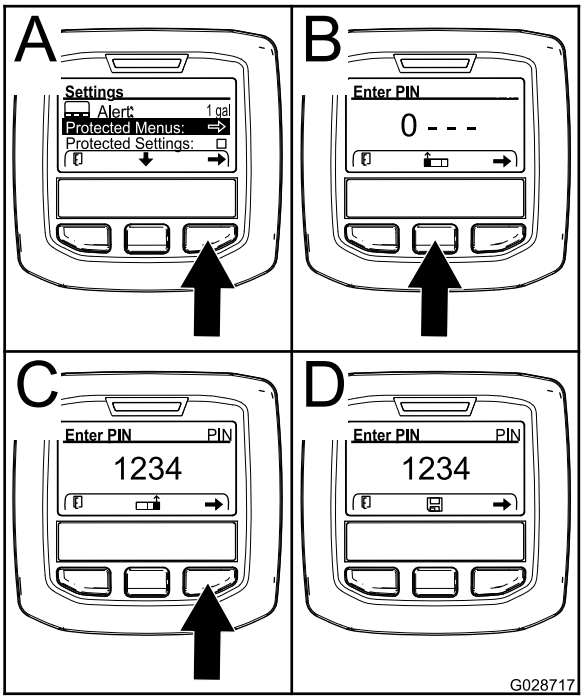

g028717

Figur 62

4. Tryck på höger valknapp för att välja skyddade menyer (A i Figur 62).
5. Ange den nya PIN-koden på inmatningsskärmen för PIN-kod genom att trycka på följande valknappar:
   - Tryck på den mittersta valknappen (B i Figur 62) för att öka det numeriska värdet (0 till 9)
   - Tryck på höger valknapp (C i Figur 62) för att flytta markören till nästa siffra till höger.
6. Tryck på höger valknapp när värdet längst till höger är inställt.

   Obs: Sparikonen visas ovanför den mittersta valknappen (D i Figur 62).
7. Vänta tills InfoCenter visar ett meddelande om att värdet har sparats och den röda indikatorlampan tänds.

Ställa in skyddade inställningar

Viktigt: **Använd den här funktionen för att spärra och frigöra spruthastigheten.**

Obs: Du måste känna till den fyra tecken långa PIN-koden för att kunna ändra inställningar av funktioner på den skyddade menyn.

1. Tryck på den mittersta valknappen på huvudmenyn för att gå till inställningsmenyn.
2. Tryck på den mittersta valknappen för att markera det skyddade inställningsalternativet.

   Obs: Om det inte finns något X i rutan till höger om det skyddade inställningsalternativet, går det inte att låsa undermenyerna för vänster sprutramp, centersprutrampen, höger sprutramp och återställning av standardalternativ med PIN-koden (Figur 64).

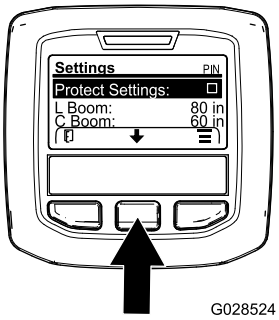

g028524

Figur 63

3. Tryck på höger valknapp.

   Obs: Inmatningsskärmen för PIN-kod visas.
4. Ange den PIN-koden i enlighet med steg 4 i Ange PIN-kod på InfoCenter (sida 45).
5. Tryck på höger valknapp när värdet längst till höger är inställt.

   Obs: Kryssmarkeringsikonen visas ovanför den mittersta valknappen.
6. Tryck på den mittersta valknappen.

   Obs: Undermenyerna för vänster sprutramp, centersprutrampen, höger sprutramp och återställning av standardalternativ visas.
7. Tryck på den mittersta valknappen för att markera det skyddade inställningsalternativet
8. Tryck på höger valknapp.

   Obs: Ett X visas i rutan till höger om det skyddade inställningsalternativet (Figur 64).

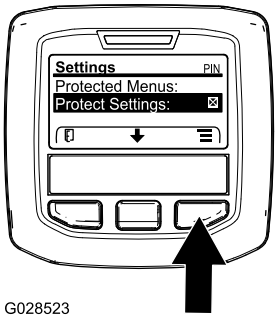

g028523

Figur 64

9. Vänta tills InfoCenter visar ett meddelande om att värdet har sparats och den röda indikatorlampan tänds.

   Obs: De skyddade menyernas undermenyer låses med PIN-koden.

   Obs: Du kommer åt undermenyerna genom att markera det skyddade inställningsalternativet, trycka på höger valknapp, ange PIN-koden och genom att trycka på den mittersta valknappen när kryssmarkeringsikonen visas.

Återställa sprutrampssektionens storlekar till standardvärdet

1. Tryck på den mittersta valknappen för att gå till alternativet för återställning av standard (Figur 65).

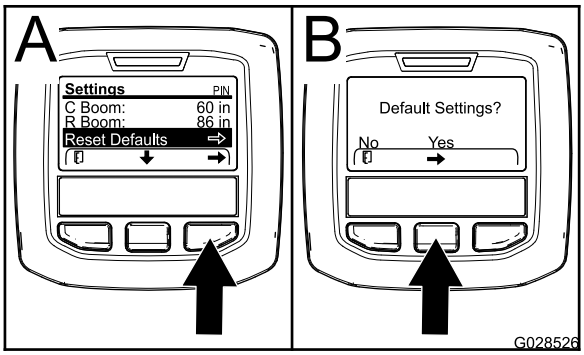

g028526

Figur 65

2. Tryck på höger valknapp för att välja återställning av standard.
3. På skärmen för standardinställningar trycker du på vänster valknapp för Nej eller höger valknapp för Ja (Figur 65).

   Obs: Om du väljer Ja återställs sprutrampssektionens storlekar till standardvärdena.

Förbereda användning av sprutan

Rengöra sugfiltret

Serviceintervall: Varje användning eller dagligen
Rengör sugfiltret oftare när slampulver används.

1. Ställ sprutan på en plan yta, lägg i parkeringsbromsen, stäng av pumpen, stanna motorn och ta ut nyckeln ur TÄNDNINGSLÅSET.
2. Ta bort hållaren som fäster slangnippeln på den stora slangen och filterkåpan på tankens ovansida (Figur 66).

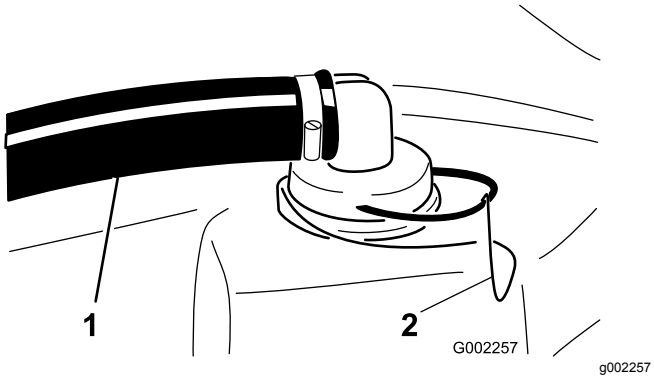

Figur 66

1. Sugslang
2. Hållare

3. Ta bort slangen och slangnippeln från filterkåpan (Figur 66).
4. Dra ut sugfiltret ur filterkåpan i tanken (Figur 67).

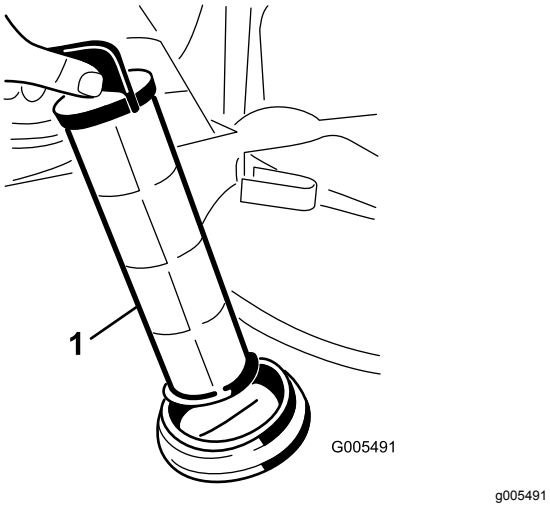

Figur 67

1. Sugfilter

5. Rengör sugfiltret med rent vatten.
6. För in sugfiltret i filterkåpan tills filtret sitter ordentligt på plats.
7. Rikta in slangen och slangnippeln med filterkåpan på tankens ovansida och säkra nippeln och kåpan med hållaren som du tog bort i steg 2.

Inspektera tankremmarna

Serviceintervall: Varje användning eller dagligen—Kontrollera tankremmarna.

Viktigt: **Om tankremmarnas fästelement dras åt för hårt kan tanken och remmarna deformeras och skadas.**

1. Fyll huvudtanken med vatten.
2. Kontrollera om det finns något spel mellan tankremmarna och tanken (Figur 68).

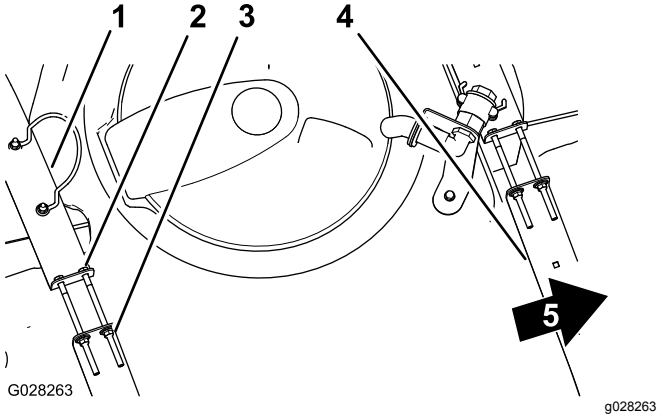

Figur 68

1. Bakre tankrem
2. Skruv
3. Flänslåsmutter
4. Främre tankrem
5. Maskinens framsida

3. Om tankremmarna sitter löst mot tanken drar du åt flänslåsmuttrarna och skruvarna upptill på remmarna tills remmarna sitter tätt mot tanken (Figur 68).

   Obs: Dra inte åt tankremmarnas fästelement för hårt.

Använda grässprutan

När du ska använda Multi Pro WM-sprutan ska du först fylla dess tank, sedan spruta lösningen på arbetsområdet, och slutligen rengöra tanken. Det är viktigt att du avslutar samtliga av dessa tre steg i nämnd ordning för att undvika att skada grässprutan. Du bör till exempel inte blanda och tillföra kemikalier i spruttanken på natten och spruta följande morgon. Detta leder till att kemikalierna separeras och grässprutans delar eventuellt skadas.

Viktigt: **Markeringarna på tanken är endast till för referens och är inte tillräckligt exakta för kalibrering.**

⚠ VAR FÖRSIKTIG

Kemikalier är farliga och kan orsaka personskador.

- **Läs anvisningarna på kemikaliebehållarnas etiketter innan du hanterar kemikalierna och följ samtliga av tillverkarens rekommendationer och föreskrifter.**
- **Håll kemikalier borta från huden. Vid hudkontakt, skölj det utsatta området ordentligt med rent vatten och tvål.**
- **Bär skyddsglasögon och annan skyddsutrustning som rekommenderas av kemikalietillverkaren.**

Grässprutan Multi Pro WM har konstruerats och tillverkats i syfte att ge lång brukningstid och hög hållbarhet. För att uppnå detta mål har olika material av specifika skäl valts ut för de olika delarna på grässprutan. Tyvärr finns det inte något material som ensamt är perfekt för alla tänkbara användningsområden.

Vissa kemikalier är aggressivare än andra, och alla kemikalier reagerar olika med olika material. Vissa konsistenser (t.ex. slampulver och kol) är mer slipande än andra, och leder till större slitage än brukligt. Om en kemikalie finns tillgänglig i en blandning som skulle ge ökad livslängd åt grässprutan, ska du använda denna blandning.

Kom ihåg att rengöra sprutan helt efter varje användning. På så sätt gör du ditt bästa för att se till att den får ett långt och bekymmersfritt liv.

Fylla på färskvattentanken

Fyll alltid på färskvattentanken med rent vatten innan du hanterar eller blandar kemikalier.

Färskvattentanken sitter på vältskyddet bakom passagerarsätet (Figur 69). Den innehåller färskvatten så att du snabbt kan skölja av kemikalier från hud, ögon eller andra delar som kan vara i fara vid en olycka.

- Fyll tanken genom att skruva av locket ovanpå tanken och fyll på med färskvatten. Sätt tillbaka locket.
- Vrid reglaget på pluggen för att öppna pluggen till färskvattentanken.

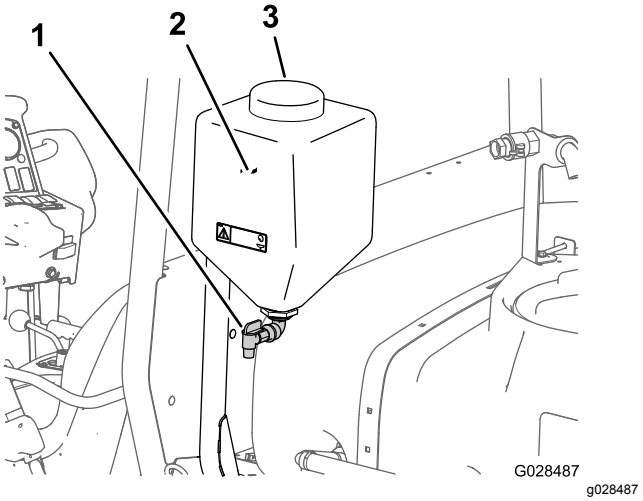

Figur 69

1. Påfyllningslock
2. Färskvattentank
3. Plugg

Fylla på grässprutans tank

Montera kemikalieblandningssatsen så att du får optimal blandning samtidigt som tankens utsida hålls ren och snygg.

Viktigt: **Kontrollera att de kemikalier du kommer att använda är förenliga med Viton (se tillverkarens etikett; där bör det framgå om kemikalien är förenlig eller ej). Om du använder en kemikalie som inte är förenlig med Viton försämras o-ringarna i grässprutan och läckor uppstår.**

Viktigt: **Kontrollera tankremmarnas spel när du har fyllt tanken för första gången. Dra åt dem vid behov.**

1. Stanna grässprutan på ett plant underlag, flytta växelväljaren till neutralläget, stanna motorn och dra åt parkeringsbromsen.
2. Avgör hur mycket vatten som behövs för att blanda den nödvändiga mängden kemikalier enligt kemikalietillverkarens anvisningar.
3. Öppna tanklocket på grässprutans tank.

   Obs: Tanklocket sitter i mitten överst på tanken. Öppna locket genom att vrida den främre halvan av det moturs och vrida upp det. Filtret inuti kan tas bort vid rengöring. Stäng tanken genom att stänga tanklocket och vrida dess främre halva medsols.
4. Tillsätt ¾ av vattenmängden som krävs i grässprutans tank med hjälp av påfyllningsreservoaren med antihävertfunktion.

   Viktigt: **Använd alltid färskt, rent vatten i grässprutans tank. Tillsätt aldrig ett koncentrat i en tom tank.**

5. Starta motorn, koppla in kraftuttaget och ställ in handgasen (om fordonet har handgas).
6. Slå på omkopplaren för OMRÖRNINGEN.
7. Tillsätt rätt mängd koncentrerad kemikalie till tanken, enligt anvisningarna från kemikalietillverkaren.

   Viktigt: **Om du använder ett slampulver, blanda pulvret med en liten mängd vatten för att bilda ett slam innan det tillsätts till tanken.**
8. Tillsätt resten av vattnet till tanken.

   Obs: Du uppnår bättre omrörning om du minskar inställningen av spruthastighet.

Använda sprutramperna

Med hjälp av SPRUTRAMPSLYFTOMKOPPLARE på grässprutans kontrollpanel kan du flytta sprutramperna mellan transportläget och sprutläget utan att behöva kliva ur förarsätet. Ändra sprutrampens positioner när maskinen står stilla.

Ställa in det hydrauliska lyftlåset

Koppla in den hydrauliska lyftspaken och lås fast den för att framkalla hydraulisk kraft för reglering av sprutramplyften.

1. Skjut den hydrauliska lyftspaken framåt (Figur 70 eller Figur 71).

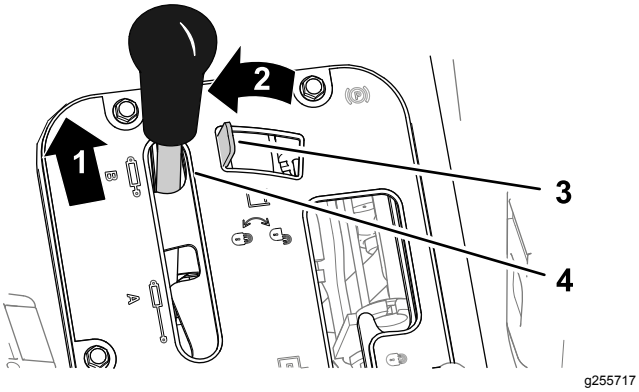

Figur 70

Manuellt växlade Workman-fordon

1. Skjut framåt	3. Hydraullyftens lås
2. För åt vänster	4. Hydraullyftens spak

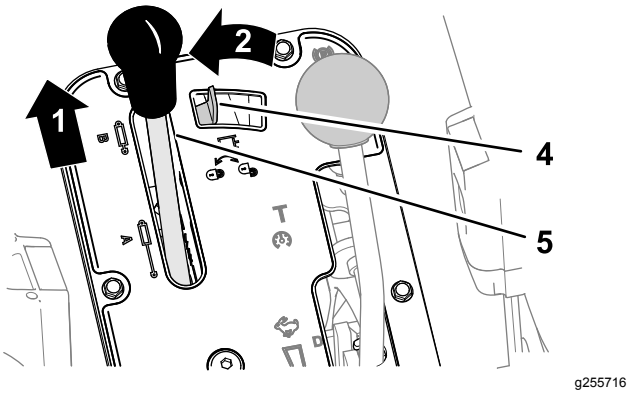

Figur 71

Automatväxlade Workman-fordon

1. Skjut framåt	3. Hydraullyftens lås
2. För åt vänster	4. Hydraullyftens spak

2. För det hydrauliska lyftlåset åt vänster för att koppla in låset (Figur 70 eller Figur 71).

Ändra sprutrampsposition

1. Stanna grässprutan på ett plant underlag.
2. Sänk sprutramperna med hjälp av SPRUTRAMPENS lyftomkopplare.

   Obs: Vänta tills ramperna befinner sig i helt utfällt sprutläge.
3. När ramperna behöver fällas in ska du stanna grässprutan på ett plant underlag.
4. Använd SPRUTRAMPENS lyftomkopplare för att höja sprutramperna tills de har förflyttat sig hela vägen in i transporthållaren och befinner sig i transportläget ”X”, och rampcylindrarna är helt indragna.

   Viktigt: **Se till att manövreringsorganen är helt indragna före transporten av maskinen så att sprutrampscylindern inte skadas.**

Använda sprutrampernas transporthållare

Grässprutan är utrustad med en transporthållare för sprutramperna, vilken har en unik säkerhetsfunktion. Om en ramp av misstag råkar komma i kontakt med ett lågt nedhängande föremål medan ramperna befinner sig i transportläge, kan rampen/ramperna knuffas ut ur transporthållaren. Om detta sker hamnar ramperna i ett nästan vågrätt läge på fordonets bakre del. Sprutramperna tar inte skada av denna rörelse, men de ska genast flyttas tillbaka till transporthållaren.

Viktigt: **Om ramperna transporteras i ett annat läge än i transportläget ”X” med hjälp av transporthållaren kan de skadas.**

Flytta tillbaka ramperna till transporthållaren genom att sänka dem till sprutläget och sedan höja dem tillbaka till transportläget igen. Se till att sprutrampscylindrarna är helt indragna, så att manövreringsstången inte skadas.

Spruta

Använda sprutan

Viktigt: **Använd omrörningsfunktionen när det finns lösning i tanken så att lösningen förblir ordentligt blandad. För att omrörningsfunktionen ska fungera måste kraftuttaget vara inkopplat och motorn igång över tomgång. Om du stannar fordonet och behöver ha omrörningsfunktionen på ska du sätta växelväljaren i neutralläget, dra åt parkeringsbromsen, koppla in kraftuttaget, aktivera kopplingen och ställa in handgasen (om fordonet har handgas).**

Obs: Den här rutinen förutsätter att kraftuttaget har kopplats in (manuellt växlade modeller i HD-serien) och att kalibreringen av sprutramperna har slutförts.

1. Sänk sprutramperna till rätt läge.
2. På HDX-Auto-modeller ställer du in omkopplaren för SPRUTLÄGE på följande sätt:
   - För omkopplaren till höger när du använder sprutan i manuellt läge. Se Omkopplare för sprutläge (HDX-Auto-modeller) (sida 36).
   - För omkopplaren till vänster när du använder sprutan i automatiskt läge.
3. Ställ in SPRUTRAMPENS HUVUDOMKOPPLARE till avläget.
4. Ställ in de enskilda sprutrampsomkopplarna, efter behov, till påslaget läge.
5. Kör fram fordonet till det område som ska sprutas.
6. Navigera till skärmbilden Spruthastighet på InfoCenter och ställ in önskad hastighet. Så här gör du:
   A. Se till att pumpen är På.
   B. Välj önskad växel på manuellt växlade modeller i HD-serien.
   C. Börja att köra med avsedd markhastighet.
   D. Kontrollera att korrekt spruthastighet visas på skärmen för manuellt växlade modeller i HD-serien eller när automatväxling används i manuellt läge. Ändra vid behov omkopplaren för SPRUTHASTIGHET tills den önskade hastigheten visas på skärmen.

      Obs: Datorn justerar automatiskt spruttrycket för att bibehålla spruthastigheten på automatväxlade modeller i HD-serien som används i det automatiska läget.
   E. Återvänd till det område där besprutningen ska börja.
7. Ställ SPRUTRAMPERNAS huvudomkopplare i påslaget läge och börja spruta.

   Obs: När tanken är nästan tom kan omrörningen orsaka skumbildning i tanken. Stäng av omrörningsventilen när du vill förhindra detta. Alternativt kan du använda ett medel som förhindrar skumbildning i tanken.
8. Efter avslutad besprutning slår du av SPRUTRAMPERNAS huvudomkopplare för att stänga av SPRUTRAMPERNAS samtliga sektionsomkopplare och koppla ur kraftuttaget (manuellt växlade modeller i HD-serien).

Säkerhetsåtgärder vid grässkötsel i stillastående lägen

Viktigt: **Under vissa omständigheter kan värme från motorn, kylaren och ljuddämparen skada gräset när sprutning görs i stillastående läge. Som stillastående lägen räknas tankskakning, handsprutning med en sprutpistol och användning av en ramp för manuell sprutning.**

Vidta följande säkerhetsåtgärder:

- **Undvik** att använda sprutan i stillastående läge under mycket varma och/eller torra förhållanden, eftersom gräsmattan kan utsättas för stor påfrestning under dessa perioder.
- **Undvik** att parkera på gräsmattan vid sprutning i stillastående läge. Parkera alltid på en stig om det är möjligt.
- **Minimera** tiden maskinen körs över ett särskilt område av gräsmattan. Både tid och temperatur påverkar hur mycket gräsmattan skadas.
- **Kör med så lågt motorvarvtal som möjligt** för att uppnå önskat tryck och flöde. På så vis minimeras den värme som alstras och lufthastigheten från kylarfläkten.
- **Låt värmen släppas ut** i riktning uppåt från motorrummet genom att höja sätet under stillastående användning, så att värmen inte tvingas ut genom maskinens undersida.

Sprutningstips

- Överlappa inte områden som du redan har besprutat.

- Se upp för igensatta munstycken. Byt ut alla slitna och skadade munstycken.
- Använd SPRUTRAMPENS huvudomkopplare för att stoppa sprutflödet innan du stannar grönytesprutan. När den har stannat använder du låset för motorhastigheten i neutralläge för att hålla motorhastigheten uppe, om du vill att omrörningen fortsätter.
- Man får ett bättre resultat om grässprutan är i rörelse när sprutramperna slås på.
- Var uppmärksam på eventuella ändringar i spruthastigheten. Detta kan innebära att farten är för hög för munstyckenas kapacitet eller att sprutsystemet har ett funktionsfel.

Automatväxlade modeller i HD-serien som används i det automatiska läget

Obs: Mer information finns i munstycksguiden som finns tillgänglig hos din auktoriserade Toro-återförsäljare.

- Kemikalielösningen sprutar inte ut ur munstyckena på rätt sätt (den rinner eller droppar) om du kör sprutan med en så låg markhastighet att datorn bibehåller ett för lågt spruttryck för spruthastigheten och sprutmunstyckena i fråga. Välj ett sprutmunstycke med ett lägre spruthastighetsområde.
- Om du kör sprutan med hög markhastighet bibehåller datorn ett maximalt spruttryck som inte är korrekt för avsedd spruthastighet. Korrigera spruthastigheten genom att sänka markhastigheten för att åstadkomma korrekt spruthastighet eller välj ett sprutmunstycke med ett högre spruthastighetsområde.

Rengöra ett munstycke

Om ett munstycke blir igensatt när du sprutar kan du rengöra det med hjälp av en sprutflaska med vatten eller en tandborste.

1. Stanna grässprutan på en jämn yta, stäng av motorn och lägg i parkeringsbromsen.
2. Sätt SPRUTRAMPENS HUVUDOMKOPPLARE till läget Av och PUMPOMKOPPLAREN i läget Av.
3. Ta bort det igensatta munstycket och rengör det med hjälp av en sprutflaska med vatten eller en tandborste.

Välja ett munstycke

Obs: Mer information finns i munstycksguiden som finns tillgänglig hos din auktoriserade Toro-återförsäljare.

Munstyckstornen kan hantera upp till tre olika munstycken. Så här väljer du önskat munstycke:

1. Stanna grässprutan på en jämn yta, stäng av motorn och lägg i parkeringsbromsen.
2. Sätt SPRUTRAMPENS HUVUDOMKOPPLARE i läget Av och därefter PUMPOMKOPPLAREN i läget Av.
3. Vrid munstyckstornet i någon riktning till det rätta munstycket.

Rengöra grässprutan

Viktigt: **Sprutan måste alltid tömmas och rengöras omedelbart efter varje användningstillfälle. Om detta råd inte följs kan kemikalierna torka eller förtjockas i ledningarna och sätta igen pumpen och andra komponenter.**

Toro rekommenderar att du använder maskinens godkända sköljsats. Kontakta en auktoriserad Toro-återförsäljare för mer information.

Rengör sprutsystemet efter **varje** användningstillfälle. Gör så här för att rengöra sprutsystemet på rätt sätt:

- Skölj ur systemet tre gånger.
- Använd de rengöringsmedel och neutraliseringsmedel som rekommenderas av kemikalietillverkarna.
- Använd rent vatten (utan rengöringsmedel eller neutraliseringsmedel) för den **sista** sköljningen.

1. Stanna grässprutan, lägg i parkeringsbromsen och stäng av motorn.
2. Lokalisera tanktömningsventilen på maskinens vänstra sida (Figur 72).

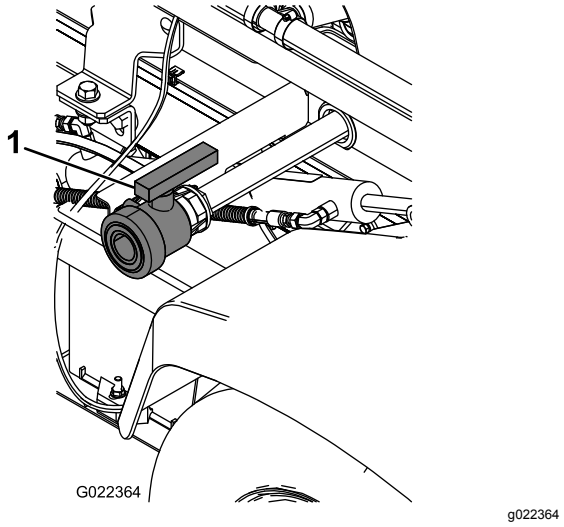

Figur 72

1. Tanktömningens handtag

3. Öppna ventilen för att tömma tanken på allt oanvänt material (Figur 73).

   Viktigt: **Bortskaffa allt kemikalieavfall i enlighet med lokala bestämmelser och tillverkarens anvisningar.**

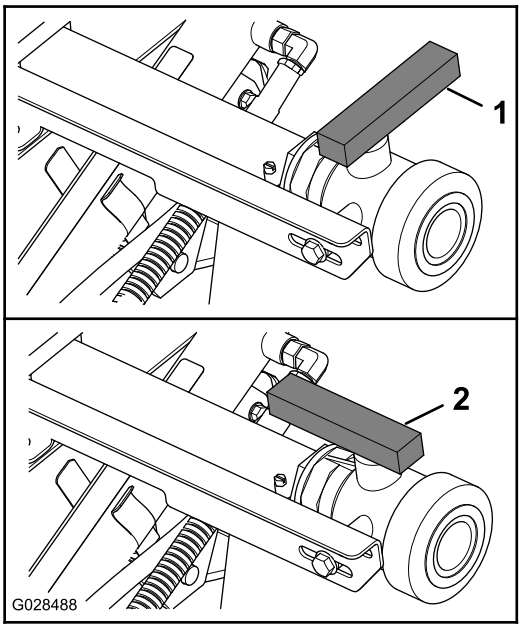

g028488

Figur 73

1. Öppen ventil
2. Stängd ventil

4. Stäng tömningsventilen (Figur 73).
5. Fyll tanken med minst 190 liter rent färskvatten och stäng locket.

   Obs: Använd vid behov ett renande/neutraliserande medel i vattnet. Använd endast rent, klart vatten i den sista sköljningen.
6. Sänk sprutramperna till sprutläget.
7. Starta motorn och för gasreglaget till hög tomgång.
8. Kontrollera att OMRÖRNINGSOMKOPPLAREN är i det påslagna läget.
9. Ställ in PUMPOMKOPPLAREN till påläget och använd omkopplaren för SPRUTMÄNGD för att öka trycket till ett högt värde.
10. Ställ SPRUTRAMPERNAS HUVUDOMKOPPLARE och SPRUTRAMPSOMKOPPLARNA i påslaget läge och börja spruta.
11. Låt allt vatten i tanken spruta ut genom munstyckena.
12. Kontrollera munstyckena för att försäkra att de sprutar korrekt.
13. Ställ SPRUTRAMPENS HUVUDOMKOPPLARE till läget Off/Av, ställ PUMPOMKOPPLAREN till läget Off/Av och stäng av motorn.
14. Upprepa steg 5 t.o.m. 13 minst 2 gånger till för att försäkra att sprutsystemet är helt rent.

    Viktigt: **Genomför alltid denna procedur minst tre gånger för att vara säker på att sprutsystemet är helt rent och på så vis förhindra att det skadas.**
15. Rengör filtret, se Rengöra sugfiltret (sida 47).

    Viktigt: **Om du använde kemikalier i form av slampulver, ska filtret rengöras efter varje tank.**
16. Använd en trädgårdsslang och spruta utvändigt på grässprutan med rent vatten.
17. Ta bort munstyckena och rengör dem för hand. Byt ut slitna och skadade munstycken.

Kalibrera sprutan

Förbereda maskinen för kalibrering

Viktigt: **Innan du kalibrerar sprutsystemet på en HDX-Auto-modell ska du vid behov fylla sprutans tank med rent vatten och köra maskinen samtidigt som du sprutar med 2,76 bar eller mer i minst 30 minuter.**

Obs: Om du använder sprutan för första gången, byter munstycken eller om behov uppstår, ska du kalibrera sprutflödet, spruthastigheten och rampens överströmningsventil.

1. Fyll grässprutans tank med rent vatten.

   Obs: Kontrollera att det finns tillräckligt med vatten i tanken för samtliga kalibreringsrutiner.
2. Sänk vänster och höger sprutrampssektioner.
3. **HDX-Auto-modellen** – kör maskinen samtidigt som du sprutar med 2,76 bar eller mer i minst 30 minuter. Fyll grässprutans tank med rent vatten när du är klar.
4. Stäng av de skyddade inställningarna i enlighet med Ställa in skyddade inställningar (sida 46).
5. På **HDX-Auto-modeller** ställer du in sprutsystemet på manuellt läge i enlighet med Växla mellan manuellt och automatiskt läge (sida 42).

Kalibrera sprutflödet

Utrustning som föraren måste ha: Stoppur som kan mäta ± 1/10 sekund och en behållare märkt med steg om 50 ml.

Obs: Två personer krävs för att kalibrera sprutflödet på **maskiner som inte har gasreglagelås**.

1. Ställ in växlingen på följande sätt:
   - Lägg i neutralväxeln på **manuellt växlade** modeller i HD-serien.
   - Lägg i parkeringsväxeln (P) på **HDX-Auto-modeller**.

2. Lägg i parkeringsbromsen och starta motorn.
3. Sätt PUMPOMKOPPLAREN i påslaget läge och starta omrörningen.
4. Tryck ned gaspedalen tills du uppnår maximalt motorvarvtal.
5. Ställ in motorvarvtalet på följande sätt:
   - En person trycker ned gaspedalen tills maximalt motorvarvtal uppnås på en maskin som **inte** har tillvalet gasreglagelås.

     Obs: Den andra personen tar prover från sprutmunstyckena.
   - Tryck ned gaspedalen tills maximalt motorvarvtal uppnås och ställ in gasreglagelåset på en maskin som **har** tillvalet gasreglagelås. Se bruksanvisningen för Workmans handgasreglagesats.
6. Sätt alla tre sprutrampsomkopplarna och SPRUTRAMPERNAS HUVUDOMKOPPLARE i påslaget läge.
7. Förbered för ett uppsamlingsprov med den graderade behållaren.
8. Börja med 2,76 bar och justera spruttrycket med hjälp av omkopplaren för SPRUTMÄNGD för att få de provmängder som visas i tabellen nedan.

   Obs: Ta tre prover med 15 sekunders mellanrum och räkna fram ett genomsnitt för den insamlade vattenmängden.

Färg på munstycke	Milliliter som samlats upp inom 15 sekunder	Uns som samlats upp inom 15 sekunder
Gul	189	6,4
Röd	378	12,8
Brun	473	16,0
Grå	567	19,2
Vit	757	25,6
Blå	946	32,0
Grön	1 419	48,0

9. När du har fått de provmängder som krävs enligt tabellen ovan ställer du in ÖVERVAKNINGSOMKOPPLAREN på det låsta läget.
10. Stäng av SPRUTRAMPSHUVUDOMKOPPLAREN.
11. Gör så här för att gå till kalibreringsmenyn på InfoCenter och välja Flödeskalibrering:

    Obs: Välj ikonen för startskärmen när du vill för att avbryta kalibreringen.

    A. Tryck två gånger på mittknappen på InfoCenter för att komma åt menyerna.

    B. Gå till kalibreringsmenyn genom att trycka på den högra knappen på InfoCenter.

    C. Välj Flödeskalibrering genom att markera det och tryck på den högra knappen på InfoCenter.

    D. På nästa skärmbild anger du den mängd vatten som sprutrampen kommer att spruta ut under kalibreringsproceduren (se tabellen nedan).

    E. När du har angett mängden trycker du på den högra knappen på InfoCenter.
12. Använd plus- (+) och minustecknen (-) för att ange flödesvolymen enligt tabellen nedan.

Färg på munstycke	Liter	US Gallons
Gul	42	11
Röd	83	22
Brun	106	28
Grå	125	33
Vit	167	44
Blå	208	55
Grön	314	83

13. Vrid på SPRUTRAMPENS HUVUDOMKOPPLARE i fem minuter.

    Obs: Allteftersom maskinen sprutar ut vätskan visar InfoCenter den uppmätta mängden vätska.
14. När sprutningen har pågått i fem minuter klickar du på bockmarkeringen genom att trycka på mittknappen på InfoCenter.

    Obs: Det gör inget om mängden som visas under kalibreringsproceduren inte stämmer överens med den mängd vatten som du angav i InfoCenter.
15. Vrid av SPRUTRAMPENS HUVUDOMKOPPLARE efter fem minuter och välj bockmarkeringen på InfoCenter.

    Obs: Kalibreringen är nu genomförd.

Kalibrering av spruthastighet

1. Kontrollera att sprutans tank är fylld med vatten.
2. Markera upp ett avstånd på 45–152 m i ett öppet och plant område.

   Obs: Toro rekommenderar att du markerar 152 m för mer noggranna resultat.
3. Starta motorn och kör fram till den punkt där det markerade området startar.

   Obs: Rikta in mittpunkten på framdäcken med startlinjen för att erhålla det mest precisionsmässiga resultatet.
4. Gå till InfoCenter, navigera till kalibreringsmenyn och välj Speed Calibration (Hastighetskalibrering).

   Obs: Välj ikonen för startskärmen när du vill för att avbryta kalibreringen.
5. Välj Nästa-pilen (→) på InfoCenter.
6. Använd plus- (+) och minustecknen (-) för att ange den markerade sträckan i InfoCenter.
7. Vidta en av följande åtgärder:
   - Lägg i den första växeln och kör den markerade sträckan i en rak linje med full gas på**manuellt växlade** modeller i HD-serien.
   - Lägg i körväxeln (D) och kör den markerade sträckan i en rak linje med full gas på **HDX-Auto-modeller**.
8. Stanna maskinen vid slutet på den markerade sträckan och välj bockmarkeringen i InfoCenter.

   Obs: Sakta in, låt maskinen rulla tills den stannar och rikta in mittpunkten på framdäckena med slutlinjen för den mest precisionsmässiga mätningen.

   Obs: Kalibreringen är nu genomförd.

Kalibrera sprutrampernas överströmningsventil

Viktigt: **Välj ett öppet och plant område för att göra detta.**

Obs: Två personer krävs för att kalibrera sprutrampernas överströmningsventil på **maskiner som inte har gasreglagelås**.

1. Kontrollera att sprutans tank är fylld med vatten.
2. Ställ in växlingen på följande sätt:
   - Lägg i neutralväxeln på **manuellt växlade** modeller i HD-serien.
   - Lägg i parkeringsväxeln (P) på **HDX-Auto-modeller**.
3. Lägg i parkeringsbromsen och starta motorn.
4. Sätt de tre sprutrampsomkopplarna i det påslagna läget, men låt SPRUTRAMPENS HUVUDOMKOPPLARE vara av.
5. Sätt PUMPOMKOPPLAREN i påslaget läge och starta omrörningen.
6. Ställ in motorvarvtalet på följande sätt:
   - En person trycker ned gaspedalen tills maximalt motorvarvtal uppnås på en maskin som **inte** har tillvalet gasreglagelås.

     Obs: Den andra personen justerar sprutrampssektionens överströmningsventiler.
   - Tryck ned gaspedalen tills maximalt motorvarvtal uppnås och ställ in gasreglagelåset på en maskin som **har** tillvalet gasreglagelås. Se bruksanvisningen för Workmans handgasreglagesats.
7. Gå till InfoCenter, navigera till kalibreringsmenyn och välj Test Speed (Provhastighet).

   Obs: Välj ikonen för startskärmen när du vill för att avbryta kalibreringen.
8. Använd plus- (+) och minustecknen (-) för att ange en provhastighet på 5,6 km/h och välj därefter ikonen för startskärmen.
9. Använd omkopplaren för SPRUTMÄNGD för att justera spruthastigheten enligt tabellen nedan.

Spruthastighetstabell för munstycke

Färg på munstycke	SI (metriskt)	Engelska	Turf
Gul	159 l/ha	17 gpa	0,39 gpk
Röd	319 l/ha	34 gpa	0,78 gpk
Brun	394 l/ha	42 gpa	0,96 gpk
Grå	478 l/ha	51 gpa	1,17 gpk
Vit	637 l/ha	68 gpa	1,56 gpk
Blå	796 l/ha	85 gpa	1,95 gpk
Grön	1,190 l/ha	127 gpa	2,91 gpk

10. Stäng av den vänstra sprutrampen och justera sprutrampens överströmningsventil (Figur 74) tills trycket når den nivå som justerades tidigare (typiskt 2,76 bar).

    Obs: De sifferförsedda indikatorerna på överströmningsventilen utgör endast referenser.

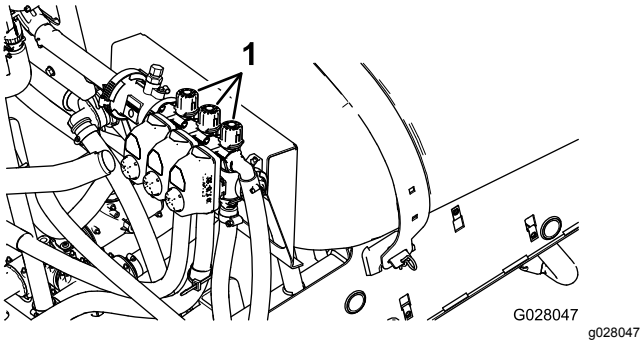

Figur 74

1. Justering av sprutrampsöverströmning

11. Vrid på den vänstra sprutrampen och stäng av den högra sprutrampen.
12. Justera den högra sprutrampens överströmningsventil (Figur 74) tills trycket når den nivå som justerades tidigare (typiskt 2,76 bar).
13. Vrid på den högra sprutrampen och stäng av centersprutrampen.
14. Justera centersprutrampens överströmningsventil (Figur 74) tills trycket når den nivå som justerades tidigare (typiskt 2,76 bar).
15. Stäng av alla sprutramper.
16. Stäng av pumpen.

    Obs: Kalibreringen är nu genomförd.

Rattlägen för överströmningsventilen för omrörning

- Överströmningsventilen för omrörning ska vara i öppet läge enligt A i Figur 75.
- Överströmningsventilen för omrörning ska vara i stängt (0) läge enligt B i Figur 75
- Överströmningsventilen för omrörning ska vara i mellanläge (justera i förhållande till sprutans tryckmätare) enligt C i Figur 75.

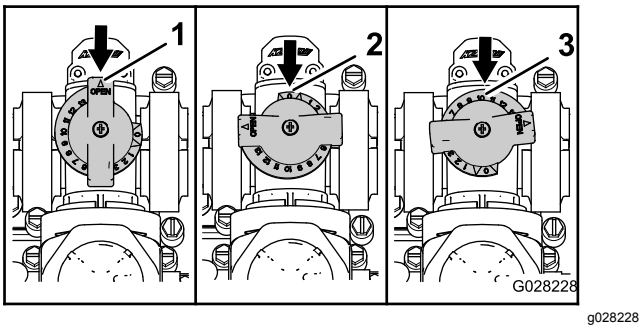

Figur 75

1. Öppen
2. Stängd (0)
3. Mellanläge

Kalibrera omrörningsöverströmningsventilen

Serviceintervall: Årligen

Viktigt: **Välj ett öppet och plant område för att göra detta.**

Obs: Två personer krävs för att kalibrera omrörningens överströmningsventil på **maskiner som inte har gasreglagelås**.

1. Kontrollera att sprutans tank är fylld med vatten.
2. Kontrollera att omrörningens reglerventil är öppen. Om den har justerats ska du öppna den helt och hållet den här gången.
3. Ställ in växlingen på följande sätt:
   - Lägg i neutralväxeln på **manuellt växlade** modeller i HD-serien.
   - Lägg i parkeringsväxeln (P) på **HDX-Auto-modeller**.
4. Lägg i parkeringsbromsen och starta motorn.
5. Ställ PUMPOMKOPPLAREN i påslaget läge.
6. Ställ in motorvarvtalet på följande sätt:
   - En person trycker ned gaspedalen tills maximalt motorvarvtal uppnås på en maskin som **inte** har tillvalet gasreglagelås.

     Obs: Den andra personen tar prover från sprutmunstyckena.
   - Tryck ned gaspedalen tills maximalt motorvarvtal uppnås och ställ in gasreglagelåset på en maskin som **har** tillvalet gasreglagelås. Se bruksanvisningen för Workmans handgasreglagesats.
7. Ställ de tre sprutrampsventilerna i avstängt läge.
8. Ställ SPRUTRAMPSHUVUDOMKOPPLAREN i påslaget läge.
9. Ställ in maximalt systemtryck.
10. Ställ OMRÖRNINGSOMKOPPLAREN i avstängt läge och läs av tryckmätaren.
    - Om avläsningen fortfarande är 6,9 bar har omrörningsöverströmningsventilen kalibrerats korrekt.
    - Om det avlästa värdet på tryckmätaren är ett annat fortsätter du med nästa steg.
11. Justera omrörningsöverströmningsventilen (Figur 76) på baksidan av omrörningsventilen tills tryckmätaren visar 6,9 bar.

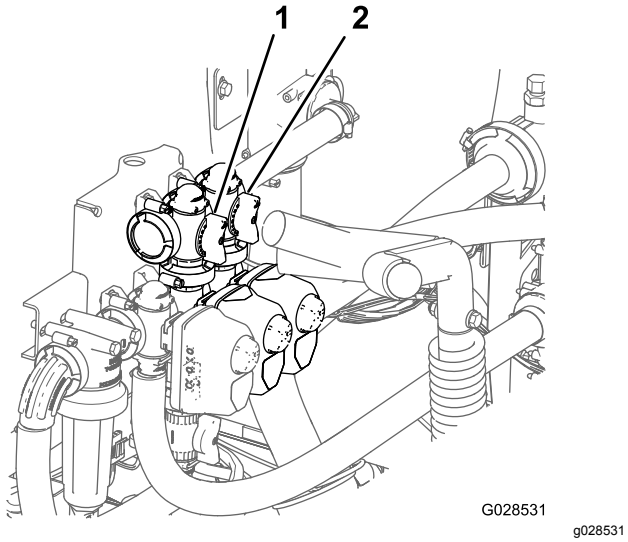

Figur 76

1. Omrörningsöverströmningsventil
2. Huvudsprutrampens överströmningsventil

12. Tryck PUMPOMKOPPLAREN till det avstängda läget, för gasreglaget till tomgångsläget och vrid TÄNDNINGSLÅSET till det avstängda läget.

Justera huvudsprutrampens överströmningsventil

Obs: Genom att justera huvudsprutrampens överströmningsventil kan du minska eller öka flödet till tankens munstycken för omrörning när SPRUTRAMPSHUVUDOMKOPPLAREN är i avstängt läge.

1. Kontrollera att sprutans tank är fylld med vatten.
2. Ansätt parkeringsbromsen.
3. Ställ in växlingen på följande sätt:
   - Lägg i neutralväxeln på **manuellt växlade** modeller i HD-serien.
   - Lägg i parkeringsväxeln (P) på **HDX-Auto-modeller**.
4. Ställ PUMPOMKOPPLAREN i påslaget läge.
5. Sätt OMRÖRNINGSOMKOPPLAREN i påslaget läge.
6. Ställ SPRUTRAMPSHUVUDOMKOPPLAREN i avstängt läge.
7. Ställ in motorvarvtalet på följande sätt:
   - En person trycker ned gaspedalen tills maximalt motorvarvtal uppnås på en maskin som **inte** har tillvalet gasreglagelås.

     Obs: Den andra personen tar prover från sprutmunstyckena.
   - Tryck ned gaspedalen tills maximalt motorvarvtal uppnås och ställ in gasreglagelåset på en maskin som **har** tillvalet gasreglagelås. Se bruksanvisningen för Workmans handgasreglagesats.
8. Använd handtaget till huvudsprutrampens överströmningsventil för att kontrollera omrörningen i tanken (Figur 76).
9. Sänk hastigheten tills maskinen går på tomgång.
10. Ställ OMRÖRNINGSOMKOPPLAREN och PUMPOMKOPPLAREN i avstängt läge.
11. Stäng av maskinen.

Underhåll

Obs: Behöver du ett *elschema* eller *hydraulschema* för din maskin? Hämta en kostnadsfri kopia av schemat genom att gå till www.Toro.com där du sedan klickar på länken Manuals och söker efter din maskin.

Obs: Vänster och höger sida på maskinen är lika med förarens vänstra respektive högra sida vid normal körning.

Rekommenderat underhåll

Underhållsintervall	Underhållsförfarande
Varje användning eller dagligen	• Rengör sugfiltret. • Kontrollera tankremmarna.
Var 50:e timme	• Smörj pumpen.
Var 100:e timme	• Smörj smörjnipplarna. • Smörj sprutrampernas gångjärn.
Var 200:e timme	• Kontrollera alla slangar och anslutningar för att se om de har skador och om de är ordentligt fastsatta. • Rengör flödesmätaren (oftare när slampulver används).
Var 400:e timme	• Kontrollera o-ringarna i ventilenheterna och byt ut dem vid behov. • Byt tryckfiltret. • Kontrollera pumpmembranet och byt ut det vid behov • Kontrollera pumpens backventiler och byt ut dem vid behov • Kontrollera nylonsvängbussningarna.
Årligen	• Spola grässprutan med rent vatten. • Kalibrera omrörningsöverströmningsventilen.

Viktigt: **Ytterligare information om underhållsrutiner finns i *bruksanvisningen* till din maskin och bruksanvisningen till motorn.**

Kontrollista för dagligt underhåll

Kopiera sidan och använd den regelbundet.

Kontrollpunkt	Vecka:						
	Mån.	Tis.	Ons.	Tors.	Fre.	Lör.	Sön.
Kontrollera bromsen och parkeringsbromsen.							
Kontrollera växelväljaren/neutralläget.							
Kontrollera bränslenivån.							
Kontrollera motoroljenivån innan du fyller på tanken.							
Kontrollera motoroljenivån innan du fyller på tanken.							
Kontrollera luftfiltret innan du fyller på tanken.							
Kontrollera motorns kylfläktblad innan du fyller på tanken.							
Undersök ovanliga motorljud.							
Kontrollera ovanliga driftljud.							
Kontrollera däcktrycket.							
Undersök om systemet har oljeläckor.							
Kontrollera instrumentfunktionen.							
Kontrollera gaspedaldriften.							
Rengör sugfiltret.							
Kontrollera hjulskränkningen.							
Smörj alla smörjnipplar.[1]							
Måla i skadad lack.							

[1]Omedelbart efter **varje** tvätt, oavsett intervallet i listan.

Anteckningar om särskilda problem

Kontrollen utförd av:		
Artikel	**Datum**	**Information**
1		
2		
3		
4		
5		
6		
7		
8		
9		
10		

⚠ VAR FÖRSIKTIG

Om du lämnar nyckeln i tändningslåset kan någon starta motorn av misstag och skada dig eller någon annan person allvarligt.

Ta ut nyckeln ur tändningen och lossa tändkabeln/tändkablarna från tändstiftet (-stiften) innan du utför något underhåll. För kabeln/kablarna åt sidan så att den/de inte oavsiktligt kommer i kontakt med tändstiftet/tändstiften.

Förberedelser för underhåll

Komma åt maskinen

Lyfta upp tanken

⚠ FARA

Sprutans tank innebär en risk p.g.a. lagrad energi. Om den inte hålls fast ordentligt vid montering eller demontering av enheten kan den komma i rörelse eller falla och skada dig eller kringstående.

Använd remmar och travers/lyft för att stötta upp sprutans tank under installation, demontering eller underhåll när fästbeslagen demonteras.

En tom tank kan tippas eller lyftas upp för att få åtkomst till motorn och andra interna komponenter. Luta sprutrampsförlängningen framåt för att fördela vikten jämnt. Använd följande rutin:

1. Parkera fordonet med en **tom** tank på en plan yta.
2. Använd SPRUTRAMPSOMKOPPLARNA för att lyfta upp sprutrampsförlängningen till cirka 45 grader.
3. Stanna maskinen, lägg i parkeringsbromsen och ta ur nyckeln.
4. Ta bort säkerhetsbultarna från plattformens framkant (Figur 77).

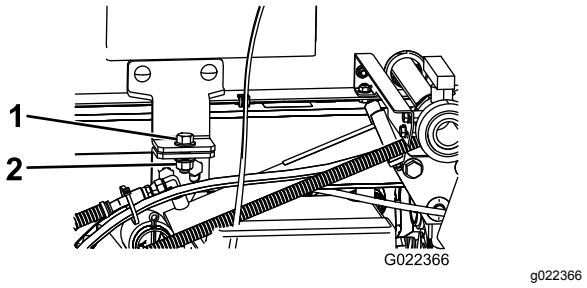

Figur 77

1. Skruv (½ x 1½ tum)
2. Låsmutter (½ tum)

5. Fäll sprutrampsförlängningarna framåt, längs tankenheten, för att fördela vikten jämnare och förhindra att den tippar bakåt.
6. Höj upp tankplattformen tills lyftcylindrarna är helt utdragna.
7. Ta loss flakstödet från förvaringsfästena baktill på vältskyddspanelen (Figur 78).

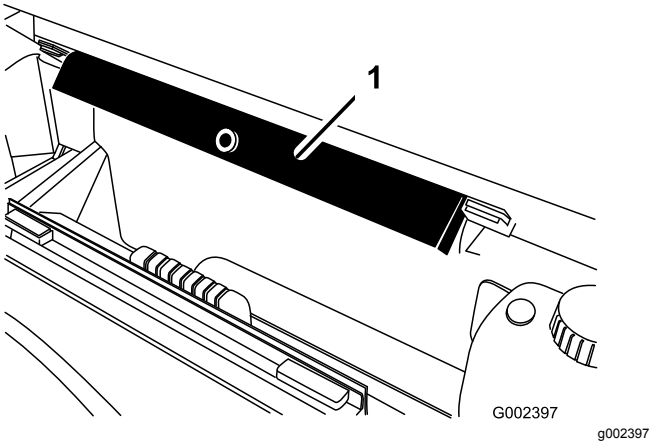

Figur 78

1. Flakstöd

8. Tryck fast flakstödet på cylinderstaven och kontrollera att stödets ändar vilar på cylindertrumman och på stavänden på lyftcylindern (Figur 79).

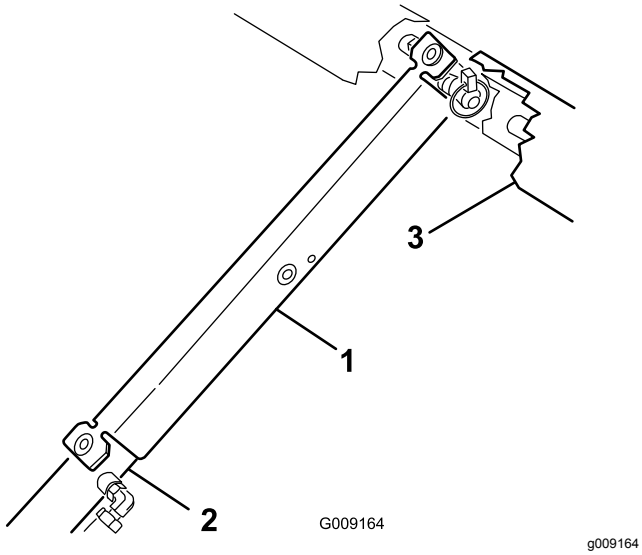

Figur 79

1. Flakstöd
2. Cylindertrumma
3. Flak

Sänka ned tankplattformen

1. När du är redo att sänka tankenheten tar du av flakstödet från cylindern och för in det i fästena baktill på vältskyddets panel.

⚠ VAR FÖRSIKTIG

Försök inte sänka tankplattformen medan flakstödet är monterat på cylindern.

2. Dra tillbaka lyftcylindrarna och sänk försiktigt ned tanken till ramen.
3. Montera de två fästbultarna och fästbeslagen så att tankplattformen hålls fast.
4. Fäll sprutrampsförlängningarna bakåt till utsträckt läge.
5. Använd SPRUTRAMPSOMKOPPLARNA för att lyfta upp sprutrampsförlängningarna till transportläget.

Smörjning

Smörja sprutsystemet

Serviceintervall: Var 50:e timme

Var 100:e timme

Smörj samtliga lager och bussningar var 100:e timme eller en gång per år, beroende på vilket som inträffar först.

Typ av fett: Universalfett nr 2 på litiumbas.

1. Torka av smörjnippeln så att okända partiklar inte kan leta sig in i lagren eller bussningarna.
2. Pumpa in fett i lagren eller bussningarna.
3. Torka av överflödigt fett.

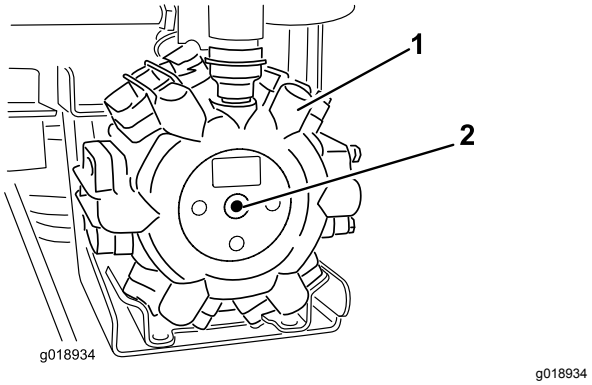

Figur 80

1. Pump
2. Smörjpunkt

Smörja sprutrampernas gångjärn

Serviceintervall: Var 100:e timme

Viktigt: **Om sprutrampens gångjärn tvättas med vatten, måste allt vatten och skräp avlägsnas från gångjärnet och nytt smörjfett påföras.**

Typ av fett: Universalfett nr 2 på litiumbas.

1. Torka av smörjnipplarna så att okända partiklar inte kan leta sig in i lagren eller bussningarna.
2. Pumpa in fett i lagret eller bussningen vid varje nippel Figur 81.

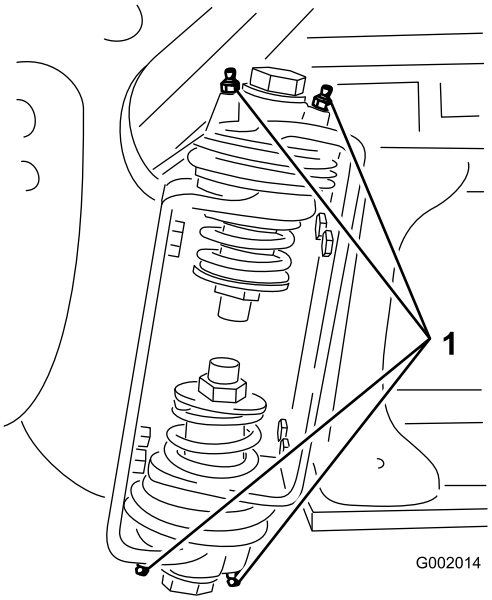

g002014

Figur 81

Höger sprutramp

1. Smörjnippel

3. Torka av överflödigt fett.
4. Upprepa proceduren med varje svängtapp på sprutramperna.

Underhålla sprutsystemet

⚠ VARNING

De kemiska substanser som används i sprutsystemet kan vara farliga och giftiga för dig, omkringstående personer, djur, växter, jorden och annan egendom.

- **Läs och följ noga de kemiska varningsetiketterna och säkerhetsdatabladen (MSDS) för alla använda kemikalier och använd skydd i enlighet med kemikalietillverkarnas rekommendationer. Använd till exempel lämplig personskyddsutrustning som ansiktsmask och skyddsglasögon, handskar och annan utrustning som skyddar om du skulle komma i kontakt med kemikalien.**
- **Tänk på att mer än en kemikalie kan ingå och att information om varje enskild kemikalie måste tas med i beräkningen.**
- ***Använd aldrig sprutsystemet om informationen inte finns tillgänglig!***
- **Innan du börjar arbeta med ett sprutsystem måste du kontrollera att systemet har sköljts ur tre gånger och neutraliserats enligt kemikalietillverkarens rekommendationer samt att alla ventiler har genomgått sköljcykeln tre gånger.**
- **Kontrollera att det finns rinnande vatten och tvål i närheten och tvätta omedelbart bort alla kemikalier efter kontakt med huden.**

Kontrollera slangarna

Serviceintervall: Var 200:e timme

Var 400:e timme/Årligen (beroende på vilket som inträffar först)

Undersök alla slangar i sprutsystemet för att se om de har några sprickor, läckor eller andra skador. Kontrollera samtidigt anslutningar och nipplar i samma syfte. Byt ut skadade slangar och nipplar.

Byta tryckfiltret

Serviceintervall: Var 400:e timme

1. Ställ maskinen på ett jämnt underlag, stäng av sprutans pump, stäng av motorn och ta ut nyckeln ur TÄNDNINGSLÅSET.
2. Placera ett kärl under tryckfiltret (Figur 82).

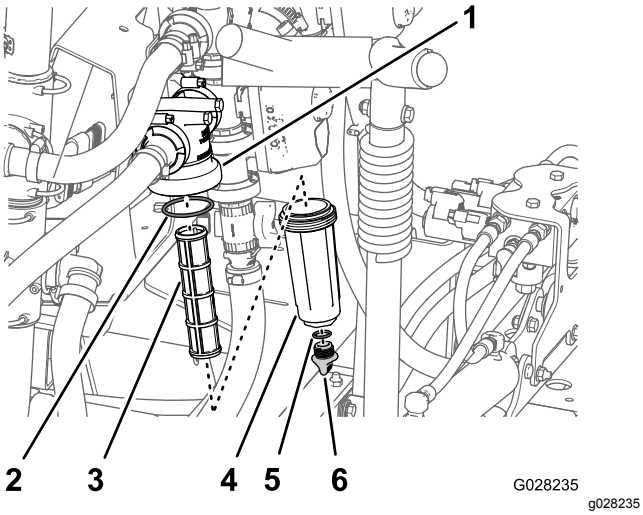

Figur 82

1. Filterhuvud
2. O-ring (skål)
3. Filter
4. Skål
5. O-ring (avtappningsplugg)
6. Avtappningsplugg

3. Vrid avtappningspluggen motsols och ta bort den från tryckfiltrets skål (Figur 82).

   Obs: Låt skålen tömmas helt.
4. Vrid skålen motsols och ta bort filterhuvudet (Figur 82).
5. Ta bort det gamla tryckfiltret (Figur 82).

   Obs: Kasta det gamla filtret.
6. Kontrollera att avtappningspluggens o-ring (sitter på insidan av skålen) och skålens o-ring (sitter på filterhuvudets insida) inte är slitna eller skadade (Figur 82).

   Obs: Byt ut skadad eller sliten o-ring för pluggen, skålen eller båda.
7. Montera det nya tryckfiltret i filterhuvudet (Figur 82).

   Obs: Kontrollera att filtret sitter ordentligt i filterhuvudet.
8. Montera skålen på filterhuvudet för hand (Figur 82).
9. Montera pluggen i skålen för hand (Figur 82).

Kontrollera sprutans pump

Serviceintervall: Var 400:e timme/Årligen (beroende på vilket som inträffar först)—Kontrollera pumpmembranet och byt ut det vid behov (kontakta en auktoriserad Toro-återförsäljare).

Var 400:e timme/Årligen (beroende på vilket som inträffar först)—Kontrollera pumpens backventiler och byt ut dem vid behov (kontakta en auktoriserad Toro-återförsäljare).

Obs: Nedanstående maskinkomponenter anses vara slitdelar och täcks inte av den garanti som gäller för maskinen, förutom vid tillverkningsdefekter.

Låt en auktoriserad Toro-återförsäljare kontrollera att följande inre pumpkomponenter inte är skadade:

- pumpmembranet
- pumpens backventilenheter.

Byt ut komponenter vid behov.

Justera sprutramperna så att de står plant

Följande rutin kan användas vid justering av stoppen på mittrampen i syfte att hålla de vänstra och högra sprutramperna på samma nivå:

1. Fäll ut sprutramperna till sprutläget.
2. Ta bort saxpinnen från svängtappen (Figur 83).

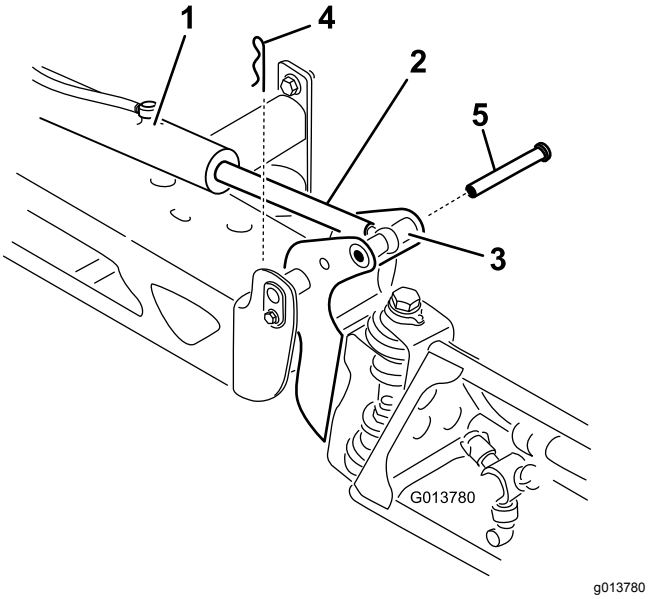

Figur 83

1. Manövreringsorgan
2. Manövreringsstång
3. Sprutrampens svängtappshållare
4. Saxpinne
5. Tapp

3. Höj sprutrampen, ta bort tappen (Figur 83) och sänk därefter långsamt sprutrampen till marken.
4. Undersök om tappen har några skador, och byt ut den om det behövs.
5. Använd en skiftnyckeln på manövreringsstångens platta sidor för att hålla fast den och lossa sedan kontramuttern så att du kan reglera öglestången (Figur 84).

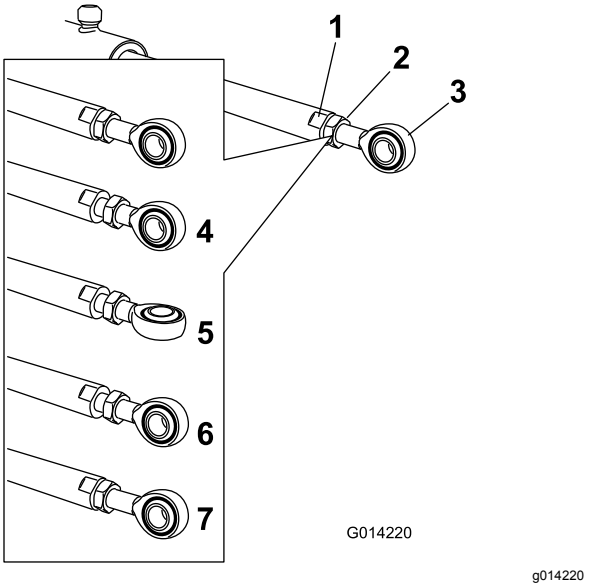

Figur 84

1. Platt del av manövreringsstången
2. Kontramutter
3. Ögla
4. Kontramutter som lossats
5. Ögla som reglerats
6. Ögla i monteringsläge
7. Kontramutter som dragits åt för att låsa fast det nya läget

6. Vrid öglestången i manövreringsstången för att förkorta eller förlänga det utökade manövreringsorganet till önskat läge (Figur 84).

   Obs: Du måste vrida öglestången ett halvt eller helt varv för att kunna montera stången på sprutan.
7. När de önskade lägena har erhållits drar du åt kontramuttern för att fästa manövreringsorganet och öglestången.
8. Höj upp sprutrampen så att svängleden kommer i nivå med manövreringsstången.
9. Håll i sprutrampen och för in tappen genom både svängleden och manövreringsstången på sprutrampen (Figur 83).
10. När tappen sitter på plats släpper du sprutrampen och säkrar tappen med saxpinnen som togs bort tidigare.
11. Upprepa vid behov proceduren för alla manövreringsstänger.

Kontrollera nylonsvängbussningarna

Serviceintervall: Var 400:e timme/Årligen (beroende på vilket som inträffar först)

1. Ställ grässprutan på ett plant underlag, dra åt parkeringsbromsen, stäng av pumpen, stanna motorn och ta ut nyckeln ur tändningslåset.
2. Fäll ut sprutramperna till sprutläget och stöd dem med hjälp av stöd eller remmar från en hiss.
3. När sprutrampens vikt hålls upp tar du bort bulten och muttern som fäster svängtappen på sprutrampsenheten (Figur 85).

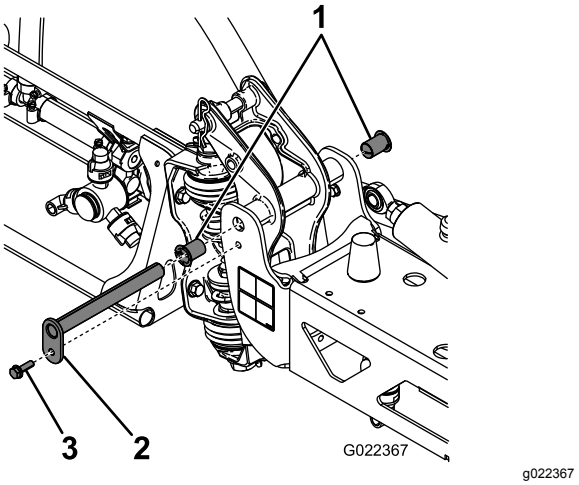

Figur 85

1. Nylonbussningar
2. Svängtapp
3. Skruv

4. Ta bort svängtappen.
5. Ta bort sprutrampen och tappfästet från mittramen för att komma åt nylonbussningarna.
6. Ta bort nylonbussningarna från fram- och baksidan på tappfästet och undersök dem (Figur 85).

   Obs: Byt ut skadade bussningar.
7. Påför en mindre mängd olja på nylonbussningarna och sätt tillbaka dem i tappfästet.
8. Montera sprutrampen och tappfästsenheten på mittramen, och se till att hålen kommer i höjd med varandra (Figur 85).
9. Sätt tillbaka svängtappen och fäst den med skruven och muttern som togs bort tidigare.

Upprepa proceduren med varje sprutramp.

Rengöring

Rengöra flödesmätaren

Serviceintervall: Var 200:e timme/Årligen (beroende på vilket som inträffar först) (oftare när slampulver används).

1. Skölj och töm hela sprutsystemet ordentligt.
2. Ta bort flödesmätaren från sprutan och spola den med rent vatten.
3. Ta bort fästringen på uppströmssidan (Figur 86).

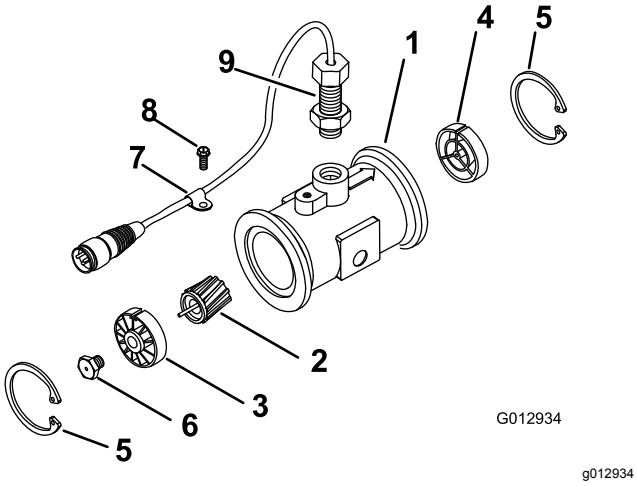

Figur 86

1.	Modifierad mätare med fläns	6.	Turbintappsanordning
2.	Rotor-/magnetanordning	7.	Kabelklämma
3.	Nav-/lageranordning	8.	Gängad skruv
4.	Navanordning (med kilspåret uppåt)	9.	Givaranordning
5.	Fästring	10.	Flödesreducerande hylsa

4. Rengör turbinen och turbinnavet för att ta bort metallspån och eventuellt slampulver.
5. Kontrollera att turbinbladen inte är slitna.

   Obs: Håll turbinen i handen och snurra den. Den ska snurra fritt och inte sakta sig särskilt mycket. Byt i annat fall ut den.
6. Montera flödesmätaren.
7. Använd en luftstråle med lågt tryck (0,34 bar) för att säkerställa att turbinen snurrar fritt.

   Obs: Om den inte gör det lossar du den sexkantiga tappen längst ned i turbinnavet 1/16 varv tills turbinen snurrar fritt.

Rengöra grässprutans ventiler

- Se följande avsnitt om att rengöra sprutmängdsventilen:
  1. Ta bort ventilens manövreringsorgan (sida 65)
  2. Ta bort grenrörsventilen för sprutmängd (sida 65)
  3. Rengöra grenrörsventilen (sida 68)
  4. Montera grenrörsventilen (sida 70)
  5. Montera grenrörsventilen för sprutmängd (sida 70)
  6. Montera ventilens manövreringsorgan (sida 73)
- Se följande avsnitt om att rengöra omrörningsventilen:
  1. Ta bort ventilens manövreringsorgan (sida 65)
  2. Ta bort omrörningsventilens grenrör (sida 66)
  3. Rengöra grenrörsventilen (sida 68)
  4. Montera grenrörsventilen (sida 70)
  5. Montera omrörningsventilens grenrör (sida 71)
  6. Montera ventilens manövreringsorgan (sida 73)
- Se följande avsnitt om att rengöra huvudsprutrampventilen:
  1. Ta bort ventilens manövreringsorgan (sida 65)
  2. Ta bort huvudsprutrampventilens grenrör (sida 67)
  3. Rengöra grenrörsventilen (sida 68)
  4. Montera grenrörsventilen (sida 70)
  5. Montera huvudsprutrampventilens grenrör (sida 72)
  6. Montera ventilens manövreringsorgan (sida 73)
- Se följande avsnitt om att rengöra de tre sektionsventilerna:
  1. Ta bort ventilens manövreringsorgan (sida 65)
  2. Ta bort sektionsventilens grenrör (sida 67)
  3. Rengöra grenrörsventilen (sida 68)
  4. Montera grenrörsventilen (sida 70)
  5. Montera sektionsventilens grenrör (sida 73)
  6. Montera ventilens manövreringsorgan (sida 73)

Ta bort ventilens manövreringsorgan

1. Ställ sprutan på en plan yta, lägg i parkeringsbromsen, stäng av pumpen, stanna motorn och ta ut nyckeln ur TÄNDNINGSLÅSET.
2. Ta bort kontakten med tre stift till ventilens manövreringsorgan från kontakten med tre uttag på grässprutans kablage.
3. Ta bort hållaren som fäster manövreringsorganet vid grenrörsventilen för sprutmängd samt omrörningsventilen, huvudsprutrampventilen eller sprutrampssektionens ventil (Figur 87).

   Obs: Kläm ihop hållarens två ben samtidigt som du trycker ned den.

   Obs: Spara manövreringsorganet och hållaren för montering i Montera ventilens manövreringsorgan (sida 73).

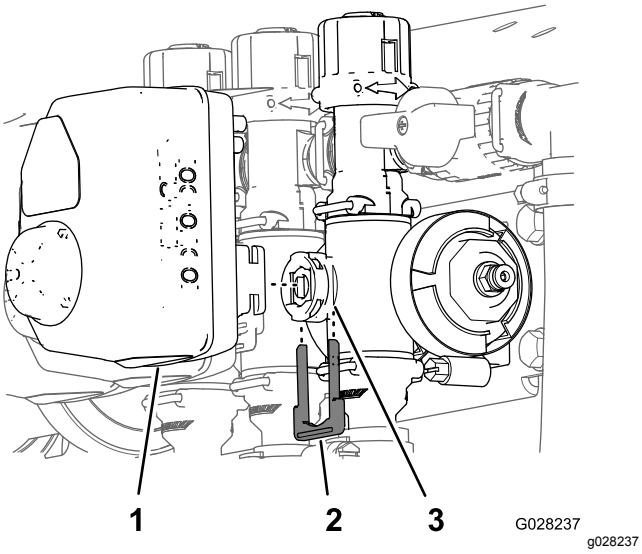

Figur 87

Manövreringsorgan för sektionsventil visas (manövreringsorganet för omrörningsventilen är liknande)

1. Ventilens manövreringsorgan (sektionsventil visas på bilden)
2. Hållare
3. Skaftport

4. Ta bort manövreringsorganet från grenrörsventilen.

Ta bort grenrörsventilen för sprutmängd

1. Ta bort klämmorna och packningarna som håller fast sprutmängdsventilens grenrör (Figur 88).

   Obs: Spara klämmor och packningar för montering i Montera grenrörsventilen för sprutmängd (sida 70).

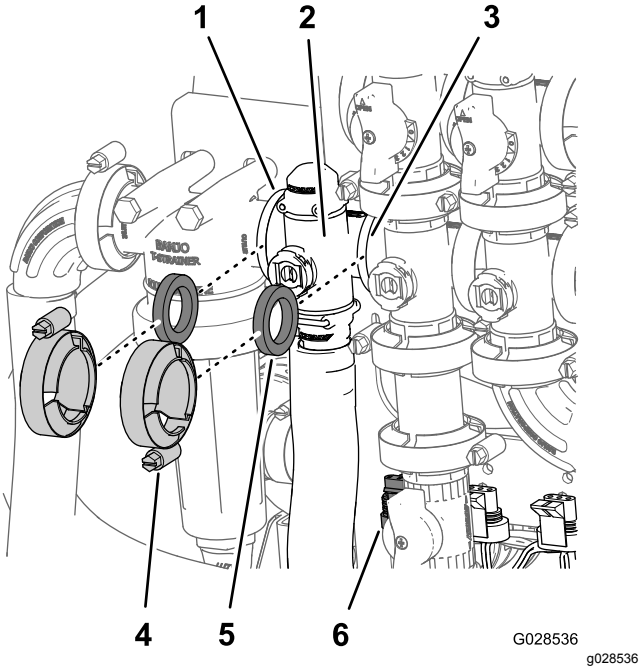

Figur 88

1. Fläns (tryckfilterhuvud)
2. Grenrör (sprutmängdsventil)
3. Fläns (omrörningsventil)
4. Klämma
5. Packning
6. Kontakt med tre stift (ventilens manövreringsorgan – sprutmängdsventil)

2. Ta bort hållaren som fäster utloppskopplingen vid sprutmängdsventilens grenrör (Figur 89).

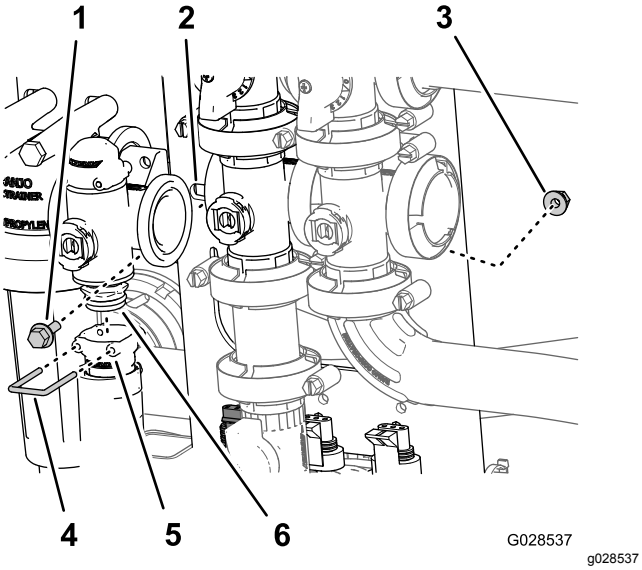

Figur 89

1. Flänsskruv
2. Ventilfäste
3. Flänslåsmutter
4. Hållare
5. Sockel (utloppskoppling)
6. Grenrörsventil

3. Ta bort de två flänsskruvar och de två flänslåsmuttrar som håller fast sprutmängdsventilen vid ventilfästet, och avlägsna sedan ventilgrenröret från maskinen (Figur 89).

   Obs: Vid behov kan tryckfilterhuvudets monteringsdelar lossas för att underlätta borttagningen av sprutmängdsventilen.

Ta bort omrörningsventilens grenrör

1. Ta bort klämmorna och packningarna som håller fast omrörningsventilens grenrör (Figur 90) vid omrörningsöverströmningsventilen, sprutmängdsventilen, huvudsprutrampventilen och adapterkopplingen (spjällventil för omrörning).

   Obs: Spara klämmor och packningar för montering i Montera omrörningsventilens grenrör (sida 71).

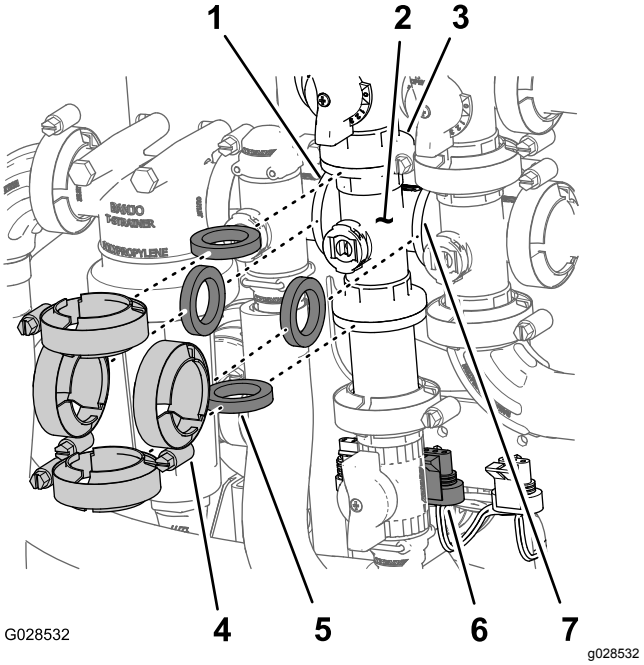

Figur 90

1. Fläns (tryckfilterhuvud)
2. Grenrör (omrörningsventil)
3. Fläns (överströmnings-ventil – omrörningsventil)
4. Klämma
5. Packning
6. Kontakt med tre stift (ventilens manövreringsorgan – omrörningsventil)
7. Fläns (huvudsprutramp-ventil)

2. Ta bort flänsskruven och flänslåsmuttern som håller fast omrörningsventilen vid ventilfästet, och avlägsna sedan ventilgrenröret från maskinen (Figur 91).

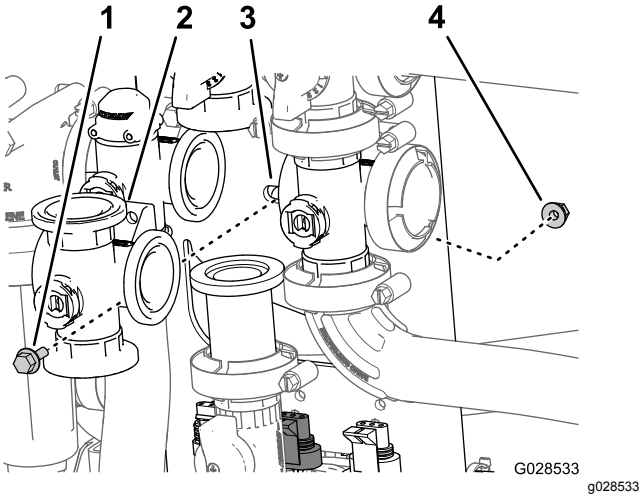

Figur 91

1. Flänsskruv
2. Grenrör (omrörningsventil)
3. Ventilfäste
4. Flänslåsmutter

Ta bort huvudsprutrampventilens grenrör

1. Ta bort klämmorna och packningarna som håller fast huvudsprutrampventilens grenrör (Figur 92) vid huvudsprutrampens överströmningsventil, omrörningsventilen och det nittiogradiga vinkelröret med fläns (vid änden av flödesmätarens slang).

   Obs: Spara klämmorna och packningarna för montering i Montera huvudsprutrampventilens grenrör (sida 72).

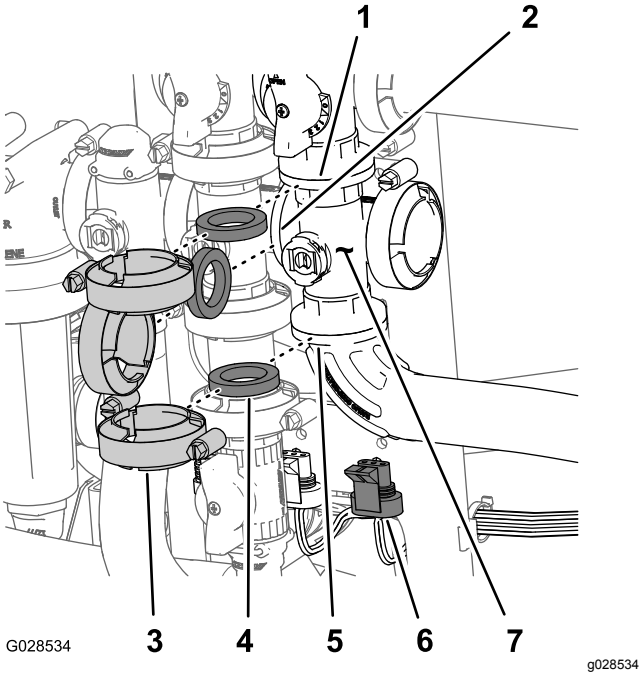

Figur 92

1. Fläns (överströmnings-ventil – huvudsprutramp-ventil)
2. Fläns (omrörningsventil)
3. Klämma
4. Packning
5. Nittiogradigt vinkelrör med fläns
6. Kontakt med tre stift (ventilens manövreringsorgan – huvudsprutrampventil)
7. Grenrör (huvudsprutramp-ventil)

2. Ta bort flänsskruven och flänslåsmuttern som håller fast huvudsprutrampventilen vid ventilfästet, och avlägsna sedan ventilgrenröret från maskinen (Figur 93).

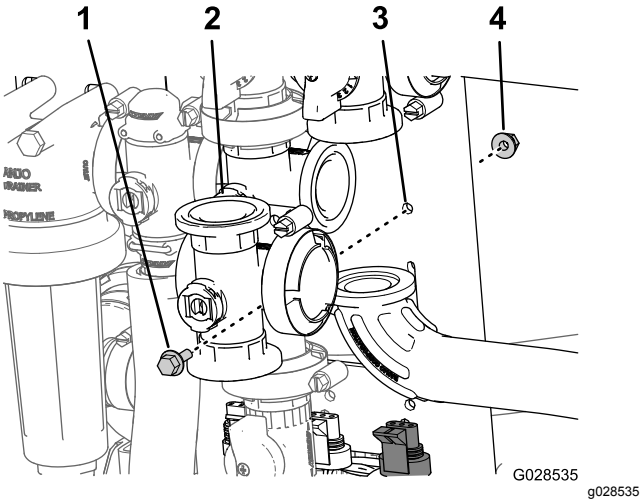

Figur 93

1. Flänsskruv
2. Grenrör (huvudsprutramp-ventil)
3. Ventilfäste
4. Flänslåsmutter

Ta bort sektionsventilens grenrör

1. Ta bort klämmor och packningar som fäster sektionsventilens grenrör (Figur 94) på sektionsventilen intill (om det är vänster sektionsventil) och reducerkopplingen.

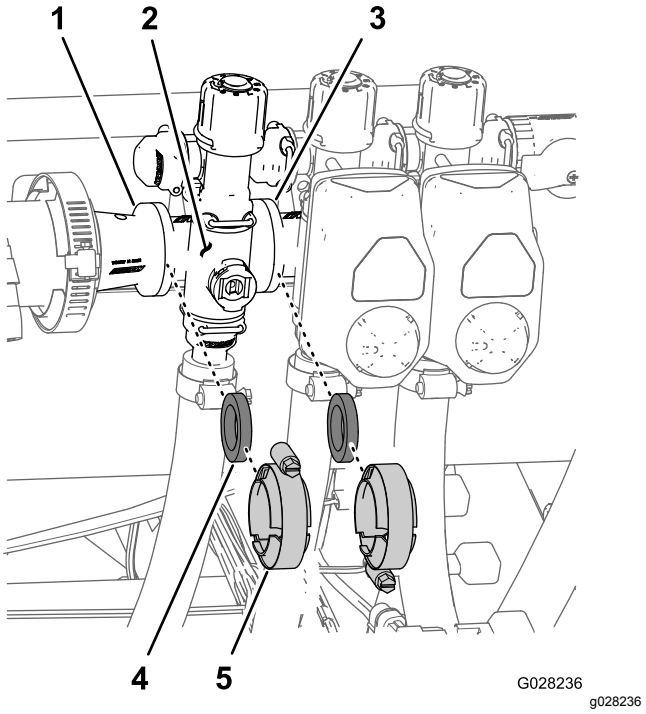

Figur 94

1. Fläns (reducerkoppling)
2. Grenrör (sektionsventil)
3. Fläns (intilliggande sektionsventil)
4. Packning
5. Flänsklämma

2. Ta bort hållarna som fäster utloppskopplingen vid sektionsventilens grenrör och ventilgrenröret vid överströmningskopplingen (Figur 95).

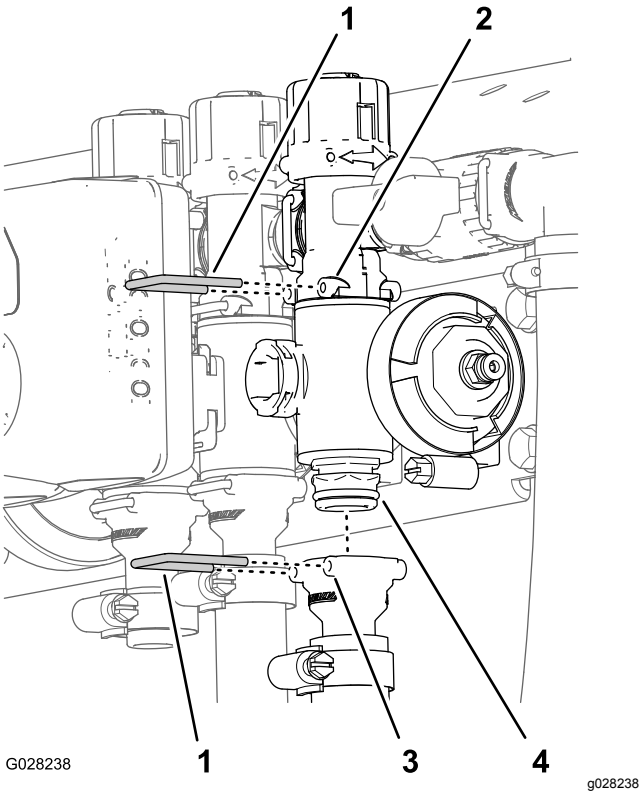

Figur 95

1. Hållare
2. Sockel (överströmnings-koppling)
3. Sockel (utloppskoppling)
4. Grenrörsventil

3. För den högra eller vänstra sprutrampssektionens ventil tar du bort flänsskruven och flänslåsmuttern som håller fast sektionsventilen vid ventilfästet, och sedan avlägsnar du ventilgrenröret från maskinen. För centersektionsventilen tar du bort sektionsventilens grenrör från maskinen (Figur 96).

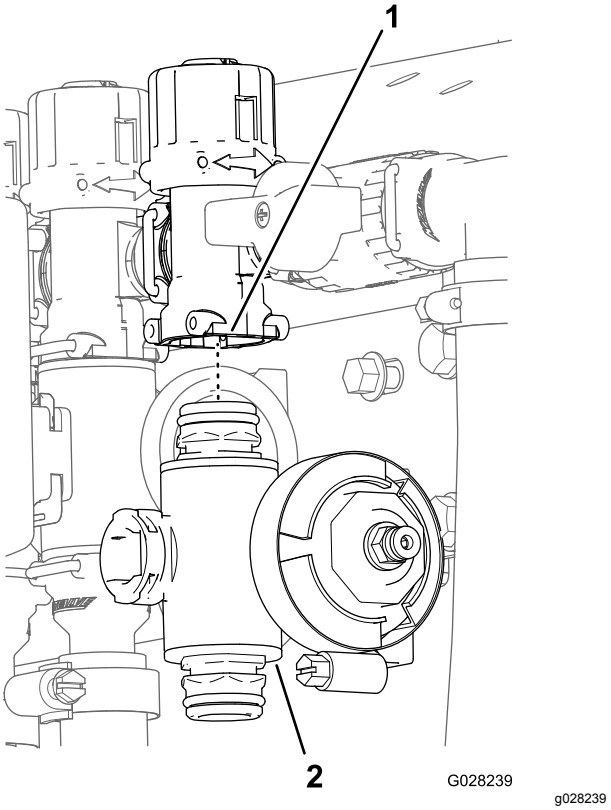

Figur 96

1. Överströmningskoppling
2. Sektionsventilens grenrör

Rengöra grenrörsventilen

1. Placera ventilskaftet så att ventilen är stängd (B i Figur 97).

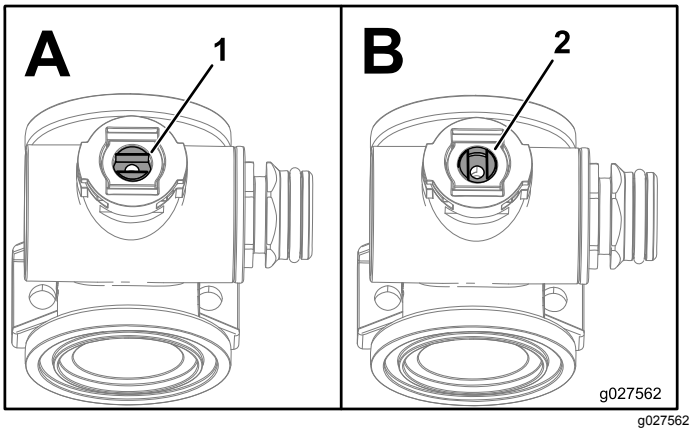

Figur 97

1. Öppen ventil
2. Stängd ventil

2. Ta bort ändkåpans två fästen från var sin ände av grenrörshuset (Figur 98 och Figur 99).

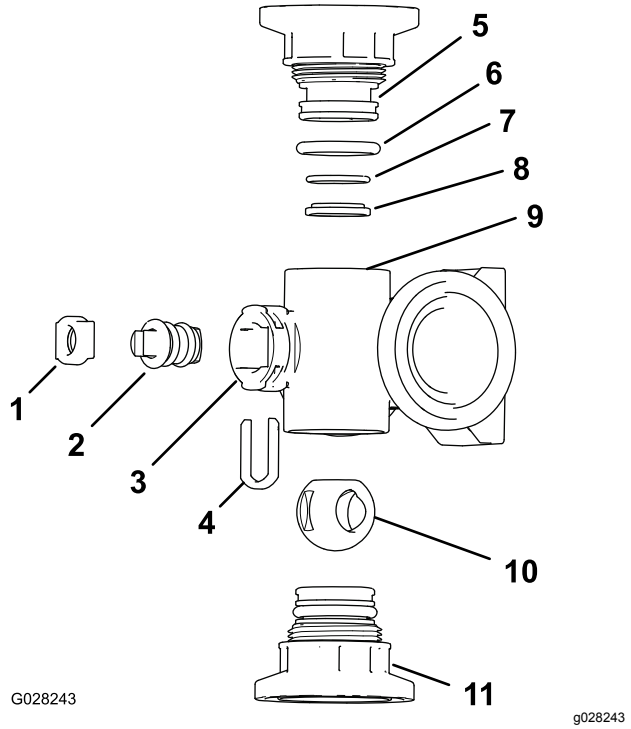

Figur 98

Omrörningsventilens grenrör

1. Ventilskafthållare
2. Ventilskaft
3. Skaftport
4. Skaftstopphållare
5. Ändkåpans fäste
6. Ändkåpans tätnings-o-ring (0,796 tum/0,139 tum)
7. Bakre sätes-o-ring (0,676 tum/0,07 tum)
8. Ventilsätets ring
9. Grenrör
10. Kulventil
11. Ändkåpans fästenhet

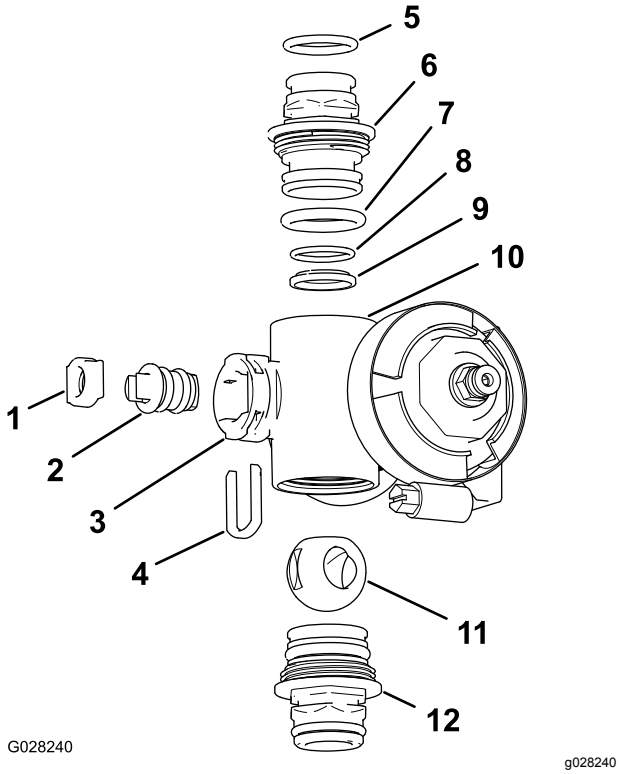

Figur 99

Sektionsventilens grenrör

1. Ventilskaftsätet
2. Ventilskaftenheten
3. Skaftport
4. Ventilskafthållare
5. Utloppsfästets o-ring (0,737 tum/0,103 tum)
6. Ändkåpans fäste
7. Ändkåpans o-ring (0,796 tum/0,139 tum)
8. Bakre sätes-o-ring (0,676 tum/0,07 tum)
9. Kullager
10. Grenrör
11. Kulventil
12. Ändkåpans fästenhet

3. Vrid ventilskaftet så att kulan är i öppet läge (A i Figur 97).

   Obs: Ventilskaftet kommer att vara parallellt med ventilflödet och kulan kommer att glida ut.

4. Ta bort ventilskafthållaren från hålen i grenrörets skaftport (Figur 98 och Figur 99).
5. Ta bort ventilskafthållaren och ventilskaftets säte från grenröret (Figur 98 och Figur 99).
6. Ta bort ventilskaftenheten inuti grenrörshuset (Figur 98 och Figur 99).
7. Rengör grenrörets insida och utsidan på kulventilen, ventilskaftet, skaftstoppet och ändkopplingarna.

Montera grenrörsventilen

1. Kontrollera att utloppskopplingens o-ringar (endast sektionsventilens grenrör), ändkåpans o-ringar, bakre sätets o-ringar och kullagret inte är skadade eller slitna (Figur 98 och Figur 99).

   Obs: Byt ut alla skadade eller slitna o-ringar och lager.

2. Stryk på smörjfett på ventilskaftet och montera det i ventilskaftsätet (Figur 98 och Figur 99).
3. Montera ventilskaftet och sätet på grenröret och fäst dem med ventilskafthållaren (Figur 98 och Figur 99).
4. Kontrollera att bakre sätets o-ring och kullagret är inriktade och sitter ordentligt i ändkåpans fäste (Figur 98 och Figur 99).
5. Montera ändkåpans fästenhet på grenrörshuset tills flänsen på ändkåpans fäste vidrör grenrörshuset (Figur 98 och Figur 99), och vrid sedan ändkåpans fäste ytterligare ett åttondels till ett kvarts varv.

   Obs: Var försiktig så att du inte skadar änden på fästet.

6. Montera kulan i ventilhuset (Figur 100).

   Obs: Ventilskaftet ska passa i kulans drivspår. Justera kulans position om ventilskaftet inte passar (Figur 100).

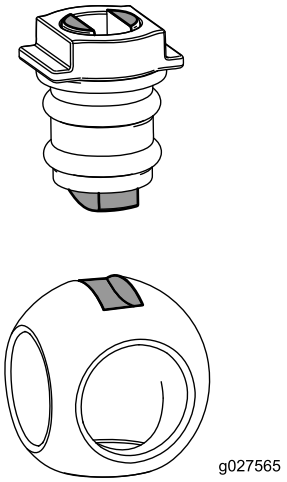

g027565

Figur 100

7. Vrid ventilskaftenheten så att ventilen är stängd (B i Figur 97).
8. Upprepa steg 4 och 5 för den andra ändkåpans fästenhet.

Montera grenrörsventilen för sprutmängd

1. Rikta in en packning mellan flänsen på grenrörsventilen för sprutmängd och flänsen på tryckfilterhuvudet (A i Figur 101).

   Obs: Lossa tryckfiltrets monteringsdelar efter behov för att skapa spelrum.

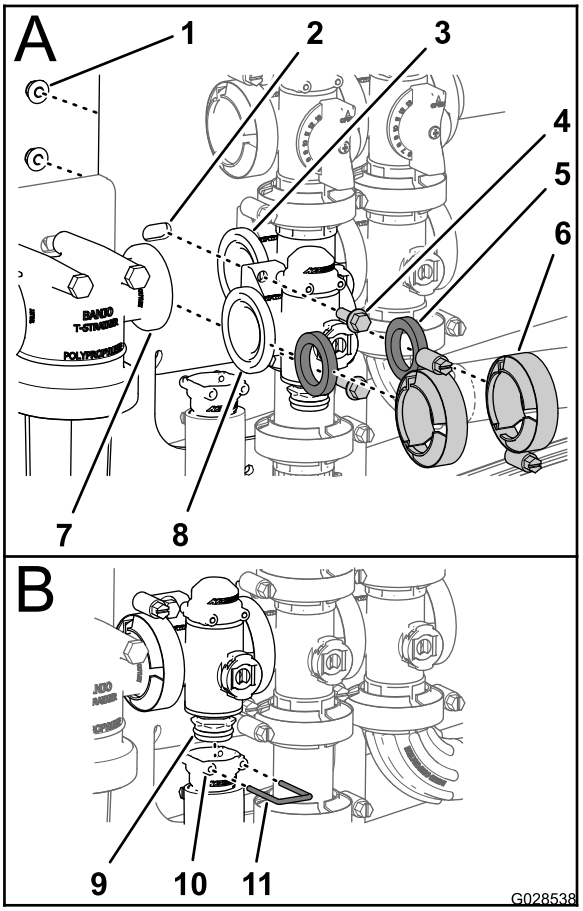

g028538

Figur 101

1.	Låsmutter	5.	Packning	9.	Grenrörsventil
2.	Ventilfäste	6.	Klämma	10.	Sockel (utloppskoppling)
3.	Fläns (omrörningsventil)	7.	Fläns (tryckfilterhuvud)	11.	Hållare
4.	Flänsskruv	8.	Fläns (sprutmängdsventil)		

2. Montera grenrörsventilen för sprutmängd, packningen och tryckfilterhuvudet med en klämma som dras åt för hand (A i Figur 101).
3. Rikta in en packning mellan flänsen på sprutmängdsventilen och flänsen på omrörningsventilens grenrör (A i Figur 101).
4. Montera grenrörsventilen för sprutmängd, packningen och omrörningsventilens grenrör med en klämma och dra åt för hand (A i Figur 101).

5. Montera sprutmängdsventilen på ventilfästet med de två flänsskruvar och två flänslåsmuttrar (A i Figur 101) som du tog bort i steg 3 under Ta bort grenrörsventilen för sprutmängd (sida 65). Dra åt skruven och muttern till mellan 1 017 och 1 243 N·cm.
6. Montera utloppskopplingen på det nedre fästet på grenrörsventilens ändkåpa (B i Figur 101).
7. Fäst ändkåpans fäste på utloppskopplingen genom att föra in en hållare i sockeln på utloppskopplingen (B i Figur 101).
8. Om du lossade på tryckfilterhuvudets monteringsdelar drar du åt skruven och muttern till 1 978–2 542 N·cm.

Montera omrörningsventilens grenrör

1. Rikta in flänsen på omrörningsventilens grenrör mot en packning och omrörningsöverströmningsventilens fläns (A i Figur 102).

   Obs: Lossa huvudsprutrampventilens monteringsdelar efter behov för att skapa marginal.

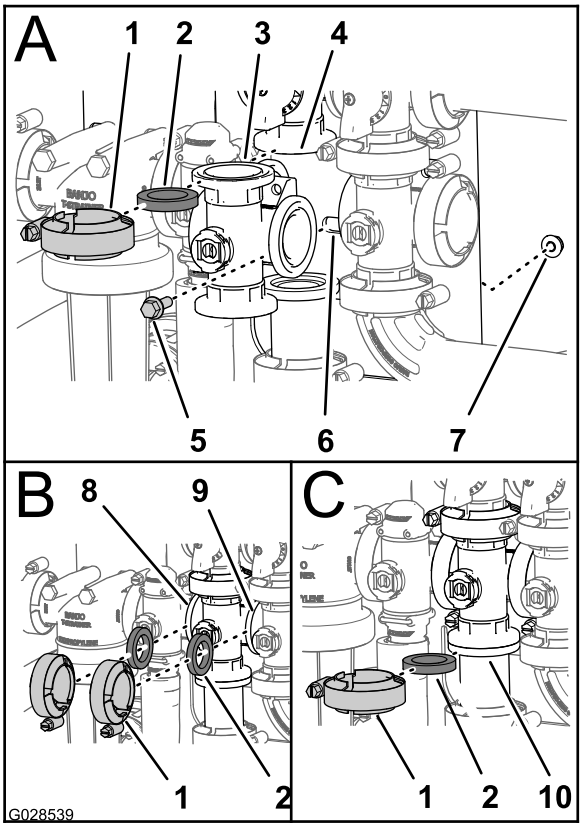

g028539

Figur 102

1.	Flänsklämma	5.	Flänsskruv	9.	Fläns (huvudsprutrampventil)
2.	Packning	6.	Ventilfäste	10.	Fläns (adapterkoppling – spjällventil för omrörning)
3.	Grenrör (omrörningsventil)	7.	Flänslåsmutter		
4.	Fläns (grenrör – omrörningsöverströmningsventil)	8.	Fläns (sprutmängdsventil)		

2. Montera omrörningsöverströmningsventilen, packningen och omrörningsventilens grenrör med en klämma som dras åt för hand (A i Figur 102).
3. Rikta in en packning mellan flänsen på sprutmängdsventilen och flänsen på omrörningsventilens grenrör (B i Figur 102).
4. Montera ventilen för sprutmängd, packningen och omrörningsventilens grenrör med en klämma och dra åt för hand (B i Figur 102).
5. Rikta in en packning mellan flänsen på omrörningsventilens grenrör och huvudsprutrampventilen (B i Figur 102).
6. Montera omrörningsventilens grenrör, packningen och huvudsprutrampventilen med en klämma och dra åt för hand (B i Figur 102).

7. Rikta in en packning mellan flänsarna på omrörningsventilens grenrör och adapterkopplingen på spjällventilen för omrörning (C i Figur 102).
8. Montera omrörningsventilens grenrör, packningen och adapterkopplingen med en klämma och dra åt för hand (C i Figur 102).
9. Montera omrörningsventilen på ventilfästet med flänsskruven och flänslåsmuttern som du tog bort i steg 2 under Ta bort omrörningsventilens grenrör (sida 66). Dra åt skruven och muttern till mellan 1 017 och 1 243 N·cm.
10. Om du lossade på huvudsprutrampventilens monteringsdelar drar du åt skruven och muttern till 1 978–2 542 N·cm.

Montera huvudsprutrampventilens grenrör

1. Rikta in flänsen på huvudsprutrampventilens grenrör mot en packning och flänsen på huvudsprutrampens överströmningsventil (A i Figur 103).

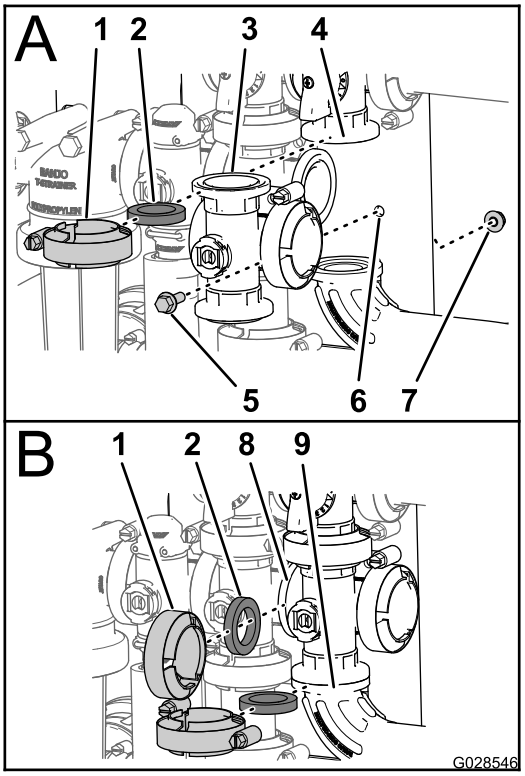

g028546

Figur 103

1.	Flänsklämma	6.	Ventilfäste
2.	Packning	7.	Flänslåsmutter
3.	Grenrör (huvudsprutramp-ventil)	8.	Fläns (omrörningsventil)
4.	Fläns (huvudsprutram-pens överströmningsven-til)	9.	Nittiogradigt vinkelrör med fläns
5.	Flänsskruv		

2. Montera huvudsprutrampventilens grenrör, packningen och huvudsprutrampens överströmningsventil med en klämma som dras åt för hand (A i Figur 103).
3. Rikta in flänsen på huvudsprutrampventilens grenrör mot en packning och omrörningsventilens grenrör (B i Figur 103).
4. Montera huvudsprutrampventilens grenrör, packningen och omrörningsventilens grenrör med en klämma och dra åt för hand (B i Figur 103).
5. Rikta in flänsen på huvudsprutrampventilens grenrör mot en packning och det nittiogradiga vinkelröret med fläns (vid änden av flödesmätarens slang, se B i Figur 103).
6. Montera huvudsprutrampventilens grenrör, packningen och det nittiogradiga vinkelröret med fläns med en klämma och dra åt för hand (B i Figur 103).
7. Montera omrörningsventilen på ventilfästet med flänsskruven och flänslåsmuttern som du tog bort i steg 2 under Ta bort huvudsprutrampventilens

grenrör (sida 67). Dra åt skruven och muttern till mellan 1 017 och 1 243 N·cm.

Montera sektionsventilens grenrör

1. Montera det övre fästet på grenrörsventilens ändkåpa på överströmningskopplingen (A i Figur 104).

   Obs: Lossa överströmningskopplingens monteringsdelar efter behov för att skapa spelrum.

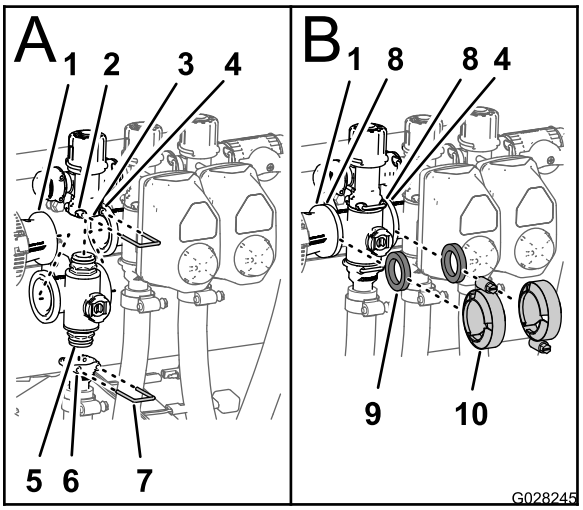

g028245

Figur 104

1.	Fläns (reducerkoppling)	6.	Sockel (utloppskoppling)
2.	Sockel (överströmnings-koppling)	7.	Hållare
3.	Överströmningskoppling	8.	Fläns (grenrör – sektionsventil)
4.	Fläns (intilliggande grenrör – omrörningsventil)	9.	Packning
5.	Ändkåpans fäste (grenrörsventil)	10.	Flänsklämma

2. Fäst ändkåpans fäste på överströmningskopplingen genom att föra in en hållare i sockeln på överströmningskopplingen (A i Figur 104).
3. Montera utloppskopplingen på det nedre fästet på grenrörsventilens ändkåpa (A i Figur 104).
4. Fäst ändkåpans fäste på utloppskopplingen genom att föra in en hållare i sockeln på utloppskopplingen (A i Figur 104).
5. Rikta in en packning mellan flänsen på reducerkopplingen och sektionsventilens grenrör (B i Figur 104).
6. Montera reducerkopplingen, packningen och sektionsventilens grenrör med en klämma och dra åt för hand (B i Figur 104).
7. Om du monterar de två sektionsventilerna längst till vänster ska du rikta in en packning mellan flänsarna på de två intilliggande sektionsventilernas grenrör (B i Figur 104).
8. Montera de två intilliggande sektionsventilernas grenrör och packningen med en klämma och dra åt för hand (B i Figur 104).
9. För den högra och vänstra sprutrampssektionens ventil monterar du ventilerna på ventilfästet med flänsskruven och flänslåsmuttern som du tog bort i steg 3 under Ta bort sektionsventilens grenrör (sida 67). Dra åt skruvarna och muttrarna till mellan 1 017 och 1 243 N·cm.
10. Om du lossade på överströmningskopplingens monteringsdelar drar du åt skruvarna och muttrarna till 1 017–1 243 N·cm.

Montera ventilens manövrerings-organ

1. Rikta in manövreringsorganet mot grenrörsventilen och (Figur 87).
2. Sätt fast manövreringsorganet och ventilen med hållaren som du tog bort i steg 3 i Ta bort ventilens manövreringsorgan (sida 65).
3. Koppla ihop kontakten med tre stift på kablaget till ventilens manövreringsorgan med kontakten med tre uttag på grässprutans kablage.

Förvaring

1. Ställ sprutan på en plan yta, lägg i parkeringsbromsen, stäng av pumpen, stanna motorn och ta ut nyckeln ur TÄNDNINGSLÅSET.

   Obs: Koppla ur kraftuttaget på manuellt växlade Workman-modeller i HD- och HDX-serien.

2. Rengör hela maskinen från smuts och lort, inklusive utsidan av motorns cylinderhuvudflänsar och blåsarhuset.

   Viktigt: **Tvätta maskinen med ett milt rengöringsmedel och vatten. Använd inte högtrycksvatten för att tvätta maskinen. Högtryckstvätt kan skada elsystemet och tvätta bort fett som behövs i friktionspunkter. Spola inte med för mycket vatten, i synnerhet inte i närheten av kontrollpanelen, lamporna, motorn eller batteriet.**

3. Förbered sprutsystemet på följande sätt:
   A. Töm färskvattentanken.
   B. Töm sprutsystemet så mycket som möjligt.
   C. Blanda ett rosthämmande, icke alkoholbaserat frostskyddsmedel enligt tillverkarens anvisningar.
   D. Tillsätt frostskyddsmedlet i färskvattentanken och sprutans tank.
   E. Kör sprutans pump några minuter så att frostskyddsmedlet blandas i sprutsystemet och eventuella spruttillbehör.
   F. Töm färskvattentanken och sprutsystemet så mycket som möjligt.

4. Höj ramperna med hjälp av SPRUTRAMPSLYFTOMKOPPLARNA. Höj ramperna tills de har förflyttat sig hela vägen in i transporthållaren och befinner sig i transportläget ”X”, och rampcylindrarna är helt indragna.

   Obs: Se till att sprutrampscylindrarna är helt indragna, så att manövreringsstången inte skadas.

5. Genomför nedanstående underhållssteg vid kortvarig eller långvarig förvaring.
   - **Kortvarig förvaring** (färre än 30 dagar), rengör sprutsystemet. Se Rengöra grässprutan (sida 51).
   - **Långvarig förvaring** (fler än 30 dagar), utför följande:
     A. Rengör sprutventilerna i enlighet med Rengöra grässprutans ventiler (sida 64).
     B. Smörj sprutan i enlighet med Smörjning (sida 60).
     C. Kontrollera och dra åt alla bultar, muttrar och skruvar.

     Obs: Reparera eller byt ut delar som är slitna eller skadade.
     D. Kontrollera skicket på sprutans alla slangar.

     Obs: Byt ut slangar som är slitna eller skadade.
     E. Dra åt samtliga slangnipplar.
     F. Måla lackskador och bara metallytor med färg från en auktoriserad återförsäljare.
     G. Förvara maskinen i ett rent och torrt garage eller lagerutrymme.
     H. Ta ut nyckeln ur TÄNDNINGEN och placera nyckeln på en säker plats utom räckhåll för barn.
     I. Täck över maskinen för att skydda den och hålla den ren.

Ta bort sprutan och tankplattformen

Lyftutrustningens kapacitet: 408 kg

⚠ FARA

Sprutans tank innebär en risk p.g.a. lagrad energi. Om den inte hålls fast ordentligt vid montering eller demontering av enheten kan den komma i rörelse eller falla och skada dig eller kringstående.

Använd remmar och travers/lyft för att stötta upp sprutans tank under installation, demontering eller underhåll när fästbeslagen demonteras.

Förbered mittkonsolen

1. Koppla loss batterikablarna från batteriet i enlighet med 9 Montera sprutans säkringsblock (sida 22).
2. Separera sprutans säkringsblock och maskinens säkringsblock och ta sedan bort kablarna mellan de två säkringsblocken i enlighet med 9 Montera sprutans säkringsblock (sida 22).
3. Ta bort kablaget från J-klämmorna i enlighet med 8 Montera styrkonsolen och elkablaget (sida 21).
4. Lossa på handratten som sitter under konsolen och ta sedan bort hårnålssprinten i enlighet med Montera styrkonsolen på maskinen (sida 21).
5. Ta bort konsolen från dess monteringsfäste och rikta in styrkonsolens svängtapp med förvaringsfästet vid den främre tankremmen i

enlighet med Montera styrkonsolen på maskinen (sida 21) och Montera styrkonsolen (sida 16).

6. Montera konsolen på fästet och sätt fast svängtappen på fästet med hårnålssprinten i enlighet med Montera styrkonsolen (sida 16).

Montera domkrafterna

Lyftutrustningens kapacitet: 408 kg

1. Rikta in den främre domkraften med domkraftsstödet på tankens framsida (Figur 105).

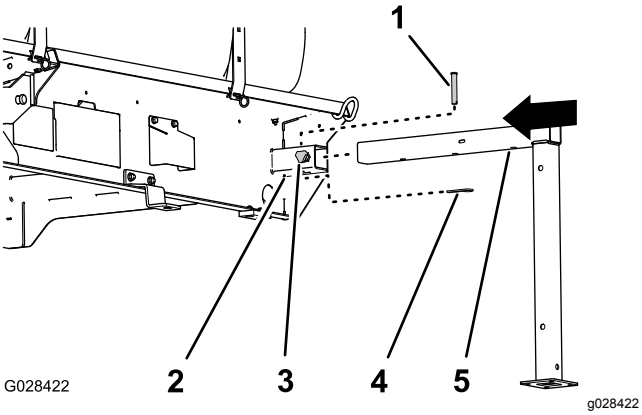

Figur 105

1. Sprintbult (½ x 3 tum)
2. Domkraftsstöd
3. Låsratt
4. Hårnålssprint (5/32 x 2⅝ tum)
5. Främre domkraft

2. Sätt in domkraften i stödet tills mitthålet i det horisontella domkraftsröret riktas in med hålet längst upp i stödet. (Figur 105).
3. Sätt in sprintbulten (½ x 3 tum) i hålen i domkraften och stödet och sätt sedan fast sprintbulten med hårnålssprinten (5/32 x 2⅝ tum).
4. Gänga in en låsratt i stödet och dra åt den för hand (Figur 105).
5. Rikta in den bakre domkraften med det bakre domkraftsstödet (Figur 106).

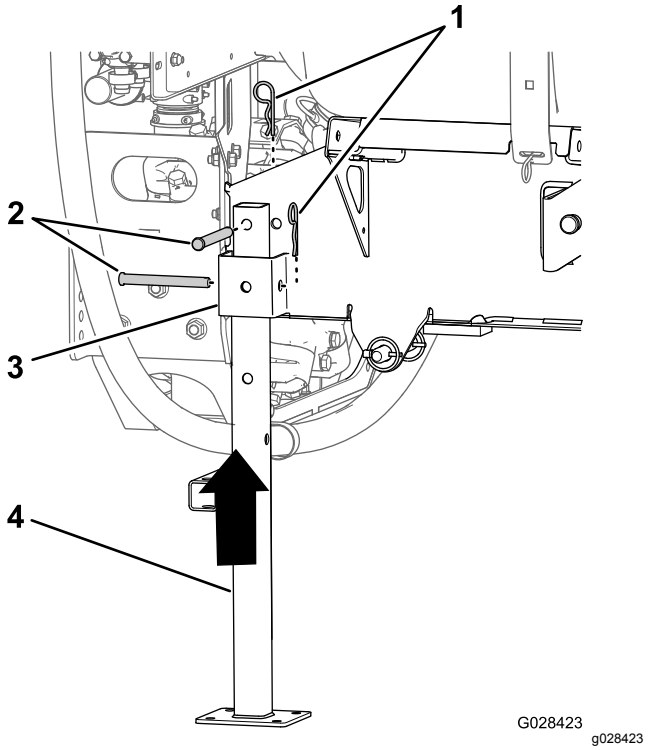

Figur 106

1. Hårnålssprint (5/32 x 2⅝ tum)
2. Sprintbult (½ x 4½ tum)
3. Domkraftsstöd
4. Bakre domkraft

6. Rikta in hålet längst upp på domkraften med hålet i tankplattformens ram (Figur 106)
7. Sätt fast domkraften på stödet och ramen med två sprintbultar (½ x 4½ tum) och två hårnålssprintar (5/32 x 2⅝ tum) i enlighet med Figur 106.
8. Upprepa steg 7 till och med 7 för de främre och bakre domkrafterna på tankplattformens andra sida.

Ta bort sprutplattformen

1. Sänk ned sprutramperna till cirka 45° och luta dem sedan framåt (Figur 107).

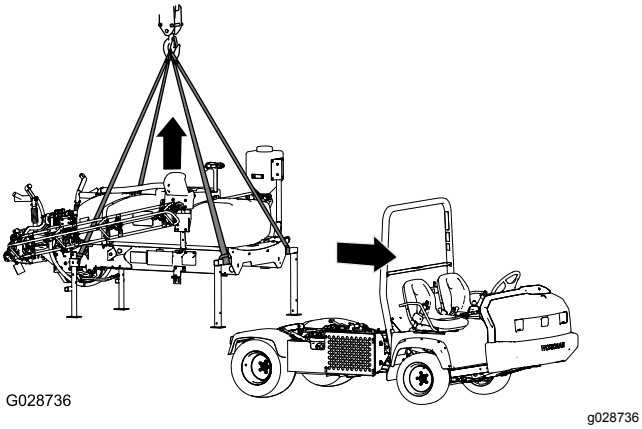

Figur 107

2. Ta bort de två skruvar (½ x 1½ tum) och de två låsmuttrar (½ tum) som håller fast låsfästet på tankplattformen mot flakfästet på ramen på maskinens båda sidor i enlighet med 11 Sänka tankplattformen (sida 24).
3. Höj tankplattformen med lyftcylindrarna, montera cylinderlåset och vidta följande åtgärd:

   Obs: Se Lyfta upp tanken (sida 59).

   - På manuellt växlade modeller i HD- och HDX-serien kopplar du bort kraftuttagsaxeln från växellådans kraftuttag. Se bruksanvisningen för finputsningssatsen till Multi Pro WM-grässprutan på manuellt växlade Workman-arbetsfordon.
   - På automatväxlade HDX Workman-modeller kopplar du loss slangarna från hydraulpanelen för högt flöde och sätter hattar på fästelementen. Se bruksanvisningen för finputsningssatsen till Multi Pro WM-grässprutan på automatväxlade Workman-arbetsfordon.
   - Koppla loss varvtalsgivarens kablar i enlighet med Ansluta hastighetsgivarens kablage (manuellt växlade modeller i HD-serien) (sida 20) och Ansluta hastighetsgivarens kablage (HDX-Auto-modeller) (sida 20).
4. Ta bort cylinderlåset och sänk tankplattformen med lyftcylindrarna i enlighet med Sänka ned tankplattformen (sida 60).
5. Fäst lyftutrustningen på de horisontella rören på de främre domkrafterna och de vertikala stolparna på de bakre domkrafterna (Figur 107).
6. Lyft tankenheten 7,5–10 cm och ta bort hjulsprintarna och sprintbultarna som fäster lyftcylindrarna mot tankenheten.
7. Lyft upp tankplattformen från maskinen tillräckligt högt så att plattformen går fri från maskinen (Figur 107).
8. Kör försiktigt fordonet framåt och bort från tankplattformen.
9. Sänk sedan ned plattformens tank på marken.

Felsökning

Problem	Möjliga orsaker	Åtgärd
En sprutrampssektion sprutar inte.	1. Den elektriska anslutningen på sprutrampsventilen är smutsig eller frånkopplad. 2. En säkring är trasig. 3. En slang har blivit klämd. 4. En överströmningsventil till en sprutramp är felaktigt justerad. 5. En av sprutventilerna är skadad. 6. Elsystemet är skadat.	1. Stäng av ventilen manuellt. Koppla från den elektriska anslutningen på ventilen och rengör alla kablar, och anslut den igen. 2. Kontrollera säkringarna och byt ut efter behov. 3. Reparera eller byt ut slangen. 4. Justera sprutrampens överströmnings-ventiler. 5. Kontakta en auktoriserad serviceverkstad. 6. Kontakta en auktoriserad serviceverkstad.
En sprutrampssektion stängs inte av.	1. Sprutrampssektionens ventil är sönder.	1. Demontera sprutrampssektionens ventil. Se avsnittet Rengöra grässprutans ventiler. Kontrollera alla delar och byt ut eventuella trasiga delar.
En sprutrampsventil läcker.	1. En tätning är sliten eller trasig.	1. Demontera ventilen och byt ut tätningarna med hjälp av ventilreparationssatsen. Kontakta en auktoriserad serviceverkstad.
Trycket sjunker när en sprutramp slås på.	1. Sprutrampens överströmningsventil är felaktigt justerad. 2. Något har fastnat i sprutrampens ventilstomme. 3. Ett munstycksfilter är skadat eller igensatt.	1. Justera sprutrampens överströmnings-ventil. 2. Ta bort inlopps- och utloppsanslutning-arna till sprutrampens ventil och ta bort blockeringen. 3. Ta bort alla munstycken och kontrollera dem.

Scheman

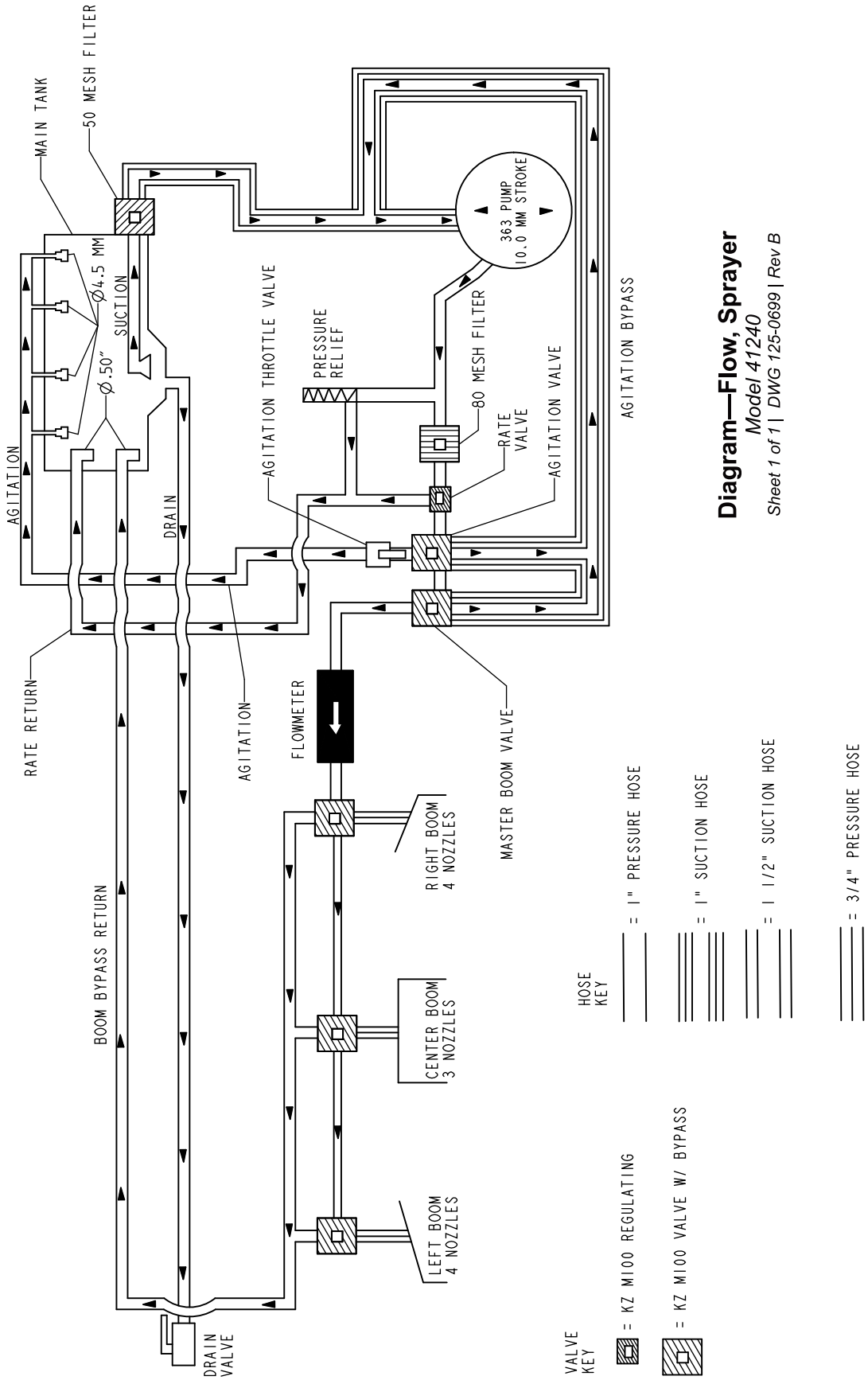

Flödesschema för sprutsystem DWG 125-0699 (Rev. B)

Lista över internationella återförsäljare

Återförsäljare:	Land:	Telefonnummer:	Återförsäljare:	Land:	Telefonnummer:
Agrolanc Kft	Ungern	36 27 539 640	Maquiver S.A.	Colombia	57 1 236 4079
Balama Prima Engineering Equip.	Hongkong	852 2155 2163	Maruyama Mfg. Co. Inc.	Japan	81 3 3252 2285
B-Ray Corporation	Korea	82 32 551 2076	Mountfield a.s.	Tjeckien	420 255 704 220
Casco Sales Company	Puerto Rico	787 788 8383	Mountfield a.s.	Slovakien	420 255 704 220
Ceres S.A.	Costa Rica	506 239 1138	Munditol S.A.	Argentina	54 11 4 821 9999
CSSC Turf Equipment (pvt) Ltd.	Sri Lanka	94 11 2746100	Norma Garden	Ryssland	7 495 411 61 20
Cyril Johnston & Co.	Nordirland	44 2890 813 121	Oslinger Turf Equipment SA	Ecuador	593 4 239 6970
Cyril Johnston & Co.	Irland	44 2890 813 121	Oy Hako Ground and Garden Ab	Finland	358 987 00733
Equiver	Mexiko	52 55 539 95444	Parkland Products Ltd.	Nya Zeeland	64 3 34 93760
Femco S.A.	Guatemala	502 442 3277	Perfetto	Polen	48 61 8 208 416
ForGarder OU	Estland	372 384 6060	Pratoverde SRL.	Italien	39 049 9128 128
G.Y.K. Company Ltd.	Japan	81 726 325 861	Prochaska & Cie	Österrike	43 1 278 5100
Geomechaniki of Athens	Grekland	30 10 935 0054	RT Cohen 2004 Ltd.	Israel	972 986 17979
Golf international Turizm	Turkiet	90 216 336 5993	Riversa	Spanien	34 9 52 83 7500
Guandong Golden Star	Kina	86 20 876 51338	Lely Turfcare	Danmark	45 66 109 200
Hako Ground and Garden	Sverige	46 35 10 0000	Solvert S.A.S.	Frankrike	33 1 30 81 77 00
Hako Ground and Garden	Norge	47 22 90 7760	Spyros Stavrinides Limited	Cypern	357 22 434131
Hayter Limited (U.K.)	Storbritannien	44 1279 723 444	Surge Systems India Limited	Indien	91 1 292299901
Hydroturf Int. Co Dubai	Förenade Arabemiraten	97 14 347 9479	T-Markt Logistics Ltd.	Ungern	36 26 525 500
Hydroturf Egypt LLC	Egypten	202 519 4308	Toro Australia	Australien	61 3 9580 7355
Irrimac	Portugal	351 21 238 8260	Toro Europe NV	Belgien	32 14 562 960
Irrigation Products Int'l Pvt Ltd.	Indien	0091 44 2449 4387	Valtech	Marocko	212 5 3766 3636
Jean Heybroek b.v.	Nederländerna	31 30 639 4611	Victus Emak	Polen	48 61 823 8369

Europeiskt sekretessmeddelande

De uppgifter som Toro registrerar
Toro Warranty Company (Toro) respekterar din integritet. För att kunna behandla dina garantianspråk och kontakta dig i händelse av att en produkt måste återkallas ber vi dig att uppge vissa personuppgifter, antingen direkt eller via din lokala Toro-återförsäljare.

Toros garantisystem körs på servrar som finns i USA där sekretesslagarna kanske inte ger samma skydd som i ditt land.

GENOM ATT UPPGE DINA PERSONUPPGIFTER TILL OSS SAMTYCKER DU TILL ATT DE BEHANDLAS SÅ SOM BESKRIVS I DET HÄR SEKRETESSMEDDELANDET.

Så här använder Toro informationen
Toro kan använda dina personuppgifter för att behandla garantianspråk och för att kontakta dig i händelse av att en produkt återkallas. Toro kan vidarebefordra uppgifterna till sina dotterbolag, återförsäljare eller andra affärspartners i samband med någon av dessa aktiviteter. Vi säljer inte dina personuppgifter till något annat företag. Vi förbehåller oss rätten att vidarebefordra personuppgifter i syfte att efterleva tillämpliga lagar och uppfylla förfrågningar från vederbörliga myndigheter, administrera system på rätt sätt eller för vår egen eller andra användares säkerhet.

Så här sparas dina personuppgifter
Vi sparar dina personuppgifter så länge vi behöver dem för det syfte de ursprungligen registrerades för, av andra legitima skäl (t.ex. för att följa föreskrifter) eller så länge som krävs enligt tillämplig lag.

Toros engagemang för att skydda dina personuppgifter
Vi vidtar skäliga försiktighetsåtgärder för att skydda dina personuppgifter. Vi vidtar också åtgärder för att bibehålla personuppgifternas aktuella status så att de är korrekta.

Åtkomst till och korrigering av personuppgifter
Om du vill granska eller korrigera dina personuppgifter kan du kontakta oss via e-post på legal@toro.com.

Konsumenträtt i Australien

Australiensiska kunder hittar information rörande australiensisk konsumenträtt inuti förpackningen eller hos den lokala Toro-återförsäljaren.

Toros allmänna produktgaranti

Två års begränsad garanti

Fel och produkter som omfattas

The Toro Company och dess dotterbolag Toro Warranty Company garanterar gemensamt, och i enlighet med ett avtal dem emellan, att din Toro-produkt (”produkten”) är utan material- och tillverkningsfel i två år eller 1 500 arbetstimmar*, beroende på vilket som inträffar först. Den här garantin gäller för alla produkter förutom luftare (och för dem finns det separata garantiförklaringar). Om ett fel som omfattas av garantin föreligger, kommer vi att reparera produkten utan kostnad. Detta omfattar feldiagnos, utförande av arbetet, reservdelar och transport. Denna garanti börjar gälla det datum då produkten levereras till den ursprungliga köparen i återförsäljarledet.
* Produkten är försedd med en timmätare.

Anvisningar för garantiservice

Du är ansvarig för att meddela produktdistributören eller den auktoriserade återförsäljaren som du köpte produkten av så snart du tror att ett fel som omfattas av garantin föreligger. Om du behöver hjälp med att hitta en produktdistributör eller auktoriserad återförsäljare, eller om du har några frågor som rör dina rättigheter och skyldigheter beträffande garantin, kan du kontakta oss på:

Toro Commercial Products Service Department
Toro Warranty Company
8111 Lyndale Avenue South
Bloomington, MN 55420-1196 USA

+1-952-888-8801 eller +1-800-952-2740
E-post: commercial.warranty@toro.com

Ägarens ansvar

Som ägare till produkten är du ansvarig för att utföra det underhåll och de justeringar som krävs, i enlighet med anvisningarna i *bruksanvisningen*. Om du inte utför det underhåll och de justeringar som krävs kan detta leda till att ett eventuellt garantianspråk inte godkänns.

Produkter och fel som inte omfattas

Det är inte alla produkt- eller funktionsfel som kan inträffa under garantiperioden som beror på material- eller tillverkningsfel. Den här garantin omfattar inte följande:

- Produktfel som orsakats av att andra reservdelar än Toro-originaldelar har använts eller av att extra, modifierade tillbehör och produkter som inte har tillverkats av Toro har monterats och använts. I vissa fall erbjuder tillverkaren en separat garanti för sådana produkter.
- Produktfel som orsakas av underlåtenhet att utföra det underhåll och/eller de justeringar som rekommenderas. Garantianspråk kan komma att underkännas om Toro-produkten inte underhålls i enlighet med anvisningarna i stycket Rekommenderat underhåll i *bruksanvisningen*.
- Produktfel som orsakas av felaktig, slarvig eller vårdslös användning av produkten.
- Slitdelar som förbrukas vid användning, förutom om dessa visar sig vara defekta. Exempel på slitdelar som förbrukas eller slits ut vid normal användning av produkten omfattar, men är inte begränsade till, bromsklossar, bromsbelägg, lamellbelägg, knivar, cylindrar, valsar och lager (tätade eller smörjbara), underknivar, tändstift, svänghjul och svänghjulslager, däck, filter, remmar samt vissa sprutkomponenter som membran, munstycken och backventiler m.m.
- Fel som orsakats av yttre påverkan. Yttre påverkan omfattar, men är inte begränsat till, väder, förvaringsomständigheter, föroreningar, användning av bränslen, kylvätskor, smörjmedel, tillsatser, konstgödningsmedel, vatten eller kemikalier m.m. som ej har godkänts.
- Fel eller problem med prestandan på grund av att bränslen (t.ex. bensin, diesel eller biodiesel) som inte uppfyller respektive industristandarder har använts.
- Normalt förekommande buller, vibrationer, slitage och försämringar.
- Normalt slitage omfattar, men är inte begränsat till, skador på säten till följd av slitage eller nötning, slitage på målade ytor, repor på dekaler eller fönster m.m.

Reservdelar

Reservdelar som planeras att bytas ut i förbindelse med nödvändigt underhåll omfattas endast av garantin under perioden fram till den planerade tidpunkten för utbytet av delen. Delar som byts ut i enlighet med den här garantin omfattas av garantin under hela den återstående produktgarantin och tillfaller Toro. Toro fattar det slutliga beslutet om huruvida en befintlig del eller enhet ska repareras eller bytas ut. Toro har rätt att använda omarbetade reservdelar vid garantireparationer.

Garanti för djupurladdnings- och litiumjonbatterier:

Djupurladdnings- och litiumjonbatterier har en total livslängd på ett visst antal kilowattimmar. Användnings-, laddnings- och underhållstekniker kan förlänga eller minska den totala batterilivslängden. I och med att batterierna i produkten används minskar gradvis mängden användbart arbete mellan laddningsintervallerna tills dess att batteriet är helt urladdat. Ansvaret för att ersätta urladdade batterier, på grund av normal användning, faller på produktens ägare. Batterierna måste kanske bytas ut under garantiperioden, och det sker då på ägarens bekostnad. Observera (endast litiumjonbatterier): Garantin för litiumjonbatterier är begränsad och beräknas proportionellt från år tre till fem baserat på användningstid och antal förbrukade kilowattimmar. Se *bruksanvisningen* för mer information.

Ägaren bekostar underhållet

Den vanliga service som krävs för Toro-produkter omfattar bland annat att finjustera motorn, smörja, rengöra och polera maskinen, byta filter och kylvätska samt att utföra det underhåll som rekommenderas. Sådan service får ägaren själv bekosta.

Allmänna villkor

Reparation av en auktoriserad Toro-distributör eller Toro-återförsäljare är den enda kompensation som du har rätt till under denna garanti.

Varken The Toro Company eller Toro Warranty Company är ansvariga för indirekta eller oförutsedda skador eller följdskador i samband med användningen av de Toro-produkter som omfattas av denna garanti. Detta inkluderar alla kostnader eller utgifter för att tillhandahålla ersättningsutrustning eller service under rimliga perioder med funktionsfel eller avsaknad av möjlighet av använda produkten medan reparationer som omfattas av garantin utförs. Med undantag för den emissionsgaranti som nämns nedan, och endast om denna är tillämplig, finns ingen annan uttrycklig garanti. Alla indirekta garantier i fråga om säljbarhet och användningslämplighet är begränsade till denna uttryckliga garantis varaktighet.

I vissa stater är det inte tillåtet att undanta oförutsedda skador eller följdskador, eller tidsbegränsa en indirekt garantis varaktighet, och i dessa fall är det möjligt att ovanstående undantag och begränsningar inte gäller. Denna garanti ger dig specifika juridiska rättigheter, och du kan även ha andra rättigheter som varierar från stat till stat.

Anmärkning om motorgarantin:

Produktens emissionskontrollsystem kan omfattas av en separat garanti som uppfyller de krav som fastställts av den amerikanska miljömyndigheten (Environmental Protection Agency, EPA) och/eller Kaliforniens luftskyddsmyndighet (California Air Resources Board, CARB). Tidsbegränsningarna som anges ovan är inte tillämpliga i fråga om garantin för emissionskontrollsystem. Se garantiförklaringen om emissionskontroll som medföljer produkten eller finns i motortillverkarens dokumentation för ytterligare information.

Andra länder än USA och Kanada

Kunder som har köpt Toro-produkter som exporterats från USA eller Kanada ska kontakta sin Toro-distributör (återförsäljare) för att få garantipolicyn för sitt eget land eller sin provins eller stat. Om du av någon anledning är missnöjd med din distributörs service eller har svårt att få garantiupplysningar kontaktar du Toro-importören.

374-0253 Rev C