Form No. 3420-196 Rev D

TORO®

Count on it.

Betjeningsvejledning

Multi Pro® WM-plænesprøjte

Modelnr. 41240—Serienr. 401321101 og derover

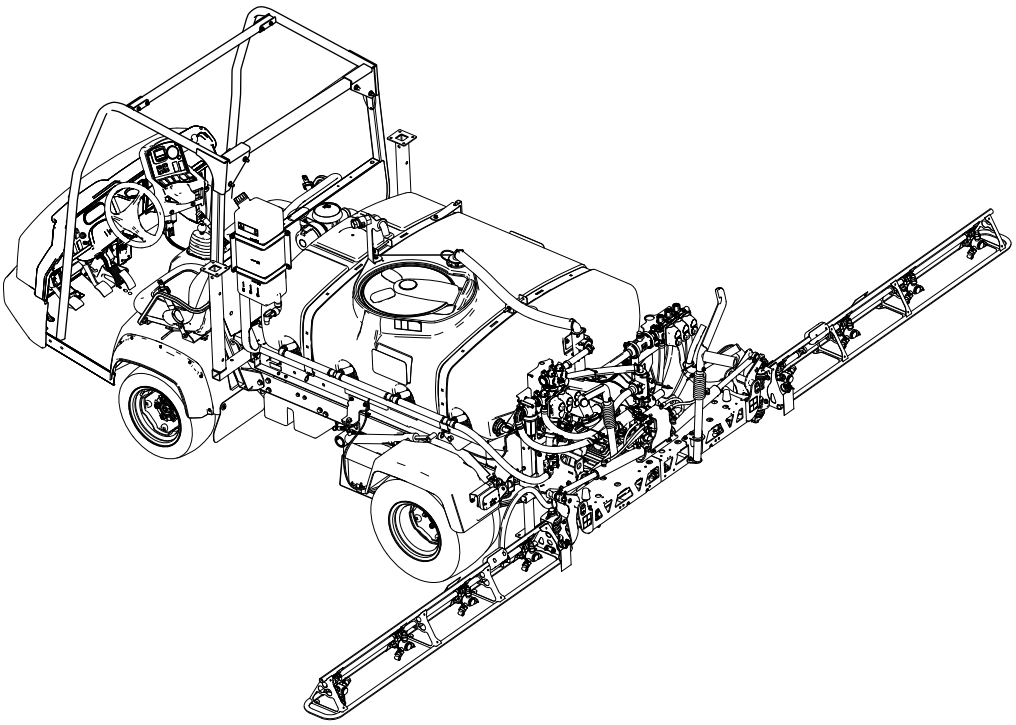

Bemærk: Monteringen af Multi Pro WM kræver montering af et eller flere indbyrdes afhængige sæt. Kontakt en autoriseret Toro-forhandler for at få flere oplysninger.

Registrer dit produkt på www.Toro.com.
Oversættelse af original (DA)

CE

3420-196 D

Dette produkt overholder alle relevante EU-direktiver. Yderligere oplysninger fås på den separate produktspecifikke overensstemmelseserklæring.

Det er en overtrædelse af California Public Resource Code Section 4442 eller 4443 at bruge eller betjene denne motor på et skovbegroet, buskbegroet eller græsbegroet område, medmindre motoren er forsynet med en gnistskærm som defineret i Section 4442, som holdes i god driftsmæssig stand, eller medmindre motoren er bygget, udstyret og vedligeholdt til brandforebyggelse.

⚠ ADVARSEL

CALIFORNIEN
Advarsel i henhold til erklæring nr. 65

Brug af dette produkt kan medføre eksponering over for kemikalier, der ifølge staten Californien er kræftfremkaldende og giver medfødte defekter eller andre forplantningsskader.

Indledning

Dette redskab er et dedikeret plænesprøjtekøretøj, som bør bruges af professionelle, ansatte operatører til arbejdsmæssige formål. Det er primært designet til sprøjtning af velholdte plæner i parker, på golfbaner, på sportsbaner og i kommercielle områder.

Læs denne vejledning omhyggeligt, så du kan lære at betjene og vedligeholde produktet korrekt samt undgå person- og produktskade. Det er dit ansvar at betjene produktet korrekt og sikkert.

Du kan kontakte Toro direkte på www.Toro.com for at få materialer om produktsikkerhed og oplæring i betjening, oplysninger om tilbehør, hjælp til at finde en forhandler eller for at registrere dit produkt.

Når du har brug for service, originale Toro-dele eller yderligere oplysninger, bedes du kontakte en autoriseret serviceforhandler eller Toros kundeservice samt have produktets model- og serienummer parat. Figur 1 viser model- og serienummerets placering på produktet. Skriv numrene, hvor der er gjort plads til dette.

Vigtigt: **Vigtigt: Du kan scanne QR-koden på serienummermærkaten (hvis udstyret hermed) med din mobilenhed for at få adgang til garanti, reservedele og andre produktoplysninger.**

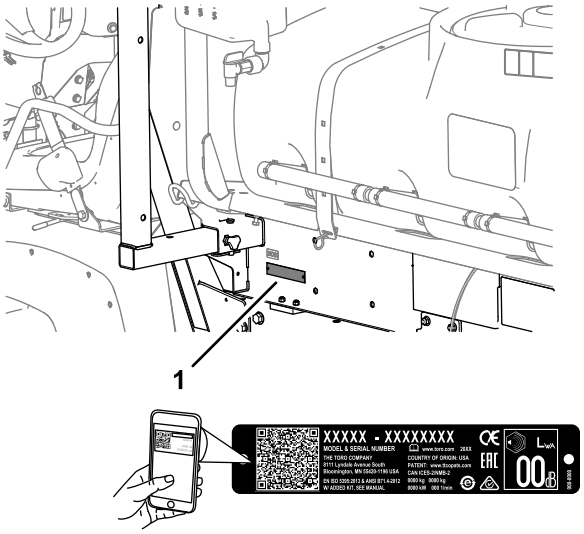

Figur 1

1. Model- og serienummerets placering

Modelnr. _____

Serienr. _____

Denne betjeningsvejledning advarer dig om mulige farer og giver dig særlige sikkerhedsoplysninger ved hjælp af advarselssymbolet (Figur 2), der angiver en fare, som kan forårsage alvorlig personskade eller død, hvis du ikke følger de anbefalede forholdsregler.

g000502

Figur 2

1. Advarselssymbol

Denne betjeningsvejledning bruger 2 ord til at fremhæve oplysninger. **Vigtigt** henleder opmærksomheden på særlige mekaniske oplysninger, og **Bemærk** angiver generel information, som det er værd at lægge særligt mærke til.

© 2019—The Toro® Company
8111 Lyndale Avenue South
Bloomington, MN 55420

Kontakt os på www.Toro.com.
Trykt i USA
Alle rettigheder forbeholdes

Indhold

Sikkerhed 4
Generelt om sikkerhed..... 4
Sikkerheds- og instruktionsmærkater 4
Opsætning 9
1 Afmontering af det eksisterende lad 11
2 Klargøring til montering af tankplatformen 12
3 Montering af tankplatformens tilholderbeslag..... 13
4 Montering af tankplatformen 14
5 Samling af aftapningsventilen 16
6 Afbrydelse af batteriet 17
7 Tilslutning af hastighedssensorens ledningsnet 18
8 Kobling af sprøjtepumpen 19
9 Montering af kontrolkonsollen på maskinen 19
10 Montering af sprøjtens elektriske ledningsnet 20
11 Montering af sprøjtens sikringsblok 22
12 Tilslutning af sprøjtens ledningsnet til batteriet..... 23
13 Sænkning af tankplatformen 26
14 Montering af midterbomsektionen 27
15 Montering af venstre og højre bomsektion 29
16 Montering af bomslanger 31
17 Montering af dyserne 33
18 Montering af ferskvandstanken 33
19 Montering af påfyldningskobling (med antihævertfunktion)..... 35
20 Kontrol af sektionshængslernes fjedre..... 36
21 Opbevaring af donkraftene (ekstraudstyr)..... 36
Produktoversigt 38
Betjeningsanordninger 38
Specifikationer 41
Udstyr/tilbehør 41
Før betjening 41
Sikkerhedshensyn før drift 41
Brug af infocenteret 42
Udførelse af kontroller før start..... 52
Klargøring af sprøjten 52
Kalibrering af sprøjten..... 56
Kalibrering af sprøjtehastigheden 57
Kalibrering af sektionsomløbsventilerne 58
Justering af omrørings- og hovedomløbsventilerne 59
Sprøjtepumpens placering..... 60
Under betjening 60
Sikkerhed under drift..... 60
Betjening af sprøjten..... 62
Sprøjtning 63
Forholdsregler i forbindelse med plænepleje ved drift, når maskinen står stille..... 63
Anbringelse af sprøjtesektionerne 64
Sprøjtetips 65
Rensning af en tilstoppet dyse 65
Efter betjening 65
Sikkerhedshensyn efter drift 65
Rengøring af sprøjtesystemet..... 65
Rengøring af sugefilteret 66
Rengøring af trykfilteret 67
Rengøring af dysefilteret..... 68
Behandling af sprøjtesystemet 68
Transport eller bugsering af maskinen 69
Vedligeholdelse 70
Sikkerhed under vedligeholdelsesarbejde 70
Skema over anbefalet vedligeholdelse 71
Kontrolliste for daglig vedligeholdelse 72
Bemærkninger om problemområder 72
Tiltag forud for vedligeholdelse 73
Adgang til maskinen 73
Smøring 74
Smøring af sprøjtepumpen 74
Smøring af bomhængslerne 75
Vedligeholdelse af sprøjtesystemet 75
Eftersyn af slangerne..... 75
Skift af sugefilteret 75
Udskiftning af trykfilteret 76
Skift af dysefilteret 76
Undersøgelse af sprøjtepumpen 77
Eftersyn af nylondrejebøsningerne 77
Justering af bommene, så de er vandrette..... 78
Rengøring 79
Rengøring af gennemstrømningsmåleren..... 79
Rengøring af sprøjtens ventiler 80
Opbevaring 91
Afmontering af sprøjten og tankplatformen..... 91
Fejlfinding 94
Diagrammer 95

Sikkerhed

Hvis operatøren eller ejeren anvender eller vedligeholder maskinen forkert, kan det medføre personskade. For at nedsætte risikoen for personskade skal operatøren altid følge sikkerhedsforskrifterne og være opmærksom på advarselssymbolet (Figur 2), der betyder Forsigtig, Advarsel eller Fare – ”personlig sikkerhedsanvisning”. Hvis forskrifterne ikke overholdes, kan det medføre personskade eller død.

Denne maskine er fremstillet i overensstemmelse med kravene i SAE J2258.

Generelt om sikkerhed

Dette produkt kan forårsage personskade. Følg altid sikkerhedsforskrifterne for at undgå alvorlig personskade.

Brug af dette produkt til andre end det tiltænkte formål kan udsætte dig selv og omkringstående for fare.

- Læs og forstå indholdet i denne *betjeningsvejledning*, før du starter motoren.
- Betjening af maskinen kræver din fulde opmærksomhed. Betjen ikke maskinen samtidig med andre distraherende aktiviteter, da dette kan medføre personskade eller tingsskade.
- Brug de relevante personlige værnemidler til beskyttelse mod kontakt med kemikalier. De kemiske stoffer, der bruges i sprøjtesystemet, kan være farlige og giftige.
- Hold hænder og fødder væk fra bevægelige maskinkomponenter.
- Betjen ikke maskinen, uden at alle værn og øvrige sikkerhedsanordninger sidder korrekt på plads og virker på maskinen.
- Hold afstand fra sprøjtedysernes og sprøjteafdriftens udtømningsområde. Hold omkringstående og kæledyr på sikker afstand af maskinen.
- Hold børn væk fra arbejdsområdet. Lad aldrig børn betjene maskinen.
- Stop maskinen, sluk for motoren, og tag nøglen ud, før maskinen fyldes, tømmes, efterses eller renses for tilstopninger.

Hvis maskinen betjenes eller vedligeholdes forkert, kan der være risiko for personskade. For at nedsætte risikoen for personskade skal operatøren altid følge sikkerhedsforskrifterne og være opmærksom på advarselssymbolet, der betyder Forsigtig, Advarsel eller Fare – ”personlig sikkerhedsanvisning”. Hvis disse forskrifter ikke følges, kan det medføre personskade eller død.

Du kan finde yderligere sikkerhedsoplysninger i denne vejledning.

Du kan også besøge www.Toro.com for at finde flere oplysninger om sikker arbejdspraksis, sikkerhedstip og uddannelsesmaterialer.

Ikke alle de redskaber, der kan tilsluttes denne maskine, er beskrevet i denne vejledning. Få yderligere sikkerhedsanvisninger i betjeningsvejledningen, der følger med det enkelte redskab.

Sikkerheds- og instruktionsmærkater

Sikkerheds- og instruktionsmærkaterne kan nemt ses af operatøren og er placeret tæt på potentielle risikoområder. Udskift eventuelle beskadigede eller manglende mærkater.

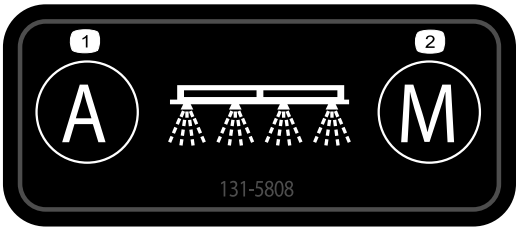

decal131-5808

131-5808

1. Automatisk – hastighedsregulering i lukket kredsløb
2. Manuel – hastighedsregulering i åbent kredsløb

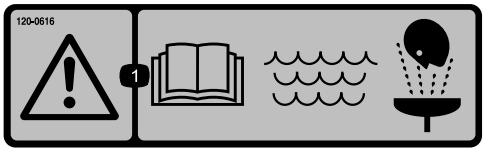

decal120-0616

120-0616

1. Advarsel – læs *betjeningsvejledningen*. Brug frisk, rent vand til førstehjælpsskylning.

decal120-0622

120-0622

1. Advarsel – læs *betjeningsvejledningen*.
2. Advarsel – kravl ikke ind i tanken.
3. Fare for kemisk forbrænding; fare for indånding af giftig gas – bær hånd- og hudbeskyttelse; bær beskyttelsesbriller og åndedrætsværn.

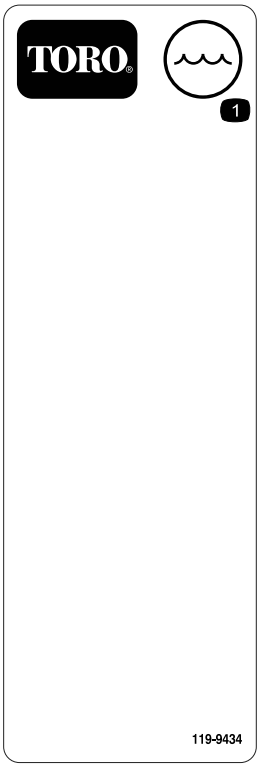

decal119-9434

119-9434

1. Tankindhold

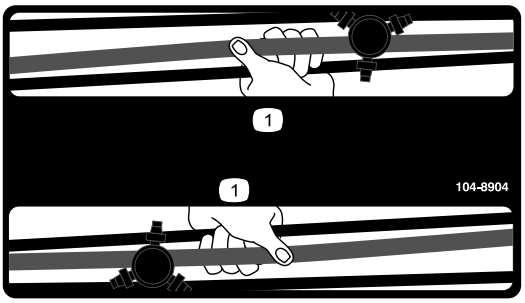

decal104-8904

104-8904

1. Grib fat i bommen her.

decal127-6976

127-6976

1. Mindsk
2. Øg

decal120-0617

120-0617

1. Risiko for amputation af hånd, klempunkt – hold afstand til bevægelige led.
2. Risiko for knusning – hold omkringstående væk fra maskinen.

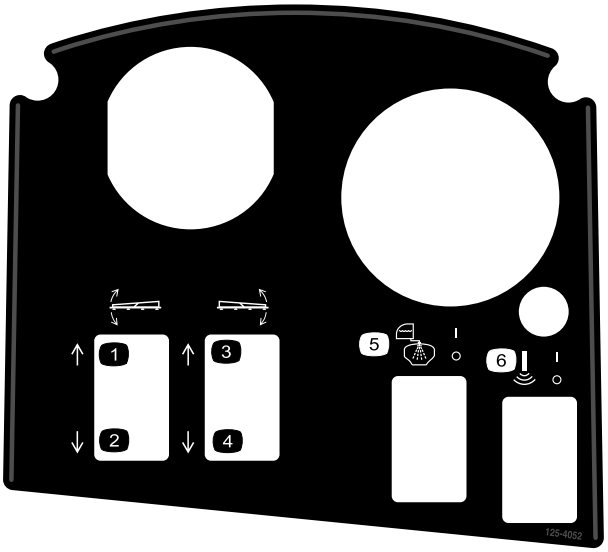

decal125-4052

125-4052

1. Hæv venstre bom
2. Sænk venstre bom
3. Hæv højre bom
4. Sænk højre bom
5. Slå tankskyl til/fra
6. Slå Sonic-bom til/fra

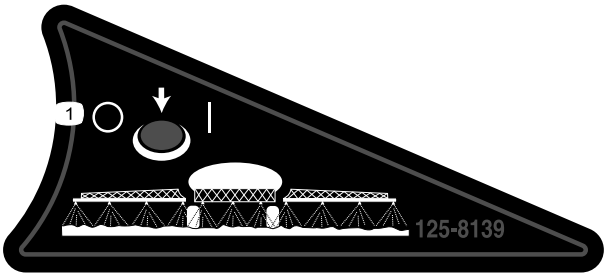

decal125-8139

125-8139

1. Slå bomsprøjter til/fra

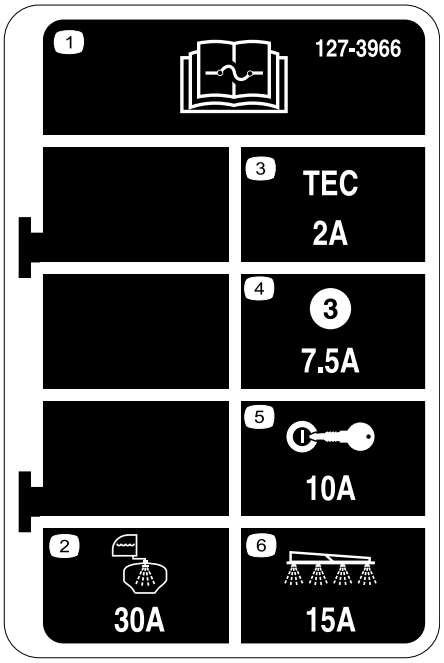

decal127-3966

127-3966

1. Læs *betjeningsvejledningen* for at få oplysninger om sikringer.
2. 30A – Tankskyl
3. 2A – TEC-styreenhedslogik
4. 7,5A – TEC-styreenhedsoutput
5. 10A – Tænding
6. 15A – Sprøjtebom

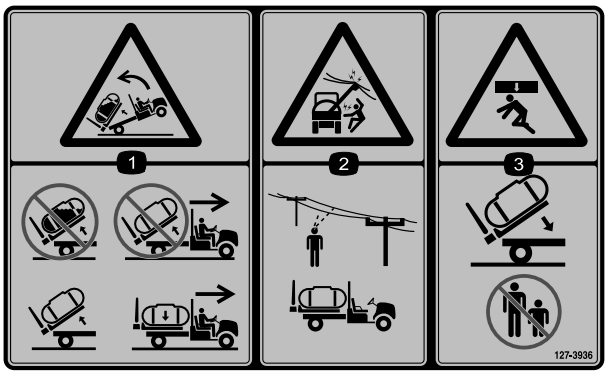

decal127-3936

127-3936

1. Fare for at vippe bagover – hæv ikke en fuld tank; flyt ikke maskinen med en hævet tank; hæv kun og tøm tanken; flyt kun maskinen med en sænket tank.
2. Fare for elektrisk stød, luftledninger – kontrollér området for luftledninger inden betjening af maskinen på området.
3. Risiko for knusning – hold omkringstående på afstand, når tanken sænkes.

decal127-3937

127-3937

1. Advarsel – træd ikke her.
2. Advarsel – hold væk fra varme overflader.
3. Fare for at blive viklet ind, rem – hold afstand til bevægelige dele. Hold alle afskærmninger og sikkerhedsanordninger på plads.

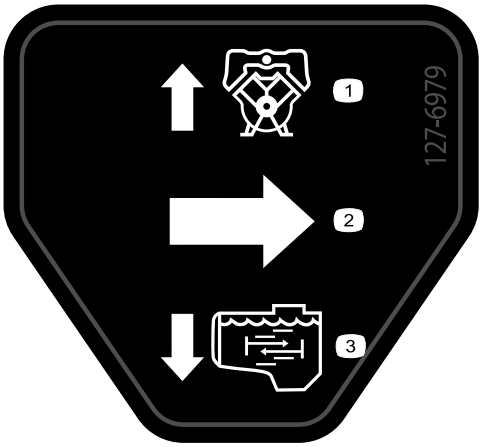

decal127-6979

127-6979

1. Omløbsreturgennemstrømning
2. Gennemstrømning
3. Omrøringsgennemstrømning

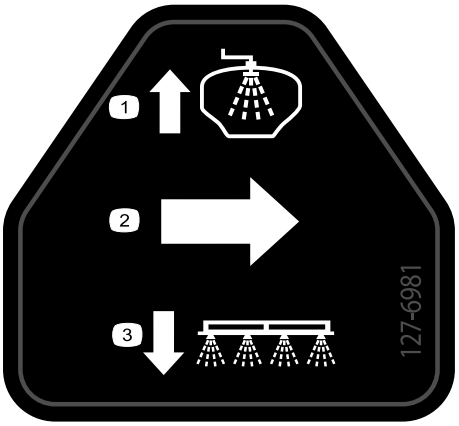

decal127-6981

127-6981

1. Omløbsreturgennemstrømning
2. Gennemstrømning
3. Bomsprøjte

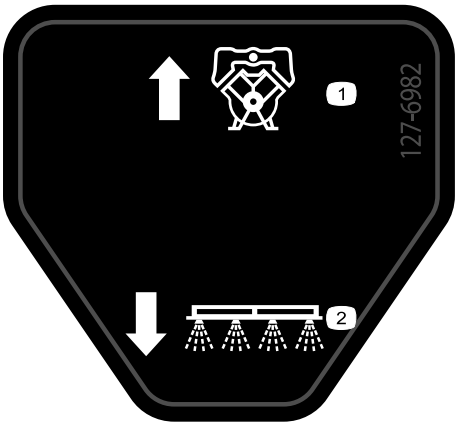

decal127-6982

127-6982

1. Omløbsreturgennemstrømning
2. Bomsprøjte

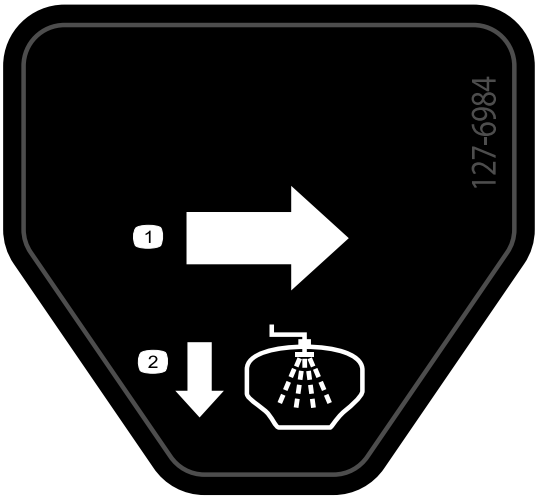

decal127-6984

127-6984

1. Gennemstrømning
2. Tankreturgennemstrømning

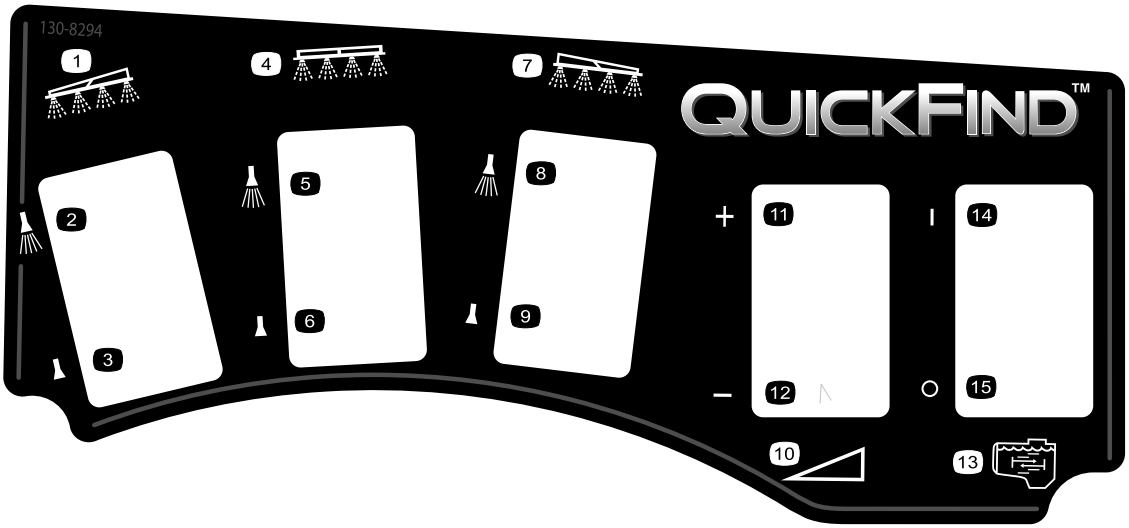

decal130-8294

130-8294

1. Venstre bom
2. Venstre bomsprøjte til
3. Venstre bomsprøjte fra
4. Midterbom
5. Midterbomsprøjte til
6. Midterbomsprøjte fra
7. Højre bom
8. Højre bomsprøjte til
9. Højre bomsprøjte fra
10. Speed (hastighed)
11. Forøg hastigheden
12. Sænk hastigheden
13. Omrøring
14. Omrøring slået til
15. Omrøring slået fra

Opsætning

Løsdele

Brug skemaet herunder til at kontrollere, at alle dele er blevet leveret.

Fremgangsmåde	Beskrivelse	Antal	Anvendelse
1	Kræver ingen dele	–	Afmontering af det eksisterende lad.
2	Bageste kraftudtagssæt, højtydende Workman-køretøjer (modeller i HD-serien med manuel transmission) Hydrauliksæt med høj flydeevne, Workman HDX-Auto-arbejdskøretøj (non-TC-HDX-Auto-model) Finishing-sæt til Multi Pro WM-plænesprøjte, manuelt Workman-arbejdskøretøj (modeller i HD-serien med manuel transmission) Finishing-sæt til Multi Pro WM-plænesprøjte, automatisk Workman-arbejdskøretøj (HDX-Auto-model)	1 1 1 1	Klargøring til montering af midterbomsektionen.
3	Tilholderbeslag	2	Montering af redskabets tilholderbeslag.
4	Tank- og platformsenhed Gaffelbolte Konisk gaffelbolt Låseclips Ringstifter Bolt (½" x 1½") Møtrikker (½")	1 2 2 2 4 2 2	Montering af tankplatformen.
5	Kræver ingen dele	–	Samling af aftapningsventilen.
6	Kræver ingen dele	–	Afbrydelse af batteriet.
7	Kræver ingen dele	–	Tilslutning af hastighedssensorens ledningsnet.
8	Kræver ingen dele	–	Kobling af sprøjtepumpen.
9	Konsollens monteringsbeslag Flangelåsemøtrik (5/16") Flangehovedbolt (5/16") Plastikbøsning Kontrolkonsol Fjederklemmestift Håndgreb	1 3 3 2 1 1 1	Montering af kontrolkonsollen på maskinen.
10	J-clips Bolt (¼" x ¾") Flangemøtrik (¼")	3 1 1	Montering af kontrolkonsollen på maskinen.
11	Sikringsmærkat (127-3966)	1	Montering af kontrolkonsollen og de elektriske ledninger.

Fremgangsmåde	Beskrivelse	Antal	Anvendelse
12	Bolt til batteripol Klemmemøtrik Dæksel – bred (batteripol – rød)	2 2 1	Tilslutning af sprøjtens ledningsnet til batteriet.
13	Bolt (½" x 1½") Låsemøtrik (½")	2 2	Sænkning af tankplatformen.
14	Midterbom Bolt (⅜" x 1") Flangelåsemøtrik (⅜") Bommens transportholder Bolt (½" x 1¼") Flangemøtrik (½")	1 10 10 2 4 4	Montering af bomsektionen.
15	Venstre bomsektion Højre bomsektion Flangehovedbolte (⅜" x 1¼") Bagplader Flangelåsemøtrikker (⅜") Gaffelbolt Låseclips	1 1 8 8 8 2 2	Montering af venstre og højre bomsektion.
16	Slangeklemmer R-klemme Ansatsbolt Spændeskive Møtrik	3 2 2 2 2	Montering af bomslanger.
18	Ferskvandstank 90°-knærør (¾" NPT) 90°-taphane Ferskvandstankens beslag Monteringsstrop Flangehovedbolt (5/16" x ⅝") Flangelåsemøtrik (5/16") Støtterør (ferskvandstank) Kontramøtrik (5/16") Bolt (5/16" x 1") Ansatsbolt (½" x 1-15/16") Bolt (5/16" x 2¼") Spændeskive (5/16")	1 1 1 1 4 4 10 1 1 1 2 2 2	Montering af ferskvandstanken.
19	Påfyldningsbeholdersamling Flangehovedbolt (5/16" x ¾")	1 1	Montering af påfyldningskoblingen (med antihævertfunktion).
20	Kræver ingen dele	–	Kontrol af sektionshængslernes fjedre.
21	Forreste donkraft Bageste donkraft Låseclips Gaffelbolt (4½") Gaffelbolt (3") Skrue	2 2 4 2 2 2	Opbevaring af donkraftene (ekstraudstyr).

Medier og øvrige dele

Beskrivelse	Antal	Anvendelse
Betjeningsvejledning	1	Læs vejledningerne, før maskinen betjenes.
Instruktionskort til reservedelskatalog	1	
Skærmfilter	2	

Bemærk: Maskinens venstre og højre side er som set fra den normale betjeningsposition.

Bemærk: Hvis du har spørgsmål eller har brug for yderligere oplysninger vedrørende sprøjtekontrolsystemet, henvises du til *betjeningsvejledningen*, der følger med systemet.

Vigtigt: **Denne sprøjte sælges uden sprøjtedyser.**

Du skal anskaffe og montere dyserne **for at bruge denne sprøjte. Kontakt en autoriseret Toro-forhandler for at få oplysninger om de tilgængelige sektionssæt og tilbehør.**

Når dine dyser er monteret, og før sprøjten bruges første gang, skal sektionernes omløbsventiler justeres, så tryk og dosering forbliver ensartet for alle sektioner, når du deaktiverer én eller flere sektioner. Se **Kalibrering af sprøjtegennemstrømningen (side 56)****.**

Vigtigt: **Multi Pro WM-plænesprøjten kræver, at styrtbøjle med fire stolper eller et førerhus er monteret på Workman-køretøjet.**

1

Afmontering af det eksisterende lad

Kræver ingen dele

Fremgangsmåde

⚠ FORSIGTIG

Det fulde lad vejer ca. 95 kg. Du kan komme til skade, hvis du afmonterer ladet uden hjælp.

- **Forsøg ikke at montere eller afmontere ladet alene.**
- **Få to eller tre andre personer til at hjælpe dig, eller brug en løbekran.**

1. Parker maskinen på en plan overflade, aktiver parkeringsbremsen, og start motoren.
2. Flyt det hydrauliske løftegreb fremad, og sænk ladet, indtil gaffelboltene for løftecylinderne på cylinderstangens ender sidder løst i monteringsrillerne på ladets monteringsplader.
3. Slip det hydrauliske løftegreb, aktiver det hydrauliske løftelåsegreb, sluk for motoren, og tag nøglen ud. Se *betjeningsvejledningen* til din maskine.
4. Tag ringstifterne af de yderste ender af cylinderstangens gaffelbolte (Figur 3).

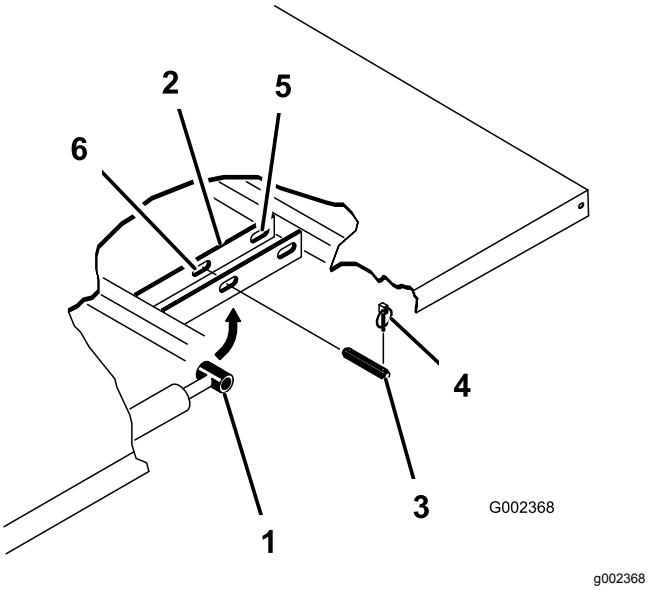

Figur 3

1. Cylinderstangens ende
2. Ladmonteringsplade
3. Gaffelbolt
4. Ringstift
5. Bageste riller (fuldt lad)
6. Forreste riller (⅔ lad)

5. Afmonter de gaffelbolte, der fastgør enderne af cylinderstangen til ladets monteringsplader, ved at skubbe stifterne mod maskinens midterlinje (Figur 3).
6. Afmonter de ringstifter og gaffelbolte, der fastholder ladets aksebeslag på maskinens stelkanaler (Figur 4).

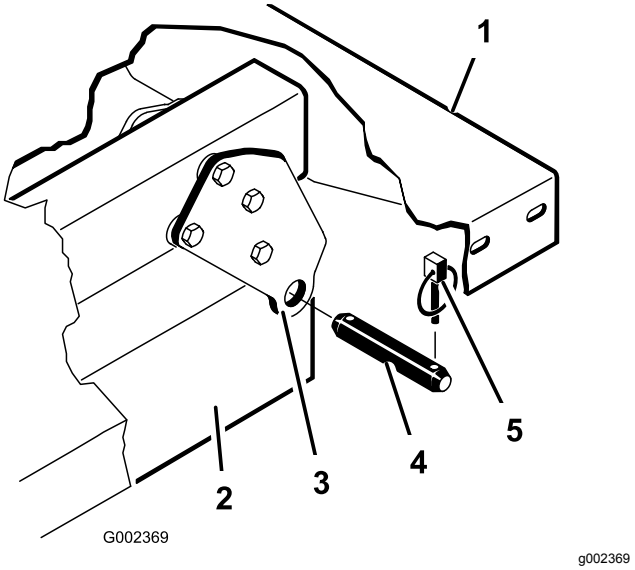

Figur 4

1. Ladets bageste venstre hjørne
2. Stelkanal
3. Drejeplade
4. Gaffelbolt
5. Ringstift

7. Løft ladet af køretøjet.
8. Opbevar løftecylindrene i opbevaringsklemmerne.

2

Klargøring til montering af tankplatformen

Dele, der skal bruges til dette trin:

1	Bageste kraftudtagssæt, højtydende Workman-køretøjer (modeller i HD-serien med manuel transmission)
1	Hydrauliksæt med høj flydeevne, Workman HDX-Auto-arbejdskøretøj (non-TC-HDX-Auto-model)
1	Finishing-sæt til Multi Pro WM-plænesprøjte, manuelt Workman-arbejdskøretøj (modeller i HD-serien med manuel transmission)
1	Finishing-sæt til Multi Pro WM-plænesprøjte, automatisk Workman-arbejdskøretøj (HDX-Auto-model)

Montering af det bageste kraftudtagssæt for højtydende Workman-køretøjer (modeller i HD-serien med manuel transmission)

For Workman-modeller i serien HD- og HDX med manuel transmission skal det bageste kraftudtagssæt monteres helt for højtydende Workman-køretøjer. Se *monteringsvejledningen* til det bageste kraftudtagssæt til højtydende Workman-køretøjer.

Hydrauliksæt med høj flydeevne til Workman HDX-Auto-arbejdskøretøj (non-TC-HDX-Auto-model)

Monter hydrauliksættet med høj flydeevne helt for Workman HDX-Auto-arbejdskøretøjer. Se *monteringsvejledningen* til hydrauliksættet med høj flydeevne, Workman HDX-Auto-arbejdskøretøj.

Løft af sprøjteplatformen

Brug løfteudstyr med en løftekapacitet på 408 kg til at løfte tankplatformen op af transportkassen ved de 2 forreste og 2 bageste løftepunkter (Figur 5).

Bemærk: Sørg for, at tankplatformen er løftet højt nok til at montere donkraftene.

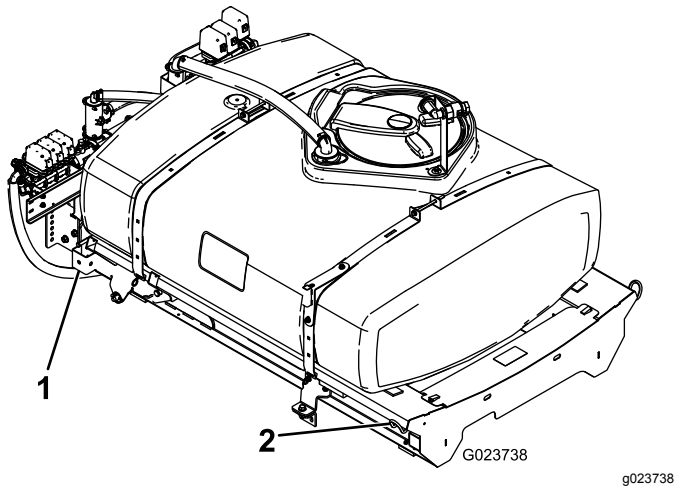

Figur 5

1. Bageste løftepunkt
2. Forreste løftepunkt

Finishing-sæt til Multi Pro Workman-plænesprøjte (modeller i HD-serien med manuel transmission)

For Workman-modeller i HD- og HDX-serien med manuel transmission skal du udføre trinene for finishing-sættet til Multi Pro WM-plænesprøjte til manuelle Workman-arbejdskøretøjer. Se monteringsvejledningen til finishing-sæt til Multi Pro WM-plænesprøjte, manuelt Workman-arbejdskøretøj.

Finishing-sæt til Multi Pro Workman-plænesprøjte (HDX-Auto-model)

For Workman-modeller i HDX-Automatic-serien skal du udføre trinene for finishing-sættet til Multi Pro WM-plænesprøjte til automatiske Workman-arbejdskøretøjer. Se monteringsvejledningen til finishing-sæt til Multi Pro WM-plænesprøjte, automatisk Workman-arbejdskøretøj.

3

Montering af tankplatformens tilholderbeslag

Dele, der skal bruges til dette trin:

2	Tilholderbeslag

Fremgangsmåde

1. Fjern de 2 bageste flangehovedbolte og 2 flangelåsemøtrikker, der fastgør motorrørets støttebeslag til maskinstellet (Figur 6).

   Bemærk: Gem fastgørelsesanordningerne til senere brug.

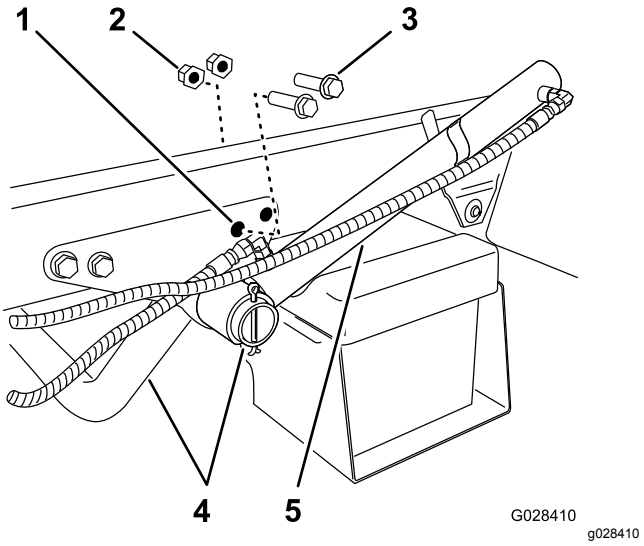

Figur 6

1. Bageste hul – støttebeslag (motorrør)
2. Flangelåsemøtrik
3. Flangehovedbolt
4. Motorstøtterør
5. Løftecylinder

2. Drej løftecylinderen for at give plads til montering af tankplatformens tilholderbeslag (Figur 6).
3. Fastgør tilholderbeslagene på støttebeslaget og stellet ved hjælp af de 2 flangehovedbolte og flangelåsemøtrikker, som du fjernede i trin 1 (Figur 7).

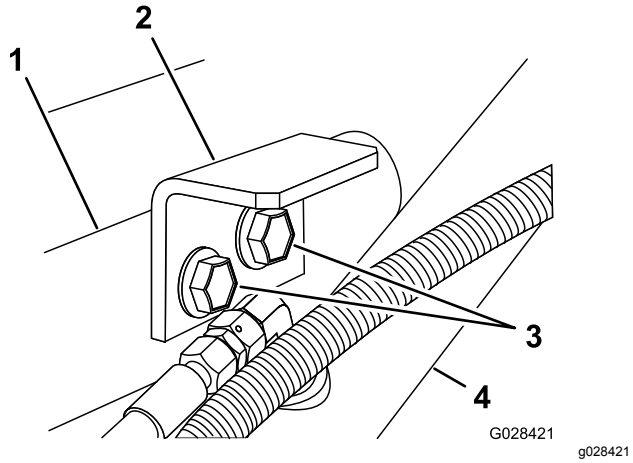

Figur 7

1. Støttebeslag (motorrør)
2. Tilholderbeslag (tankplatform)
3. Flangehovedbolte
4. Løftecylinder

4. Spænd boltene og møtrikkerne med et moment på 91 til 113 N·m.
5. Gentag trin 1 til 4 på den modsatte side af maskinen.

4

Montering af tankplatformen

Dele, der skal bruges til dette trin:

1	Tank- og platformsenhed
2	Gaffelbolte
2	Konisk gaffelbolt
2	Låseclips
4	Ringstifter
2	Bolt (½" x 1½")
2	Møtrikker (½")

Fremgangsmåde

⚠ FARE

Sprøjtetankenheden udgør en fare i form af lagret energi. Hvis enheden ikke håndteres forsvarligt ved montering eller afmontering, kan den flytte sig eller vælte og skade dig eller andre omkringstående.

Brug remme og en løbekran til at understøtte sprøjtetankenheden under montering, afmontering eller vedligeholdelse, når fastspændingsanordningerne fjernes.

1. Brug et hejseapparat til at hæve tankplatformsenheden (Figur 8), og placer den over køretøjets stel med pumpe- og ventilenhederne vendt bagud.

   Bemærk: Få en anden person til at hjælpe dig med at udføre følgende trin.

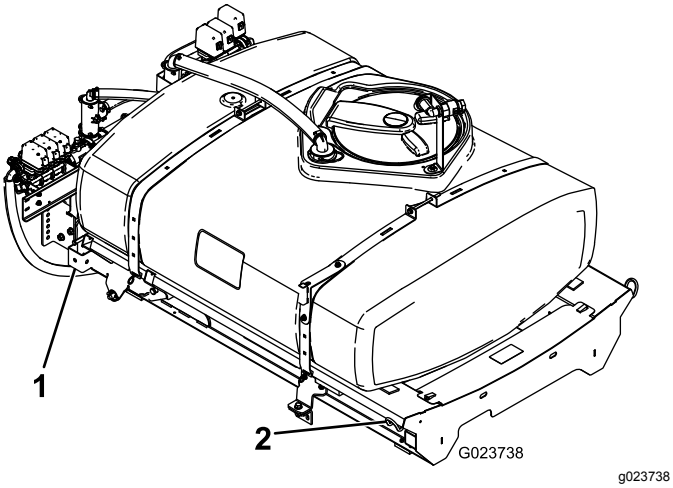

Figur 8

1. Bageste løftepunkt
2. Forreste løftepunkt

2. Sænk langsomt tankplatformen ned på maskinstellet.
3. Udvid løftecylinderne til beslagene på tankplatformen, og placer cylinderfittingerne, så de flugter med hullerne i tankplatformens beslag (Figur 9).

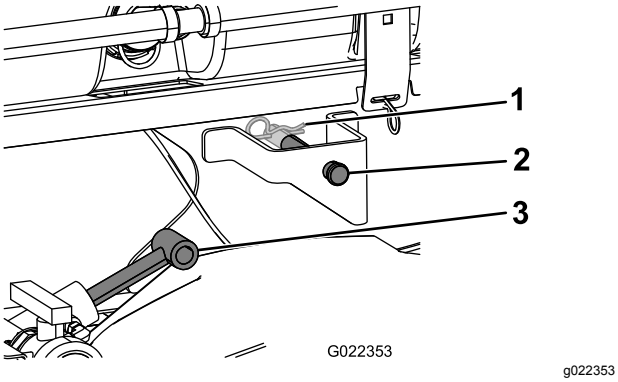

Figur 9

1. Låseclips
2. Gaffelbolt
3. Løftecylindere

4. Fastgør tankplatformen til løftecylinderne med gaffelbolten og låseclipsen på begge sider af maskinen.
5. Ret hullerne i drejelåsemøtrikkerne bagest på tankplatformen ind efter hullerne i ladets drejerør ved enden af køretøjets stel (Figur 10).

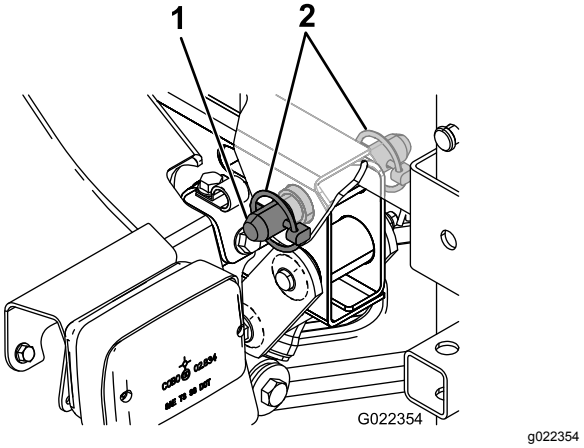

Figur 10

1. Konisk gaffelbolt
2. Ringstift

6. Monter en konisk gaffelbolt og to ringstifter på drejelåsen for at fastgøre tankenheden til stellet (Figur 10).
7. Stræk løftecylinderne ud for at hæve tanken og understøtte dens vægt.

   Bemærk: Kobl tankenheden fra løfteudstyret.
8. Fjern ladstøtten fra opbevaringsbeslagene bag på styrtbøjlepanelet (Figur 11).

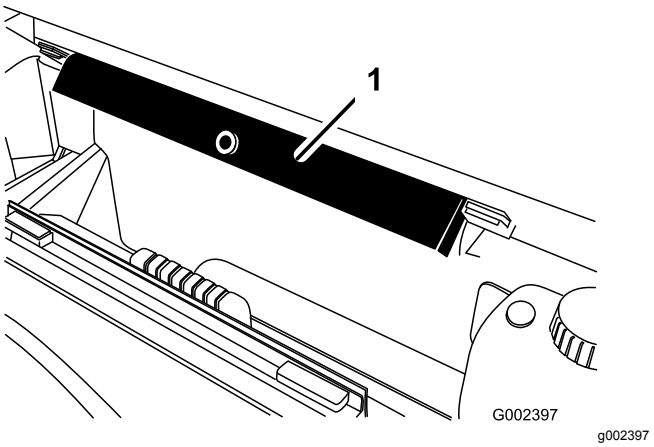

Figur 11

1. Ladstøtte

9. Skub ladstøtten ned over cylinderstangen, og sørg for, at tapperne på støtteenden hviler på enden af cylinderløbet og cylinderstangenden (Figur 12).

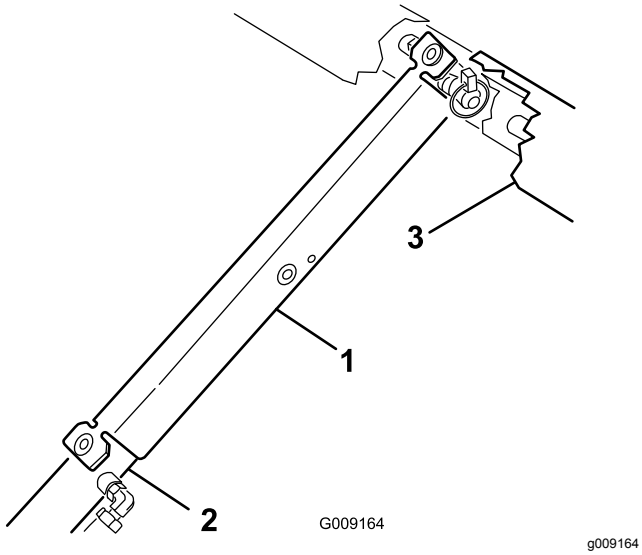

Figur 12

1. Ladstøtte
2. Løftecylinder
3. Platformsstel

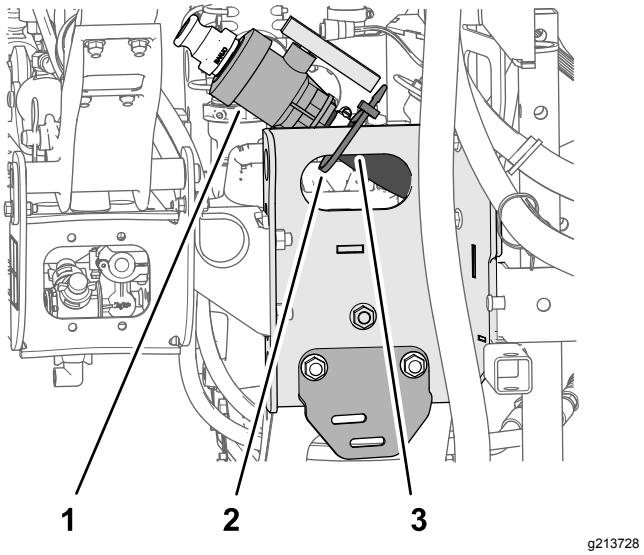

Figur 13

1. Aftapningsventil
2. Kabelbånd
3. Gliderens kanal

5

Samling af aftapningsventilen

Kræver ingen dele

Fremgangsmåde

1. Fjern kabelbåndet, der fastgør aftapningsventilen og sprøjtetankens slange til gliderens kanal (Figur 13).
2. Flyt aftapningsventilen og slangen til ydersiden af gliderens kanal (Figur 14A).

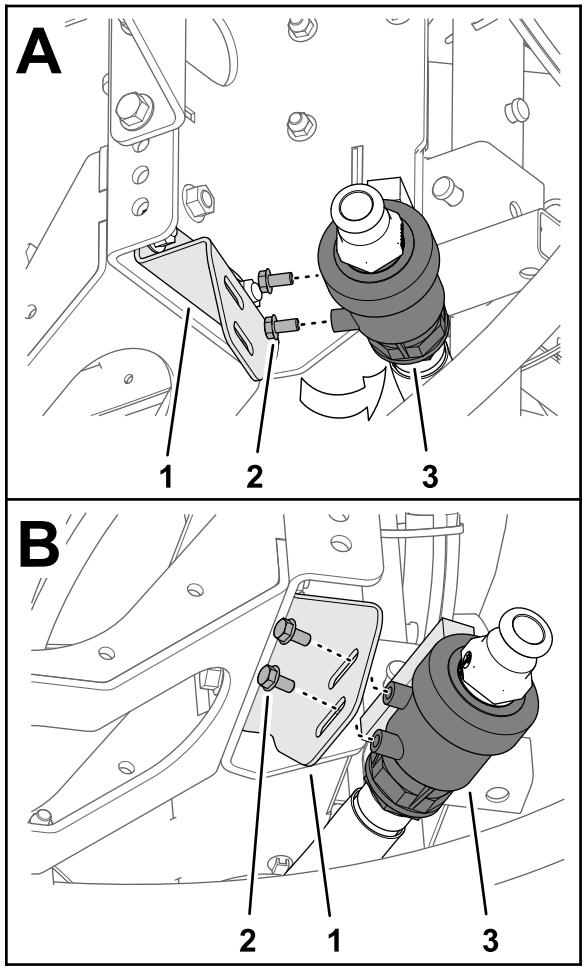

g213726

Figur 14

1. Aftapningsventil
2. Flangehovedbolt (5/16" x ⅝")
3. Aftapningsventilens beslag

3. Fjern de to flangehovedbolte (5/16" x ⅝") fra aftapningsventilens hylster (Figur 14).
4. Monter aftapningsventilen på aftapningsventil-beslaget (Figur 14B) med de 2 flangehovedbolte (5/16" x ⅝"), du fjernede i trin 3.
5. Stram de 2 flangehovedbolte med hånden (Figur 14B).

6

Afbrydelse af batteriet

Kræver ingen dele

Fremgangsmåde

⚠ ADVARSEL

Forkert batterikabelføring kan forårsage gnister og beskadige sprøjten og kablerne. Gnister kan få batterigasserne til at eksplodere og medføre personskade.

- **Frakobl altid batteriets (sorte) minuskabel, før du frakobler det (røde) pluskabel.**
- **Tilslut altid batteriets røde pluskabel, før du tilslutter det sorte minuskabel.**

⚠ ADVARSEL

Batteripoler eller metalværktøj kan kortslutte mod sprøjtemaskinen metaldele og forårsage gnister. Gnister kan få batterigasserne til at eksplodere og medføre personskade.

- **Når du fjerner eller monterer batteriet, må batteripolerne ikke få kontakt med metaldele på sprøjten.**
- **Lad ikke metalværktøjer kortslutte mellem batteripolerne og sprøjtens metaldele.**

1. Klem på siderne af batteridækslet for at løsne tapperne fra åbningerne i batteribundpladen, og fjern batteridækslet fra batteribundpladen (Figur 15).

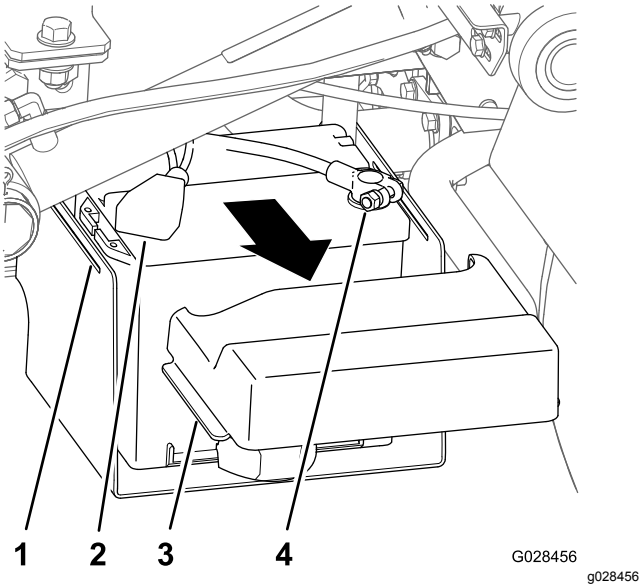

Figur 15

1. Åbning (batteribundplade)
2. Dæksel (positiv batteripol)
3. Tap (batteridæksel)
4. Pol (negativt batterikabel)

2. Skub dækslet tilbage, og fjern minusbatteripolen fra batteriet (Figur 15).
3. Fjern plusbatteripolen fra batteriet (Figur 15).

7

Tilslutning af hastighedssensorens ledningsnet

Kræver ingen dele

Tilslutning af hastighedssensorens ledningsnet (modeller i HD-serien med manuel transmission)

1. I sprøjtens ledningsnet skal du finde konnektoren med 3 sokler til hastighedssensorens kredsløb og konnektoren med 3 ben til køretøjets kredsløb.
2. På maskinens gearkasse skal du slutte konnektoren med 3 ben, der sidder i maskinens ledningsnet til hastighedssensoren, til hastighedssensorens konnektor med 3 sokler, der sidder i sprøjtens ledningsnet (Figur 16).

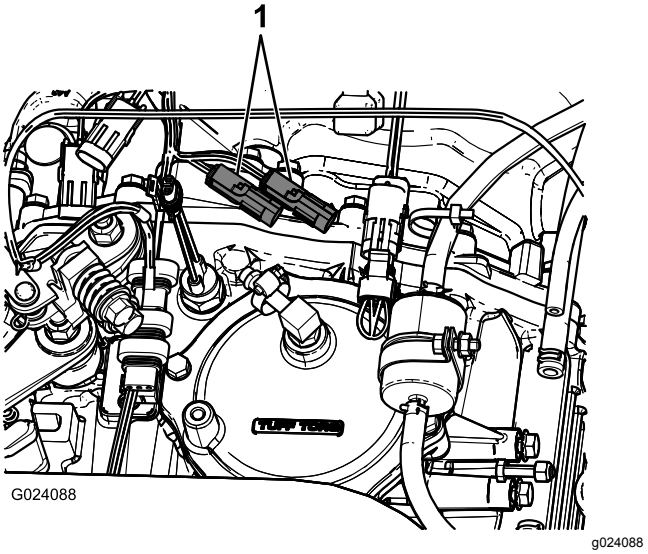

Figur 16

1. Eksisterende hastighedssensorstik

3. Slut konnektoren med 3 ben, der sidder i sprøjtens ledningsnet til køretøjets kredsløb, til soklen med 3 ben, der sidder i maskinens ledningsnet, til køretøjets kredsløb.

Tilslutning af hastighedssensorens ledningsnet (HDX-Auto-model)

1. På sprøjtens ledningsnet skal du finde konnektoren med 3 sokler for hastighedssensorens kredsløb (Figur 17).

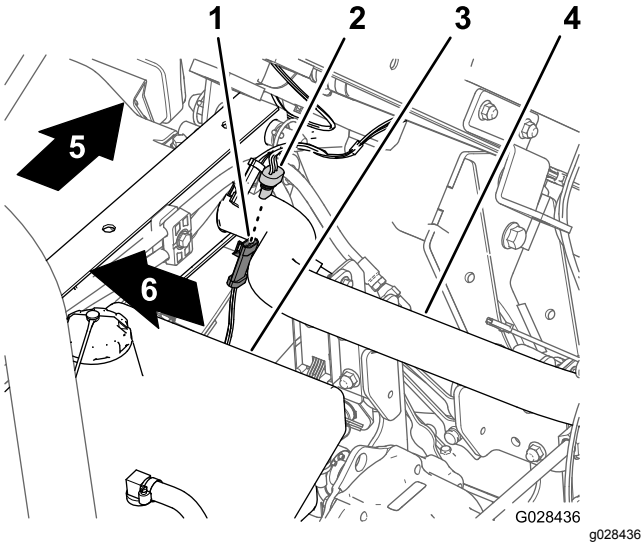

Figur 17

1. Konnektor med 3 ben (maskinens ledningsnet – hastighedssensor)
2. Konnektor med 3 ben (sprøjtens ledningsnet – hastighedssensor)
3. Hydrauliktank
4. Bageste stelrør
5. Bagsiden af maskinen
6. Højre side af maskinen

2. Slut konnektoren med 3 ben, der sidder i maskinens ledningsnet til hastighedssensoren, til konnektoren med 3 sokler, der sidder i sprøjtens ledningsnet til hastighedssensoren (Figur 17).

8

Kobling af sprøjtepumpen

Kræver ingen dele

Fremgangsmåde

- For modeller i HD-serien med manuel transmission skal du koble kraftudtagsakslen ind i gearkassens kraftudtag. Se *monteringsvejledningen* til finishing-sæt til Multi Pro WM-plænesprøjte, manuelt Workman-arbejdskøretøj.
- For HDX-Auto-modellen – tilslut de hydrauliske motorslanger til fittingerne, der kan lynfrakobles, på hydraulikpanelet med stor flydeevne. Se *monteringsvejledningen* til finishing-sæt til Multi Pro WM-plænesprøjte, automatisk Workman-arbejdskøretøj.

9

Montering af kontrolkonsollen på maskinen

Dele, der skal bruges til dette trin:

1	Konsollens monteringsbeslag
3	Flangelåsemøtrik (5/16")
3	Flangehovedbolt (5/16")
2	Plastikbøsning
1	Kontrolkonsol
1	Fjederklemmestift
1	Håndgreb

Montering af konsollens monteringsbeslag

Bemærk: På nogle Workman-køretøjer er ophængspladen fastgjort til instrumentbrættet på samme sted, som beslaget til det valgfri gashåndtag sidder. Hvis gashåndtagssættet er monteret, skal du fjerne gashåndtagets beslag fra instrumentbrættet, rette ophængspladen ind efter instrumentbrættet og montere gashåndtagets beslag oven på ophængspladen. Se gashåndtagets *monteringsvejledning* for at få oplysninger om, hvordan gashåndtaget afmonteres og monteres.

1. Fjern de 3 bolte og 3 møtrikker, der fastgør instrumentpanelets nederste midterste del til instrumentbrættets støttebeslag (Figur 18).

   Bemærk: På visse ældre Workman-maskiner skal der eventuelt bruges fire bolte og flangemøtrikker.

   Bemærk: Kasser boltene og møtrikkerne.

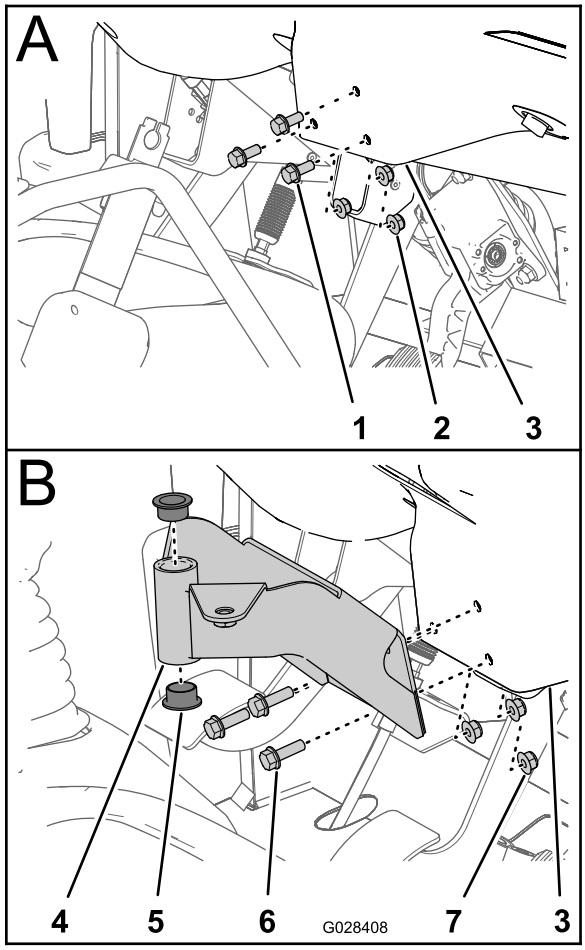

g028408

Figur 18

1. Bolt
2. Møtrik
3. Instrumentpanel (nederste midterste område)
4. Monteringsbeslag (kontrolkonsol)
5. Bøsning (plastik)
6. Flangehovedbolte (5/16" x 1")
7. Flangelåsemøtrikker (5/16")

2. Ret hullerne i monteringsbeslaget til kontrolkonsollen ind efter hullerne i instrumentbrættet og støttebeslaget (Figur 18).
3. Saml monteringsbeslaget, instrumentpanelet og støttebeslaget med de 3 flangehovedbolte (5/16" x 1") og 3 flangelåsemøtrikker (5/16").
4. Tilspænd møtrikkerne og boltene til (Figur 18).
5. Indsæt de 2 plastikbøsninger i monteringsbeslaget (Figur 18).

Montering af kontrolkonsollen på maskinen

1. Fjern låseclipsen, der fastgør drejetappen på kontrolkonsollen til opbevaringsbeslaget på sprøjtetanken.
2. Monter kontrolkonsollen på styreenhedens monteringsbeslag, og fastgør kontrolkonsollen med fjederklemmestiften (Figur 19).

   Bemærk: Sørg for, at fjederklemmen er drejet over drejetappen for at fastgøre fjederklemmestiften.

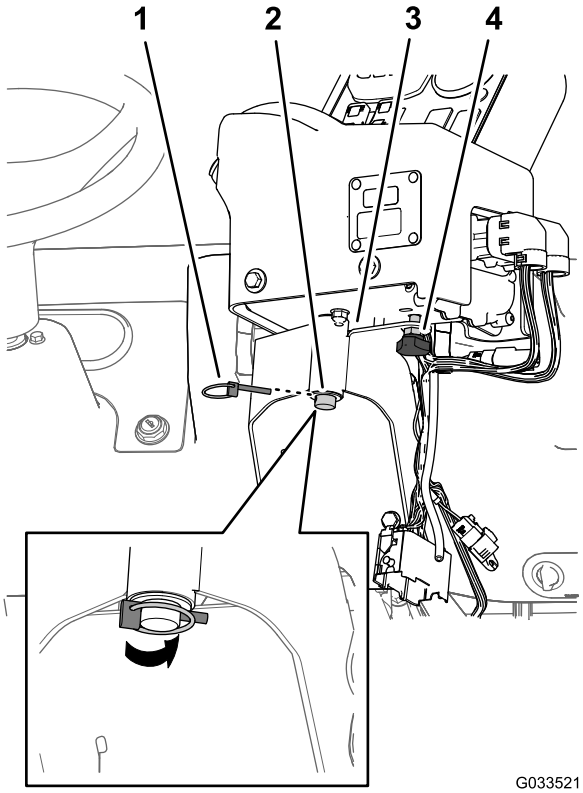

g033521

Figur 19

1. Fjederklemmestift
2. Drejetap (kontrolkonsol)
3. Styreenhedens monteringsbeslag
4. Håndgreb

3. Monter håndgrebet, og tilspænd det for at forhindre konsollen i at rotere under drift (Figur 19).

10

Montering af sprøjtens elektriske ledningsnet

Dele, der skal bruges til dette trin:

3	J-clips
1	Bolt (¼" x ¾")
1	Flangemøtrik (¼")

Føring af sprøjtens bageste elektriske ledningsnet til kontrolkonsollen

1. Monter 2 J-clips i centerkonsollen på de punkter, der kan ses i Figur 20 eller Figur 21, ved hjælp af de eksisterende skruer.

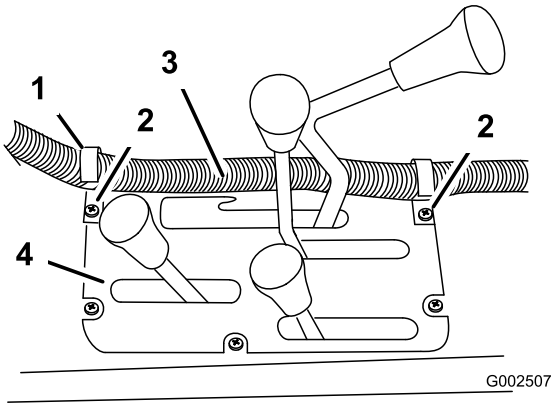

g002507

Figur 20

Modeller i HD-serien med manuel transmission

1. J-clips
2. Eksisterende skruer
3. Kontrolkassens ledningsnet
4. Centerkonsol

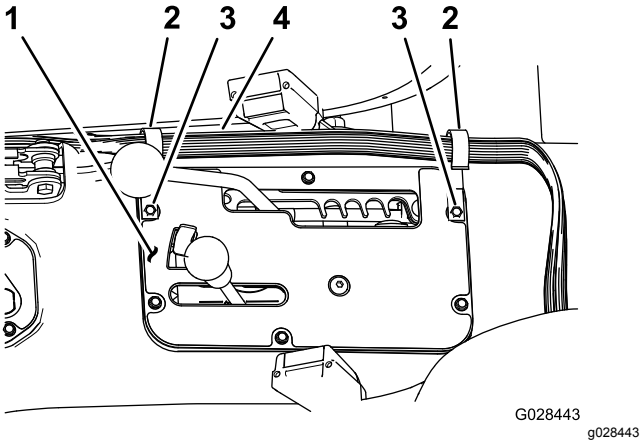

g028443

Figur 21

HDX-Auto-model

1. Centerkonsol
2. J-clips
3. Eksisterende skruer
4. Kontrolkassens ledningsnet

2. Monter en J-clips bag passagersædet (Figur 22) ved hjælp af en bolt (¼" x ½") og en flangemøtrik (¼").

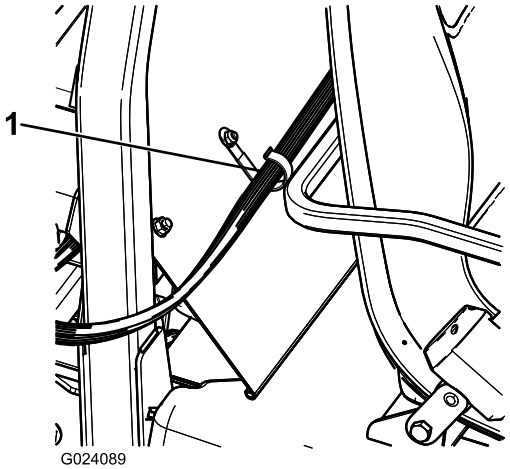

g024089

Figur 22

1. J-clips

3. Fastgør kontrolkonsollens ledningsnet på konsollen og styrtbøjledækslet ved hjælp af J-clipsene (Figur 22).

Tilslutning af bageste elektriske ledningsnet til forreste elektriske ledningsnet ved kontrolkonsollen

1. Ret de to kiler på stikket med 38 ben fra sprøjtens bageste ledningsnet ind efter de to kilegange på stikket med 38 sokler på det forreste ledningsnet, som er sluttet til kontrolkonsollen (Figur 23).

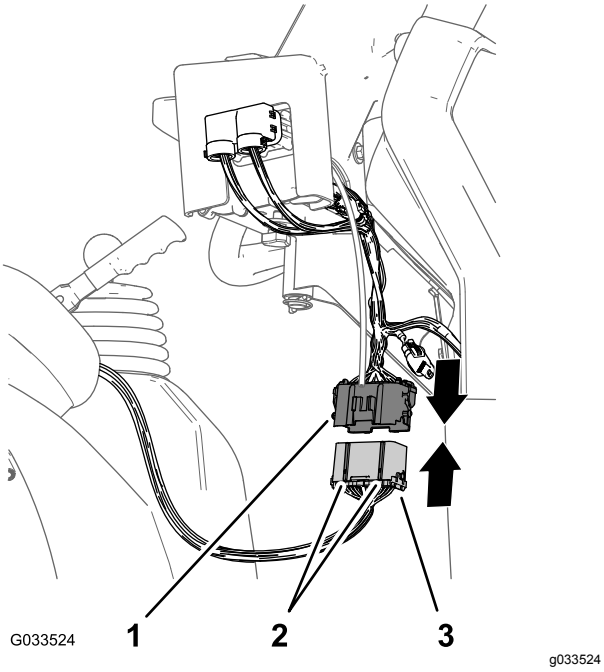

Figur 23

1. Stik med 38 sokler (forreste ledningsnet – kontrolkonsol)
2. Justeringskiler
3. Stik med 38 ben (bageste ledningsnet – sprøjte)

2. Slut det bageste ledningsnetstik til det forreste ledningsnetstik, indtil låsene på stikkene sikres med et klik (Figur 23).

11

Montering af sprøjtens sikringsblok

Dele, der skal bruges til dette trin:

1	Sikringsmærkat (127-3966)

Fremgangsmåde

1. Ved sprøjtens kontrolkonsol skal grenen af det forreste ledningsnet med sikringsblokkene føres mellem bunden af instrumentpanelet og maskinstellets krydsrør og ned mod den forreste side af maskinens sikringsblok. (Figur 24).

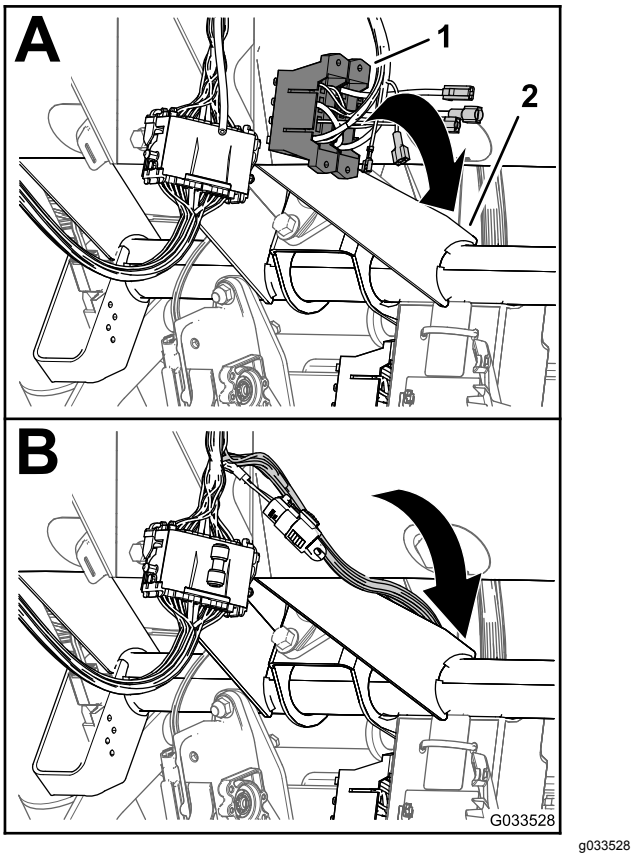

Figur 24

1. Sikringsblokke (forreste ledningsnet – kontrolkonsol)
2. Krydsrør (maskinens stel)

2. Find den uisolerede spadesko for enden af den åbne, gule strømledning på maskinens sikringsblok og den isolerede flade stiftkabelsko for enden af den gule, valgfrie strømledning på sprøjteledningsnettets sikringsblok (Figur 25).

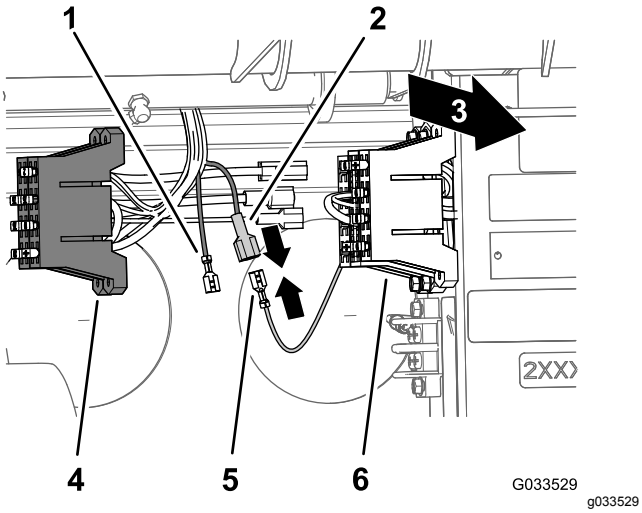

Figur 25

1. Uisoleret spadesko (gul, valgfri strømledning – sprøjtens sikringsblok)
2. Isoleret flad stiftkabelsko (gul, valgfri strømledning – sprøjtens sikringsblok)
3. Bagsiden af maskinen
4. Sikringsblok (sprøjteledningsnet)
5. Uisoleret spadesko (gul strømledning – maskinens sikringsblok)
6. Sikringsblok (maskinens ledningsnet)

3. Slut den uisolerede spadesko på maskinens sikringsblok til den isolerede flade stiftkabelsko på sprøjtens sikringsblok (Figur 25).
4. Ret T-fittingerne på sprøjtens sikringsblok ind efter T-åbningerne på maskinens sikringsblok, og skub sprøjtens sikringsblok i åbningerne, indtil sikringsblokken er sat helt i (Figur 26).

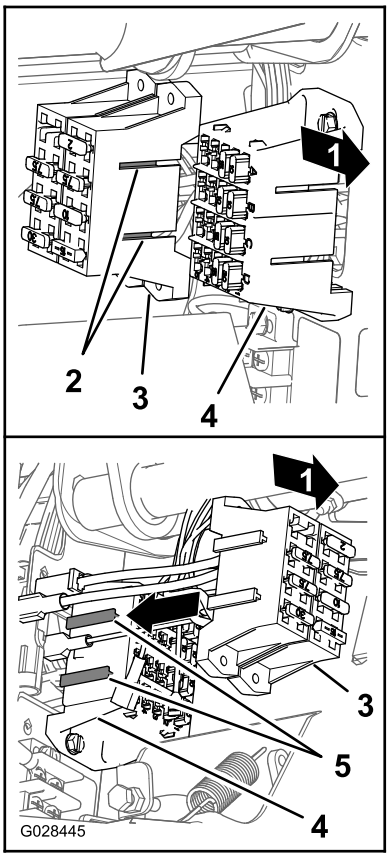

Figur 26

1. Bagsiden af maskinen
2. T-fittinger (sprøjtens sikringsblok)
3. Sprøjtens sikringsblok
4. T-åbninger (maskinens sikringsblok)
5. Maskinens sikringsblok

5. Fastgør sikringsmærkaten på en overflade i nærheden af sprøjtens sikringsblok.

12

Tilslutning af sprøjtens ledningsnet til batteriet

Dele, der skal bruges til dette trin:

2	Bolt til batteripol
2	Klemmemøtrik
1	Dæksel – bred (batteripol – rød)

Klargøring af den positive batteripol

⚠ ADVARSEL

Forkert batterikabelføring kan forårsage gnister og beskadige sprøjten og kablerne. Gnister kan få batterigasserne til at eksplodere og medføre personskade.

***Tilkobl* altid batteriets (røde) pluskabel, før du tilkobler det (sorte) minuskabel.**

1. Fjern møtrikkerne og T-boltene ved klemmerne på det positive og negative batterikabel (Figur 27).

   Bemærk: Du har ikke længere brug for møtrikkerne og T-boltene.

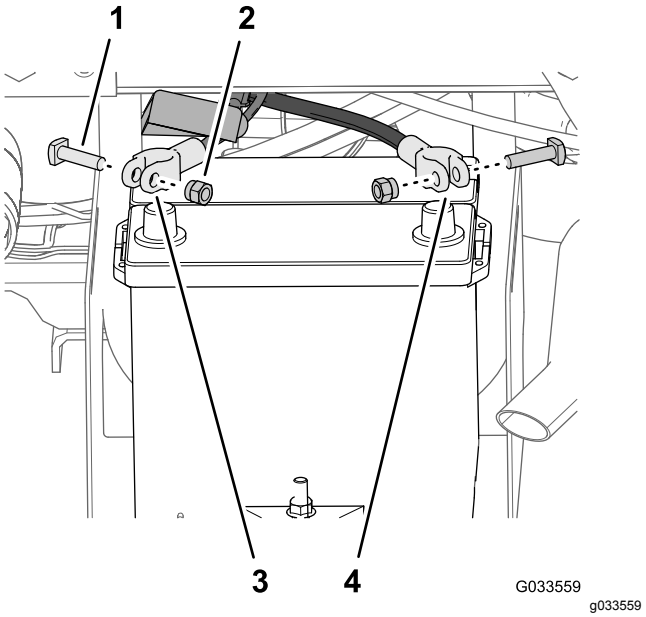

Figur 27

1. T-bolt
2. Møtrik
3. Batteriets pluskabel (maskine)
4. Batteriets minuskabel (maskine)

2. Fjern dækslet (smal) fra det positive batterikabel (Figur 28).

   Bemærk: Du har ikke længere brug for det smalle batteridæksel.

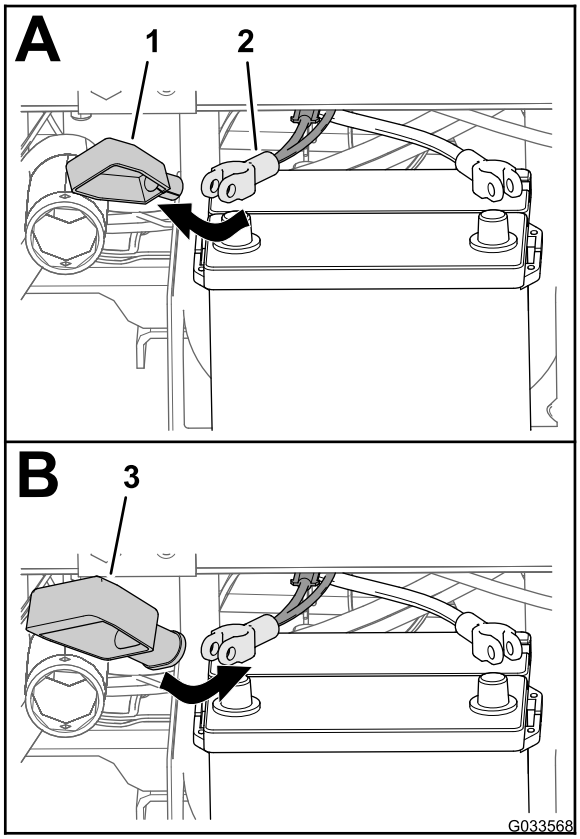

g033568

Figur 28

1. Dæksel – smal (batteripol – rød)
2. Batteriets pluskabel (maskine)
3. Dæksel – bred (batteripol – rød)

3. Monter det brede batteridæksel over det positive batterikabel som vist i Figur 28.

   Bemærk: Skub dækslet langt nok ind over kablerne til at give adgang til klemmen.

4. Ret ringklemmen på smeltesikringen (sprøjtens ledningsnet) ind gennem det brede batteridæksel som vist i Figur 29.

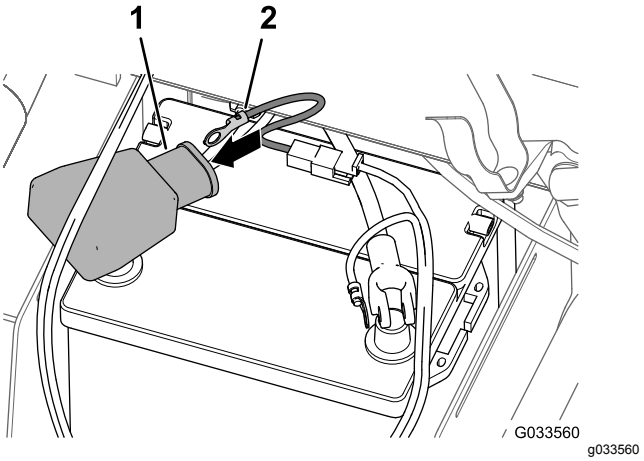

g033560

Figur 29

1. Dæksel – bred (batteripol – rød)
2. Ringklemme (smeltesikringens ledningsnet – sprøjtens ledningsnet)

5. Monter en batteripolbolt og en klemmemøtrik løst på de positive og negative klemmer til batterikablerne (Figur 30).

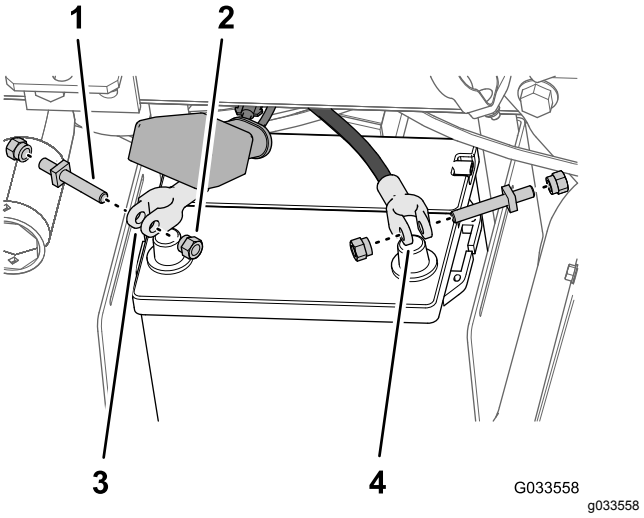

g033558

Figur 30

1. Bolt til pol
2. Klemmemøtrik
3. Positiv klemme til batterikabel
4. Negativ klemme til batterikabel

6. Fastgør ringklemmen på smeltesikringen (sprøjtens ledningsnet) til enden af batteripolbolten, du monterede på det positive batterikabel med en klemmemøtrik (Figur 31).

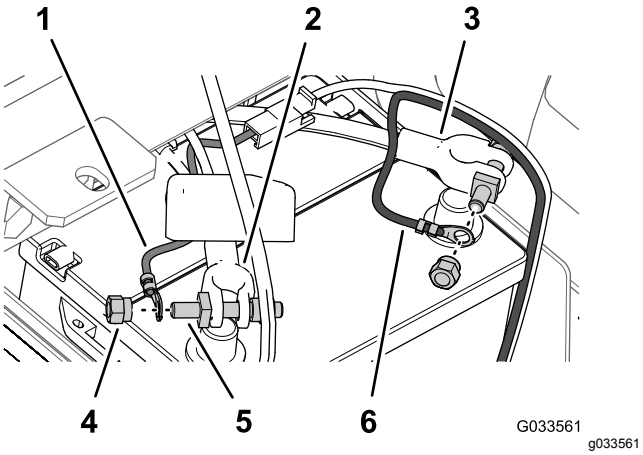

Figur 31

1. Ringklemme (smeltesikring – sprøjtens ledningsnet)
2. Batteriets pluskabel (maskine)
3. Batteriets minuskabel (maskine)
4. Klemmemøtrik
5. Bolt til pol
6. Ringklemme (batteriets minusledning – sprøjtens ledningsnet)

7. Fastgør ringklemmen på det negative kabel (sort – sprøjtens ledningsnet) til enden af batteripolbolten, du monterede på det negative batterikabel med en klemmemøtrik (Figur 31).
8. Monter det positive batterikabel på batteriets **plus**pol, og spænd klemmemøtrikken med hånden (Figur 32).

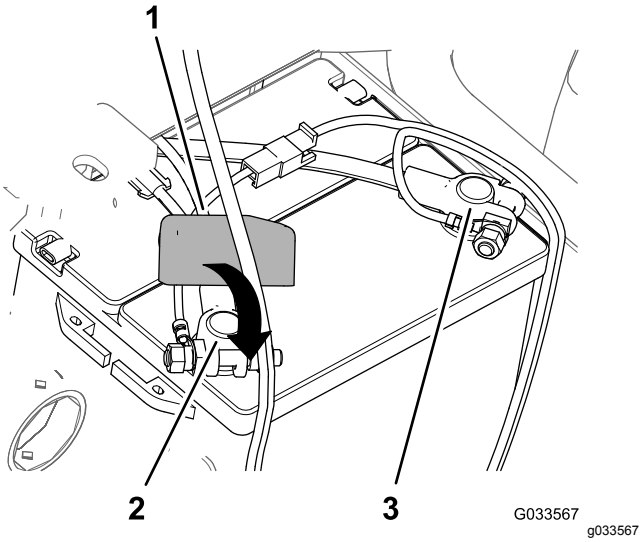

Figur 32

1. Dæksel – nyt (batteripol – rød)
2. Batteriets pluspol
3. Batteriets minuspol

9. Monter det **negative** batterikabel på batteriets minuspol, og spænd klemmemøtrikken med hånden.
10. Klem på siderne af batteridækslet, juster tapperne i dækslet ind efter åbningerne i batteribundpladen, og slip batteridækslet (Figur 33).

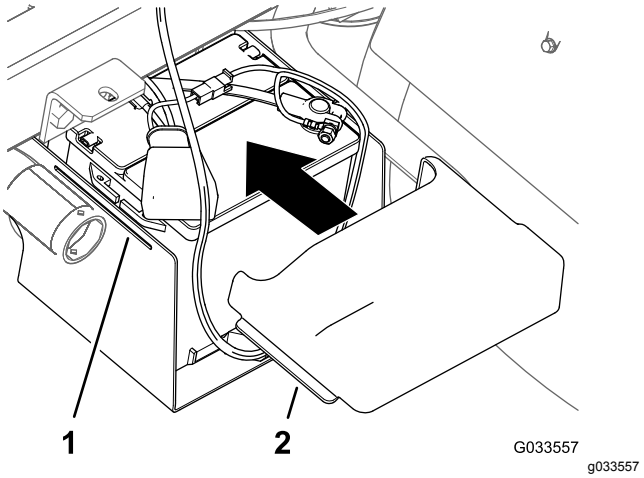

Figur 33

1. Åbning (batteribundplade)
2. Tap (batteridæksel)

13

Sænkning af tankplatformen

Dele, der skal bruges til dette trin:

2	Bolt (½" x 1½")
2	Låsemøtrik (½")

Fremgangsmåde

1. Start maskinen, og hæv tankplatformen lidt med løftecylinderne.
2. Fjern ladstøtten fra løftecylinderen, og gem støtten i opbevaringsbeslagene bag på styrtbøjlepanelet (Figur 34 og Figur 35).

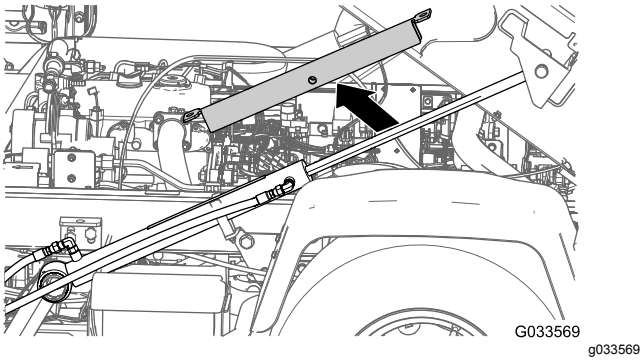

Figur 34

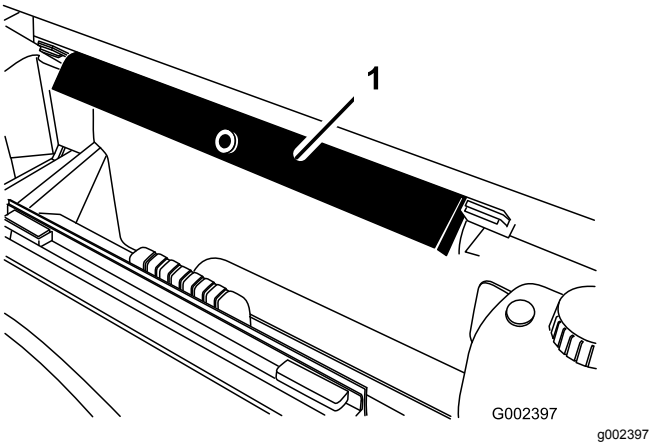

Figur 35

1. Ladstøtte

3. Brug løftecylinderne til langsomt at sænke tankplatformen ned på stellet.

   Bemærk: Bed en anden person om at holde øje med tankplatformen, mens den sænkes. Hold øje med, at slanger og ledninger ikke klemmes eller bøjes.

4. Kontroller, at tankplatformen og maskinens stel er placeret korrekt i forhold til hinanden.

5. Fjern adgangspanelerne fra begge sider af platformens stel (Figur 36).

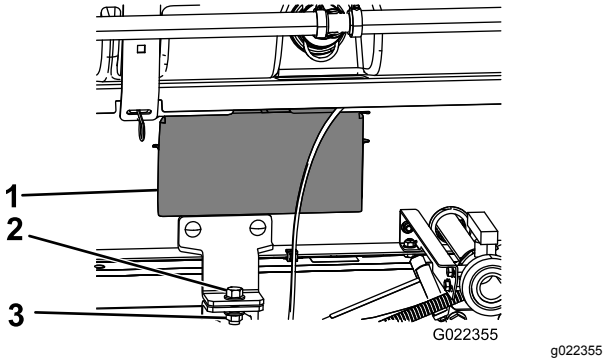

Figur 36

1. Adgangspanelets dør
2. Bolt (½" x 1½")
3. Låsemøtrik (½")

6. Se efter tegn på, om de slanger og ledninger, som du kan se gennem åbningen i platformens stel, er klemte eller bøjede.

   Vigtigt: **Hvis nogen af slangerne eller ledningerne på tankplatformsenheden er klemte eller bøjede, skal du hæve enheden, justere dens position og binde de pågældende dele tilbage.**

7. Placer de forreste monteringsbeslag ud for de tilholderbeslag, der blev monteret i 3 Montering af tankplatformens tilholderbeslag (side 13).

8. Fastgør tankplatformens tilholderbeslag på ladbeslaget på stellet på begge sider af maskinen med en bolt (½" x 1½") og en låsemøtrik (½") som vist i Figur 36.

9. Spænd bolten og låsemøtrikken til mellem 91 og 113 N·m.

10. Gentag trin 7 til 9 på den anden side af tankplatformen og maskinen.

14

Montering af midterbom-sektionen

Dele, der skal bruges til dette trin:

1	Midterbom
10	Bolt (⅜" x 1")
10	Flangelåsemøtrik (⅜")
2	Bommens transportholder
4	Bolt (½" x 1¼")
4	Flangemøtrik (½")

Montering af bommens transportholder

1. Fastgør løfteudstyr på midterbomsektionen, og fjern den fra transportkassen.
2. Ret bommens transportholdere ind efter midterbomsektionen (Figur 37).

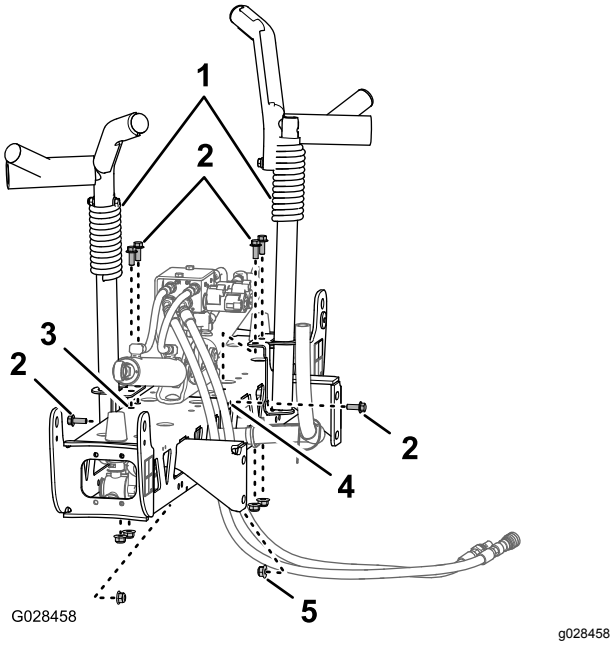

Figur 37

1. Bommens transportholder
2. Bolt (⅜" x 1")
3. Lodrette huller (bommens midtersektion)
4. Vandret hul (bommens midtersektion)
5. Flangelåsemøtrik (⅜")

3. Monter holderne på bomsektionen (Figur 38 og Figur 37) med 6 bolte (⅜" x 1") og 6 flangelåsemøtrikker (⅜").

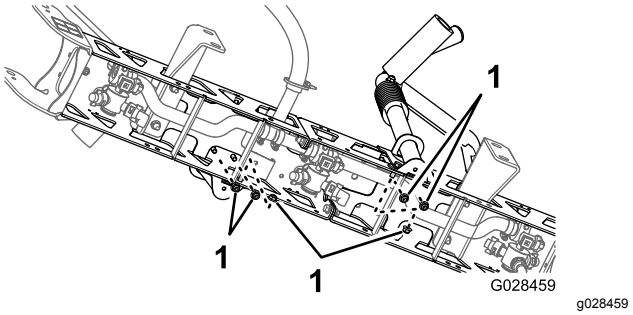

Figur 38

1. Låsemøtrikker (⅜")

4. Spænd boltene og møtrikkerne med et moment på 37 til 45 N·m.

Montering af midterbomsektionen på tankplatformen

1. Start maskinen, fjern ladstøtten fra løftecylinderen, og gem støtten, sænk tankplatformen, sluk for maskinen, og tag nøglen ud af startkontakten.
2. Ret bommens hul i midterbommens sektionsmonteringsbeslag ind efter det tredje hul fra bunden af bomstøtterne på sprøjtens platformsstel som vist i Figur 39.

   Bemærk: Hvis det er nødvendigt, kan du løsne bomstøtterne og rette dem ind efter midterbomsektionen, så hullerne passer bedre. Spænd boltene og møtrikkerne med et moment på 67 til 83 N·m.

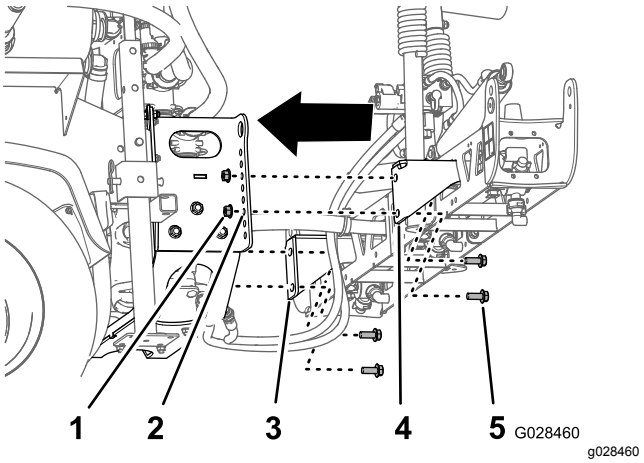

Figur 39

1. Låsemøtrik (½")
2. Hul 3 – fra bunden (bomstøtte)
3. Sektionsmonteringsbeslag (venstre)
4. Sektionsmonteringsbeslag (højre)
5. Bolt (½" x 1¼")

3. Monter midterbommen på sprøjtens platformsstel med 4 bolte (½" x 1¼") og 4 låsemøtrikker (½").
4. Spænd boltene og møtrikkerne med et moment på 67 til 83 N·m.

Tilslutning af slangerne og ledningerne for bommens løfteventil

- For modeller i HD-serien med manuel transmission skal du se monteringsvejledningen til finishing-sæt til Multi Pro WM-plænesprøjte, manuelt Workman-arbejdskøretøj.
- For HDX-Auto-modellen skal du se monteringsvejledningen til finishing-sæt til Multi Pro WM-plænesprøjte til automatisk Workman-arbejdskøretøj.

15

Montering af venstre og højre bomsektion

Dele, der skal bruges til dette trin:

1	Venstre bomsektion
1	Højre bomsektion
8	Flangehovedbolte (⅜" x 1¼")
8	Bagplader
8	Flangelåsemøtrikker (⅜")
2	Gaffelbolt
2	Låseclips

Fremgangsmåde

Hver bomsektion vejer ca. 14 kg.

1. Fjern de 4 flangehovedbolte (⅜" x 1¼"), 4 bagplader og 4 flangelåsemøtrikker (⅜") fra hængselbeslaget på midterbomsektionen.
2. Drej hvert aksebeslag ved enden af midterbomsektionen, så beslagene flugter lodret med bommen (Figur 40).

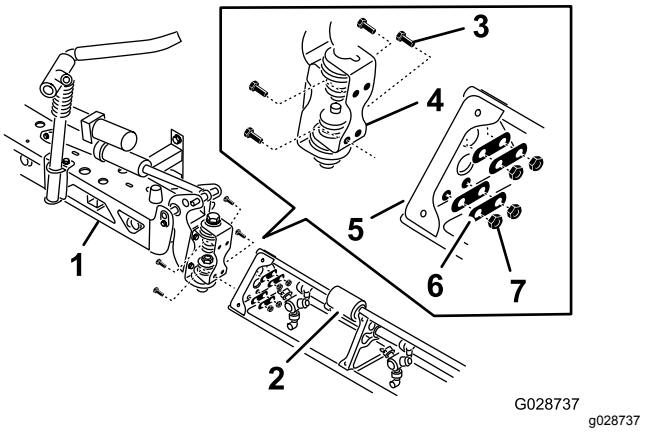

Figur 40

1. Midterste bomsektion
2. Bomforlænger
3. Hængslet plade
4. Flangehovedbolte (⅜" x 1¼")
5. Trekantet monteringsplade
6. Bagplader
7. Flangelåsemøtrikker (⅜")

3. Løft den yderste bomsektion, og ret hullerne i den trekantede monteringsplade ved enden af den yderste bomsektion ind efter hullerne i aksebeslaget.

   Bemærk: Sørg for, at sprøjtedysernes hoveder vender bagud.
4. Monter den hængslede plade på den trekantede plade med de 4 flangehovedbolte, 4 bagplader og 4 flangelåsemøtrikker (Figur 40), som du fjernede i trin 1.
5. Spænd boltene og møtrikkerne med et moment på 37 til 45 N·m.
6. Ret stangenden på bommens løftecylinder ind efter hullerne i hornet på aksebeslaget (Figur 40).

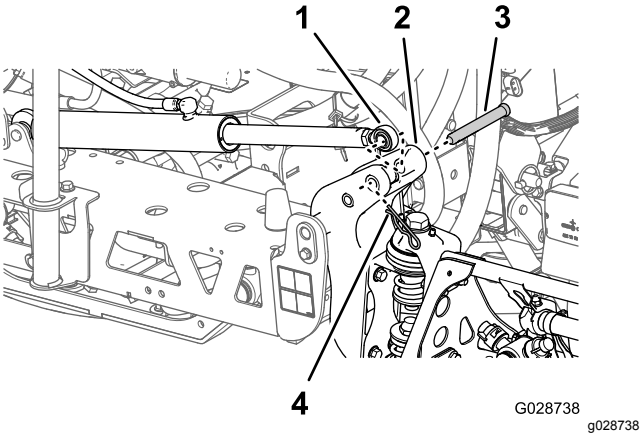

Figur 41

1. Stangende (bommens løftecylinder)
2. Horn (aksebeslag)
3. Gaffelbolt (⅝" x 4¾")
4. Låseclips

7. Fastgør stangenden på aksebeslaget med en gaffelbolt og en låseclips (Figur 40).
8. Gentag trin 1 til 5 på den anden side af midterbommen med den modsatte bomsektion.

   Bemærk: Før du afslutter proceduren, skal du sørge for, at alle sprøjtedysernes hoveder vender bagud.

16

Montering af bomslanger

Dele, der skal bruges til dette trin:

3	Slangeklemmer
2	R-klemme
2	Ansatsbolt
2	Spændeskive
2	Møtrik

Montering af venstre og højre bomsektionsslange

1. Før bomsektionsslangerne som vist i Figur 42 og Figur 43.

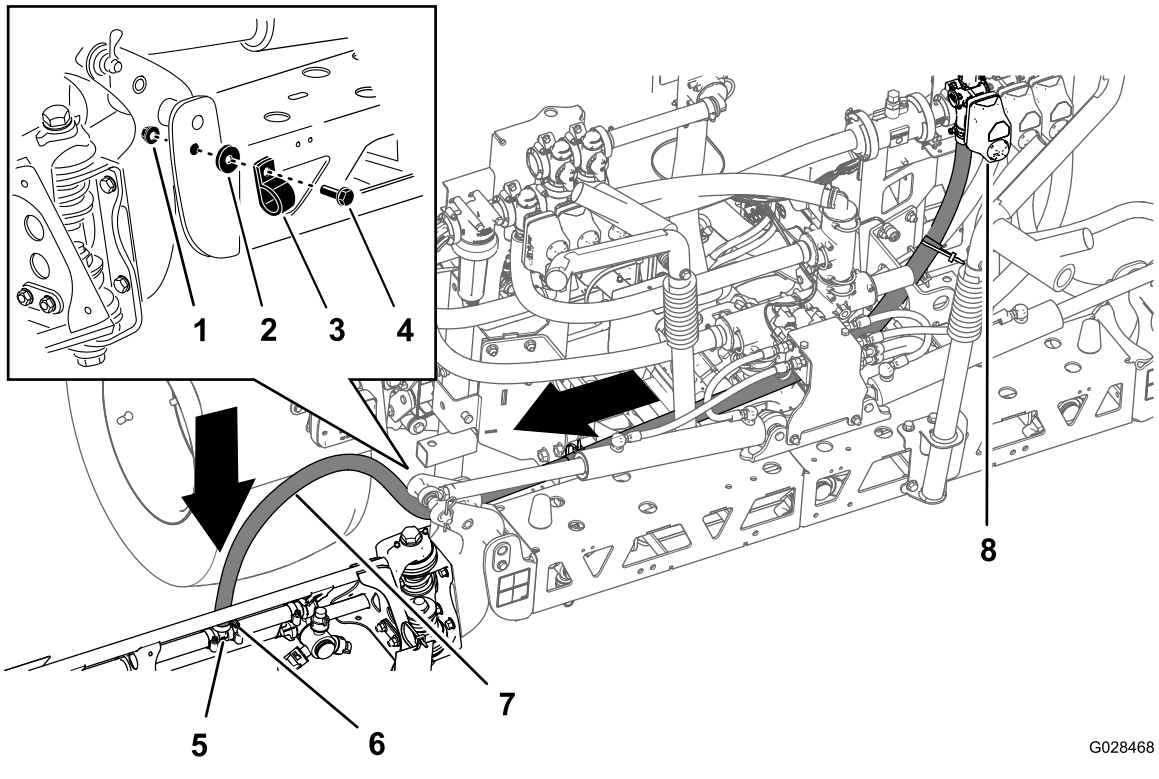

Figur 42

Slange – venstre bomsektion

1. Møtrik
2. Skive
3. R-klemme
4. Ansatsbolt
5. T-fitting
6. Slangeklemme
7. Venstre bomslange
8. Ventil på venstre sektion

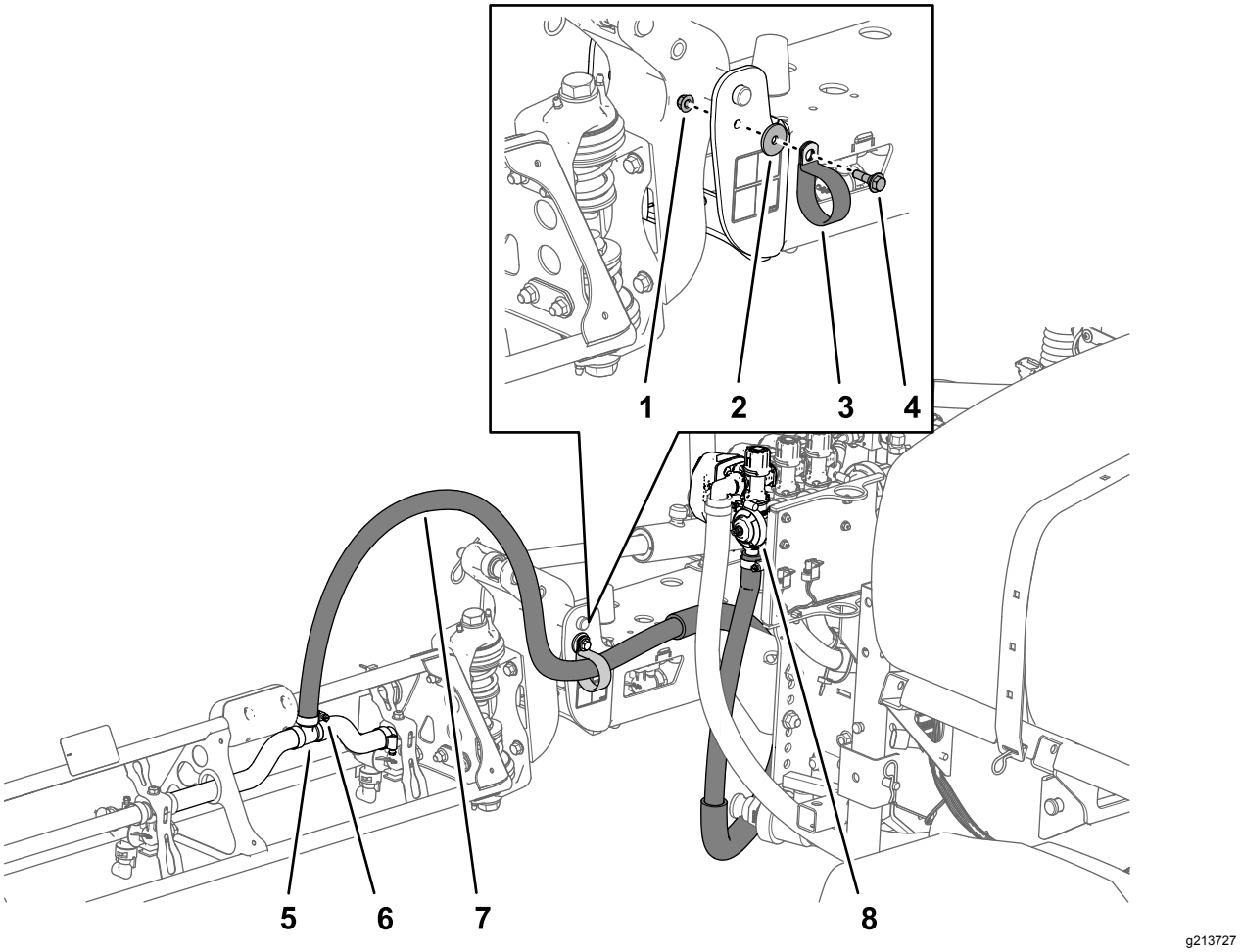

Figur 43

Slange – højre bomsektion

1. Møtrik
2. Skive
3. R-klemme
4. Ansatsbolt
5. T-fitting
6. Slangeklemme
7. Højre bomslange
8. Ventil på højre sektion

2. Fastgør bomslangerne på forsiden af midterbomsektionen (Figur 42 og Figur 43) med 1 R-klemme, 1 ansatsbolt (5/16" x 1"), 1 låsemøtrik (5/16") og 1 spændeskive (5/16").
3. Monter bomsektionsslangen over T-fittingen med modhager på bomsektionen, og fastgør slangen med en slangeklemme (Figur 42 og Figur 43).

   Bemærk: Påfør en belægning af flydende sæbe på slangemodhagerne på T-fittingen for at gøre monteringen af slangen nemmere.
4. Gentag trin 1 til 3 på bomsektionens slange på den anden side af sprøjten.

Montering af slangen til midterbomsektionen

1. Før slangen til midterbomsektionen som vist i Figur 44.

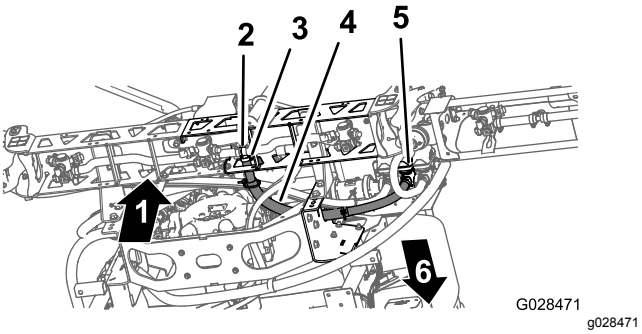

Figur 44

1.	Op	4.	Slange til midterbom
2.	T-fitting	5.	Ventil til midtersektion
3.	Slangeklemme	6.	Maskinens forende

2. Monter bomsektionsslangen over T-fittingen med modhager på midterbomsektionen, og fastgør slangen med en slangeklemme (Figur 44).

   Bemærk: Påfør en belægning af flydende sæbe på slangemodhagerne på T-fittingen for at gøre monteringen af slangen nemmere.

17

Montering af dyserne

Kræver ingen dele

Fremgangsmåde

De dyser, du anvender til dine kemikalier, varierer afhængigt af den dosering, du har brug for. Dyserne leveres derfor ikke med sættet. Du kan kontakte en autoriseret Toro-forhandler med henblik på at få de dyser, du har behov for. Forhandleren har brug for følgende oplysninger:

- Måldoseringsraten i liter pr. hektar, amerikanske gallons pr. acre eller amerikanske gallons pr. 1000 kvadratfod.
- Køretøjets målhastighed i kilometer i timen eller miles i timen.

1. Sæt eller drej dysen i dysens holder efterfulgt af en pakning.
2. Før dysens holder hen over dysefittingen på dysehovedet.
3. Drej dysen med uret for at låse knasterne fast på holderen.
4. Kontroller dysens blæserenhed.

Se *monteringsvejledningen*, der følger med dyserne, for at få flere oplysninger.

18

Montering af ferskvand-stanken

Dele, der skal bruges til dette trin:

1	Ferskvandstank
1	90°-knærør (¾" NPT)
1	90°-taphane
1	Ferskvandstankens beslag
4	Monteringsstrop
4	Flangehovedbolt (5/16" x ⅝")
10	Flangelåsemøtrik (5/16")
1	Støtterør (ferskvandstank)
1	Kontramøtrik (5/16")
1	Bolt (5/16" x 1")
2	Ansatsbolt (½" x 1-15/16")
2	Bolt (5/16" x 2¼")
2	Spændeskive (5/16")

Samling af monteringsbeslaget til ferskvandstanken

1. Monter ferskvandstanken på ferskvandstankens beslag med de 2 monteringsstropper, 4 flangehovedbolte (5/16" x ⅝") og 4 flangelåsemøtrikker (5/16") som vist i Figur 45.

   Bemærk: Sørg for, at knærøret og taphanen flugter med samme side af tanken, som viser ferskvandstankens mærkat.

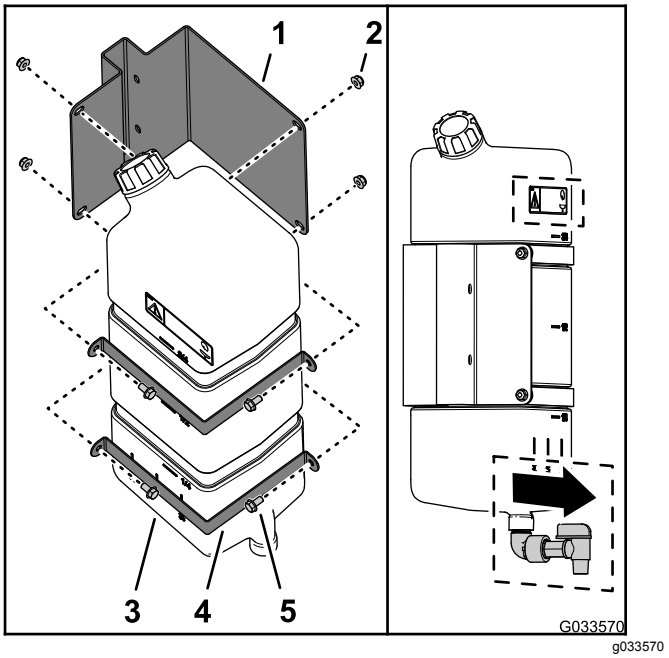

Figur 45

1. Ferskvandstankens beslag
2. Flangelåsemøtrik (5/16")
3. Ferskvandstank
4. Monteringsstrop
5. Flangehovedbolt (5/16" x ⅝")

2. Tilspænd boltene og møtrikkerne til et moment på 20 til 25 N·m.

Montering af tankstøtterøret

1. Ret ferskvandstankens støtterør ind efter tankens støttekanal (Figur 46).

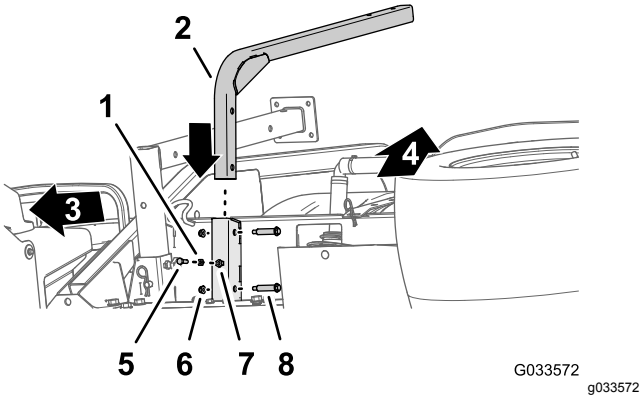

Figur 46

1. Kontramøtrik (5/16")
2. Støtterør (ferskvandstank)
3. Maskinens forende
4. Toppen af maskinen
5. Bolt (5/16" x 1")
6. Flangelåsemøtrik (5/16")
7. Svejsemøtrik (støttekanal – ferskvandstank)
8. Ansatsbolt (½" x 1-15/16")

2. Ret hullerne i støtterøret ind efter hullerne i kanalen (Figur 46).
3. Fastgør røret til kanalen (Figur 46) med de to ansatsbolte (½" x 1-15/16") og to flangelåsemøtrikker (5/16").
4. Tilspænd boltene og møtrikkerne til et moment på 20 til 25 N·m.
5. Skru kontramøtrikken (5/16") i bolten (5/16" x 1") som vist i Figur 46.
6. Skru bolten (5/16" x 1") og kontramøtrikken på svejsemøtrikken i bunden af tankens støttekanal, og stram bolten og kontramøtrikken med hånden (Figur 46).

Montering af tanken

Bemærk: Multi Pro WM-plænesprøjten kræver, at en styrtbøjle med fire stolper eller et førerhus er monteret på Workman-køretøjet.

1. Monter ferskvandstanken og beslaget på støtterøret med de 2 bolte (5/16" x 2¼") og 2 flangelåsemøtrikker (5/16") som vist i Figur 47.

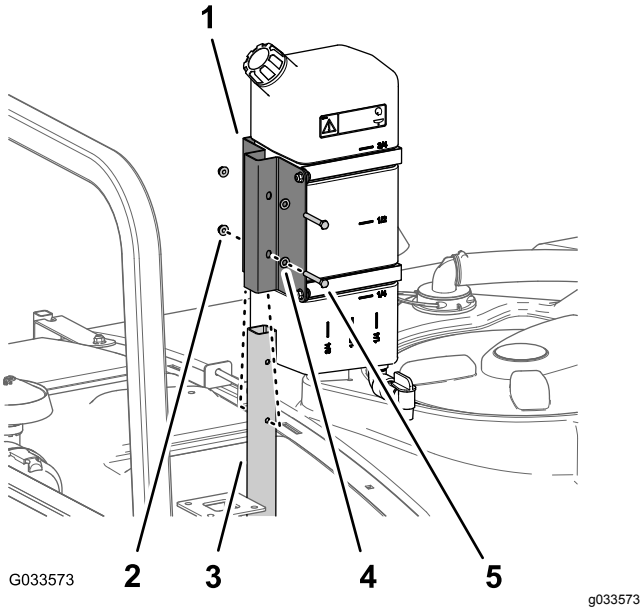

Figur 47

1. Ferskvandstankens beslag
2. Flangelåsemøtrik (5/16")
3. Støtterør (ferskvandstank)
4. Spændeskive (5/16")
5. Bolt (5/16" x 2¼")

2. Tilspænd boltene og møtrikkerne til et moment på 20 til 25 N·m.

19

Montering af påfyldnings-kobling (med antihævert-funktion)

Dele, der skal bruges til dette trin:

1	Påfyldningsbeholdersamling
1	Flangehovedbolt (5/16" x ¾")

Fremgangsmåde

Placer påfyldningsbeholdersamlingen over hullet med gevind i tanken (Figur 48), og fastgør det med en flangehovedbolt (5/16" x ¾").

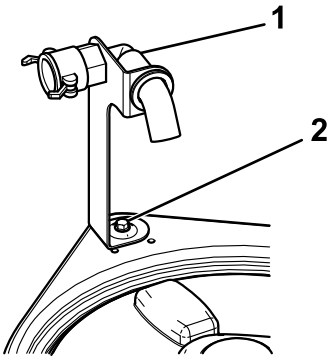

Figur 48

1. Påfyldningsbeholdersamling
2. Flangebolt (5/16" x ¾")

20

Kontrol af sektionshængslernes fjedre

Kræver ingen dele

Fremgangsmåde

Vigtigt: **Hvis sprøjtesystemet anvendes, når sektionshængslernes fjedre er under forkert tryk, kan det beskadige bommen. Mål fjedrene, og brug kontramøtrikken til om nødvendigt at sammentrykke fjedrene til 4 cm.**

Sprøjtemaskinen leveres med sektionsforlængerne drejet fremad for at gøre det nemmere at forsende maskinen. For at sektionerne kan være i denne position under transporten, strammes fjedrene ikke helt til på produktionstidspunktet. Før maskinen betjenes, skal fjedrene justeres til den korrekte sammentrykning.

1. Fjern om nødvendigt de emballeringskomponenter, der fastgør den højre og venstre forlængersektion under forsendelsen.
2. Understøt sektionerne, mens de er forlænget til sprøjtepositionen.
3. Mål kompressionen af den øverste og nederste fjeder ved sektionshængslet, mens sektionerne er i forlænget position (Figur 49).
   A. Alle fjedre skal trykkes sammen, indtil de måler 4 cm.
   B. Brug kontramøtrikken til at trykke alle fjedre sammen, der måler mere end 4 cm.

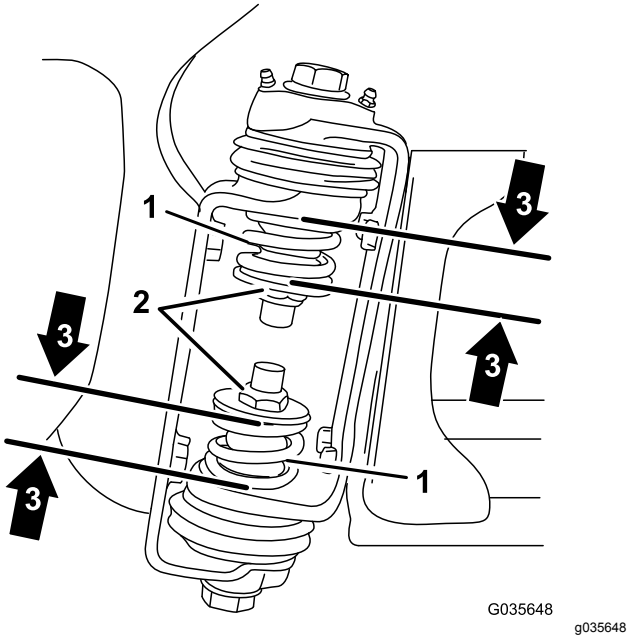

Figur 49

1. Sektionshængselsfjeder
2. Kontramøtrik
3. Sammentrykket fjederdimension – 4 cm

4. Gentag proceduren for hver fjeder på begge sektionshængsler.
5. Flyt sektionerne til transportpositionen "X". Se Anbringelse af sprøjtesektionerne (side 64) for at få flere oplysninger.

21

Opbevaring af donkraftene (ekstraudstyr)

Dele, der skal bruges til dette trin:

2	Forreste donkraft
2	Bageste donkraft
4	Låseclips
2	Gaffelbolt (4½")
2	Gaffelbolt (3")
2	Skrue

Fremgangsmåde

1. Indsæt de forreste donkrafte i rammen med bunden opad ved de forreste bindepunkter (Figur 50).

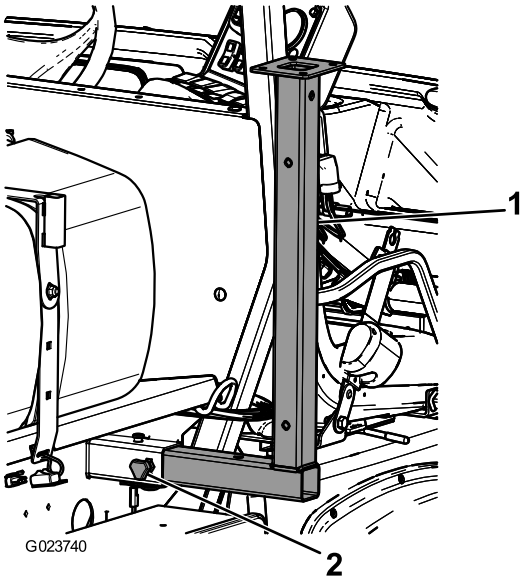

g023740

Figur 50

1. Forreste donkraft
2. Greb

---

2. Fastgør de forreste donkrafte med to gaffelbolte (3") og 2 låseclips gennem donkraftenes midterste hul.
3. Før den bageste donkraft fra bunden op i stellet i nærheden af de bageste bindepunkter (Figur 51).

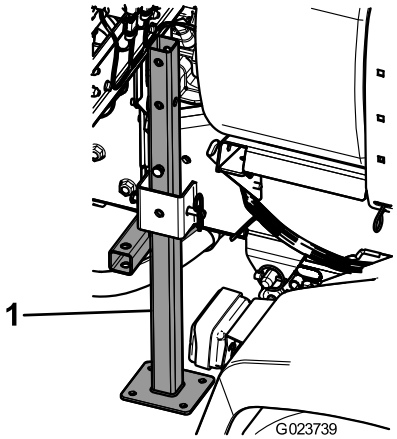

g023739

Figur 51

1. Bageste donkraft

---

4. Fastgør de bageste donkrafte med 4 gaffelbolte (4½") og 4 låseclips gennem donkraftenes sidste hul.

Produktoversigt

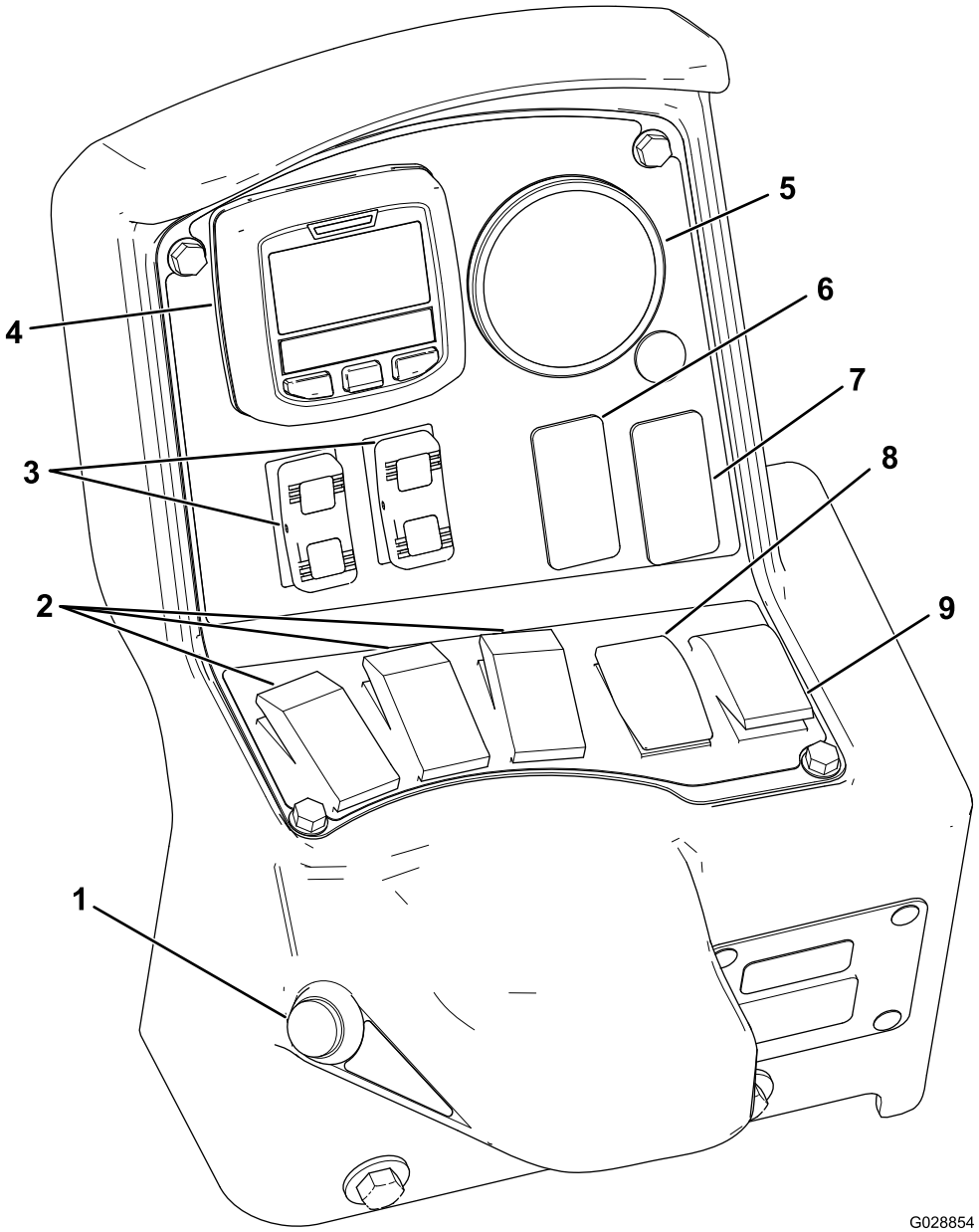

g028854

Figur 52

1. Hovedsektionskontakt
2. Venstre, midterste og højre sektionskontakter
3. Bomsektionens løftekontakter
4. Infocenter
5. Trykmåler
6. Skyllekontakt (ekstraudstyr)
7. Sonic-bomkontakt (ekstraudstyr)
8. Doseringskontakt
9. Omrøringskontakt

Betjeningsanordninger

Infocenter, LCD-display

Infocenterets LCD-display viser oplysninger om din maskine og batteripakke, f.eks. batteriets aktuelle opladning, hastigheden, diagnostikoplysninger m.m. (Figur 52). Se Brug af infocenteret (side 42) for at få flere oplysninger.

Hovedsektionskontakt

Hovedsektionskontakten (Figur 52) er placeret på siden af konsollen og til højre for førersædet. Den

gør det muligt at starte eller stoppe sprøjtningen. Tryk på kontakten for at aktivere eller deaktivere sprøjtesystemet.

Venstre, midterste og højre sektionskontakter

Venstre, midterste og højre sektionskontakt er placeret på kontrolpanelet (Figur 52). Skub hver kontakt fremad for at aktivere den tilsvarende sektion og tilbage for at deaktivere dem. Når kontakten er aktiveret, tændes en lampe på kontakten. Disse kontakter påvirker kun sprøjtesystemet, når hovedsektionskontakten er aktiveret.

Doseringskontakt

Doseringskontakten sidder i kontrolpanelets venstre side (Figur 52). Tryk på og hold kontakten opad for at øge sprøjtesystemets dosering, eller tryk på og hold den nedad for at mindske doseringen.

Bomsektionens løftekontakter

Bomsektionens løftekontakter er placeret på kontrolpanelet og anvendes til at hæve de ydre bomsektioner.

Sprøjtetilstandskontakt (HDX-Auto-model)

Brug kontakten for sprøjtetilstand til at vælge mellem følgende sprøjtemetoder:

- Brug den manuelle tilstand, når du ønsker at styre sprøjtens dosering manuelt.
- Brug den automatiske tilstand, når du ønsker, at computeren skal styre sprøjtens dosering med indstillinger, som du angiver i infocenteret.

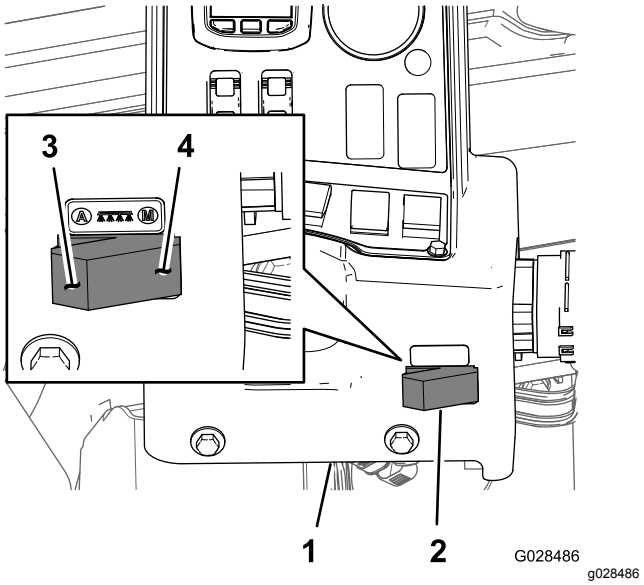

Figur 53

1. Infocenterkonsol
2. Sprøjtetilstandskontakt
3. Automatisk tilstand (position for sprøjtetilstandskontakt)
4. Manuel tilstand (position for sprøjtetilstandskontakt)

Reguleringsventil (doseringskontrol)

Reguleringsventilen, der er placeret bag tanken (Figur 54), styrer mængden af væske, der føres til sektionsventilerne, eller den dosering, der returneres til tanken.

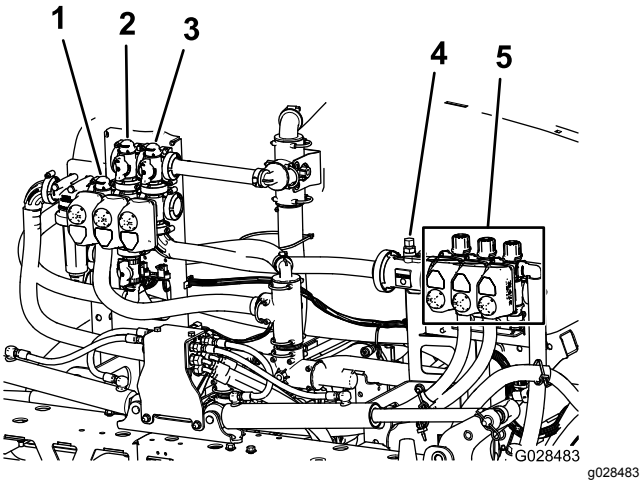

Figur 54

1. Reguleringsventil (doseringskontrol)
2. Omrøringsventil
3. Bommens hovedventil
4. Gennemstrømningsmåler
5. Sektionsventiler

Gennemstrømningsmåler

Gennemstrømningsmåleren måler væskens gennemstrømningshastighed til bomsektionens ventiler (Figur 54).

Sektionsventiler

Brug bomsektionens ventiler til at tænde eller slukke for sprøjtetrykket til sprøjtedyserne i venstre, midterste og højre bomsektioner (Figur 54).

Sektionens omløbsventiler

Bommens omløbsventiler (Figur 55) omdirigerer væskegennemstrømningen fra en bom til tanken, når du frakobler bomsektionen. Du kan justere disse ventiler for at sikre, at bomtrykket forbliver konstant, uanset hvilken bomkombination du anvender. Se Kalibrering af sektionsomløbsventilerne (side 58).

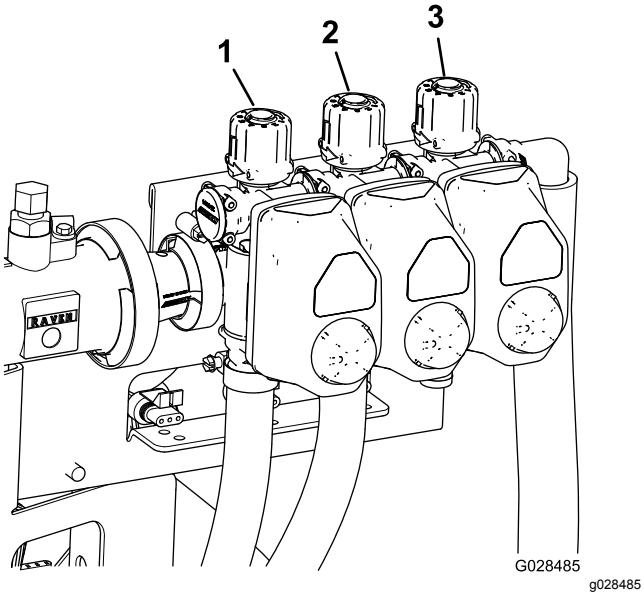

Figur 55

1. Venstre bomsektions omløbsventil
2. Midterbomsektions omløbsventil
3. Højre bomsektions omløbsventil

Omrøringens drosselventil

Denne ventil er placeret bagerst på venstre side af tanken (Figur 56). Drej knappen på ventilen til positionen kl. 6 for at aktivere tankomrøring og til positionen kl. 8 for at afbryde tankomrøringen.

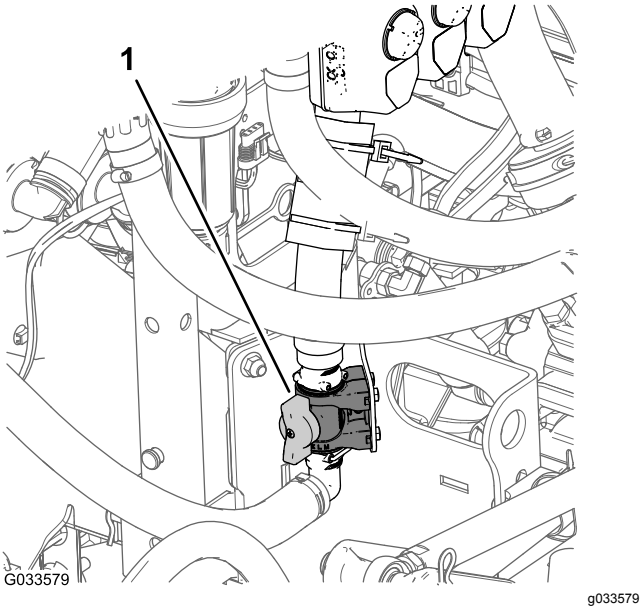

Figur 56

1. Omrøringens reguleringsventil

Bemærk: Modeller i HD-serien med manuel transmission – Omrøringen fungerer kun, hvis kraftudtaget og koblingen er indkoblet, og motoren skal køre hurtigere end tomgang. Hvis du standser sprøjten og har brug for omrøring af indholdet i tanken, skal du sætte gearstangen i positionen NEUTRAL, slippe koblingen, aktivere parkeringsbremsen og indstille gashåndtaget (hvis det er monteret).

Sprøjtepumpe

Sprøjtepumpen er placeret bagest på maskinen (Figur 57).

Kontroller sprøjtepumpen ved at udføre følgende:

- For **modellen fra HD-serien med manuel transmission** – Ved maskinens centerkonsol skal kraftudtagets håndtag flyttes til positionen ENGAGE (Indkobl) for at køre pumpen og til positionen DISENGANGE (Udkobl) for at standse pumpen. Se Workman HDX-Auto-arbejdskøretøjets *betjeningsvejledning*.
- For **HDX-Auto-modellen** – På instrumentbrættet til venstre for rattets ratstamme skal vippekontakten til højstrømningshydrauliksystemet flyttes op til positionen ON (til) for at køre sprøjtepumpen (vippekontaktens lys tændes). Tryk vippekontakten ned til positionen OFF (Fra) for at slukke sprøjtepumpen. Se *monteringsvejledningen* til hydrauliksættet med stor flydeevne (vippekontaktens lys slukkes).

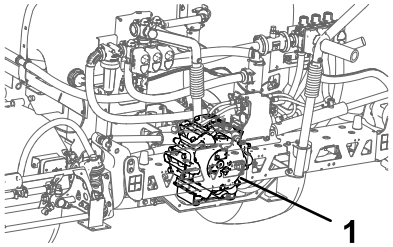

Figur 57

1. Sprøjtepumpe

Specifikationer

Bemærk: Specifikationer og design kan ændres uden forudgående varsel.

Sprøjtesystemets egenvægt (ekskl. køretøjets vægt)	424 kg
Tankkapacitet	757 l
Samlet køretøjslængde med standardsprøjtesystem	422 cm
Køretøjets samlede højde med standardsprøjtesystem til toppen af tanken	147 cm
Køretøjets samlede højde med standardsprøjtesystem og bommene opbevaret i et X-mønster	234 cm
Køretøjets samlede bredde med standardsprøjtesystem og bommene opbevaret i et X-mønster	175 cm

Udstyr/tilbehør

Der kan fås en række forskelligt Toro-godkendt udstyr og tilbehør til brug sammen med maskinen, som gør den bedre og mere alsidig. Kontakt en autoriseret Toro-forhandler.

Brug kun originale Toro-reservedele og tilbehør for at sikre optimal ydelse og sikre, at maskinen fortsat overholder sikkerhedscertificeringen. Reservedele og tilbehør, der er fremstillet af andre producenter, kan være farlige, og brug heraf kan gøre garantien ugyldig.

Betjening

Bemærk: Maskinens venstre og højre side er som set fra den normale betjeningsposition.

Bemærk: Hvis du skal transportere køretøjet på en anhænger med sprøjten monteret, skal bommene være bundet forsvarligt fast.

Før betjening

Sikkerhedshensyn før drift

Indsæt afsnittet Sikkerhedshensyn før drift – ID000-428-671 – for Multi Pro® WM-sprøjtemaskiner

Generelt om sikkerhed

- Parker maskinen på en plan overflade, aktiver parkeringsbremsen, sluk motoren, tag nøglen ud, og vent, til alle bevægelige dele er standset, før du forlader maskinen.
- Maskinen må aldrig betjenes eller vedligeholdes af børn eller utrænet personale. Vær opmærksom på, at lokale forskrifter kan angive en mindstealder for operatøren. Ejeren er ansvarlig for at træne alle operatører og mekanikere.
- Bliv fortrolig med anvisningerne for sikker betjening af udstyret samt med betjeningsanordningerne og sikkerhedssymbolerne.
- Du skal vide, hvordan man hurtigt standser maskinen og slukker for motoren.
- Kontroller, at dødemandsgrebene, sikkerhedskontakterne og afskærmningerne er korrekt påmonteret og fungerer korrekt. Betjen ikke maskinen, hvis de ikke fungerer korrekt.
- Maskinen må ikke betjenes, hvis den ikke fungerer korrekt, eller hvis den er beskadiget. Ret fejlen, før du betjener maskinen eller redskabet.
- Sørg for, at operatørens og passagerens områder er rene og frie for kemikalierester og ophobet restmateriale.
- Sørg for, at alle væskeslangeforbindelser sidder ordentligt fast, og at alle slanger er i god stand, før der sættes tryk på systemet.

Kemisikkerhed

De kemiske stoffer, der bruges i sprøjtesystemet, kan være farlige og giftige for dig, omkringstående, dyr, planter, jord og lignende.

Hvis du skal bruge mere end ét kemikalie, skal du læse oplysningerne for hvert enkelt kemikalie. Afslå at betjene eller arbejde på sprøjten, hvis sådanne oplysninger ikke er tilgængelige.

Før der udføres arbejde på et sprøjtesystem, skal du sørge for, at det er neutraliseret og skyllet tre gange i henhold til kemikalieproducenternes anbefalinger, og at alle ventiler har gennemgået 3 cyklusser.

Kontroller, at der er tilstrækkeligt med rent vand og sæbe i nærheden, og vask omgående de områder, hvor du har været i kontakt med kemikalier.

- Læs og følg nøje advarselsetiketter og materialesikkerhedsdatablade for de anvendte kemikalier, og beskyt dig i henhold til kemikalieproducentens anbefalinger.
- Beskyt altid din krop, mens du bruger kemikalier. Undgå kontakt med kemikalier ved at bruge de relevante personlige værnemidler, f.eks.:
  - sikkerhedsbriller, beskyttelsesbriller og/eller ansigtsvisir
  - en kemisk beskyttelsesdragt
  - åndedrætsværn eller maske
  - kemikalieresistente handsker
  - gummistøvler eller andet robust fodtøj
  - rent tøj, sæbe og engangshåndklæder til rengøring
- Sørg for tilstrækkelig uddannelse, før du bruger eller håndterer kemikalier.
- Brug det rigtige kemikalie til den forhåndenvæ-rende opgave.
- Følg kemikalieproducentens brugsvejledning for at bruge kemikaliet på sikker vis. Overskrid ikke det anbefalede systemtryk.
- Undlad at fylde, kalibrere eller rengøre maskinen, når der er personer, især børn, eller dyr i nærheden.
- Håndter kun kemikalierne på et godt ventileret sted.
- Hav altid rent vand ved hånden – især når du fylder sprøjtetanken.
- Undlad at spise, drikke eller ryge, mens du arbejder i nærheden af kemikalier.
- Undlad at rengøre sprøjtedyserne ved at puste igennem dem eller tage dem i munden.
- Vask altid hænderne og andre udækkede områder hurtigst muligt efter arbejdet med kemikalier.
- Opbevar kemikalier i deres originale emballage på et sikkert sted.
- Bortskaf ubrugte kemikalier og kemikaliebeholdere i overensstemmelse med kemikalieproducentens vejledning og den lokale lovgivning.
- Kemikalier og dampe er farlige. Du må aldrig kravle ind i tanken eller placere hovedet over eller i åbningen.
- Overhold alle lokale og nationale bestemmelser for spredning eller sprøjtning af kemikalier.

Brug af infocenteret

Infocenterets LCD-display viser oplysninger om maskinen, som f.eks. driftsstatus, diverse diagnostikoplysninger og andre oplysninger om maskinen (Figur 58). Infocenteret har et velkomstbillede og en hovedinformationsskærm. Du kan skifte mellem velkomstbilledet og hovedinformationsskærmen på et hvilket som helst tidspunkt ved at trykke på en vilkårlig infocenter-knap og derefter vælge den korrekte retningspil.

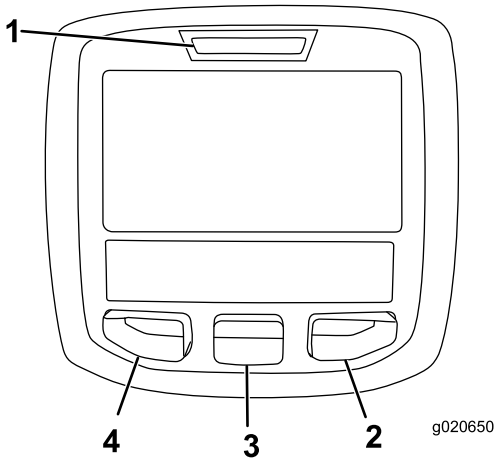

g020650

Figur 58

1. Kontrollampe
2. Højre-knap
3. Midter-knap
4. Venstre-knap

- Venstre-knap, menu-/tilbage-knap – tryk på denne knap for at åbne infocenterets menuer. Du kan også bruge den til at gå ud af en menu, du i øjeblikket har åbnet.
- Midter-knap – brug denne knap til at rulle ned i menuer.
- Højre-knap – brug denne knap til at åbne en menu, hvor en pil til højre viser, at der er mere indhold.

Bemærk: Hver knaps funktion kan ændres afhængigt af, hvilken funktion der er aktiv på det pågældende tidspunkt. LCD-skærmen viser et ikon over hver knap, der angiver den aktuelle funktion.

Start af infocenteret

1. Sæt nøglen i startkontakten, og drej den til positionen ON (til).

   Bemærk: Infocenteret lyser og viser initialiseringsskærmen (Figur 59).

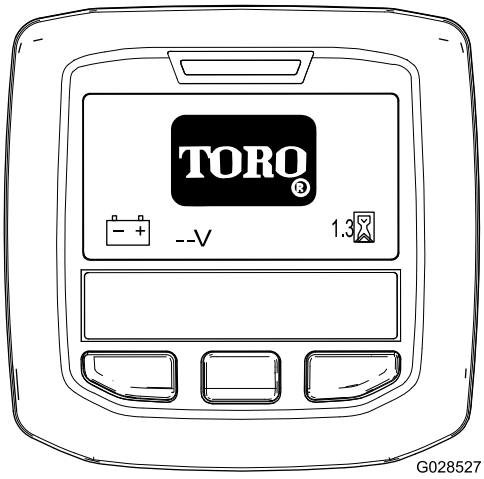

g028527

Figur 59

2. Efter ca. 15 sekunder vises startskærmen. Tryk på den midterste valgknap for at få vist informationsgenvejen (Figur 60).

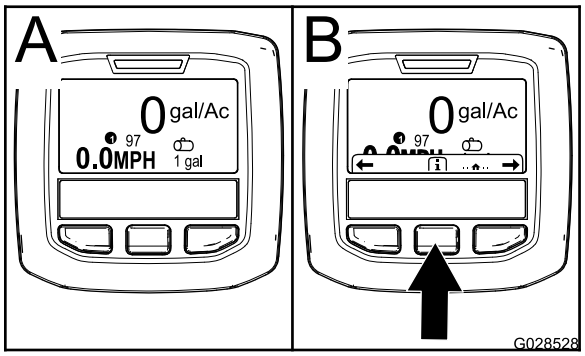

g028528

Figur 60

- Tryk igen på valgknappen for at navigere til hovedmenuen.
- Højre valgknap: **Samlet sprøjtet område** (Figur 61A)
- Højre valgknap: **Dosering** (Figur 61B)
- Venstre valgknap: **Sprøjtet underområde** (Figur 61C)
- Venstre valgknap: **Tankvolumen** (Figur 61D)

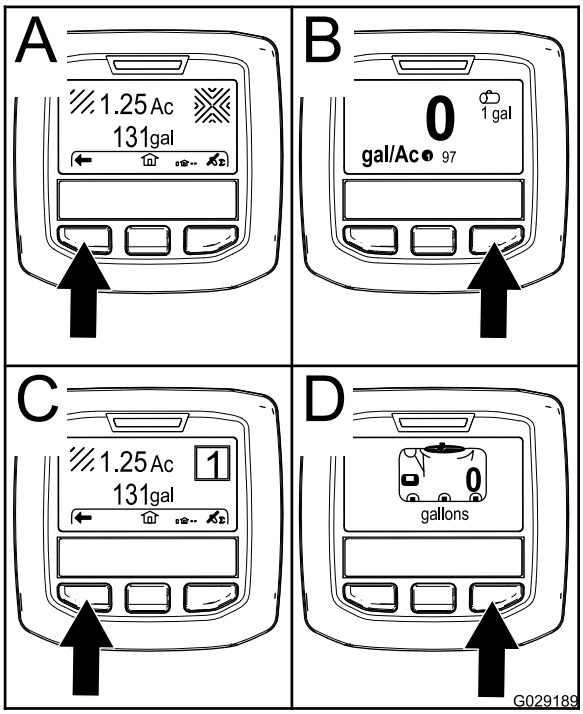

g029189

Figur 61

Bemærk: Når startkontakten drejes til positionen START, og motoren startes, afspejler værdierne på infocenterets skærm den kørende maskine.

Åbning af menuen Indstillinger

1. Start infocenteret. Se Start af infocenteret (side 42).

   Bemærk: Startskærmen vises.

2. Tryk på den midterste valgknap for at få vist informationsgenvejen.

   Bemærk: Ikonet for informationsgenvejen vises.

3. Tryk på den midterste valgknap for at få vist hovedmenuen (Figur 62).

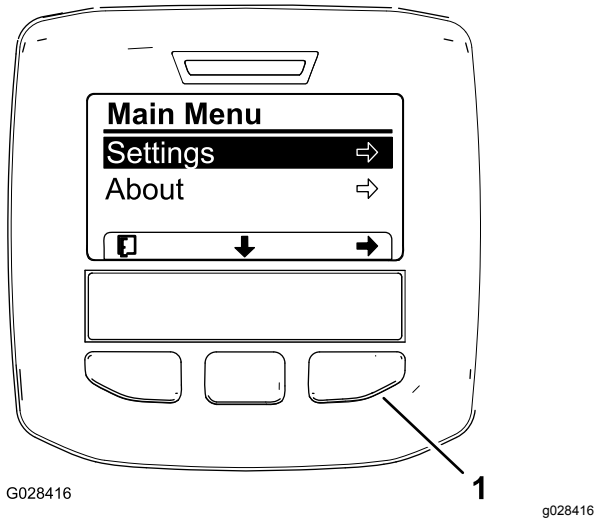

Figur 62

Yderligere indstillinger for HDX-Auto-modellen er ikke vist.

1. Højre valgknap (vælg genvej)

4. Tryk på den højre valgknap for at få vist indstillingernes undermenuer.

   Bemærk: Hovedmenuen vises med den valgte indstillingsmulighed.

   Bemærk: Tryk på den midterste valgknap (knappen under ikonet for pil ned på skærmen) for at flytte den valgte indstilling ned.

Ændring af måleenheder (engelsk og metrisk)

1. Åbn menuen Indstillinger. Se Åbning af menuen Indstillinger (side 43).
2. Måleenhed ændres ved at trykke på den højre valgknap for at ændre de angivne måleenheder (Figur 63).
   - **Engelsk:** mph, gallons og acre
   - **Plæne:** mph, gallons og 1000 ft^2
   - **SI (metrisk):** km/t, liter, hektar

   Bemærk: Skærmen skifter mellem engelske, plænerelaterede og metriske måleenheder.

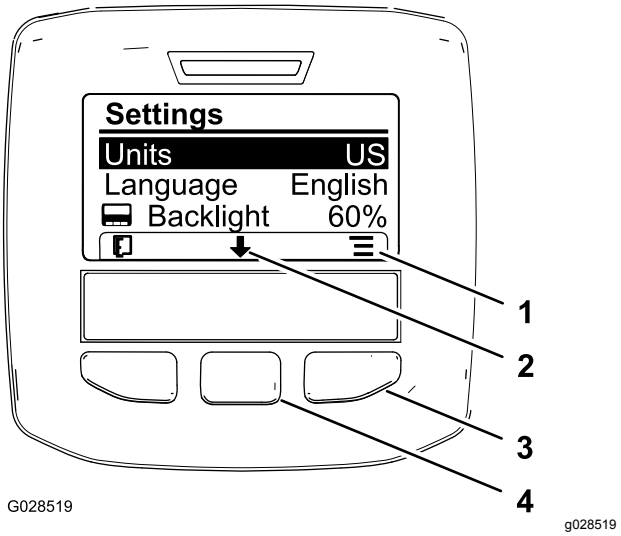

Figur 63

1. Listeindstillinger (ikon)
2. Rul ned (ikon)
3. Højre valgknap (vis genvejsliste)
4. Midterste valgknap (rul i genveje)

   Bemærk: Tryk på den venstre valgknap for at gemme dit valg, afslutte menuen Settings og vende tilbage til hovedmenuen.

3. Det viste sprog på skærmen ændres ved at trykke på den midterste valgknap (knappen under nedpilen på skærmen) for at flytte den valgte indstilling til Sprog (Figur 63).
4. Tryk på den højre valgknap (knappen under listeikonet på skærmen) for at fremhæve det angivne sprog, der bruges på skærmen (Figur 63).

   Bemærk: Tilgængelige sprog omfatter: engelsk, spansk, fransk, tysk, portugisisk, dansk, hollandsk, finsk, italiensk, norsk og svensk.

5. Tryk på den venstre valgknap for at gemme dine valg, afslutte menuen Indstillinger og vende tilbage til hovedmenuen (Figur 62).
6. Tryk på den venstre valgknap for at vende tilbage til startskærmen (Figur 63).

Justering af skærmens baggrundsbelysning og kontrastniveauer

1. Åbn menuen Indstillinger. Se Åbning af menuen Indstillinger (side 43).
2. Juster baggrundslyset for skærmen ved at trykke på den midterste valgknap (knappen under ikonet for nedpilen på skærmen) for at flytte den valgte indstilling ned til indstillingen Baggrundsbelysning (Figur 64).

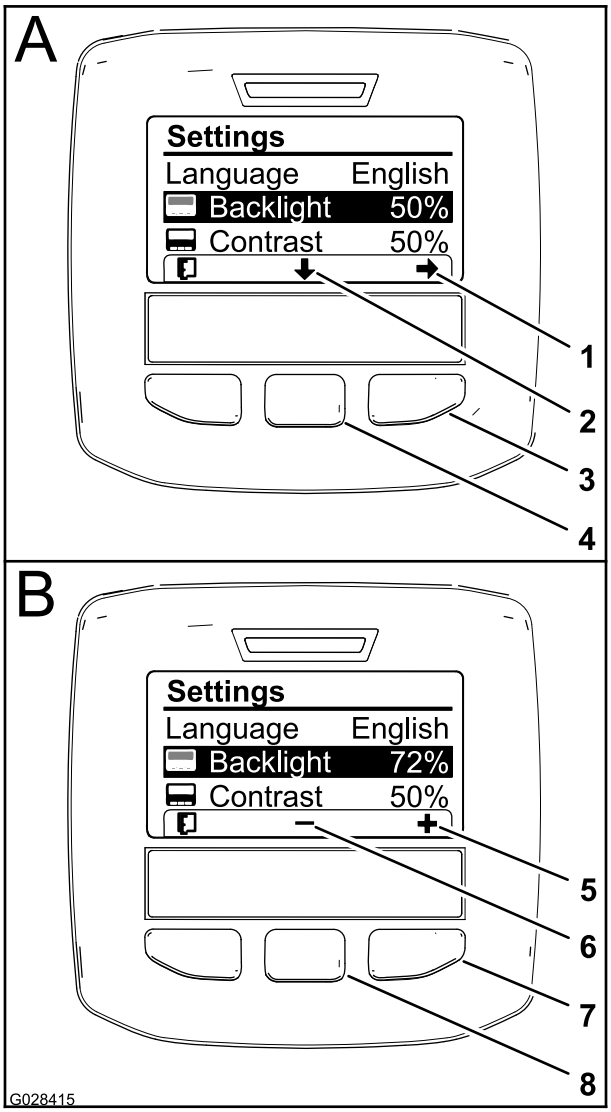

Figur 64

1. Valgpil (ikon)
2. Rul ned (ikon)
3. Højre valgknap (vælg genvej)
4. Midterste valgknap (rul i genveje)
5. Øg værdien (ikon)
6. Sænk værdien (ikon)
7. Højre valgknap (genvej til øg værdi)
8. Midterste valgknap (genvej til sænk værdi)

3. Tryk på den højre valgknap for at få vist genvejen for værdijustering (Figur 64).

   Bemærk: Skærmen viser ikonet (–) over den midterste valgknap og ikonet (+) over den højre valgknap.

4. Brug den midterste valgknap og den højre valgknap til at ændre skærmens lysstyrkeniveau (Figur 64).

   Bemærk: Når du ændrer lysstyrkeværdien, ændrer skærmen det valgte lysstyrkeniveau.

5. Tryk på den venstre valgknap (knappen under listeikonet på skærmen) for at gemme dit valg, afslutte menuen Baggrundsbelysning og vende tilbage til menuen Indstillinger (Figur 64).
6. Juster kontrastniveauet for skærmen ved at trykke på den midterste valgknap (knappen under ikonet for nedpilen på skærmen) for at flytte den valgte indstilling ned til indstillingen Kontrast (Figur 64).
7. Tryk på den højre valgknap for at få vist genvejen for værdijustering (Figur 64).

   Bemærk: Skærmen viser ikonet (–) over den midterste valgknap og ikonet (+) over den højre valgknap.

8. Tryk på den venstre valgknap (knappen under listeikonet på skærmen) for at gemme dit valg, afslutte menuen Kontrast og vende tilbage til menuen Indstillinger (Figur 64).
9. Tryk på den venstre valgknap for at afslutte menuen Indstillinger og vende tilbage til hovedmenuen (Figur 64 og Figur 62).
10. Tryk på den venstre valgknap for at vende tilbage til startskærmen (Figur 64).

Infocenter-ikoner

Ikonbeskrivelser

	Informationsikon
	Næste
	Forrige
	Rul ned
	Indtast
	Ændr den næste værdi på listen
	Øge
	Mindske
	Aktiv skærm
	Inaktiv skærm
	Gå til startskærmen
	Aktiv startskærm

	Gem værdi
	Afslut menu
	Timetæller
PIN	Korrekt pinkode indtastet
	Kontrollér indtastning af pin/kalibreringskontrol
	Hovedbom tændt/bomsprøjte slukket
	Hovedbom tændt/bomsprøjte tændt
	Fuld sprøjtetank
	Sprøjtetank halvt fuld
	Tankniveau lavt
	Tøm sprøjtetank
K eller k	Plæne-enheder (1.000 kvadratfod)
	Område sprøjtet
	Volumen sprøjtet
	Juster tankvolumen
	Startskærm
	Ryd aktivt område
	Ryd alle områder
	Juster ciffer

Ikonbeskrivelser (cont'd.)

	Vælg det næste område til samling
1	Dosering 1
2	Dosering 2
++	Boost

Brug af menuerne

Få adgang til kalibreringsindstillingerne i infocenterets menusystem ved at trykke på menuknappen, når du er på hovedskærmen. Dette tager dig tilbage til hovedmenuen. I disse tabeller kan du se en oversigt over de muligheder, der er tilgængelige i menuerne:

Kalibrering	
Menuelement	**Beskrivelse**
Test speed (Testhastighed)	Denne menu indstiller testhastigheden ved kalibrering.
Flow Calibration (Gennemstrømningskalibrering)	Denne menu kalibrerer gennemstrømningsmåleren.
Speed Calibration (Hastighedskalibrering)	Denne menu kalibrerer hastighedssensoren.

Valg af sprøjteprogrammering

HDX-Auto-model

Skift mellem manuel tilstand og automatisk tilstand

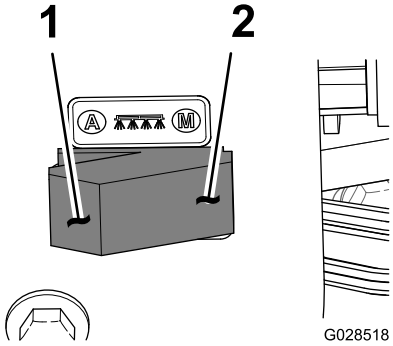

g028518

Figur 65

1. Automatisk tilstand (kontaktposition)
2. Manuel tilstand (kontaktposition)

- På kontrolkonsollen skal du trykke kontakten for sprøjtetilstand til venstre for at styre doseringen for sprøjten via infocenteret i AUTOMATIC MODE (Automatisk tilstand).

  Bemærk: Et ikon for doseringen vises på infocenterets skærm.
- Tryk kontakten for sprøjtetilstand til højre for at styre doseringen for sprøjten manuelt i den MANUAL MODE (Manuel tilstand).

  Bemærk: Når der skiftes fra den automatiske tilstand til den manuelle tilstand, forsvinder ikonet for doseringen fra skærmen.

Skift mellem indstillinger for sprøjteprogrammering

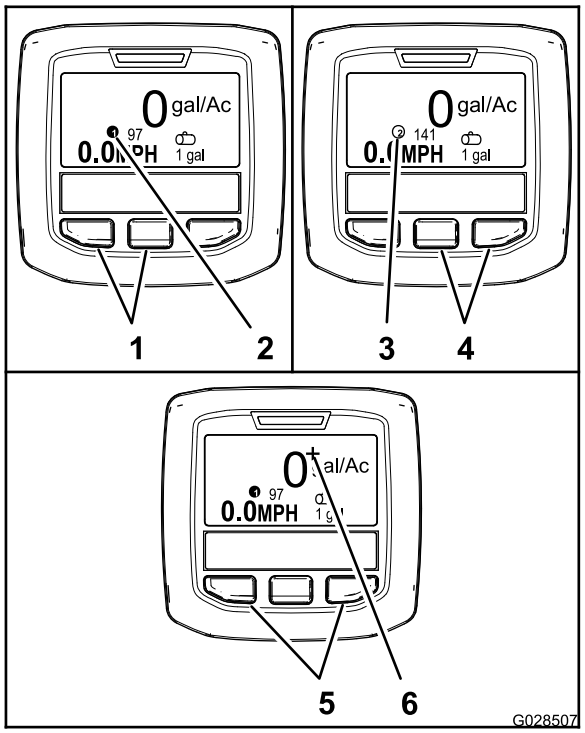

g028507

Figur 66

1.	Venstre og midterste knap – valg af dosering 1	4.	Midterste og højre knap – valg af dosering 2
2.	Ikon – dosering 1	5.	Venstre og højre knap – valg af doseringsboost
3.	Ikon – dosering 2	6.	Ikon – doseringsboost

- Tryk på infocenterets 2 venstre knapper (Figur 66) for at vælge dosering 1.

  Bemærk: Et ikon ❶ vises.
- Tryk på infocenterets 2 højre knapper (Figur 66) for at vælge dosering 2 (dosering).

  Bemærk: Et ikon ② vises.
- Tryk på de 2 yderste knapper, og hold dem nede (Figur 66) for midlertidigt at anvende et doseringsboost.

  Bemærk: Et ikon + vises.

  Bemærk: Doseringsboost er en yderligere procent over den aktive (1 eller 2) programmerede dosering. Tryk på knapperne, og hold dem nede for at anvende doseringsboost. Slip knapperne for at stoppe boost.

Programmering af doseringen og doseringsboost

HDX-Auto-model

Programmering af dosering 1 og 2

1. Tryk på den midterste valgknap på startskærmen for at navigere til hovedmenuen.
2. Tryk på den midterste valgknap, hvis det er nødvendigt, for at fremhæve doseringen for sprøjteprogram 1 (Figur 67).

   Bemærk: Ikonet for sprøjtedosering 1 ligner tallet 1 i en cirkel til højre for en skydeskive.

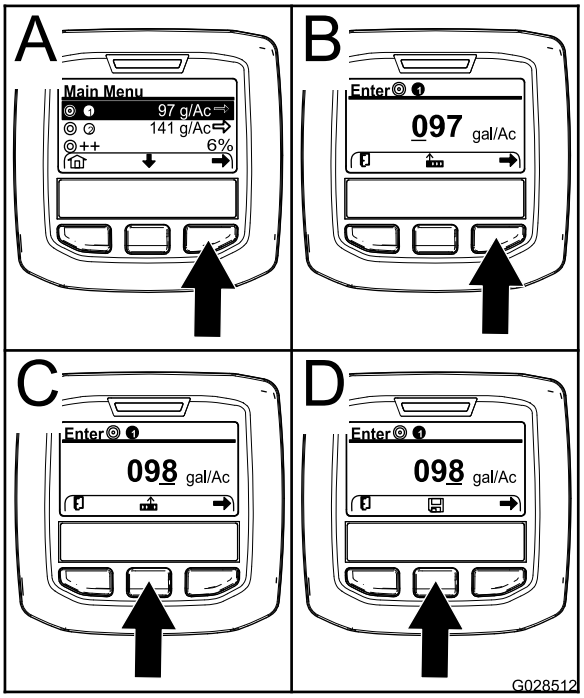

g028512

Figur 67

3. Tryk på den højre knap for at vælge sprøjteprogram 1 (Figur 67A).
4. Angiv den numeriske værdi ved at trykke på følgende valgknapper:
   - Tryk på den højre valgknap (Figur 67B) for at flytte markøren til den næste numeriske position mod højre.
   - Tryk på den midterste valgknap (Figur 67C) for at øge den numeriske værdi (0 til 9)

5. Når værdien længst til højre er indstillet, skal du trykke på den højre valgknap.

   Bemærk: Ikonet Gem vises over centerets valgknap (Figur 67D).

6. Tryk på den midterste valgknap (Figur 67D) for at gemme programmeringen for doseringen.
7. Tryk på den midterste valgknap for at fremhæve doseringen for sprøjteprogram 2.

   Bemærk: Ikonet for sprøjtedosering 2 ligner tallet 2 i en cirkel til højre for en skydeskive.

   Bemærk: Du kan bruge doseringen for sprøjteprogram 2 til nemt at anvende en højere eller lavere dosering til din plæne efter behov.

8. Gentag trin 4 til 6.

Programmering af doseringsboost

Doseringsboost føjer en specificeret procent til den aktive programmerede dosering, når de to yderste knapper på Infocenteret er trykket ned, mens der sprøjtes i automatisk tilstand.

1. Tryk på den midterste valgknap på startskærmen for at navigere til hovedmenuen.
2. Tryk på den midterste valgknap, hvis det er nødvendigt, for at fremhæve doseringsboost (Figur 68).

   Bemærk: Ikonet for doseringsboost ligner to (+)-tegn til højre for en skydeskive (Figur 68).

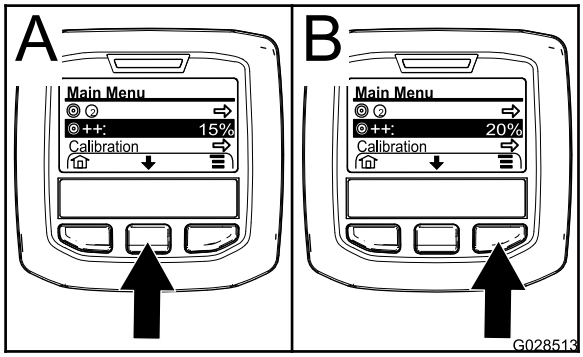

g028513

Figur 68

3. Tryk på den højre valgknap (Figur 68) for at øge boost-procenten i trin på 5 % (maks. 20 %).

Brug af menuen Indstillinger

HDX-Auto-model

Valg af den aktive dosering fra menuen Indstillinger

1. Tryk på den midterste valgknap for at navigere til menuen Indstillinger fra hovedmenuen.
2. Tryk på den midterste valgknap for at fremhæve indstillingen for den aktive dosering (Figur 69).

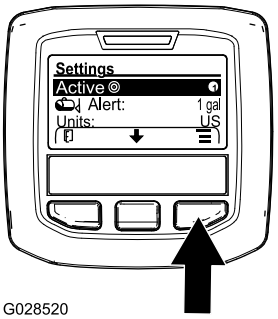

g028520

Figur 69

3. Tryk på den højre valgknap for at skifte mellem dosering 1 og 2 (Figur 69).
4. Tryk på den venstre valgknap for at gemme og vende tilbage til hovedmenuen.

Indstilling af alarm for tankniveau

1. Tryk på den midterste valgknap for at navigere til menuen Indstillinger fra hovedmenuen.
2. Tryk på den midterste valgknap for at fremhæve indstillingen Alarm (Figur 70).

   Bemærk: Ikonerne (-) og (+) vises over de midterste og højre valgknapper.

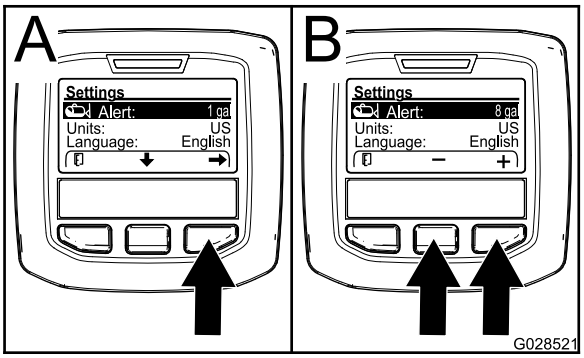

g028521

Figur 70

3. Tryk på den højre valgknap (Figur 70).
4. Brug den midterste eller højre valgknap til at indtaste minimumsmængden i tanken, hvor alarmen skal vises under sprøjtning (Figur 70).

Bemærk: Værdien for tankalarmen øges med 10 % ved at holde knappen nede.

5. Tryk på den venstre valgknap for at gemme og vende tilbage til hovedmenuen.

Indtastning af pinkoden i infocenteret

Bemærk: Ved at indtaste pinkoden kan du ændre de adgangsbeskyttede indstillinger og vedligeholde adgangskoden.

Bemærk: Den indtastede pinkode er fra fabrikkens side 1234.

1. Tryk på den midterste valgknap for at navigere til menuen Indstillinger fra hovedmenuen.
2. Tryk på den midterste valgknap for at fremhæve indstillingen Beskyttede menuer.

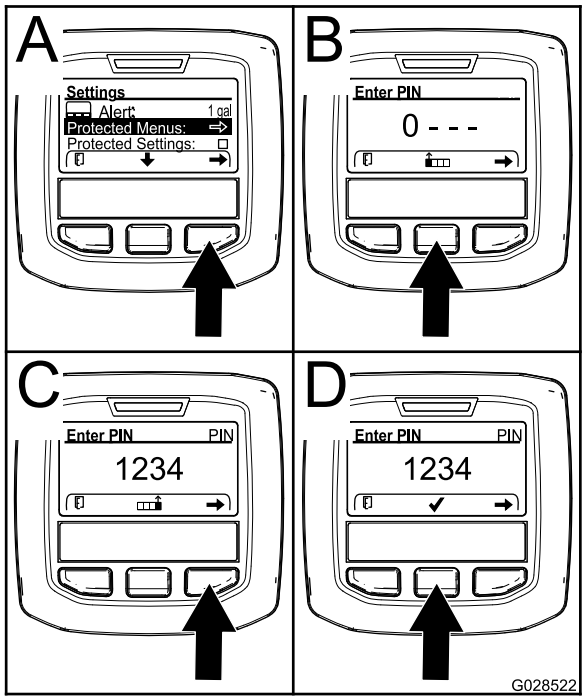

g028522

Figur 71

3. Tryk på den højre valgknap for at vælge Beskyttede menuer (Figur 71A).
4. Angiv den numeriske værdi på skærmen til indtastning af pinkode ved at trykke på følgende valgknapper:
   - Tryk på den midterste valgknap (Figur 71B) for at øge den numeriske værdi (0 til 9)
   - Tryk på den højre valgknap (Figur 71C) for at flytte markøren til den næste numeriske position mod højre.
5. Når værdien længst til højre er indstillet, skal du trykke på den højre valgknap.

   Bemærk: Ikonet med fluebenet vises over den midterste valgknap (Figur 71D).
6. Tryk på den midterste valgknap (Figur 71D) for at indtaste adgangskoden.

Ændring af pinkoden

1. Indtast den nuværende pinkode. Se trin 1 til 6 i Indtastning af pinkoden i infocenteret (side 49).
2. Tryk på den midterste valgknap for at navigere til menuen Indstillinger fra hovedmenuen.
3. Tryk på den midterste valgknap for at fremhæve indstillingen Beskyttede menuer.

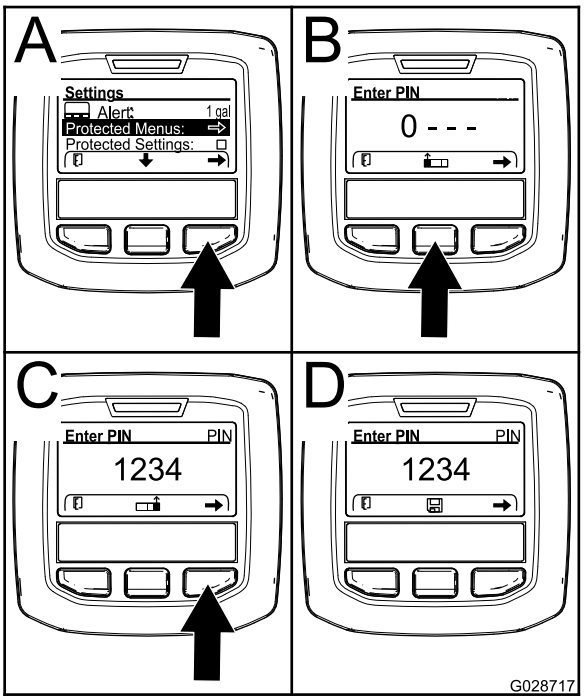

g028717

Figur 72

4. Tryk på den højre valgknap for at vælge Beskyttede menuer (Figur 72A).
5. Indtast den nye pinkode på indtastningsskærmen ved at trykke på følgende valgknapper:
   - Tryk på den midterste valgknap (Figur 72A) for at øge den numeriske værdi (0 til 9)
   - Tryk på den højre valgknap (Figur 72C) for at flytte markøren til den næste numeriske position mod højre.
6. Når værdien længst til højre er indstillet, skal du trykke på den højre valgknap.

   Bemærk: Ikonet Gem vises over centerets valgknap (Figur 72D).
7. Vent, indtil infocenteret viser meddelelsen "værdi gemt", og den røde kontrollampe lyser.

Indstilling af Beskyt indstillinger

Vigtigt: **Brug denne funktion til at låse og låse op for doseringen.**

Bemærk: Du skal kende den 4-cifrede pinkode for at ændre indstillingerne for funktioner i de beskyttede menuer.

1. Tryk på den midterste valgknap for at navigere til menuen Indstillinger fra hovedmenuen.
2. Tryk på den midterste valgknap for at fremhæve indstillingen Beskyt indstillinger.

   Bemærk: Hvis der ikke er et X i feltet til højre for indstillingen Beskyt indstillinger, er undermenuerne for L-bom, C-bom, R-bom og Nulstil standarder ikke låst med pinkoden (Figur 74).

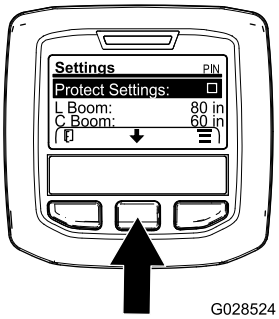

g028524

Figur 73

3. Tryk på den højre valgknap.

   Bemærk: Skærmen til indtastning af pinkoden vises.
4. Indtast pinkoden. Se trin 4 i Indtastning af pinkoden i infocenteret (side 49).
5. Når værdien længst til højre er indstillet, skal du trykke på den højre valgknap.

   Bemærk: Ikonet med fluebenet vises over den midterste valgknap.
6. Tryk på den midterste valgknap.

   Bemærk: Undermenuerne for L-bom, C-bom, R-bom og Nulstil standarder vises.
7. Tryk på den midterste valgknap for at fremhæve indstillingen Beskyt indstillinger.
8. Tryk på den højre valgknap.

   Bemærk: Der vises et X i feltet til højre for indstillingen Beskyt indstillinger (Figur 74).

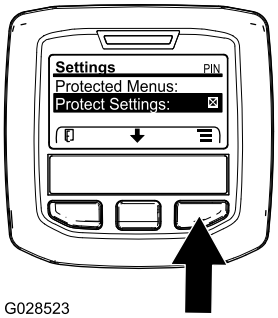

g028523

Figur 74

9. Vent, indtil infocenteret viser meddelelsen "værdi gemt", og den røde advarselslampe lyser.

   Bemærk: Undermenuerne under indstillingen Beskyttede menuer er låst med pinkoden.

   Bemærk: For at få adgang til undermenuerne skal du fremhæve indstillingen Beskyt indstillinger, trykke på den højre valgknap, indtaste pinkoden, og når fluebensikonet vises, skal du trykke på den midterste valgknap.

Nulstilling af bomsektionsstørrelser til standard

1. Tryk på den midterste valgknap for at navigere til indstillingen Nulstil til standard (Figur 75).

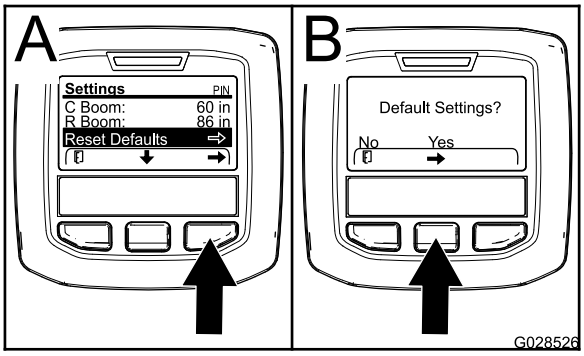

g028526

Figur 75

2. Tryk på den højre valgknap for at vælge Nulstil til standard.
3. På skærmen Standardindstillinger skal du trykke på den venstre valgknap for NEJ eller den højre valgknap for JA (Figur 75).

   Bemærk: Hvis du vælger JA, gendannes bomsektionsstørrelserne til fabriksindstillingen.

Infocenterets rådgivningsmeddelelser

Rådgivningsmeddelelser til operatøren vises automatisk på infocenterets skærm, når en maskinfunktion kræver yderligere handling. Hvis du eksempelvis forsøger at starte motoren, mens du trykker på traktionspedalen, vises en meddelelse på displayet med angivelse af, at traktionspedalen skal være i NEUTRAL position.

For hver meddelelse, der forekommer, blinker fejlindikatoren, og en meddelelseskode (et nummer), en meddelelsesbeskrivelse samt en betydningsindikator vises på skærmen som vist i Figur 76.

Meddelelsesbeskrivelser og betydningsindikator vises som ikoner på Infocenteret. Se Infocenter-ikoner (side 45) for en beskrivelse af hvert ikon.

Bemærk: En betydningsindikator forklarer de forhold, der udløste meddelelsen og giver vejledning til, hvordan du fjerner meddelelsen.

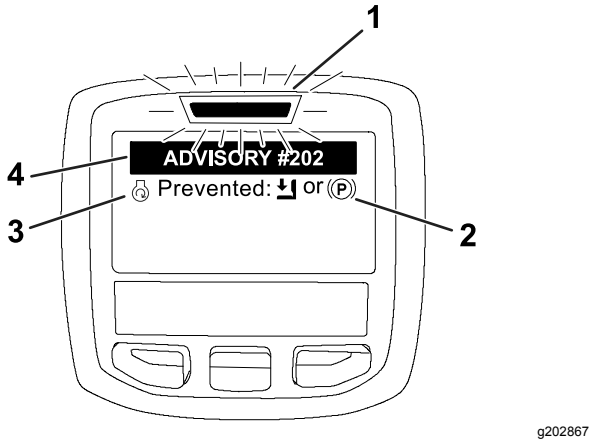

Figur 76

1. Fejlindikator
2. Betydningsindikator
3. Meddelelsesbeskrivelse
4. Meddelelseskode

Bemærk: Rådgivningsmeddelelser logges ikke i fejlloggen.

Bemærk: Du kan rydde en rådgivningsmeddelelse fra displayet ved at trykke på en vilkårlig infocentertast.

Se følgende tabel for alle infocenterets rådgivningsmeddelelser:

Meddelelser

Meddelelses-kode	Beskrivelse
200	Start forhindret – pumpekontakt aktiv
201	Start forhindret – ikke i NEUTRAL
202	Start forhindret – tomt sæde
203	Start forhindret – gaspedalen er ikke hjemme

Meddelelser (cont'd.)

Meddelelses-kode	Beskrivelse
204	Start forhindret – starterens aktivering fik timeout
205	Parkeringsbremsen er aktiveret
206	Pumpestart forhindret – bom aktiv
207	Pumpestart forhindret – høj motorhastighed
208	Gaslås/hastighedslås forhindret – pumpen er ikke aktiv
209	Gaslås forhindret – parkeringsbremsen er ikke aktiveret
210	Hastighedslås forhindret – føreren er ikke i sædet, eller parkeringsbremsen er aktiveret
211	Gaslås/hastighedslås forhindret – koblingen eller driftsbremsen er aktiveret
212	Alarm for lav tankvolumen
213	Skyllepumpe AKTIVERET
220	Kalibrering af gennemstrømningssenor
221	Kalibrering af gennemstrømningssenor – fyld vand i tanken, og indtast den påfyldte mængde
222	Kalibrering af gennemstrømningssensor – tænd pumpen
223	Kalibrering af gennemstrømningssensor – aktiver alle bomme
224	Kalibrering af gennemstrømningssensor – kalibrering påbegyndt
225	Kalibrering af gennemstrømningssensor – kalibrering fuldført
226	Kalibrering af gennemstrømningssensor – afslutter kalibreringstilstanden
231	Kalibrering af hastighedssensor
232	Kalibrering af hastighedssensor – fyld tanken med rent vand, og tryk på næste
233	Kalibrering af hastighedssensor – fyld sprøjten halvt med vand, og tryk næste
234	Kalibrering af hastighedssensor – indtast kalibreringsafstanden, og tryk næste
235	Kalibrering af hastighedssensor – marker og kør den indtastede afstand med slukkede sprøjtesektioner
236	Kalibrering af hastighedssensor – kalibrering af hastighedssensor i gang
237	Kalibrering af hastighedssensor – kalibrering af hastighedssensor fuldført
238	Kalibrering af hastighedssensor – deaktiver bommene
241	Kalibrering ligger udenfor grænseværdier. Anvender standard

Udførelse af kontroller før start

Kontroller følgende ting hver gang, du begynder at bruge sprøjten.

- Kontroller lufttrykket i dækkene.

  Bemærk: Dækkene på denne maskine er anderledes end bildæk. De kræver mindre lufttryk for at minimere plænekompaktering og -skader.
- Kontroller alle væskestande, og påfyld den rette mængde angivne væske, hvis der mangler noget.
- Kontroller bremsepedalens funktion.
- Kontroller, om lygterne fungerer.
- Drej rattet til højre og venstre for at kontrollere styretøjet.
- Sluk dernæst for motoren, og kontroller, om der er olielækager, løse dele og evt. andre vanskeligheder at bemærke.

Hvis nogen af ovenstående elementer ikke er korrekte, skal mekanikeren eller den tilsynsførende underrettes, før sprøjtemaskinen tages i brug. Den tilsynsførende vil muligvis have dig til at kontrollere andre elementer dagligt. Spørg derfor, hvad du er ansvarlig for at inspicere.

Klargøring af sprøjten

Valg af dyse

Bemærk: Se vejledningen til, hvordan man vælger dyse, som fås hos en autoriseret Toro-forhandler.

Dysehovedenhederne kan bruge op til 3 forskellige dyser. Gør følgende for at vælge den ønskede dyse:

1. Stands sprøjtemaskinen på en plan overflade, sluk for motoren, aktiver parkeringsbremsen, og tag nøglen ud.
2. Sæt hovedsektionskontakten i positionen OFF (fra), og sæt sprøjtepumpekontakten i positionen OFF (fra).
3. Drej dysernes hoved i den ene eller anden retning for at justere dysen.
4. Udfør en gennemstrømningskalibrering (se Kalibrering af sprøjtegennemstrømningen (side 56)).

Valg af sugefilter

Standardudstyr: sugefilter med en maskevidde på 50 (blå)

Brug tabellen over sugefiltre til at bestemme skærmmasken for de sprøjtedyser, du bruger, baseret på kemikalieprodukter eller opløsninger med en viskositet tilsvarende vand.

Tabel over sugefiltre

Farvekode for sprøjtedyser (kapacitet)	Skærmens maskestørrelse*	Farvekode for filter
Gul (0,76 l/m)	50	Blå
Rød (1,5 l/m)	50	Blå
Brun (1,9 l/m)	50 (eller 30)	Blå (eller grøn)
Grå (2,27 l/m)	30	Grøn
Hvid (3,03 l/m)	30	Grøn
Blå (3,79 l/m)	30	Grøn
Grøn (5,68 l/m)	30	Grøn
*Sugefiltrenes maskestørrelse er i denne tabel baseret på sprøjtekemikalier eller opløsninger med en viskositet tilsvarende vand.		

Vigtigt: **Hvis du sprøjter med kemiske produkter af højere viskositet (dvs. tykkere) eller opløsninger med opløselige pulverstoffer, skal du muligvis bruge en grovere skærmmaske til det valgfrie sugefilter. Se Figur 77.**

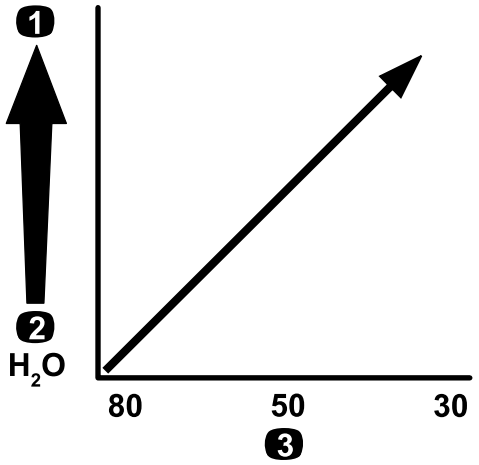

Figur 77

Maskestørrelse – kemikalier eller opløsningers viskositet

1. Kemikalier eller opløsninger med en højere viskositet
2. Kemikalier eller opløsninger med en lavere viskositet
3. Skærmens maskestørrelse

Hvis du sprøjter med en højere dosering, kan du overveje at anvende en grovere, valgfri sugefiltermaske. Se Figur 78.

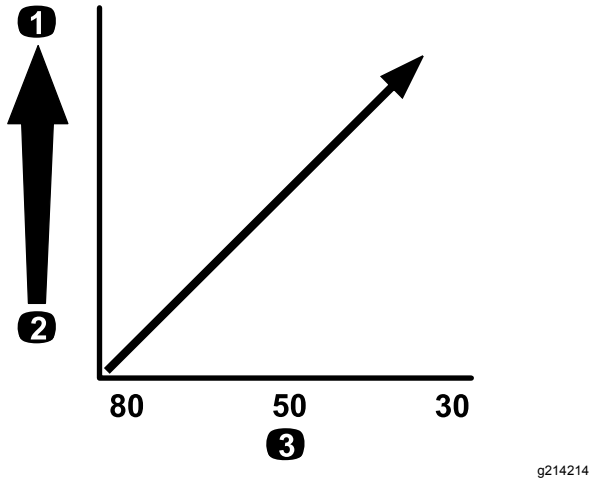

Figur 78

Maskestørrelse – dosering

1. Højere dosering
2. Lavere dosering
3. Skærmens maskestørrelse

Valg af trykfilter

Tilgængelige skærmstørrelser omfatter:

Standardudstyr: sugefilter med en maskevidde på 50 (blå)

Brug tabellen over trykfiltre til at bestemme skærmmasken for de sprøjtedyser, du bruger, baseret på kemikalieprodukter eller opløsninger med en viskositet tilsvarende vand.

Trykfiltertabel

Farvekode for sprøjtedyser (kapacitet)	Skærmens maskestørrelse*	Farvekode for filter
Efter forholdene for kemikalier eller opløsninger med lav viskositet eller ved lave doseringer	100	Grøn
Gul (0,76 l/m)	80	Gul
Rød (1,5 l/m)	50	Blå
Brun (1,9 l/m)	50	Blå
Grå (2,27 l/m)	50	Blå
Hvid (3,03 l/m)	50	Blå
Blå (3,79 l/m)	50	Blå
Grøn (5,68 l/m)	50	Blå
Efter forholdene for kemikalier eller opløsninger med høj viskositet eller ved høje doseringer	30	Rød

Trykfiltertabel (cont'd.)

Farvekode for sprøjtedyser (kapacitet)	Skærmens maskestørrelse*	Farvekode for filter
Efter forholdene for kemikalier eller opløsninger med høj viskositet eller ved høje doseringer	16	Brun
*Trykfiltrenes maskestørrelse er i denne tabel baseret på sprøjtekemikalier eller opløsninger med en viskositet tilsvarende vand.		

Vigtigt: **Hvis du sprøjter med kemiske produkter af højere viskositet (dvs. tykkere) eller opløsninger med opløselige pulverstoffer, skal du muligvis bruge en grovere skærmmaske til det valgfrie trykfilter. Se Figur 79.**

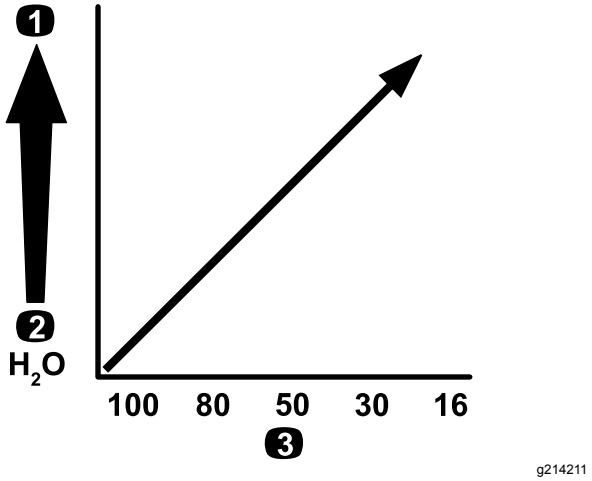

Figur 79

Maskestørrelse – kemikalier eller opløsningers viskositet

1. Kemikalier eller opløsninger med en højere viskositet
2. Kemikalier eller opløsninger med en lavere viskositet
3. Skærmens maskestørrelse

Hvis du sprøjter med en højere dosering, kan du overveje at anvende en grovere, valgfri trykfiltermaske. Se Figur 80.

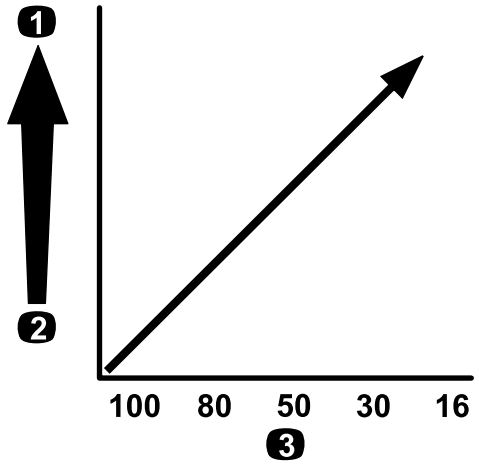

g214240

Figur 80

Maskestørrelse – dosering

1. Højere dosering
2. Lavere dosering
3. Skærmens maskestørrelse

Valg af dysespidsfilter (valgfrit)

Bemærk: Brug det valgfri dysespidsfilter til at beskytte sprøjtedysespidsen og øge dets driftstid.

Brug tabellen over dysespidsfiltre til at bestemme skærmmasken for de sprøjtedyser, du bruger, baseret på kemikalieprodukter eller opløsninger med en viskositet tilsvarende vand.

Tabel over dysespidsfiltre

Farvekode for sprøjtedyser (kapacitet)	Filtermaskestør-relse*	Farvekode for filter
Gul (0,76 l/m)	100	Grøn
Rød (1,5 l/m)	50	Blå
Brun (1,9 l/m)	50	Blå
Grå (2,27 l/m)	50	Blå
Hvid (3,03 l/m)	50	Blå
Blå (3,79 l/m)	50	Blå
Grøn (5,68 l/m)	50	Blå
*Dysefiltrenes maskestørrelse er i denne tabel baseret på sprøjtekemikalier eller opløsninger med en viskositet tilsvarende vand.		

Vigtigt: **Hvis du sprøjter med kemiske produkter af højere viskositet (dvs. tykkere) eller opløsninger med opløselige pulverstoffer, skal du muligvis bruge en grovere skærmmaske til det valgfrie spidsfilter. Se Figur 81.**

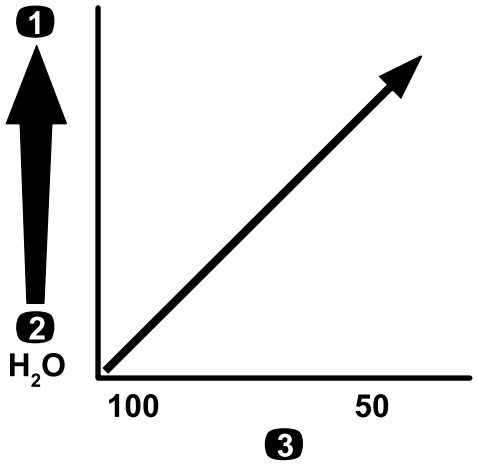

g214246

Figur 81

Maskestørrelse – kemikalier eller opløsningers viskositet

1. Kemikalier eller opløsninger med en højere viskositet
2. Kemikalier eller opløsninger med en lavere viskositet
3. Skærmens maskestørrelse

Hvis du sprøjter med en højere dosering, kan du overveje at anvende en grovere spidsfiltermaske. Se Figur 82.

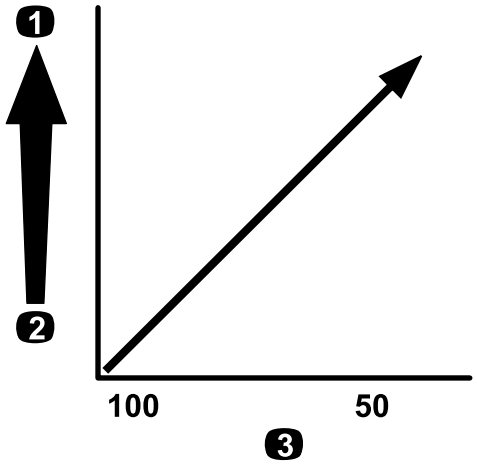

g214245

Figur 82

Maskestørrelse – dosering

1. Højere dosering
2. Lavere dosering
3. Skærmens maskestørrelse

Påfyldning af tankene

Påfyldning af ferskvandstanken

Vigtigt: **Brug ikke genanvendt vand (gråt vand) i ferskvandstanken.**

Bemærk: Ferskvandstanken indeholder rent vand, der bruges til at vaske kemikalier af huden, øjnene eller andre kropsdele, hvis du ved et uheld skulle få kemikalier på dig.

Fyld altid ferskvandstanken med rent vand, før du håndterer eller blander kemikalier.

Ferskvandstanken er placeret på styrtbøjlesystemet bag passagersædet (Figur 83). Den indeholder rent vand, der kan bruges til at vaske kemikalier af huden, øjnene eller andre kropsdele, hvis du ved et uheld skulle få kemikalier på dig.

- Hvis du vil fylde tanken, skal du skrue dækslet øverst på tanken af og fylde tanken med ferskvand. Sæt dækslet på igen.
- Ferskvandstankens taphane åbnes ved at dreje håndtaget på taphanen.

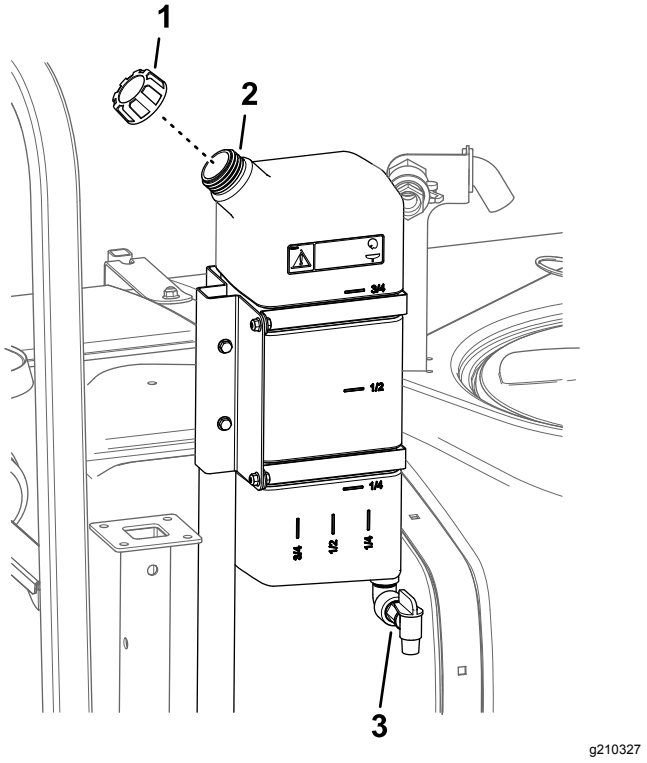

Figur 83

1. Påfyldningsdæksel
2. Ferskvandstank
3. Taphane

Påfyldning af sprøjtetanken

Monter sættet til forblanding af kemikalier, så optimal blanding sikres, og tankens ydre holdes rent.

Vigtigt: **Brug ikke genanvendt vand (gråt vand) i sprøjtetanken, hvis det kan undgås.**

Vigtigt: **Kontroller, at de kemikalier, du bruger, er kompatible til brug med Viton™ (se producentens mærkat. Denne bør angive, hvorvidt produktet er kompatibelt eller ej). Hvis du bruger et kemikalie, som ikke er kompatibelt med Viton™, nedbrydes O-ringene i sprøjten, hvilket forårsager lækager.**

Vigtigt: **Når tanken er blevet fyldt første gang, skal du kontrollere, om der er spil i tankremmene. Stram dem om nødvendigt.**

1. Tøm sprøjtesystemets behandlingssystem ved at aktivere sektionerne.
2. Parker maskinen på en plan flade, flyt gearstangen til den neutrale position, aktiver parkeringsbremsen, sluk for motoren, og tag nøglen ud.
3. Kontroller, at tankens aftapningsventil er lukket.
4. Kontroller, hvor meget vand du skal bruge til at blande den ønskede mængde kemikalie i henhold til kemikalieproducentens anbefalinger.
5. Åbn tankdækslet på sprøjtetanken.

   Bemærk: Tankens låg er placeret midt på toppen af tanken. Det åbnes ved at skrue den forreste halvdel af dækslet mod uret og åbne det. Du kan tage filteret ud, hvis det trænger til rengøring. Tanken lukkes ved at lukke dækslet og dreje den forreste halvdel af dækslet med uret.
6. Kom ¾ af det påkrævede vand på sprøjtetanken ved hjælp af påfyldningskoblingen (med antihævertfunktion).

   Vigtigt: **Brug altid frisk, rent vand i sprøjtetanken. Hæld ikke koncentrat i en tom tank.**

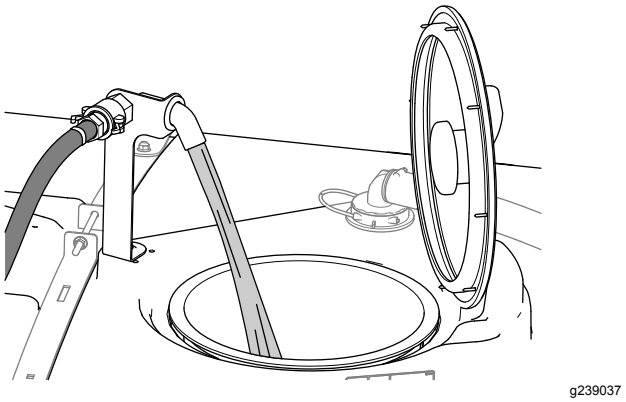

Figur 84

7. Start motoren, indkobl kraftudtaget, og indstil gashåndtaget, hvis køretøjet er udstyret med det.
8. Drej omrøringskontakten til positionen TIL.

9. Tilsæt den korrekte mængde kemisk koncentrat til tanken som foreskrevet af kemikalieproducenten.

   Vigtigt: **Hvis du bruger et pulver, skal det blandes med en lille mængde vand for at danne en slamlignende masse, før du hælder det på tanken.**

10. Hæld den resterende mængde vand på tanken.

    Bemærk: Reducer doseringsindstillingen for at opnå bedre omrøring.

Eftersyn af tankremmene

Eftersynsinterval: Hver anvendelse eller dagligt—Kontroller tankremmene.

Vigtigt: **Hvis tankremmenes fastspændingsanordninger strammes for hårdt, kan det medføre deformering og beskadigelse af tanken og remmene.**

1. Fyld hovedtanken med vand.
2. Kontroller, om der er bevægelse mellem tankremmene og tanken (Figur 85).

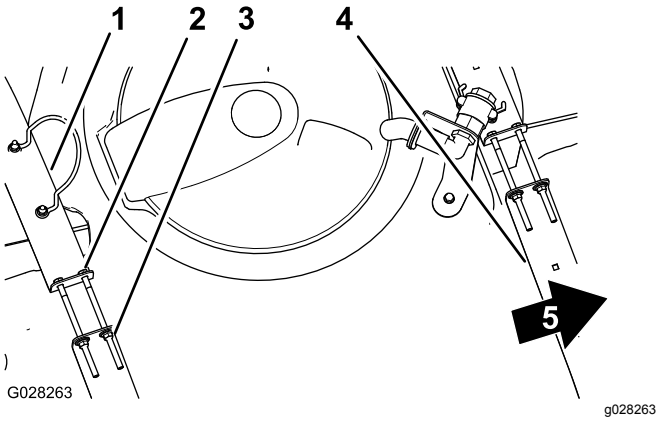

Figur 85

1. Bageste tankrem
2. Bolt
3. Flangelåsemøtrik
4. Forreste tankrem
5. Maskinens forende

3. Hvis tankremmene sidder løst fast på tanken, skal flangelåsemøtrikkerne og boltene øverst på remmene strammes, indtil remmene flugter med tankens overflade (Figur 85).

   Bemærk: Overspænd ikke tankremmenes beslag.

Kalibrering af sprøjten

Klargøring af maskinen

Vigtigt: **Inden kalibrering af sprøjtesystemet på HDX-Auto-modellen skal sprøjtetanken fyldes efter behov med rent vand, og maskinen skal betjenes, mens der sprøjtes ved 2,76 bar eller derover i mindst 30 minutter.**

Bemærk: Før sprøjten bruges første gang, hvis dyserne udskiftes, eller hvis der er behov for det, skal du kalibrere sprøjtens gennemstrømning, hastighed og sektionsomløbet.

1. Fyld sprøjtetanken med rent vand.

   Bemærk: Sørg for, at der er tilstrækkeligt med vand i tanken til at gennemføre alle kalibreringsprocedurerne.

2. Sænk venstre og højre bomsektion.
3. For **HDX-Auto-modellen** – betjen maskinen, mens der sprøjtes ved 2,76 bar eller derover i mindst 30 minutter. Fyld sprøjtetanken med rent vand, når du er færdig.
4. Indstil de beskyttede indstillinger til fra. Se Indstilling af Beskyt indstillinger (side 50).
5. For **HDX-Auto-modellen** – indstil sprøjtesystemet til manuel tilstand. Se Skift mellem manuel tilstand og automatisk tilstand (side 46).

Kalibrering af sprøjtegennemstrømningen

Udstyr, der medbringes af operatøren: Stopur, der kan måle ned til ± 1/10 af et sekund og en beholder med måleintervaller på 50 ml.

Bemærk: Der skal to personer til at kalibrere sprøjtens gennemstrømning for **maskiner uden gaslås**.

Klargøring af sprøjtesystemet

1. Indstil transmissionen på følgende måde:
   - For modeller i HD-serien med **manuel transmission** – skift transmissionen til positionen NEUTRAL.
   - For **HDX-Auto-modellen** – skift transmissionen til P (parkering).
2. Aktiver parkeringsbremsen, og start motoren.
3. Tænd sprøjtepumpen, og aktiver omrøringen.
4. Tryk gaspedalen ned, indtil motoren når maksimal hastighed.
5. Indstil motorhastigheden på følgende måde:
   - For maskiner **uden** den valgfri gaslås – få én person til at trykke gaspedalen ned, indtil maskinen når den maksimale motorhastighed.

     Bemærk: Få den anden person til at indsamle prøver fra sprøjtedyserne.
   - For maskiner **med** den valgfri gaslås skal du trykke gaspedalen ned, indtil maskinen når

den maksimale motorhastighed og indstille gaslåsen. Se betjeningsvejledningen til Workman-gashåndtagssættet.

Foretagelse af en opsamlingstest

1. Sæt alle 3 sektionskontakter og hovedsektions-kontakten i positionen ON (til).
2. Gør klar til at udføre en opsamlingstest med beholderen med måleangivelserne.
3. Start ved 2,76 bar, og brug doseringskontakten til at justere sprøjtetrykket, så en opsamlingstest giver de mængder, der er anført i følgende tabel.

   Bemærk: Indsaml tre prøver med hver 15 sekunders interval, og beregn gennemsnitsmængden af indsamlet vand.

Dy-sefarve	Milliliter opsamlet på 15 sekunder	Unser opsamlet på 15 sekunder
Gul	189	6,4
Rød	378	12,8
Brun	473	16,0
Grå	567	19,2
Hvid	757	25,6
Blå	946	32,0
Grøn	1.419	48,0

4. Når opsamlingstesten giver de ovenfor anførte mængder, skal kontakten til overvågningshastighedsspærren sættes til positionen LOCK (Låst).
5. Drej hovedsektionskontakten til positionen OFF (fra).

Indstilling af infocenteret

1. Naviger til kalibreringsmenuen i infocenteret, og vælg FLOW CAL (Gennemstrømningskalibrering) som følger:

   Bemærk: Du kan til enhver tid annullere en kalibrering ved at vælge ikonet Startskærm.

   A. Tryk to gange på den midterste valgknap i infocenteret for at gå ind i menuerne.

   B. Gå ind i kalibreringsmenuen ved at trykke på den højre valgknap i infocenteret.

   C. Vælg FLOW CAL (gennemstrømningska-librering) ved at fremhæve FLOW CAL og trykke på den højre valgknap i infocenteret.

   D. På den næste skærm skal du indtaste den kendte mængde vand, som bliver sprøjtet ud af sektionerne til kalibreringsproceduren. Se oversigten nedenfor.

   E. Tryk på den højre valgknap i infocenteret.

2. Indtast gennemstrømningsvolumen ved hjælp af symbolerne plus (+) og minus (-) i overensstemmelse med tabellen nedenfor.

Dysefarve	Liter	Amerikanske gallons
Gul	42	11
Rød	83	22
Brun	106	28
Grå	125	33
Hvid	167	44
Blå	208	55
Grøn	314	83

3. Tænd for hovedsektionskontakten i 5 minutter.

   Bemærk: Efterhånden som maskinen sprøjter, viser infocenteret mængden af væske, som det tæller.

4. Når du har sprøjtet i 5 minutter, skal du vælge fluebenet ved at trykke på knappen i midten i InfoCenter.

   Bemærk: Det er ok, hvis det antal gallons, der vises under kalibreringen, ikke svarer til den kendte mængde vand, der blev indtastet i infocenteret.

5. Sluk for hovedsektionskontakten, og vælg fluebenet ved at trykke på infocenterets midterste knap.

   Bemærk: Kalibrering er nu gennemført.

Kalibrering af sprøjtehastigheden

1. Sørg for, at sprøjtetanken er fyldt med vand.
2. Afmærk en afstand på 45-152 m i et åbent, plant område.

   Bemærk: Afmærk 152 m, hvis du vil have mere nøjagtige resultater.

3. Start motoren, og kør til startstedet i det afmærkede område.

   Bemærk: Placer midten af forhjulene, så de flugter med startlinjen, for at få det mest nøjagtige måleresultat.

4. Naviger til kalibreringsmenuen i infocenteret, og vælg Speed Calibration (Hastighedskalibrering).

   Bemærk: Du kan til enhver tid annullere kalibreringen ved at trykke på ikonet Startskærm.

5. Vælg pilen Næste (→) i infocenteret.

6. Indtast den afmærkede afstand ved hjælp af symbolerne plus (+) og minus (-) i infocenteret.
7. Udfør en af følgende handlinger:
   - For modeller i HD-serien med **manuel transmission** – sæt maskinen i første gear, og kør hele den afmærkede afstand i en lige linje ved fuld gas.
   - For **HDX-Auto-modellen** – sæt maskinen i D (kør), og kør hele den afmærkede afstand i en lige linje ved fuld gas.
8. Stop maskinen ved afslutningen på den afmærkede afstand, og vælg fluebenet i infocenteret.

   Bemærk: Tag farten af, og foretag en rullende standsning ved at placere midten af forhjulene, så de flugter med mållinjen, for at få det mest nøjagtige måleresultat.

   Bemærk: Kalibrering er nu gennemført.

Kalibrering af sektionsomløbsventilerne

Før sprøjten bruges første gang, når dyserne udskiftes, eller hvis der er i øvrigt er behov for det, skal du kalibrere sprøjtens gennemstrømning og hastighed og indstille sektionsomløbet.

Vigtigt: **Vælg et åbent, fladt område til udførelse af denne procedure.**

Bemærk: Der skal to personer til at kalibrere sektionsomløbet for **maskiner uden gaslås**.

Klargøring af maskinen

1. Sørg for, at sprøjtetanken er fyldt med vand.
2. Indstil transmissionen på følgende måde:
   - For modeller i HD-serien med **manuel transmission** – skift transmissionen til positionen NEUTRAL.
   - For **HDX-Auto-modellen** – skift transmissionen til P (parkering).
3. Aktiver parkeringsbremsen, og start motoren.
4. Med hovedsektionskontakten i positionen OFF (fra) skal de 3 sektionskontakter sættes i positionen ON (til).
5. Indstil pumpekontakten til positionen ON (til), og aktiver omrøringen.
6. Indstil motorhastigheden på følgende måde:
   - For maskiner **uden** den valgfri gaslås – få én person til at trykke gaspedalen ned, indtil maskinen når den maksimale motorhastighed.

     Bemærk: Få den anden person til at justere sektionens omløbsventiler.
   - For maskiner **med** den valgfri gaslås skal du trykke gaspedalen ned, indtil maskinen når den maksimale motorhastighed og indstille gaslåsen. Se betjeningsvejledningen til Workman-gashåndtagssættet.
7. Naviger til kalibreringsmenuen i infocenteret, og vælg Test Speed (Testhastighed).

   Bemærk: Du kan til enhver tid annullere en kalibrering ved at vælge ikonet for startskærmen.
8. Indtast testhastigheden 5,6 km/t ved hjælp af symbolerne plus (+) og minus (–), og vælg derefter ikonet Startskærm.

Justering af sektionsomløbsventilerne

1. Indstil doseringen ved hjælp af doseringskontakten i overensstemmelse med følgende tabel.

Tabel over dysedoseringstilstanden

Dysefarve	SI (metrisk)	Engelsk	Plæne
Gul	159 l/ha	17 gpa	0,39 gpk
Rød	319 l/ha	34 gpa	0,78 gpk
Brun	394 l/ha	42 gpa	0,96 gpk
Grå	478 l/ha	51 gpa	1,17 gpk
Hvid	637 l/ha	68 gpa	1,56 gpk
Blå	796 l/ha	85 gpa	1,95 gpk
Grøn	1,190 l/ha	127 gpa	2,91 gpk

2. Sluk for venstre sektionskontakt, og juster venstre sektions omløbsventil (Figur 86), indtil trykmålingen er på det tidligere justerede niveau (typisk 2,76 bar).

   Bemærk: De nummererede indikatorer på omløbsventilen er kun til reference.

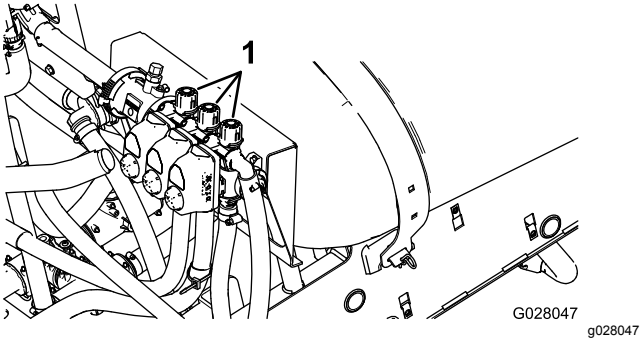

Figur 86

1. Justering af sektionsomløb

3. Tænd for venstre sektionskontakt, og sluk for den højre sektionskontakt.

4. Juster den højre sektions omløbsventil (Figur 86), indtil trykmålingen er på det tidligere justerede niveau (typisk 2,76 bar).
5. Tænd for højre sektionskontakt, og sluk for den midterste sektionskontakt.
6. Juster midtersektionens omløbsventil (Figur 86), indtil trykmålingen er på det tidligere justerede niveau (typisk 2,76 bar).
7. Sluk alle sektioner.
8. Sluk for sprøjtepumpen.

   Bemærk: Kalibrering er nu gennemført.

Justering af omrørings- og hovedomløbsventilerne

Placeringer af knap til omrøringsomløbsventil

- Omrøringsomløbsventilen er i den helt åbne position som vist i Figur 87A.
- Omrøringsomløbsventilen er i den lukkede position (0) som vist i Figur 87B.
- Omrøringsomløbsventilen er i en midterposition (justeret i forhold til sprøjtesystemets trykmåler) som vist i Figur 87C.

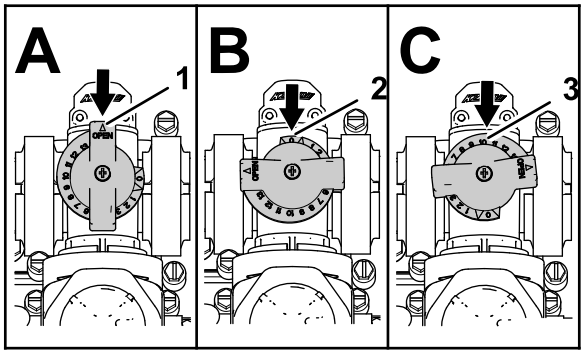

Figur 87

1. Åben
2. Lukket (0)
3. Midterposition

Kalibrering af omrøringsomløbs-ventilen

Eftersynsinterval: Årlig

Vigtigt: **Vælg et åbent, fladt område til udførelse af denne procedure.**

Bemærk: Der skal to personer til at kalibrere omrøringsomløbsventilen for **maskiner uden gaslås** .

1. Sørg for, at sprøjtetanken er fyldt med vand.
2. Kontroller, at omrøringskontrolventilen er åben. Hvis der er stillet på den, skal den åbnes helt nu.
3. Indstil transmissionen på følgende måde:
   - For modeller i HD-serien med **manuel transmission** – skift transmissionen til positionen NEUTRAL.
   - For **HDX-Auto-modellen** – skift transmissionen til P (parkering).
4. Aktiver parkeringsbremsen, og start motoren.
5. Tænd sprøjtepumpen.
6. Indstil motorhastigheden på følgende måde:
   - For maskiner **uden** den valgfri gaslås – få én person til at trykke gaspedalen ned, indtil maskinen når den maksimale motorhastighed.

     Bemærk: Få den anden person til at indsamle prøver fra sprøjtedyserne.
   - For maskiner **med** den valgfri gaslås skal du trykke gaspedalen ned, indtil maskinen når den maksimale motorhastighed og indstille gaslåsen. Se betjeningsvejledningen til Workman-gashåndtagssættet.
7. Sæt de 3 individuelle sektioners ventilkontakter i positionen OFF (fra).
8. Sæt hovedsektionskontakten i positionen ON (til).
9. Indstil systemtrykket til MAXIMUM (maksimum).
10. Tryk omrøringskontakten til positionen OFF (fra), og aflæs trykmåleren.
    - Hvis den fortsat står på 6,9 bar, er omrøringsomløbsventilen korrekt kalibreret.
    - Hvis trykmåleren står på noget andet, skal du fortsætte til næste trin.
11. Juster omrøringsomløbsventilen (Figur 88) på bagsiden af omrøringsventilen, indtil trykmåleren står på 6,9 bar.

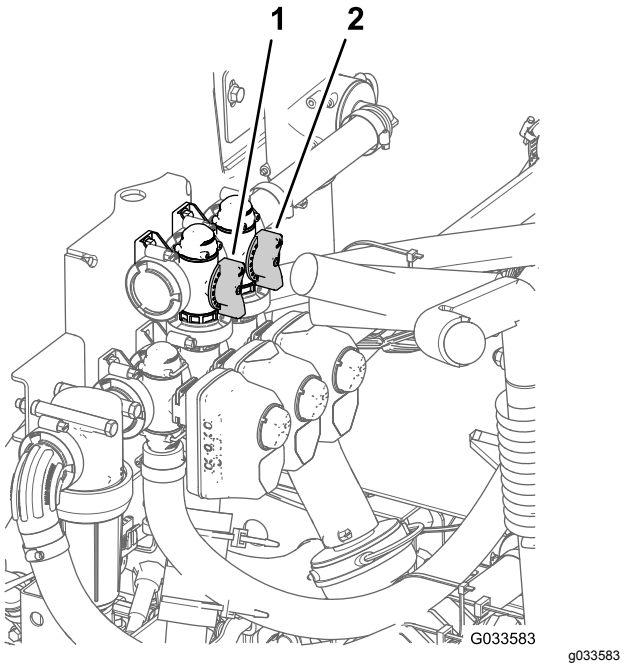

Figur 88

1. Omrøringsomløbsventil
2. Hovedsektionsomløb

12. Tryk pumpekontakten til positionen OFF (fra), flyt gashåndtaget til positionen IDLE (tomgang), og drej startkontakten til positionen OFF (fra).

Justering af hovedsektionens omløbsventil

Bemærk: Ved at justere hovedsektionens omløbsventil mindskes eller øges det flow, der sendes til omrøringsdyserne i tanken, når hovedbomkontakten er i positionen OFF (fra).

1. Sørg for, at sprøjtetanken er fyldt med vand.
2. Aktiver parkeringsbremsen.
3. Indstil transmissionen på følgende måde:
   - For modeller i HD-serien med **manuel transmission** – skift transmissionen til positionen NEUTRAL.
   - For **HDX-Auto-modellen** – skift transmissionen til P (parkering).
4. Tænd sprøjtepumpen.
5. Indstil omrøringskontakten til positionen ON (til).
6. Sæt hovedsektionskontakten i positionen OFF (fra).
7. Indstil motorhastigheden på følgende måde:
   - For maskiner **uden** den valgfri gaslås – få én person til at trykke gaspedalen ned, indtil maskinen når den maksimale motorhastighed.

     Bemærk: Få den anden person til at indsamle prøver fra sprøjtedyserne.
   - For maskiner **med** den valgfri gaslås skal du trykke gaspedalen ned, indtil maskinen når den maksimale motorhastighed og indstille gaslåsen. Se betjeningsvejledningen til Workman-gashåndtagssættet.
8. Juster grebet til hovedsektionens omløbsventil for at styre omrøringen i tanken (Figur 88).
9. Sænk hastigheden til tomgang.
10. Indstil omrøringskontakten og pumpekontakten til positionen OFF (fra).
11. Sluk for motoren.

Sprøjtepumpens placering

Sprøjtepumpen findes bag på maskinen (Figur 89).

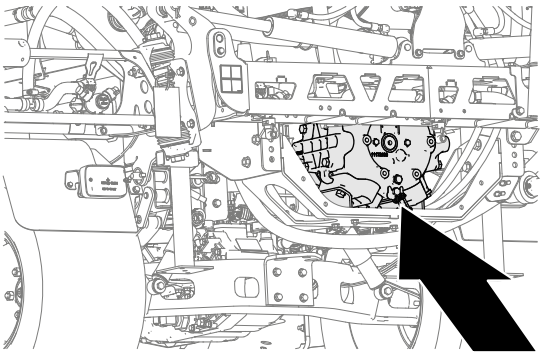

Figur 89

Under betjening

Sikkerhed under drift

Generelt om sikkerhed

- Ejeren/operatøren kan forhindre og er ansvarlig for ulykker, der kan forårsage personskade eller tingsskade.
- Bær korrekt beklædning, herunder beskyttelsesbriller, lange bukser, skridsikkert, kraftigt fodtøj og høreværn. Sæt langt hår op, og bær ikke løse smykker.
- Brug de nødvendige personlige værnemidler som beskrevet i retningslinjerne for sikkerhed i forbindelse med kemikalier.
- Betjen ikke maskinen, hvis du er syg, træt eller påvirket af alkohol eller medicin.

- Passagerer må kun sidde på de dertil indrettede siddepladser.
- Betjen kun maskinen ved god sigtbarhed. Undgå huller og skjulte farer.
- Før du starter motoren, skal du sørge for, at du sidder i betjeningspositionen, at maskinen er sat i frigear, og at parkeringsbremsen er aktiveret.
- Du og en eventuel passager skal altid blive siddende, når maskinen er i bevægelse. Hold begge hænder på rattet, når det er muligt. Hold altid arme og ben i førerrummet.
- Vær forsigtig, når du nærmer dig blinde hjørner, buske, træer eller andre genstande, der kan blokere for udsynet.
- Før du bakker, skal du se bagud og sikre dig, at der ikke er nogen bag dig. Bak langsomt.
- Sprøjt aldrig, når der er mennesker, især børn, eller husdyr i nærheden.
- Kør ikke maskinen hen i nærheden af bratte afsatser, grøfter eller volde. Maskinen kan pludselig vælte, hvis et hjul kører over kanten, eller hvis en kant giver efter.
- Sænk hastigheden, og reducer belastningen, når du kører i ujævnt terræn og i nærheden af kantsten, huller og andre pludselige ændringer i terrænet. Lasten kan forrykke sig, så maskinen bliver ustabil.
- Pludselige forandringer i terrænet kan give pludselige ratbevægelser, som kan medføre skader på hænder og arme. Hold løst langs kanten af rattet, og sørg for, at hænderne ikke rører ved rattets eger.
- Stop maskinen, sluk motoren, tag nøglen ud, aktivér parkeringsbremsen, og se efter, om der er skader på grund af en ramt genstand, eller om der opstår en unormal vibration i maskinen. Foretag alle nødvendige reparationer, inden driften genoptages.
- Sænk farten, og vær forsigtig, når du vender og krydser veje og fortove med maskinen. Hold altid tilbage for andre.
- Vær ekstra forsigtig, når du betjener maskinen på våde overflader, i dårligt vejr, ved højere hastigheder eller med fuld last. Standsningstiden og afstanden øges under disse forhold.
- Berør ikke motoren eller lydpotten, mens motoren kører, heller ikke lige efter, at den er blevet slukket. Disse områder kan være varme nok til at forårsage forbrændinger.
- Gør følgende, før du forlader førersædet:
  - Sluk for sprøjtepumpen.
  - Stands maskinen.
  - Sæt gearet i NEUTRAL (frigear) (manuelt) eller PARK (parkering) (automatisk).
  - Aktiver parkeringsbremsen.
  - Sluk motoren.
  - Fjern herefter nøglen.
- Motorens udstødning er livsfarlig at indånde. Lad ikke motoren køre inden døre eller i et indelukket område.
- Efterlad aldrig en kørende maskine uden opsyn.
- Betjen ikke maskinen, når der er risiko for lynnedslag.
- Brug kun tilbehør og redskaber, der er godkendt af Toro® Company.

Styrtbøjlesystem (ROPS) – Sikkerhed

- Du må **ikke** fjerne styrtbøjlesystemet fra maskinen.
- Sørg for, at sikkerhedsselen er spændt, og at du kan frigøre den hurtigt i nødstilfælde.
- Kontroller omhyggeligt, om der er forhindringer oven over dig, og sørg for, at du i så fald ikke kommer i kontakt med dem.
- Hold styrtbøjlesystemet i sikker driftsmæssig stand ved at udføre grundige periodiske skadeseftersyn og sørge for, at alle fastspændingsanordninger er forsvarligt tilspændt.
- Udskift beskadigede styrtbøjlekomponenter. Foretag ikke reparation eller modifikation på dem.

Maskiner med førerhus

- Styrtbøjlesystemet er en integreret og effektiv sikkerhedsanordning.
- Et førerhus, der er monteret af Toro, er forsynet med et styrtbøjlesystem.
- Brug altid sikkerhedssele.

Sikkerhed på skråninger

Skråninger er en væsentlig årsag til, at operatøren mister herredømmet, eller at maskinen vælter. Sådanne ulykker kan medføre alvorlige personskader, i værste tilfælde med døden til følge. Du er ansvarlig for sikker betjening på skråninger. Det kræver ekstra forsigtighed at betjene maskinen på alle former for skråninger.

- Gennemlæs skråningsinstruktionerne nedenfor til betjening af maskinen på skråninger for at afgøre, om maskinen kan betjenes under forholdene på den pågældende dag og det pågældende sted. Ændringer i terrænet kan medføre en ændring i betjeningen af maskinen på skråninger.
- Find ud af, om det er sikkert at betjene maskinen på skråningen, blandt andet ved at vurdere

arbejdsstedet. Brug altid sund fornuft og god dømmekraft, når du foretager denne besigtigelse.

- Undlad at starte, standse eller vende maskinen på skråninger. Kør op og ned ad skråninger. Foretag ikke pludselige skift i hastighed eller retning. Hvis det er nødvendigt at dreje maskinen, så drej den langsomt og gradvist og ned ad bakke, hvis det er muligt. Vær forsigtig, når maskinen bakkes.
- Brug ikke maskinen, hvis du er usikker på vejgrebet, styringen eller stabiliteten.
- Fjern eller afmærk forhindringer, såsom grøfter, huller, hjulspor, bump, sten eller andre skjulte farer. Højt græs kan skjule forhindringer. Ujævnt terræn kan få maskinen til at vælte.
- Vær opmærksom på, at betjening af maskinen på våde overflader, på tværs af skråninger eller ned ad bakke kan medføre, at maskinen mister vejgrebet. Mistet vejgreb til hjulene kan medføre, at maskinen glider, eller det kan medføre tab af bremse- og styrekontrol.
- Vær yderst forsigtig, når du betjener maskinen i nærheden af bratte afsatser, grøfter, volde, vandarealer eller andre farer. Maskinen kan pludselig vælte, hvis et hjul kører over kanten, eller kanten giver efter. Fastlæg et sikkerhedsområde mellem maskinen og alle eventuelle faremomenter.
- Udvis ekstra forsigtighed, når du betjener maskinen med redskaber, da de kan påvirke maskinens stabilitet.
- Hvis motoren sætter ud, eller du begynder at miste moment, mens du kører op ad en bakke, skal du gradvist bremse ned og langsomt bakke lige ned ad bakken.
- Hold altid transmissionen i gear (hvis det er relevant), når du kører maskinen ned ad en skråning.
- Parker ikke maskinen på en hældning.
- Vægten af materialet i tanken kan påvirke maskinens manøvredygtighed. Følg disse retningslinjer for at undgå at miste herredømmet og blive udsat for personskade:
  - Når du kører med et tungt læs, skal du sænke farten og tage højde for tilstrækkelig bremselængde. Brems ikke pludseligt op. Vær ekstra forsigtig på bakker.
  - Flydende væske forskydes, især under drejning, kørsel op eller ned ad skråninger, ved pludseligt skiftende hastigheder, eller når du kører hen over ujævne overflader. Læs, der flytter sig, kan få maskinen til at vælte.

Betjening af sprøjten

For at betjene Multi Pro WM skal du først fylde sprøjtetanken, herefter sprøjte opløsningen på arbejdsområdet og til sidst rengøre tanken. Det er vigtigt, at du gennemfører alle tre trin umiddelbart efter hinanden for at undgå at beskadige sprøjten. Bland og fyld f.eks. ikke kemikalier i sprøjtetanken om aftenen for derefter først at sprøjte om morgenen. Dette kan medføre, at kemikalierne udskilles og muligvis beskadiger sprøjtens komponenter.

Vigtigt: **Tankmarkeringerne er kun til reference og ikke nøjagtige nok til kalibrering.**

⚠ FORSIGTIG

Kemikalier er farlige og kan forårsage personskader.

- **Læs vejledningen på kemikaliernes etiketter, før de håndteres, og følg producentens anbefalinger og forholdsregler.**
- **Få ikke kemikalier på huden. Skulle det alligevel ske, skal det påvirkede område vaskes grundigt med sæbe og vand.**
- **Bær beskyttelsesbriller og andet beskyttelsesudstyr i overensstemmelse med producentens anbefalinger.**

Multi Pro WM er specielt udviklet med henblik på slidstærkhed, hvilket giver dig den lange holdbarhed, som du har brug for. Der er valgt forskellige materialer af specifikke årsager på forskellige steder på sprøjten for at opfylde dette mål. Desværre findes der ikke et enkelt materiale der er perfekt til alle anvendelsesområder.

Visse kemikalier er mere aggressive end andre, og alle kemikalier reagerer forskelligt på forskellige materialer. Visse konsistenser (f.eks. opløselige pulverstoffer, kul) virker mere slibende og medfører et højere omfang af slitage end normalt. Hvis det er muligt at købe et kemikalie i en opløsning, der giver sprøjten en længere levetid, bør dette alternative stof bruges.

Som altid skal du huske at rengøre maskinen og sprøjtesystemet grundigt efter brug. Dette sikrer, at din sprøjte får en lang levetid uden problemer.

Sprøjtning

Brug af sprøjten

Vigtigt: **For at sikre at opløsningen forbliver godt blandet, skal du bruge omrøringsfunktionen, når du har fyldt en opløsning på tanken. Omrøringen fungerer kun, hvis kraftudtaget er indkoblet, og motoren kører hurtigere end tomgang (Idle). Hvis du standser køretøjet og har brug for at have omrøringsfunktionen aktiveret, skal du sætte gearskiftehåndtaget i positionen NEUTRAL, aktivere parkeringsbremsen, indkoble kraftudtaget, indkoble koblingen og indstille gashåndtaget, hvis dette er monteret.**

Bemærk: Denne procedure forudsætter, at kraftudtaget er indkoblet (modeller i HD-serien med manuel transmission), og sektionsventilkalibrering er udført.

1. Sænk bommene til position.
2. For HDX-Auto-modellen skal du indstille sprøjtetilstandskontakten som følger:
   - Når du bruger sprøjten i MANUAL MODE (Manuel tilstand), skal du trykke kontakten til højre. Se Sprøjtetilstandskontakt (HDX-Auto-model) (side 39).
   - Når du bruger sprøjten i AUTOMATIC MODE (Automatisk tilstand), skal du trykke kontakten til venstre.
3. Sæt hovedsektionskontakten i positionen OFF (fra).
4. Sæt efter behov de enkelte sektionskontakter i positionen ON (til).
5. Kør hen til det sted, hvor du planlægger at sprøjte.
6. Gå til skærmen for dosering i infocenteret, og angiv den ønskede dosering ved at følge disse trin:
   A. Sørg for, at pumpens kontakt er i positionen ON (Til).
   B. For modeller i HD-serien med manuel transmission skal du vælge det ønskede gear.
   C. Begynd at køre med din målhastighed.
   D. For modeller i HD-serien med manuel transmission eller med automatisk transmission brugt i manuel tilstand skal du bekræfte, at skærmen viser den korrekte dosering. Juster om nødvendigt doseringskontakten, indtil monitoren viser den ønskede dosering.

      Bemærk: For modeller i HD-serien med automatisk transmission, der betjenes i den automatiske tilstand, justerer computeren automatisk sprøjtetrykket for at opretholde doseringen.

   E. Vend tilbage til det sted, hvor du udfører sprøjtearbejdet.
7. Sæt hovedsektionskontakten i positionen ON (til), og gå i gang med sprøjte.

   Bemærk: Når tanken næsten er tom, kan omrøringsfunktionen forårsage skumdannelse i tanken. Sørg for, at omrøringsventilen er slukket, så du undgår dette. Du kan også som alternativ bruge et stof, der forhindrer skumdannelse i tanken.
8. Når du er færdig med at sprøjte, skal du sætte hovedsektionskontakten i positionen OFF (fra) for at deaktivere alle sprøjtesektioner, og udkoble kraftudtaget (modeller i HD-serien med manuel transmission).

Forholdsregler i forbindelse med plænepleje ved drift, når maskinen står stille

Vigtigt: **Under visse forhold er der risiko for, at varme fra motoren, køleren og lydpotten beskadiger græsset, når sprøjten betjenes, mens maskinen står stille. Det er tilfældet under tankomrøring, håndsprøjtning med en sprøjtepistol eller ved brug af en bom til manuel sprøjtning.**

Træf følgende forholdsregler:

- **Undgå** at sprøjte, mens maskinen står stille, når det er meget varmt og/eller meget tørt, da plænen kan være under større belastning i sådanne perioder.
- **Undgå** at parkere på plænen under sprøjtning. Parker på en sti, når det er muligt.
- **Minimer** det tidsrum, maskinen kører på det samme stykke plæne. Omfanget af græssets beskadigelse afhænger af både tid og temperatur.
- **Brug en så lav motorhastighed som muligt** til at opnå det ønskede tryk og den ønskede stråle. Dette minimerer den frembragte varme og lufthastigheden fra ventilatoren.
- **Lad varmen slippe væk** i opadgående retning fra motorrummet ved at hæve sædet under sprøjtning, når maskinen står stille, i stedet for at tvinge varmen ud under køretøjet.

Anbringelse af sprøjtesektionerne

Bomsektionens løftekontakter på sprøjtemaskinens kontrolpanel gør det muligt at flytte de ydre sprøjtesektioner mellem transportpositionen og sprøjtepositionen uden at forlade førersædet. Hvor det er muligt, skal du stoppe maskinen, inden du skifter sprøjtesektionernes positioner.

Aktivering af låsen til hydraulisk løft

Aktiver det hydrauliske løftegreb, og lås det for at tilføre hydraulisk kraft til styring af bomløftet.

1. Skub det hydrauliske løftegreb frem (Figur 90 eller Figur 91).

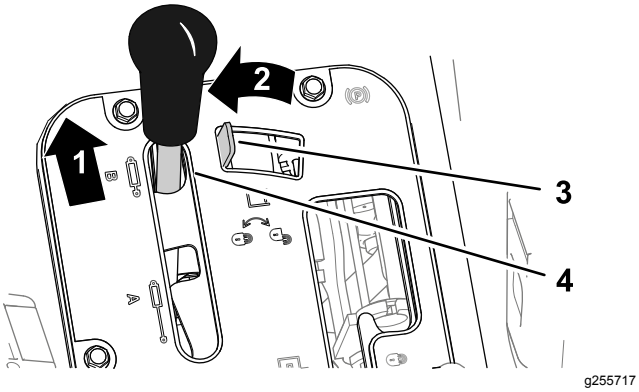

Figur 90

Workman-køretøjer med manuel transmission

1. Tryk fremad
2. Flyt til venstre
3. Lås til hydraulisk løft
4. Hydraulisk løftegreb

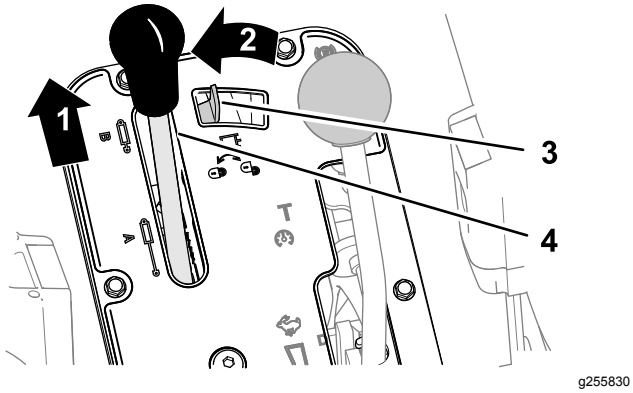

Figur 91

Workman-køretøjer med automatisk transmission

1. Tryk fremad
2. Flyt til venstre
3. Lås til hydraulisk løft
4. Hydraulisk løftegreb

2. Flyt låsen til det hydrauliske løftegreb til venstre for at aktivere låsen (Figur 90 eller Figur 91).

Ændring af sprøjtesektionens position

Udfør følgende trin for at flytte de ydre sprøjtesektioner til SPRØJTEpositionen:

1. Parker maskinen på en plan flade.
2. Brug bomsektionens løftekontakter til at sænke de ydre sektioner.

   Bemærk: Vent, indtil de ydre sprøjtesektioner når den fulde, forlængede sprøjteposition.

Færdiggør sprøjtearbejdet, og udfør derefter følgende trin for at trække de ydre sprøjtesektioner tilbage til transportpositionen:

1. Parker maskinen på en plan flade.
2. Brug bomsektionens løftekontakter til at hæve de ydre sprøjtesektioner, indtil de er trukket helt tilbage i bomsektionens transportholdere, der danner "X"-transportpositionen, og løftecylinderne er trukket helt tilbage.

   Vigtigt: **Slip bomsektionens løftekontakt(er), når de ydre sprøjtesektioner er nået til den ønskede position. Hvis aktuatorerne køres mod de mekaniske stop, kan det skade løftecylinderne og/eller andre hydrauliske komponenter.**

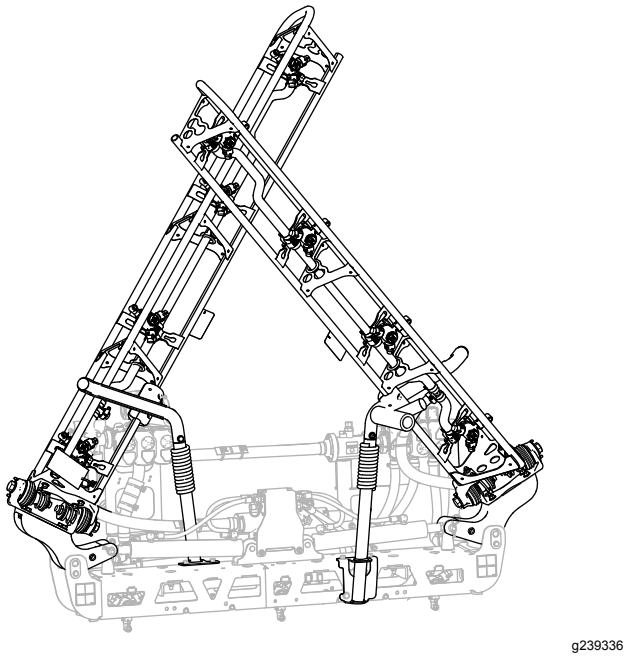

Figur 92

"X"-transportposition

Vigtigt: **Beskadigelse af løftecylinderen kan forhindres, hvis aktuatorerne er trukket helt tilbage, før maskinen transporteres.**

Brug af bomsektionens transportholder

Sprøjten er udstyret med bomsektionstransportholdere, der har en unik sikkerhedsfunktion. Hvis sprøjtesektionen ved et uheld får kontakt med et lavthængende objekt, mens den er i positionen Transport, kan sprøjtesektionerne skubbes ud af transportholderne. Hvis dette sker, standser sprøjtesektionerne i en næsten vandret position bag på maskinen. Selvom denne bevægelse ikke beskadiger sprøjtesektionerne, skal de øjeblikkeligt placeres i transportholderen.

Vigtigt: **Sprøjtesektionerne kan beskadiges, hvis de transporteres i andre positioner end "X"-transportpositionen i bomtransportholderen.**

De ydre sprøjtesektioner kan flyttes tilbage i transportholderen, hvis de sænkes til sprøjtepositionen og derefter hæves tilbage til transportpositionen. Kontrollér, at løftecylindrene er trukket helt tilbage, så aktuatorstangen ikke beskadiges.

Sprøjtetips

- Overlap ikke områder, som du allerede har sprøjtet.
- Hold øje med om dyser tilstoppes. Udskift alle slidte eller beskadigede dyser.
- Brug hovedsektionskontakten til at standse gennemstrømningen til sprøjten, før selve sprøjten standses. Når den er stoppet, kan du bruge låsekontakten til neutral motorhastighed til at holde omrøringen kørende.
- Du opnår bedre resultater, hvis sprøjtemaskinen er i bevægelse, når du aktiverer sprøjtesektionerne.
- Vær opmærksom på forandringer i doseringen. De kan angive, at din hastighed har ændret sig og overskredet dysernes kapacitet, eller der er måske opstået et problem med sprøjtesystemet.

Modeller i HD-serien med automatisk transmission betjent i automatisk tilstand

Bemærk: Se vejledningen til dysevalg, som fås hos en autoriseret Toro-forhandler.

- Hvis du betjener sprøjten ved en så langsom hastighed, at computeren opretholder et sprøjtesystemstryk, der er for lavt for de valgte dysers dosering, vil den kemiske opløsning fra dysen udledes forkert (løber eller drypper). Vælg en sprøjtedyse med et lavere doseringsområde.
- Hvis du betjener sprøjten ved en høj hastighed, der medfører, at computeren bruger det fulde tryk for sprøjtesystemet, og sprøjtetrykket er utilstrækkeligt for at opnå den ønskede dosering, skal du sænke hastigheden for at opnå doseringen eller vælge en sprøjtedyse med et højere doseringsområde.

Rensning af en tilstoppet dyse

Hvis en dyse tilstoppes, mens du sprøjter, skal du rengøre dysen på følgende måde:

1. Stands sprøjten på en plan flade, sluk for motoren, og aktiver parkeringsbremsen.
2. Sæt hovedsektionskontakten i positionen OFF (fra), og sæt derefter sprøjtepumpekontakten i positionen OFF.
3. Fjern den tilstoppede dyse, og rens den med en forstøver med vand og en tandbørste.
4. Monter dysen.

Efter betjening

Sikkerhedshensyn efter drift

- Parker maskinen på en plan overflade, aktiver parkeringsbremsen, sluk motoren, tag nøglen ud, og vent, til alle bevægelige dele er standset, før du forlader maskinen.
- Når du er færdig med at bruge maskinen den pågældende dag, skal alle kemikalierester fjernes fra maskinens yderside (se vejledningen til sikkerhed i forbindelse med kemikalier).
- Lad motoren køle af, før du opbevarer maskinen på et lukket sted.
- Vedligehold og rengør sikkerhedsselen/-erne efter behov.
- Opbevar aldrig maskinen eller brændstofbeholderen, hvor der er åben ild, gnister eller vågeblus som f.eks på en vandvarmer eller et andet apparat.
- Hold alle dele af maskinen i god driftsmæssig stand og alle fastgørelsesdele tilspændt.
- Udskift alle slidte, beskadigede eller manglende mærkater.

Rengøring af sprøjtesystemet

Aftapning af sprøjtetanken

1. Parker maskinen på en plan overflade, aktiver parkeringsbremsen, sluk for motoren, og tag nøglen ud.

2. Find tankens aftapningsventil i maskinens højre side (Figur 93).

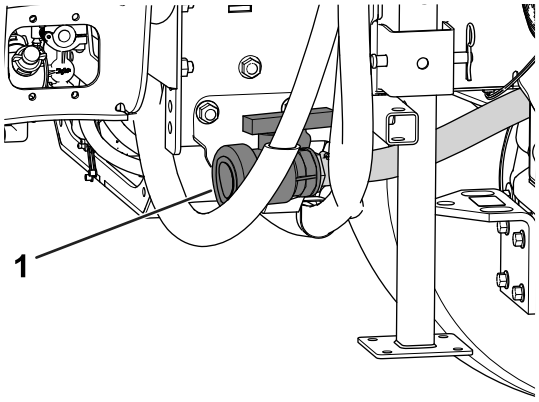

g208238

Figur 93

1. Tankdræningsventil

3. Åbn ventilen for at dræne alt ubrugt materiale fra tanken (Figur 94).

   Vigtigt: **Bortskaf alle affaldskemikalier i henhold til lokale bestemmelser og materialeproducentens instruktioner.**

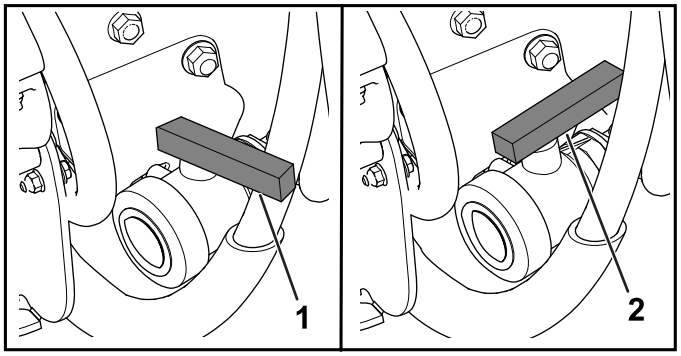

g208237

Figur 94

1. Lukket ventil
2. Åben ventil

4. Luk aftapningsventilen (Figur 94).

Rengøring af sprøjte-

Vigtigt: **Du skal altid tømme og rengøre sprøjtemaskinen umiddelbart efter brug. Gør du ikke dette, kan kemikalierne tørre ind eller fortykkes i slangerne, hvilket tilstopper pumpen og andre dele.**

Anvend det godkendte skyllesæt til denne maskine. Kontakt en autoriseret Toro-forhandler for at få flere oplysninger.

Rengør sprøjtesystemet efter **hver** omgang sprøjtning. Rengør systemet korrekt ved at gøre følgende:

- bruge 3 separate skylninger.
- bruge rensemidler og neutraliserende midler i henhold til kemikalieproducentens anbefalinger,
- bruge rent, friskt vand (ingen rensemidler eller neutraliserende midler) til **sidste** skylning.

1. Fyld tanken med mindst 190 liter rent vand, og luk dækslet.

   Bemærk: Du kan bruge et rengørings-/neutraliseringsstof i vandet efter behov. Ved den sidste skylning må du kun bruge rent, klart vand.
2. Sænk bommene til sprøjteposition.
3. Start motoren, og sæt pumpekontakten i positionen ON (til).
4. Flyt gashåndtaget til en højere tomgang.
5. Sørg for, at omrøringskontakten er i positionen ON (til), og brug doseringskontakten til at øge trykket til en høj indstilling.
6. Sæt hovedsektionskontakten og individuelle sektionskontakter i positionen ON (til) for at gå i gang med at sprøjte.
7. Lad alt vandet i tanken blive sprøjtet ud gennem dyserne.
8. Kontroller, at alle dyserne sprøjter korrekt.
9. Sæt hovedsektionskontakten i positionen OFF (fra), sluk for sprøjtepumpen, og stop motoren.
10. Gentag trin 1 til 9 mindst to gange mere for at sikre, at sprøjtesystemet er helt rent.

    Vigtigt: **Du skal altid gennemføre denne procedure mindst 3 gange for at sikre, at sprøjtesystemet er helt rent, så skader på systemet forhindres.**
11. Rengør sugefilteret og trykfilteret. Se Rengøring af sugefilteret (side 66) og Rengøring af trykfilteret (side 67).

    Vigtigt: **Hvis du har brugt opløselige pulverkemikalier, skal filteret rengøres efter hver tank.**
12. Brug en haveslange til at skylle ydersiden af sprøjten med rent vand.
13. Afmonter dyserne og rengør dem manuelt. Udskift slidte eller beskadigede dyser.

Rengøring af sugefilteret

Eftersynsinterval: Hver anvendelse eller dagligt—Rengør sugefilteret. Rengør sugefilteret (oftere ved brug af opløselige pulverstoffer).

1. Parker maskinen på en plan flade, aktiver parkeringsbremsen, sluk pumpen, sluk for motoren, og tag nøglen ud.

2. Fjern holderen, som sidder øverst på sprøjtetanken og som fastgør slangefittingen, der er monteret på den store slange fra filterhuset (Figur 95).

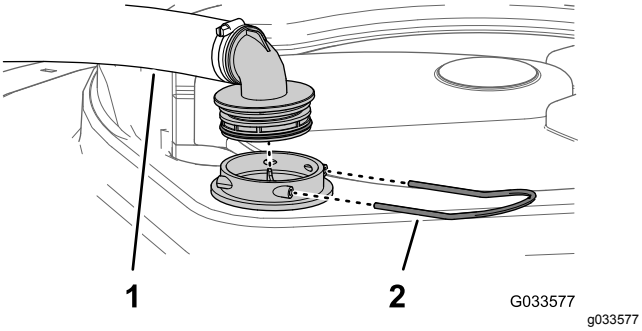

Figur 95

1. Sugeslange
2. Holder

3. Fjern slangen og slangefittingen fra filterhuset (Figur 95).
4. Træk sugefilteret ud af filterhuset i tanken (Figur 96).

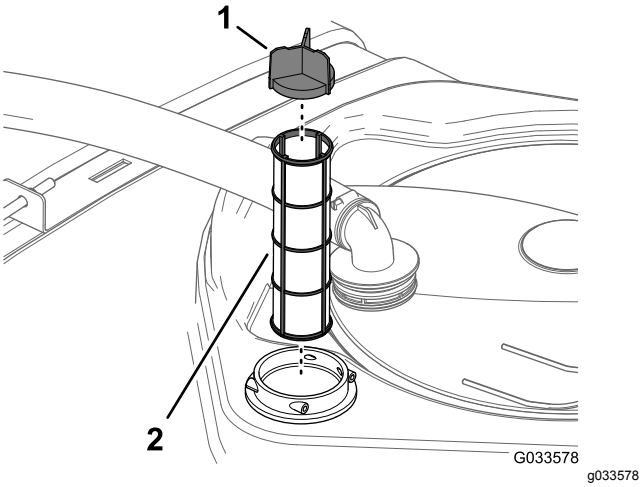

Figur 96

1. Filterets lamel
2. Sugefilter

5. Rengør sugefilteret med rent vand.

   Vigtigt: **Udskift filteret, hvis det er beskadiget, eller hvis det ikke kan rengøres ordentligt.**
6. Indsæt sugefilteret i filterhuset, indtil filteret sidder helt på plads.
7. Juster slangen og slangefittingen efter filterhuset øverst på tanken, og fastgør fittingen og huset med den holder, du fjernede i trin 2.

Rengøring af trykfilteret

Eftersynsinterval: Hver anvendelse eller dagligt—Rengør trykfilteret.
Rengør trykfilteret (oftere ved brug af opløselige pulverstoffer).

1. Parker maskinen på en plan flade, aktiver parkeringsbremsen, sluk sprøjtepumpen, sluk for motoren, og tag nøglen ud.
2. Anbring en dræningsbakke under trykfilteret (Figur 97).

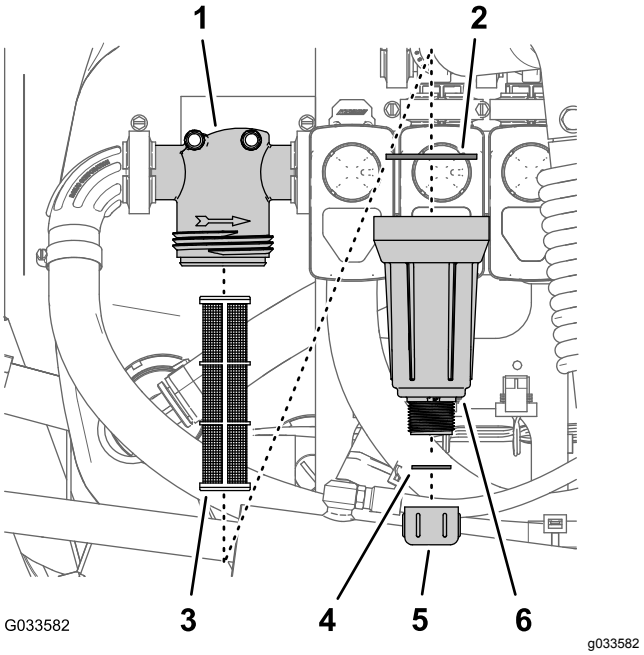

Figur 97

1. Filterhoved
2. Pakning (skål)
3. Filterelement
4. Pakning (aftapningsprop)
5. Aftapningsdæksel
6. Skål

3. Drej aftapningsdækslet mod urets retning, og tag den ud af trykfilterets skål (Figur 97).

   Bemærk: Lad al væske løbe ud af skålen.
4. Drej skålen mod urets retning, og fjern filterhovedet (Figur 97).
5. Fjern trykfilterelementet (Figur 97).
6. Rengør trykfilterelementet med rent vand.

   Vigtigt: **Udskift filteret, hvis det er beskadiget, eller hvis det ikke kan rengøres ordentligt.**
7. Kontroller aftapningsproppens pakning (inden i skålen) og skålens pakning (inden i filterhovedet) for skader og slid (Figur 97).

   Vigtigt: **Udskift proppens, skålens eller begges eventuelt beskadigede eller slidte pakninger.**
8. Monter trykfilterelementet i filterhovedet (Figur 97).

   Bemærk: Sørg for, at filterelementet sidder godt fast i filterhovedet.

9. Monter skålen på filterhovedet, og stram med hånden (Figur 97).
10. Monter aftapningsdækslet på fittingen i bunden af skålen, og stram dækslet med hånden (Figur 97).

Rengøring af dysefilteret

1. Parker maskinen på en plan flade, aktiver parkeringsbremsen, sluk sprøjtepumpen, sluk for motoren, og tag nøglen ud.
2. Fjern dysen fra sprøjtedysehovedet (Figur 98).

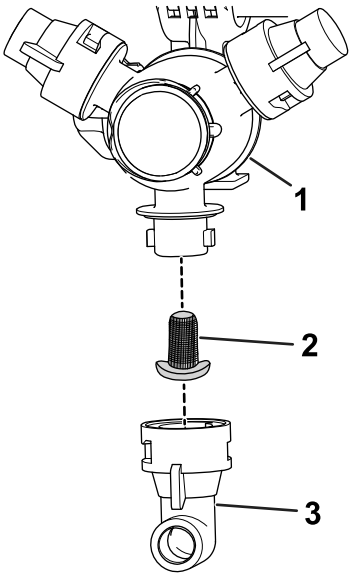

Figur 98

1. Sprøjtedysehoved
2. Dysefilter
3. Dyse

3. Fjern dysefilteret (Figur 98).
4. Rengør dysefilteret med rent vand.

   Vigtigt: **Udskift filteret, hvis det er beskadiget, eller hvis det ikke kan rengøres ordentligt.**
5. Monter dysefilteret (Figur 98).

   Bemærk: Kontroller, at filteret sidder helt på plads.
6. Monter dysen på sprøjtedysehovedet (Figur 98).

Behandling af sprøjtesystemet

Eftersynsinterval: Efter hver anvendelse—Sprøjtesystemet skal behandles efter hver enkelt daglig brug.

Specifikation af behandlingsmiddel

Specifikation af behandlingsmiddel: propylenglycol ("ikke-giftig RV-frostvæske") med rustbeskyttelse

Vigtigt: **Brug kun propylenglycol med rustbeskyttelse.**

Brug ikke genanvendt propylenglycol. Brug ikke ethylenglycol-baseret frostvæske.

Brug ikke propylenglycol med opløseligt alkohol (metanol, ethanol eller isopropanol) eller tilsat kuldebærer.

Klargøring af behandlingsmidlet

1. Flyt maskinen til en plan overflade, aktivér parkeringsbremsen, sluk motoren, og tag nøglen ud.
2. Hæld behandlingsmidlet i tanken på følgende måde:
   - Hvis du bruger klargjort RV-frostvæske med propylenglycol, der er blandet på forhånd, skal du hælde 38 liter RV-frostvæske med propylenglycol i tanken.
   - Gør følgende, hvis du bruger koncentreret RV-frostvæske med propylenglycol:
     A. Hæld en 38-liters blanding af RV-frostvæske med propylenglycol og vand i sprøjtetanken. Klargør frostvæskeblandingen som beskrevet i fabrikantens vejledning til en koncentration, der er specificeret til minimum -45 °C.

     Vigtigt: **Brug kun rent vand, når sprøjten rengøres.**

     B. Start motoren, og sæt sprøjtepumpens kontakt i positionen ON (til).

     C. Tryk på gaspedalen for at øge motorhastigheden.

     D. Indstil omrøringskontakten til positionen ON (til).

     Lad behandlingsmidlet og vandet cirkulere i 3 minutter eller længere.

Sprøjtning af behandlingsmidlet

Anbefalet værktøj: en gennemsigtig opsamlingsbeholder.

1. Flyt maskinen til aftapningsområdet, og aktivér parkeringsbremsen.
2. Sænk de ydre bomsektioner.

3. Sæt venstre-, midter- og højresektionskontakterne samt hovedsektionskontakten til positionen ON (til).
4. Lad sprøjtesystemet sprøjte, indtil dyserne udleder behandlingsmidlet.

   Bemærk: De fleste RV-frostvæsker med propylenglycol har en lyserød farve. Brug opsamlingsbeholderen til at foretage stikprøver af sprøjteudledningen ved flere af dyserne.
5. Sluk for hovedsektionskontakten, de 3 sektionskontakter, omrøringskontakten, sprøjtepumpekontakten og motoren, og tag nøglen ud.

Transport eller bugsering af maskinen

Se *betjeningsvejledningen* til dit Workman-køretøj for oplysninger om transport eller bugsering af maskinen.

Vigtigt: **Bind de ydre sprøjtesektioner fast til bomsektionens transportholdere.**

Vedligeholdelse

Bemærk: Hent en gratis kopi af ledningsdiagrammet eller hydraulikskemaet ved at besøge www.Toro.com og bruge vejledningslinket på hjemmesiden til at søge efter din maskine.

Bemærk: Maskinens venstre og højre side er som set fra den normale betjeningsposition.

Sikkerhed under vedligeholdelsesarbejde

- Gør følgende, før du forlader førersædet:
  - Stands maskinen på en plan flade.
  - Sæt gearet i NEUTRAL (frigear) (manuelt) eller PARK (parkering) (automatisk).
  - Aktiver parkeringsbremsen.
  - Sluk motoren.
  - Fjern herefter nøglen.
  - Vent på, at al bevægelse standser inden du forlader maskinen.
- Lad kun kvalificeret og autoriseret medarbejdere foretage vedligeholdelse, reparation, justeringer eller eftersyn af maskinen.
- Rengør og skyl maskinen grundigt, før der udføres vedligeholdelse på den.
- Kemikalier, der bruges i sprøjtesystemet, kan være farlige og giftige for dig, omkringstående, dyr, planter, jord og lignende.
  - Læs og følg nøje advarselsetiketter og materialesikkerhedsdatablade for de anvendte kemikalier, og beskyt dig selv i henhold til kemikalieproducentens anbefalinger.
  - Beskyt altid huden, mens du er i nærheden af kemikalier. Undgå kontakt med kemikalier ved at bruge de relevante personlige værnemidler, herunder følgende:
    - ◊ sikkerhedsbriller, beskyttelsesbriller og/eller ansigtsvisir
    - ◊ en kemisk beskyttelsesdragt
    - ◊ åndedrætsværn eller maske
    - ◊ kemikalieresistente handsker
    - ◊ gummistøvler eller andet robust fodtøj
    - ◊ rent tøj, sæbe og engangshåndklæder til rengøring
  - Afslå at betjene eller arbejde på sprøjten, hvis sikkerhedsoplysninger om kemikalier ikke er til rådighed.
  - Undlad at fylde, kalibrere eller rengøre maskinen, når der er personer, især børn, eller dyr i nærheden.
  - Håndter kun kemikalierne på et godt ventileret sted.
  - Hav altid rent vand ved hånden – især når du fylder sprøjtetanken.
  - Undlad at spise, drikke eller ryge, mens du arbejder i nærheden af kemikalier.
  - Undlad at rengøre sprøjtedyserne ved at puste igennem dem eller tage dem i munden.
  - Vask altid hænderne og andre udækkede områder hurtigst muligt efter arbejdet med kemikalier.
  - Kemikalier og dampe er farlige. Du må aldrig kravle ind i tanken eller placere hovedet over eller i åbningen.
- Parkér maskinen på en plan overflade, aktivér parkeringsbremsen, sluk for motoren, tag nøglen ud, og lad motoren køle af, før du efterser eller justerer maskinen.
- Hold alle møtrikker, bolte og skruer korrekt tilspændt for at sikre, at hele maskinen er i god stand.
- Undgå brand: Hold motorområdet fri for fedt, kemikalier, græs, blade og snavs.
- Hvis det er nødvendigt at holde motoren kørende for at udføre en vedligeholdelsesjustering, skal du holde hænder, fødder, tøj og alle kropsdele væk fra motoren og alle bevægelige dele. Hold alle personer på afstand.
- Juster ikke maskinens kørselshastighedsregulator. Få en autoriseret Toro-forhandler til at kontrollere kørselshastigheden af hensyn til sikkerheden og pålideligheden.
- Kontakt en autoriseret Toro-forhandler, hvis maskinen skal repareres, eller hvis du har brug for teknisk assistance.
- Ændringer af denne maskine på nogen som helst måde kan påvirke dens drift, ydeevne, holdbarhed eller dens brug og kan medføre personskader eller dødsfald. Sådan brug kan gøre garantien ugyldig.
- Udfør så vidt muligt ikke vedligeholdelse, mens motoren kører. Hold afstand til bevægelige dele.
- Brug donkrafte til at understøtte maskinen eller komponenter efter behov.
- Tag forsigtigt trykket af komponenter, hvori der er oplagret energi.

Skema over anbefalet vedligeholdelse

Vedligeholdelsesintervaller	Vedligeholdelsesprocedure
Hver anvendelse eller dagligt	• Kontroller tankremmene. • Rengør sugefilteret. • Rengør trykfilteret.
Efter hver anvendelse	• Sprøjtesystemet skal behandles efter hver enkelt daglig brug.
For hver 50 timer	• Smør pumpen.
For hver 100 timer	• Smør bomhængslerne.
For hver 200 timer	• Efterse alle slangerne og tilslutningerne for beskadigelse og korrekt påsætning. • Rengør gennemstrømningsmåleren (oftere ved brug af pulverstoffer).
For hver 400 timer	• Efterse O-ringene i ventilen, og udskift dem om nødvendigt. • Skift sugefilteret. • Udskift trykfilteret. • Efterse pumpemembranen, og udskift den efter behov. • Efterse pumpens kontraventiler, og udskift dem efter behov. • Efterse nylondrejebøsningerne.
Årlig	• Kalibrer omrøringsomløbsventilen. • Skyl sprøjtemaskinen med rent vand.

Vigtigt: **Se maskinens *betjeningsvejledning* og motorens betjeningsvejledning for at få yderligere oplysninger om vedligeholdelsesprocedurer.**

Kontrolliste for daglig vedligeholdelse

Kopier denne side til rutinemæssig brug.

Vedligeholdelsespunkter	I ugen:						
	Man.	Tirs.	Ons.	Tors.	Fre.	Lør.	Søn.
Efterse bremsens og parkeringsbremsens funktion.							
Efterse gearskiftets/frigearets funktion.							
Kontroller brændstofstanden.							
Kontroller motorens oliestand, før tanken fyldes.							
Kontroller transakslens oliestand, før tanken fyldes.							
Efterse luftfilteret, før tanken fyldes.							
Efterse motorens køleribber, før tanken fyldes.							
Kontroller for usædvanlige motorlyde.							
Kontroller for usædvanlige driftslyde.							
Kontroller dæktrykket.							
Kontroller for væskelækager.							
Kontroller instrumenternes funktion.							
Kontroller gaspedalens funktion.							
Rengør sugefilteret.							
Kontroller spidsningen.							
Smør alle smørenipler.[1]							
Pletreparationsmaling.							

[1]Umiddelbart efter **hver** vask, uanset det angivne interval

Bemærkninger om problemområder

Eftersyn foretaget af:		
Punkt	**Dato**	**Oplysninger**
1		
2		
3		
4		
5		
6		
7		
8		
9		
10		

Tiltag forud for vedligeholdelse

⚠ FORSIGTIG

Hvis du lader nøglen sidde i startkontakten, kan andre personer utilsigtet komme til at starte motoren og forårsage alvorlig personskade på dig eller omkringstående.

Fjern nøglen fra startkontakten, og frakobl batteriets minuskabel, før vedligeholdelsesarbejde påbegyndes. Skub batterikablet til side, så det ikke tilfældigt kommer i berøring med batteriets pol.

Adgang til maskinen

Hævning af tankenheden

⚠ FARE

Sprøjtetankenheden udgør en fare i form af lagret energi. Hvis enheden ikke håndteres forsvarligt ved montering eller afmontering, kan den flytte sig eller vælte og skade dig eller andre omkringstående.

Brug remme og en løbekran til at understøtte sprøjtetankenheden under montering, afmontering eller vedligeholdelse, når fastspændingsanordningerne fjernes.

Du kan hæve tankenheden for at få adgang til motoren og andre indvendige komponenter. Drej bomforlængeren fremad for at fordele vægten mere jævnt.

1. Tøm sprøjtetanken.
2. Parker køretøjet på en plan overflade.
3. Brug bomkontakterne til at hæve bomforlængeren til ca. 45°.
4. Aktiver parkeringsbremsen, sluk for motoren, og tag nøglen ud.
5. Fjern sikkerhedsboltene foran på platformen (Figur 99).

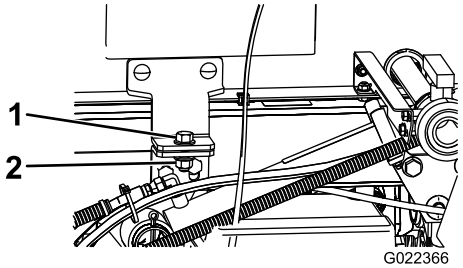

g022366

Figur 99

1. Bolt (½" x 1½")
2. Låsemøtrik (½")

6. Fold bomforlængerne fremad, langs med tankenheden for at fordele vægten mere jævnt og forhindre den i at vippe bagover.
7. Hæv tankenheden, indtil løftecylindrene er helt udstrakte.
8. Fjern ladstøtten fra opbevaringsbeslagene bag på styrtbøjlepanelet (Figur 100).

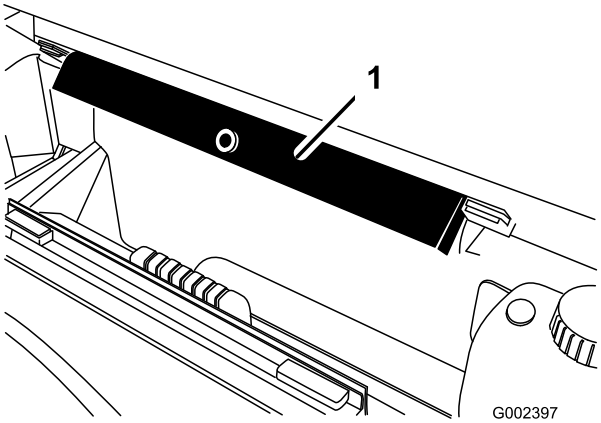

g002397

Figur 100

1. Ladstøtte

9. Skub ladstøtten ned over cylinderstangen, og sørg for, at tapperne på støtteenden hviler

på enden af cylinderløbet og stangenden af løftecylinderen (Figur 101).

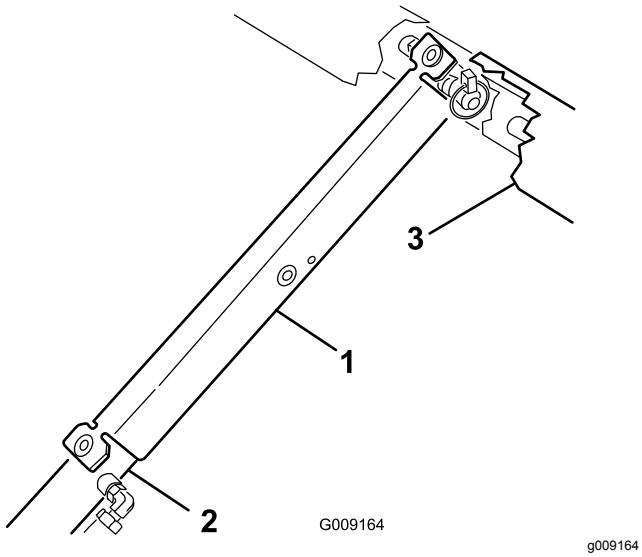

Figur 101

1. Ladstøtte
2. Cylinderløb
3. Lad

Sænkning af tankenheden

1. Fjern ladstøtten fra cylinderen, og sæt den i beslagene bag på styrtbøjlepanelet, når du er parat til at sænke tankenheden.

   Vigtigt: **Forsøg ikke at sænke tankenheden, når ladsikkerhedsstøtten er placeret på cylinderen.**

2. Træk forsigtigt løftecylinderne ind for at sænke tanken ned til stellet.
3. Monter de to tilholderbolte og fastgørelsesanordninger for at fastgøre tankenheden.
4. Vip bomforlængerne tilbage til den strakte position.
5. Brug bomkontakterne til at hæve bomforlængerne til positionen TRANSPORT.

Smøring

Smøring af sprøjtepumpen

Eftersynsinterval: For hver 50 timer

Fedttype: Mobil XHP 461

1. Find smøreniplerne på sprøjtepumpen.

   Bemærk: Pumpen er placeret bagest på maskinen.

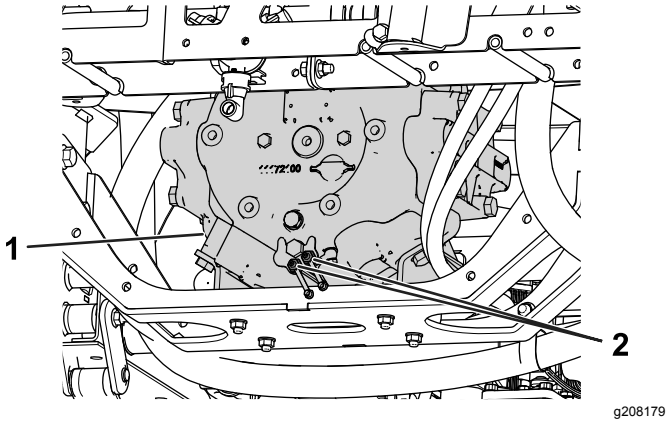

Figur 102

1. Sprøjtepumpe
2. Smørenippel

2. Tør de 2 fjernsmørenipler af.
3. Pump fedt ind i hver fjernsmørenippel.
4. Tør overskydende fedt af.

Smøring af bomhængslerne

Eftersynsinterval: For hver 100 timer

Vigtigt: **Hvis du vasker bomhængslet med vand, skal du fjerne alt vand og snavs fra hængslet og påføre nyt smørefedt.**

Fedttype: Lithiumbaseret fedt nr. 2

1. Tør smøreniplerne rene, så der ikke kan komme fremmedlegemer ind i lejet eller bøsningen.
2. Pump fedt ind i lejet eller bøsningen ved hver nippel Figur 103.

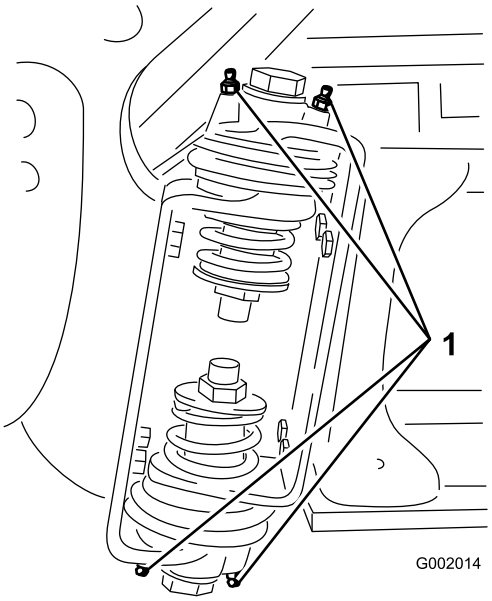

g002014

Figur 103
Højre bom

1. Smørenippel

3. Tør overskydende fedt af.
4. Gentag denne procedure for hver drejetap på bommen.

Vedligeholdelse af sprøjtesystemet

Eftersyn af slangerne

Eftersynsinterval: For hver 200 timer

For hver 400 timer/Årlig (alt efter hvad der indtræffer først)

Undersøg slangerne i sprøjtesystemet for revner, lækager eller anden skade. Efterse samtidig forbindelserne og beslagene for tilsvarende beskadigelse. Udskift slanger og beslag, hvis de er beskadiget.

Skift af sugefilteret

Eftersynsinterval: For hver 400 timer

Bemærk: Bestem, hvilken sugefiltermaskestørrelse der kræves til opgaven. Se Valg af sugefilter (side 52).

1. Parker maskinen på en plan flade, aktiver parkeringsbremsen, sluk pumpen, sluk for motoren, og tag nøglen ud.
2. Fjern holderen, som sidder øverst på sprøjtetanken og som fastgør slangefittingen, der er monteret på den store slange fra filterhuset (Figur 104).

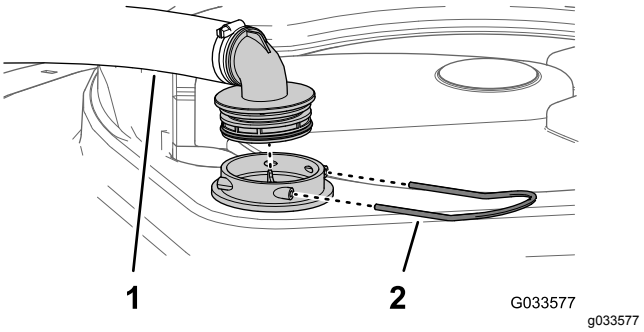

g033577

Figur 104

1. Sugeslange
2. Holder

3. Fjern slangen og slangefittingen fra filterhuset (Figur 104).
4. Fjern det gamle sugefilter fra filterhuset i tanken (Figur 105).

   Bemærk: Bortskaf det gamle filter.

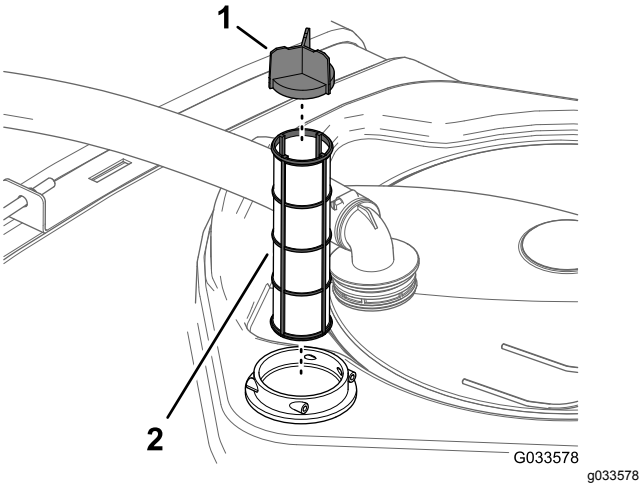

Figur 105

1. Filterets lamel
2. Sugefilter

5. Monter det nye sugefilter i filterhuset.

   Bemærk: Kontroller, at filteret sidder helt på plads.

6. Juster slangen og slangefittingen efter filterhuset øverst på tanken, og fastgør fittingen og huset med den holder, du fjernede i trin 2.

Udskiftning af trykfilteret

Eftersynsinterval: For hver 400 timer

Bemærk: Bestem, hvilken trykfiltermaskestørrelse der kræves til opgaven. Se Valg af trykfilter (side 53).

1. Parker maskinen på en plan flade, aktiver parkeringsbremsen, sluk sprøjtepumpen, sluk for motoren, og tag nøglen ud.
2. Anbring en dræningsbakke under trykfilteret (Figur 106).

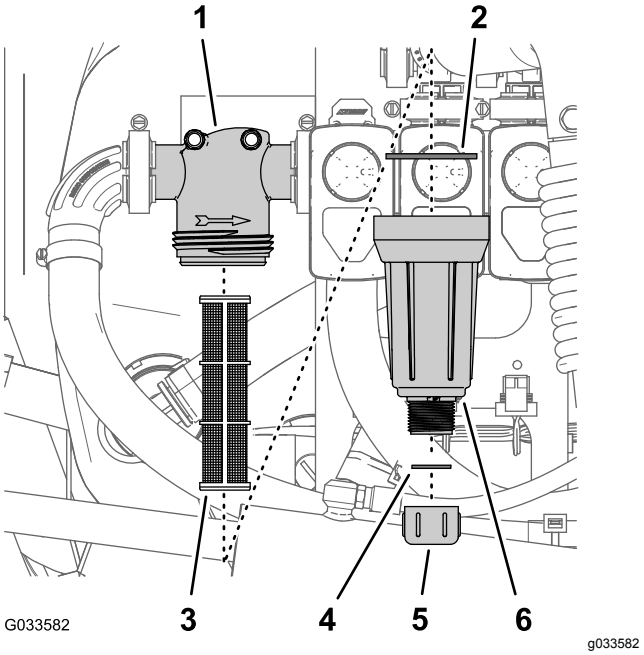

Figur 106

1. Filterhoved
2. Pakning (skål)
3. Filterelement
4. Pakning (aftapningsprop)
5. Aftapningsdæksel
6. Skål

3. Drej aftapningsdækslet mod urets retning, og tag den ud af trykfilterets skål (Figur 106).

   Bemærk: Lad al væske løbe ud af skålen.

4. Drej skålen mod urets retning, og fjern filterhovedet (Figur 106).
5. Fjern det gamle trykfilterelement (Figur 106).

   Bemærk: Bortskaf det gamle filter.

6. Kontroller aftapningsproppens pakning (inden i skålen) og skålens pakning (inden i filterhovedet) for skader og slid (Figur 106).

   Bemærk: Udskift proppens, skålens eller begges eventuelt beskadigede eller slidte pakninger.

7. Monter det nye trykfilterelement i filterhovedet (Figur 106).

   Bemærk: Sørg for, at filterelementet sidder godt fast i filterhovedet.

8. Monter skålen på filterhovedet, og stram med hånden (Figur 106).
9. Monter aftapningsdækslet på fittingen i bunden af skålen, og stram dækslet med hånden (Figur 106).

Skift af dysefilteret

Bemærk: Bestem, hvilken dysefiltermaskestørrelse der kræves til opgaven. Se Valg af dysespidsfilter (valgfrit) (side 54).

1. Parker maskinen på en plan flade, aktiver parkeringsbremsen, sluk sprøjtepumpen, sluk for motoren, og tag nøglen ud.
2. Fjern dysen fra sprøjtedysehovedet (Figur 107).

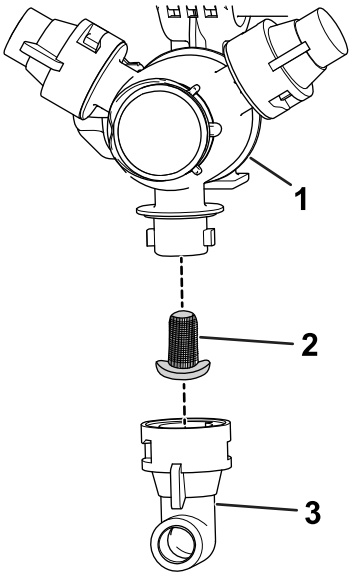

Figur 107

1. Sprøjtedysehoved
2. Dysefilter
3. Dyse

3. Fjern det gamle dysefilter (Figur 107).

   Bemærk: Bortskaf det gamle filter.
4. Monter det nye dysefilter (Figur 107).

   Bemærk: Kontroller, at filteret sidder helt på plads.
5. Monter dysen på sprøjtedysehovedet (Figur 107).

Undersøgelse af sprøjtepumpen

Eftersynsinterval: For hver 400 timer/Årlig (alt efter hvad der indtræffer først)—Efterse pumpemembranen, og udskift den efter behov. (kontakt en autoriseret Toro-forhandler).

For hver 400 timer/Årlig (alt efter hvad der indtræffer først)—Efterse pumpens kontraventiler, og udskift dem efter behov. (kontakt en autoriseret Toro-forhandler).

Bemærk: Følgende maskinkomponenter betragtes som reservedele, der forbruges, medmindre de skønnes at være defekte, eller ikke er omfattet af garantien for denne maskine.

Få en autoriseret Toro-forhandler til at kontrollere følgende interne pumpekomponenter for skader:

- Pumpemembran
- Pumpens kontraventiler

Udskift om nødvendigt komponenter.

Eftersyn af nylondrejebøs-ningerne

Eftersynsinterval: For hver 400 timer/Årlig (alt efter hvad der indtræffer først)

1. Parker maskinen på en plan flade, aktiver parkeringsbremsen, sluk pumpen, sluk for motoren, og tag nøglen ud.
2. Forlæng de ydre bomsektioner til sprøjteposition, og understøt dem ved hjælp af støtter eller remme og løfteudstyr.
3. Fjern bolten og møtrikken, der fastgør drejetappen, og fjern tappen (Figur 108).

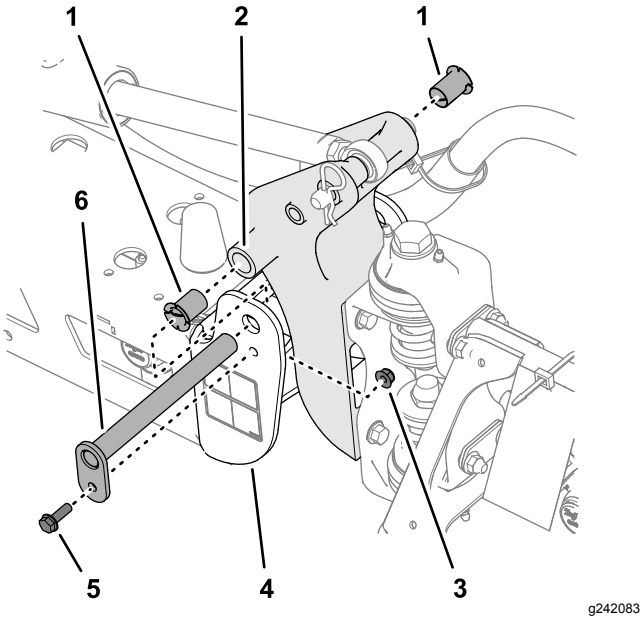

Figur 108

1. Nylonbøsninger
2. Aksebeslag
3. Flangelåsemøtrik
4. Endekanal (midterstel)
5. Flangebolt
6. Drejetap

4. Fjern bommen og aksebeslaget fra midterstellets endekanal, så der er adgang til nylonbøsningerne.
5. Fjern og efterse nylonbøsningerne fra drejebeslagets for- og bagside (Figur 108).

   Bemærk: Udskift slidte eller beskadigede bøsninger.
6. Smør nylonbøsningerne med en smule olie, og monter bøsningerne i aksebeslaget (Figur 108).
7. Ret hullerne i aksebeslaget ind efter hullerne i endekanalen (Figur 108).
8. Monter drejetappen, og fastgør den ved hjælp af den flangebolt og flangelåsemøtrik, som du fjernede i trin 3.
9. Gentag trin 2 til 8 for de ydre bomsektioner.

Justering af bommene, så de er vandrette

Følgende fremgangsmåde kan anvendes til at justere aktuatorerne på midterbommen, så venstre og højre bom bevares i vandret position.

1. Forlæng bommene til sprøjteposition.
2. Fjern splitten fra drejetappen (Figur 109).

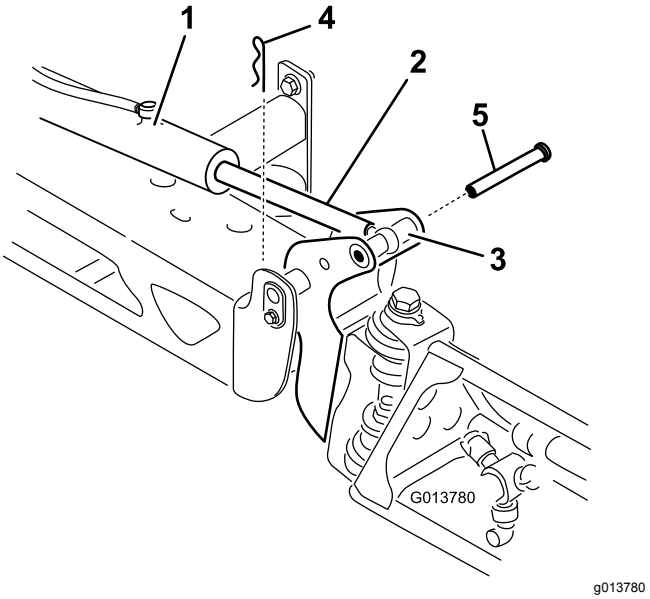

Figur 109

1. Aktuator
2. Aktuatorstang
3. Bommens drejetaphus
4. Clips
5. Pind

3. Løft op på bommen, fjern splitten (Figur 109), og sænk langsomt bommen ned på jorden.
4. Efterse tappen for skader, og udskift den om nødvendigt.
5. Brug en skruenøgle på de flade sider af aktuatorstangen for at immobilisere den, og løsn derefter kontramøtrikken, så øjestangen kan justeres (Figur 110).

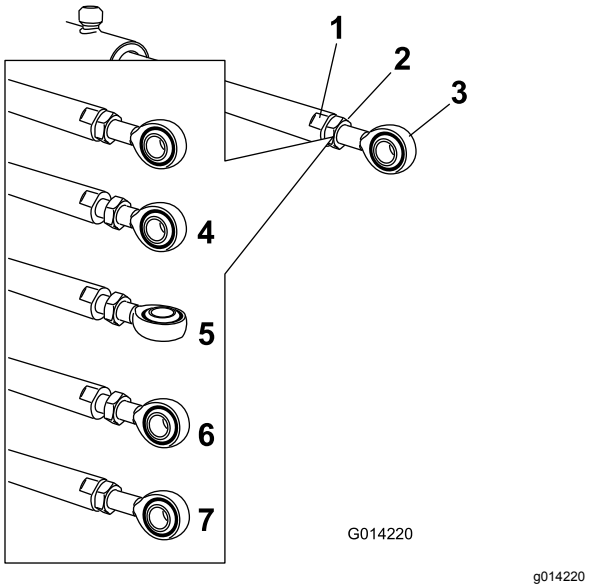

Figur 110

1. Flad side på aktuatorstangen
2. Kontramøtrik
3. Øje
4. Kontramøtrik løsnet
5. Øje justeret
6. Øjeposition ved montering
7. Kontramøtrik strammet for at låse i ny position

6. Drej øjestangen i aktuatorstangen, så den forlængede aktuator forkortes eller forlænges til den ønskede position (Figur 110).

   Bemærk: Du skal dreje øjestangen halve eller hele omgange, så du kan montere stangen på bommen.

7. Når den ønskede position er opnået, skal kontramøtrikken strammes, så aktuator- og øjestangen fastgøres.
8. Hæv bommen for at tilpasse drejetappen til aktuatorstangen.
9. Mens du holder bommen, skal du føre stiften gennem bommens drejetap og aktuatorstangen (Figur 109).
10. Når stiften er på plads, skal bommen slippes og stiften fastgøres med splitten, som tidligere blev afmonteret.
11. Gentag proceduren for hvert aktuatorstangleje om nødvendigt.

Rengøring

Rengøring af gennem-strømningsmåleren

Eftersynsinterval: For hver 200 timer/Årlig (alt efter hvad der indtræffer først) (oftere ved brug af pulverstoffer).

1. Skyl og dræn hele sprøjtesystemet grundigt.
2. Tag gennemstrømningsmåleren af sprøjten, og skyl den igennem med rent vand.
3. Fjern låseringen fra opstrømssiden (Figur 111).

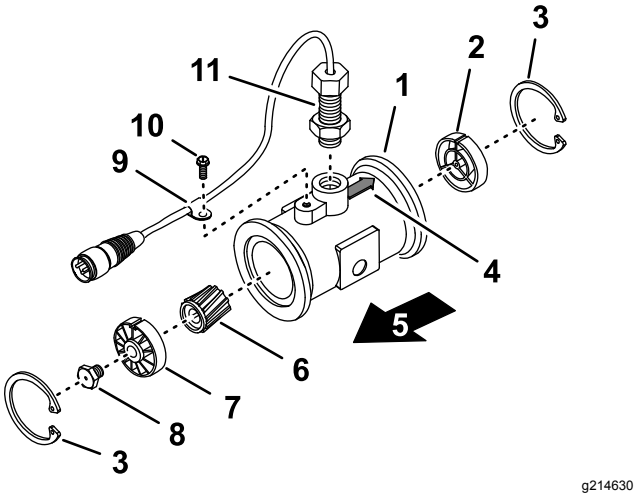

Figur 111

1. Flange (gennemstrøm-ningsmålerhus)
2. Nedstrømsnav (med kilegangen oppe)
3. Låsering
4. Nedstrømspil (gennem-strømningsmålerhus)
5. Opstrøm
6. Rotor/magnet
7. Opstrømsnav og leje (med kilegangen oppe)
8. Turbinetap
9. Ledningsnettets klemme
10. Skrue med flangehoved
11. Sensorenhed

4. Rens turbinen og turbinenavet for at kunne fjerne filspåner og evt. pulverstoffer.
5. Efterse turbinebladene for slid.

   Bemærk: Hold turbinen i hånden og drej den rundt. Den bør kunne dreje frit med meget lidt modstand. I modsat fald skal den udskiftes.

6. Saml gennemstrømningsmåleren.
7. Brug en luftdyse med et lavt tryk (0,34 bar) for at sikre, at turbinen drejer frit.

   Bemærk: Hvis turbinen ikke drejer frit, skal den sekskantede tap i bunden af turbinenavet løsnes med 1/16 omgang, indtil den drejer frit.

Rengøring af sprøjtens ventiler

- Se følgende sektioner for oplysninger om rengøring af hastighedsreguleringsventilen:
  1. Afmontering af ventilaktuatoren (side 80)
  2. Afmontering af hastighedsreguleringens manifoldventil (side 81)
  3. Rengøring af manifoldventilen (side 85)
  4. Samling af manifoldventilen (side 86)
  5. Montering af hastighedsreguleringens manifoldventil (side 87)
  6. Montering af ventilaktuatoren (side 90)
- Se følgende sektioner for oplysninger om rengøring af omrøringsventilen:
  1. Afmontering af ventilaktuatoren (side 80)
  2. Afmontering af omrøringsmanifoldventilen (side 82)
  3. Rengøring af manifoldventilen (side 85)
  4. Samling af manifoldventilen (side 86)
  5. Montering af omrøringsmanifoldventilen (side 87)
  6. Montering af ventilaktuatoren (side 90)
- Se følgende sektioner for oplysninger om rengøring af hovedbomventilen:
  1. Afmontering af ventilaktuatoren (side 80)
  2. Afmontering af hovedbommens manifoldventil (side 83)
  3. Rengøring af manifoldventilen (side 85)
  4. Samling af manifoldventilen (side 86)
  5. Montering af hovedbommens manifoldventil (side 89)
  6. Montering af ventilaktuatoren (side 90)
- Se følgende sektioner for oplysninger om rengøring af de 3 sektionsventiler:
  1. Afmontering af ventilaktuatoren (side 80)
  2. Afmontering af sektionsmanifoldventilen (side 84)
  3. Rengøring af manifoldventilen (side 85)
  4. Samling af manifoldventilen (side 86)
  5. Montering af sektionsmanifoldventilen (side 90)
  6. Montering af ventilaktuatoren (side 90)

Afmontering af ventilaktuatoren

1. Anbring sprøjten på en plan flade, aktiver parkeringsbremsen, sluk for pumpen, sluk for motoren, og tag nøglen ud.
2. Fjern 3-benskonnektoren på ventilaktuatoren fra den elektriske 3-sokkelkonnektor på sprøjtens ledningsnet.
3. Fjern den holder, der fastgør aktuatoren til manifoldventilen til hastighedsregulering, omrøring, hovedsektionen eller sektionsventilen (Figur 112).

   Bemærk: Tryk de 2 ben på holderen sammen, imens du trykker den ned.

   Bemærk: Behold aktuatoren og holderen til montering i Montering af ventilaktuatoren (side 90).

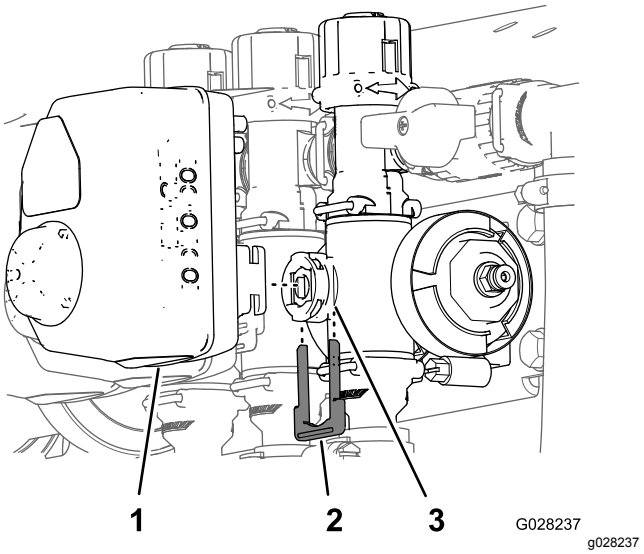

Figur 112

Sektionsventilaktuator vist (omrøringsventilaktuatoren minder om den)

1. Ventilaktuator (sektionsventil vist)
2. Holder
3. Spindelport

4. Fjern aktuatoren fra manifoldventilen.

Afmontering af hastighedsreguleringens manifoldventil

1. Fjern de to flangeklemmer og de to pakninger, der fastgør hastighedsreguleringsventilens manifold (Figur 113) til trykfilteret og omrøringsventilen.

   Bemærk: Gem flangeklemmerne og pakningerne til montering i Montering af hastighedsreguleringens manifoldventil (side 87).

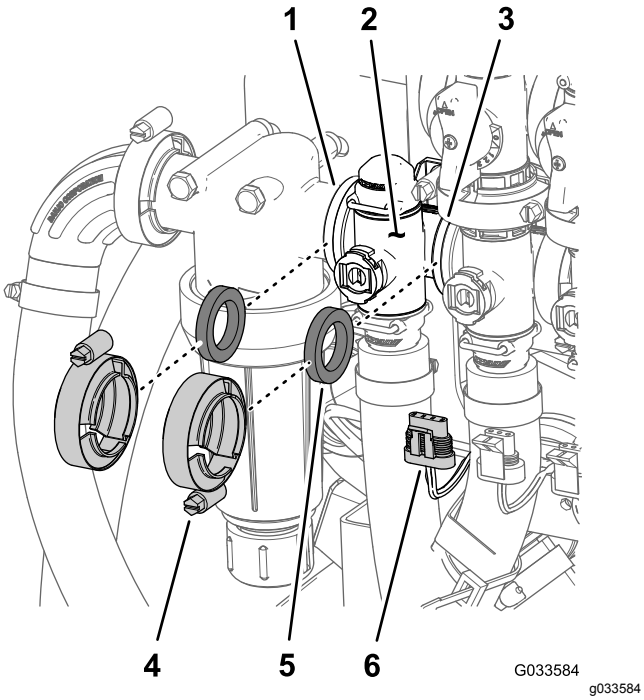

Figur 113

1.	Flange (trykfilterhoved)	4.	Flangeklemme
2.	Manifold (hastighedsreguleringsventil)	5.	Pakning
3.	Flange (omrøringsventil)	6.	3-benskonnektor (ventilaktuator – hastighedsreguleringsventil)

2. Afmonter den holder, der fastgør udgangsfittingen til hastighedsreguleringsventilens manifoldkobling (Figur 114).

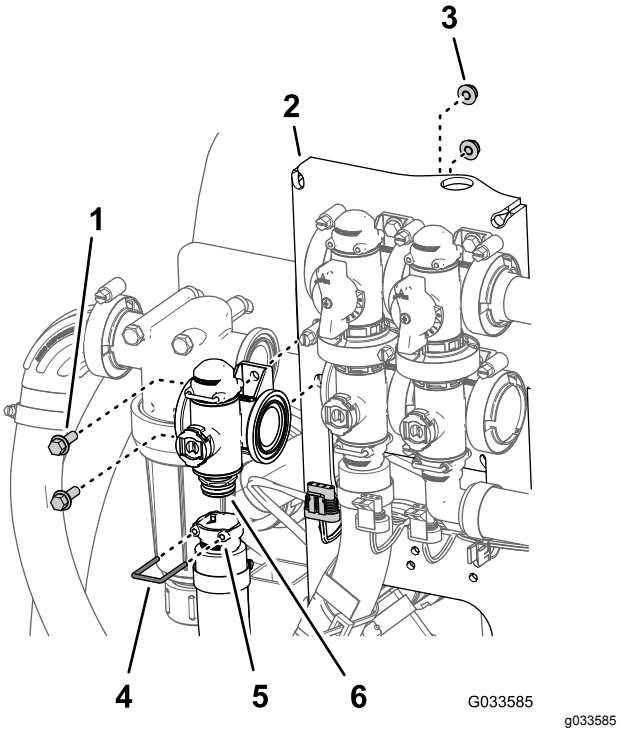

Figur 114

1.	Flangehovedbolt (¼" x ¾")	4.	Holder
2.	Ventilbeslag	5.	Sokkel (udgangsfitting)
3.	Flangelåsemøtrik (¼")	6.	Kobling (manifold – hastighedsreguleringsventil)

3. Afmonter de 2 flangehovedbolte (¼" x ¾") og 2 flangelåsemøtrikker (¼"), der fastgør hastighedsreguleringsventilen til ventilbeslaget, og afmonter ventilmanifolden fra maskinen (Figur 114).

   Bemærk: Løsn om nødvendigt monteringsbolte og -møtrikker til trykfilterhovedet for at lette fjernelsen af hastighedsreguleringsventilen.

   Bemærk: Gem flangehovedboltene, flangelåsemøtrikkerne og holderen til montering i Montering af hastighedsreguleringens manifoldventil (side 87).

Afmontering af omrøringsmanifoldventilen

1. Fjern tre flangeklemmer og tre pakninger, der fastgør omrøringsventilens manifold (Figur 115) til omrøringsomløbsventilen, hastighedsreguleringsventilen og hovedbomventilen.

   Bemærk: Gem flangeklemmerne og pakningerne til montering i Montering af omrøringsmanifoldventilen (side 87).

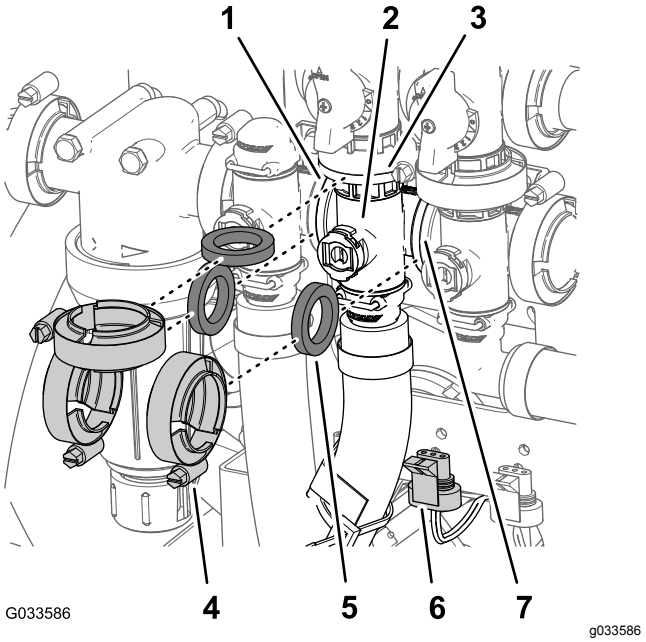

Figur 115

1. Flange (trykfilterhoved)
2. Manifold (omrøringsventil)
3. Flange (omløbsventil – omrøringsventil)
4. Flangeklemme
5. Pakning
6. 3-benskonnektor (ventilaktuator – omrøringsventil)
7. Flange (hovedbomventil)

2. Afmonter den holder, der fastgør lynfrakoblingssoklen til manifoldens lynfrakobling på omrøringsventilen (Figur 116).

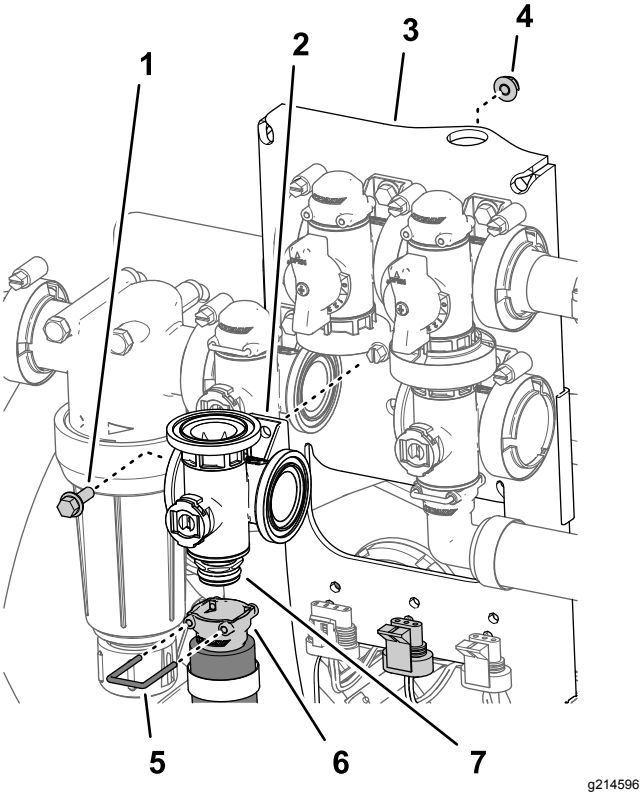

Figur 116

1. Flangehovedbolt (¼" x ¾")
2. Manifoldventil (omrøringsventil)
3. Ventilbeslag
4. Flangelåsemøtrik (¼")
5. Holder
6. Lynfrakoblingsfitting (sokkel)
7. Lynfrakoblingsfitting (kobling)

3. Afmonter flangehovedbolten (¼" x ¾") og flangelåsemøtrikken (¼"), der fastgør omrøringsventilen til ventilbeslaget, og afmonter ventilmanifolden fra maskinen (Figur 116).

   Bemærk: Gem flangehovedbolten, flangelåsemøtrikken og holderen til montering i Montering af omrøringsmanifoldventilen (side 87).

Afmontering af hovedbommens manifoldventil

1. Afmonter de flangeklemmer og pakninger, der fastgør hovedbomventilens manifold (Figur 117) til hovedbommens omløbsventil, omrøringsventilen og 90°-knærøret (for enden af slangen til gennemstrømningsmåleren).

   Bemærk: Gem flangeklemmerne og pakningerne til montering i Montering af hovedbommens manifoldventil (side 89).

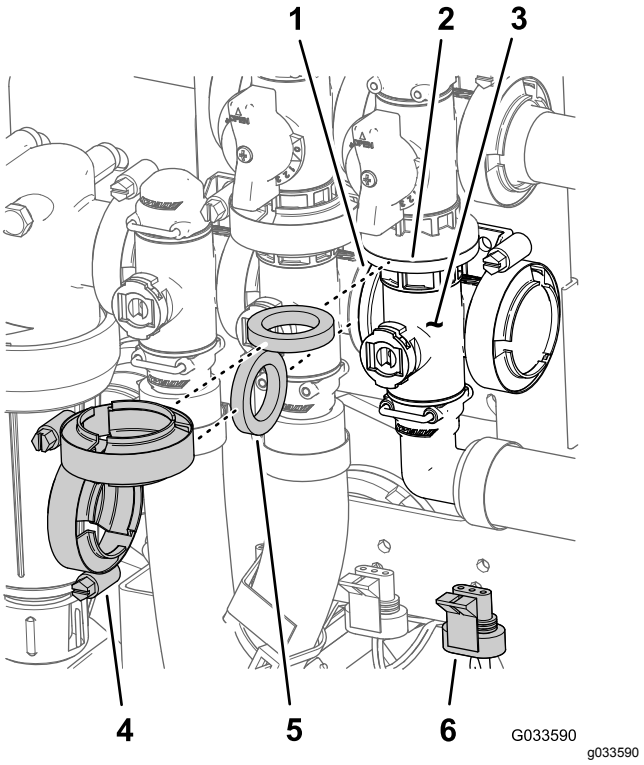

Figur 117

1.	Flange (omrøringsventil)	4.	Flangeklemme
2.	Flange (omløb – hovedbomventil)	5.	Pakning
3.	Manifold (hovedbomventil)	6.	3-benskonnektor (ventilaktuator – hovedbomventil)

2. Afmonter den holder, der fastgør 90°-udgangsfittingen til hovedbomventilens manifoldkobling (Figur 118).

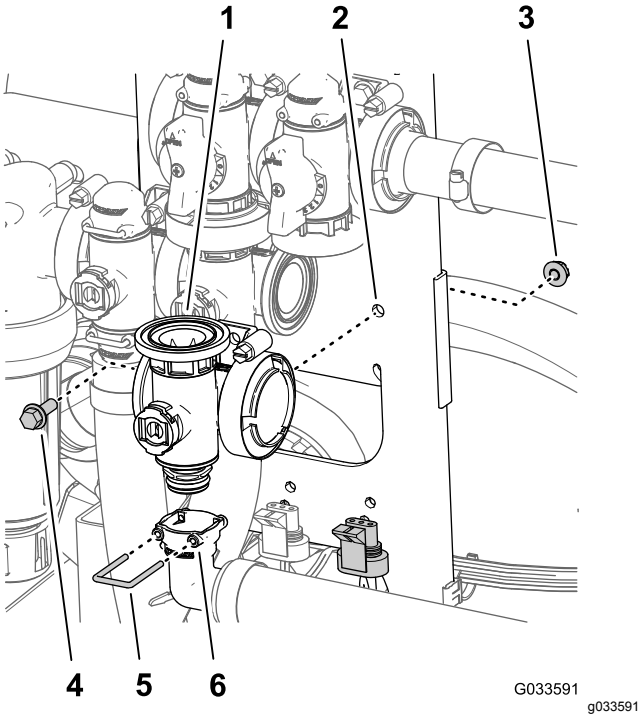

Figur 118

1.	Manifold (hovedbomventil)	4.	Flangehovedbolt (¼" x ¾")
2.	Ventilbeslag	5.	Holder
3.	Flangelåsemøtrik (¼")	6.	Sokkel (90°-udgangsfitting)

3. Afmonter flangehovedbolten (¼" x ¾") og flangelåsemøtrikken (¼"), der fastgør hovedbomventilen til ventilbeslaget, og afmonter ventilmanifolden fra maskinen (Figur 118).

   Bemærk: Gem flangehovedbolten, flangelåsemøtrikken og holderen til montering i Montering af hovedbommens manifoldventil (side 89).

Afmontering af sektionsmanifold-ventilen

1. Fjern de klemmer og pakninger, der fastgør manifolden til sektionsventilen (Figur 119) til sektionsventilen ved siden af (hvis det er venstre sektionsventil) og reduktionskoblingen.

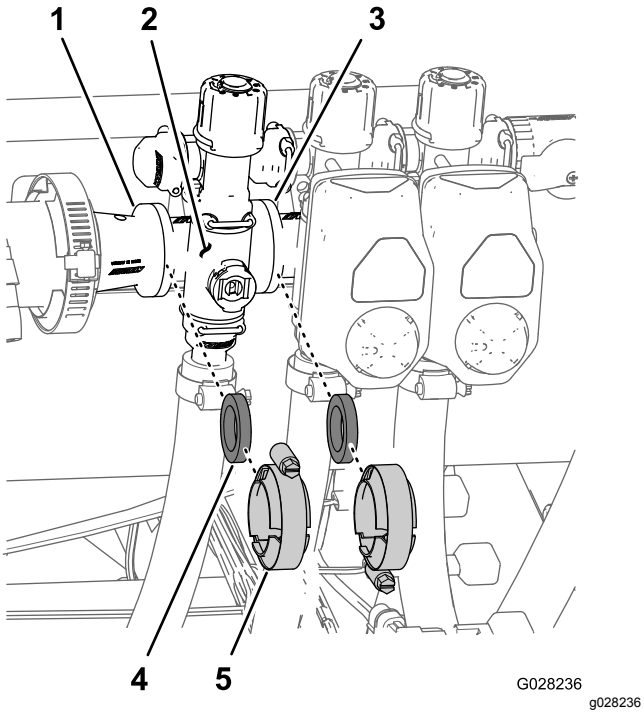

Figur 119

1. Flange (reduktionskobling)
2. Manifold (sektionsventil)
3. Flange (sektionsventilen ved siden af)
4. Pakning
5. Flangeklemme

2. Afmonter de holdere, der fastgør udgangsstudsen til sektionsventilmanifolden og ventilmanifolden til omløbsfittingen (Figur 120).

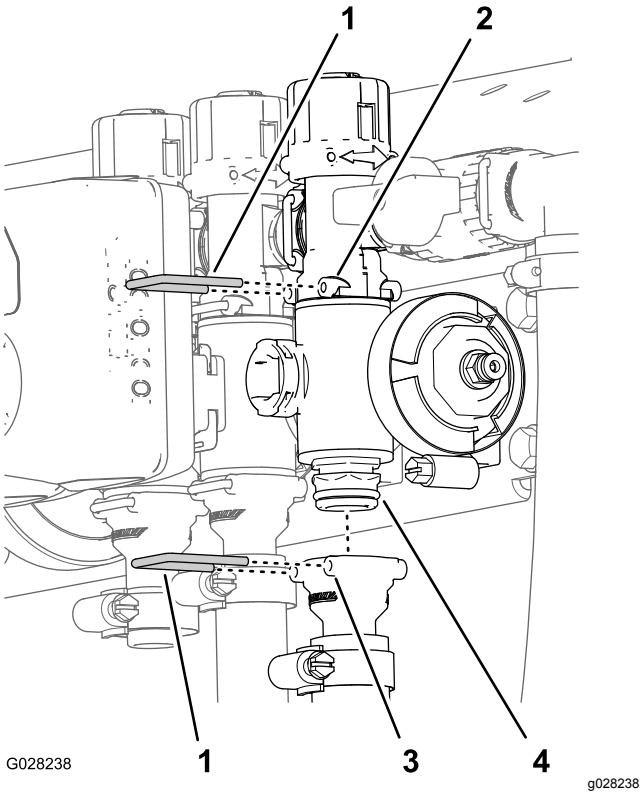

Figur 120

1. Holder
2. Sokkel (omløbsfitting)
3. Sokkel (udgangsfitting)
4. Manifoldventilsamling

3. For venstre eller højre bomsektionsventiler skal flangehovedboltene og flangelåsemøtrikkerne, der fastgør sektionsventilen/erne til ventilbeslaget, afmonteres, og ventilmanifolden/erne skal afmonteres fra maskinen. For den midterste sektionsventil skal sektionsventilmanifolden afmonteres fra maskinen (Figur 121).

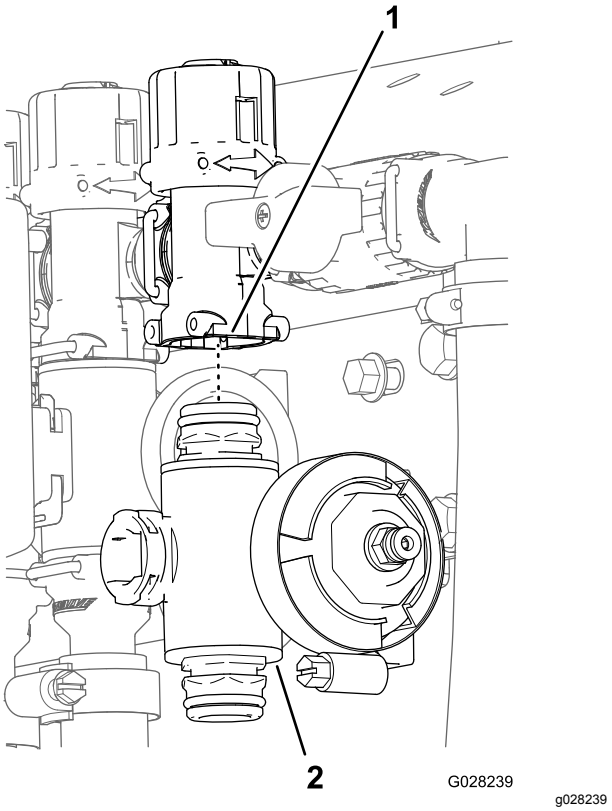

Figur 121

1. Omløbsfitting
2. Sektionsventilmanifold

Rengøring af manifoldventilen

1. Placer ventilspindelen, så den er i lukket position (Figur 122 B).

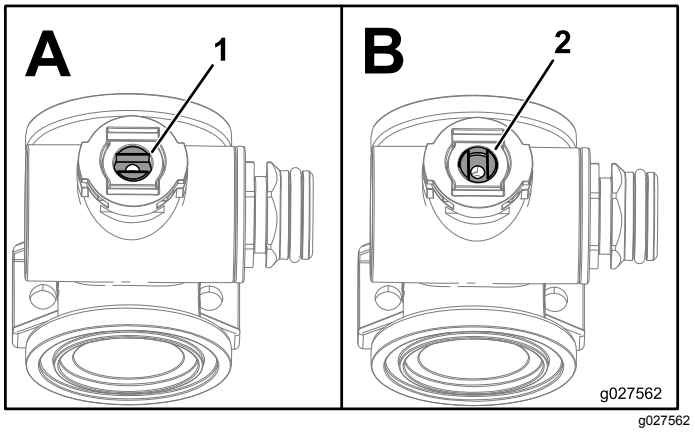

Figur 122

1. Åben ventil
2. Lukket ventil

2. Fjern de 2 endedækselfittinger fra hver ende af manifoldhuset (Figur 123 og Figur 124).

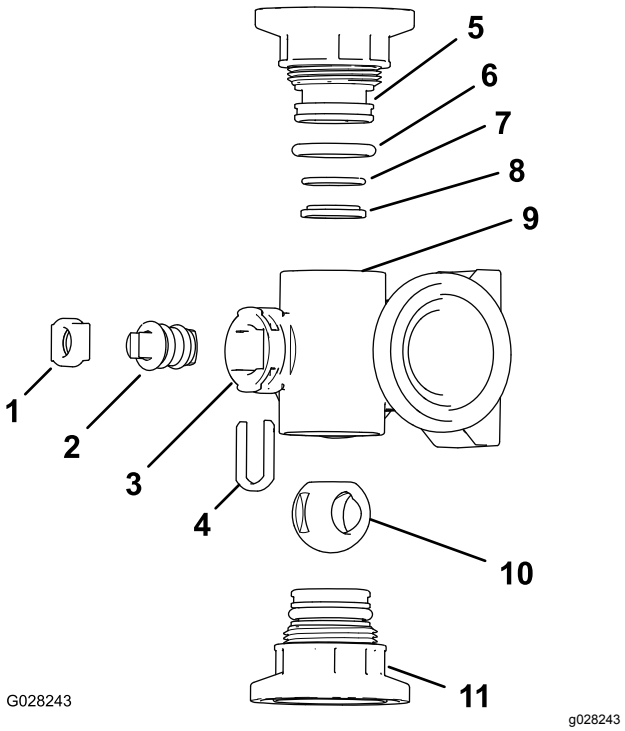

Figur 123

Omrøringsventilmanifold

1. Spindelholder
2. Ventilspindel
3. Spindelport
4. Spindelopsamlingsholder
5. Endedækselfitting
6. Endedækselpakningens O-ring (0,796" x 0,139")
7. Kontrasædets O-ring (0,676" x 0,07")
8. Ventilsædets ring
9. Manifoldhus
10. Kugleventil
11. Endedækselfittings samling

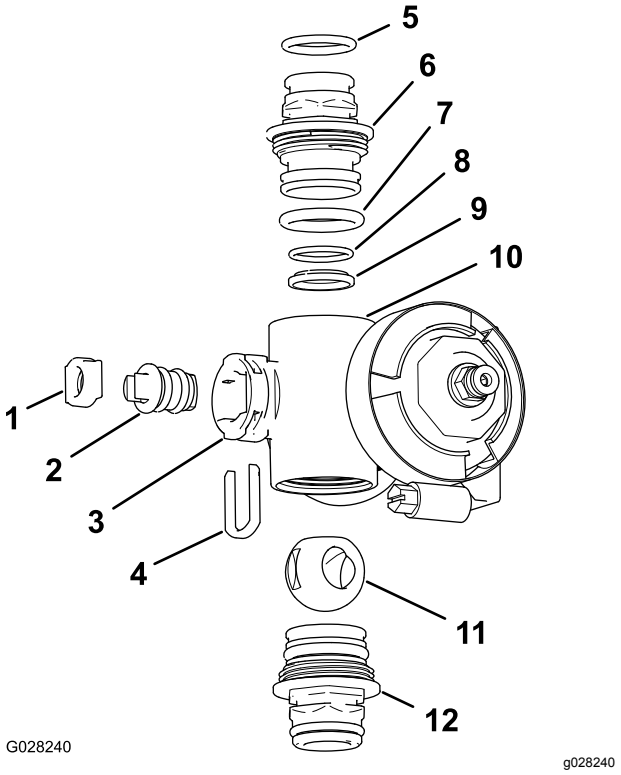

Figur 124

Sektionsventilmanifold

1.	Ventilspindelsæde	7.	Endedækslets O-ring (0,796" x 0,139")
2.	Ventilspindelenhed	8.	Kontrasædets O-ring (0,676" x 0,07")
3.	Spindelport	9.	Kuglesæde
4.	Spindelholder	10.	Manifoldhus
5.	Udgangsstudsens O-ring (0,737" x 0,103")	11.	Kugleventil
6.	Kobling (manifold)	12.	Koblingssamling (manifold)

3. Drej ventilspindelen, så kuglen er i positionen Open (Åben) (Figur 122A).

   Bemærk: Kuglen glider ud, når ventilspindelen er parallel med ventilgennemstrømningen.

4. Fjern spindelholderen fra åbningerne i spindelporten i manifolden (Figur 123 og Figur 124).
5. Fjern spindelholderen og ventilspindelsædet fra manifolden (Figur 123 og Figur 124).
6. Tag ventilspindelenheden ud af manifoldhuset (Figur 123 og Figur 124).
7. Rengør den indvendige side af manifolden og den udvendige side af kugleventilen, ventilspindelenheden, spindelopsamlingen og endefittingerne.

Samling af manifoldventilen

Materiale, der medbringes af operatøren: Gennemsigtigt silikonefedt.

Vigtigt: **Brug kun silikonefedt, når ventilen monteres.**

1. Kontroller udgangsfittingens O-ringe (kun sektionsventilmanifold), endedækslets O-ringe, kontrasædets O-ringe og kuglesædet for skader eller slitage (Figur 123 og Figur 124).

   Bemærk: Udskift eventuelle beskadigede eller slidte O-ringe eller sæder.

2. Smør silikonefedt på ventilspindelen, og placer den i ventilspindelsædet (Figur 123 og Figur 124).
3. Monter ventilspindelen og sædet i manifolden, og fastgør spindelen og sædet med spindelholderen (Figur 123 og Figur 124).
4. Sørg for, at kontrasædets O-ring og kuglesædet flugter med hinanden og er placeret i endedækselfittingen (Figur 123 og Figur 124)
5. Monter endedækselfittingen på manifoldhuset, så flangen på endedækselfittingen rører manifoldhuset (Figur 123 og Figur 124), og drej derefter endedækselfittingen yderligere ⅛ til ¼ omgang.

   Bemærk: Vær forsigtig, så fittingens ende ikke beskadiges.

6. Indsæt kuglen i ventilhuset (Figur 125).

   Bemærk: Ventilspindelen skal passe i kugledrevsåbningen. Hvis ventilspindelen ikke passer, justeres kuglens placering (Figur 125).

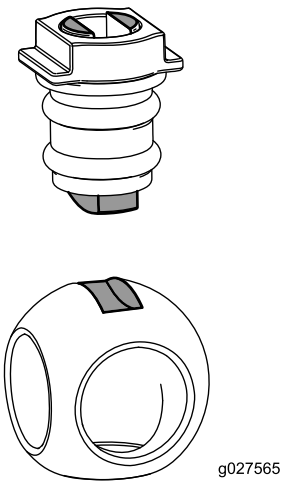

Figur 125

7. Drej ventilspindelenheden, så ventilen er lukket (Figur 122B)
8. Gentag trin 4 og 5 for den anden endedækselfitting.

Montering af hastighedsreguleringens manifoldventil

1. Ret en pakning ind mellem flangerne på hastighedsreguleringens ventilmanifold og trykfilterhovedet (Figur 126A).

   Bemærk: Løsn om nødvendigt monteringsbolte og -møtrikker til trykfilteret efter behov for at opnå frigang.

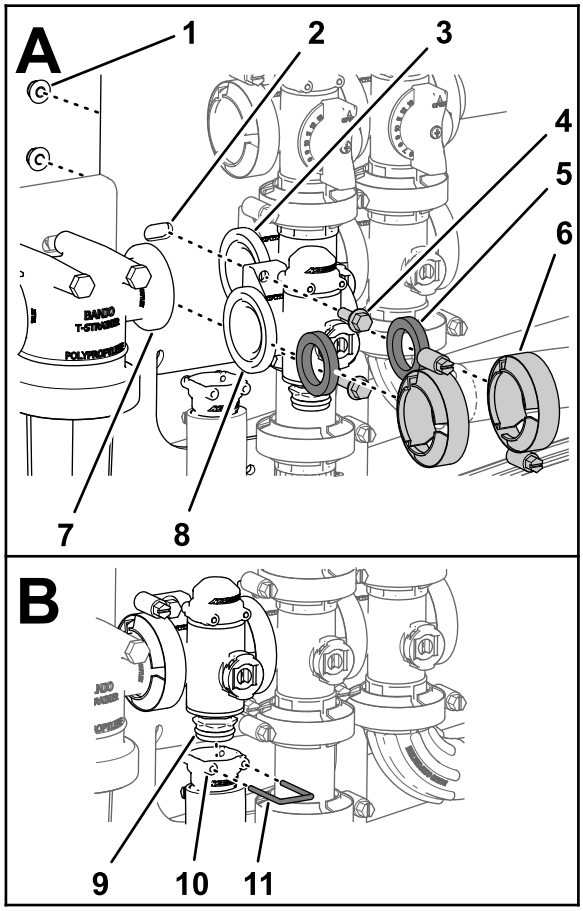

g238670

Figur 126

1.	Låsemøtrik (¼")	5.	Pakning	9.	Kobling (manifoldventil)
2.	Ventilbeslag	6.	Flangeklemme	10.	Sokkel (udgangsfitting)
3.	Flange (omrøringsventil)	7.	Flange (trykfilterhoved)	11.	Holder
4.	Flangehovedbolt (¼" x ¾")	8.	Flange (hastighedsreguleringsventil)		

2. Saml hastighedsreguleringens ventilmanifold, pakning og trykfilterhoved med en flangeklemme, og spænd med hånden (Figur 126A).
3. Ret en pakning ind mellem flangerne på hastighedsreguleringsventilen og omrøringsventilmanifolden (Figur 126A).
4. Saml hastighedsreguleringens ventilmanifold, pakning og omrøringsventilmanifold med en flangeklemme, og spænd med hånden (Figur 126A).
5. Saml hastighedsreguleringsventilen til ventilbeslaget med de 2 flangehovedbolte og 2 flangelåsemøtrikker (Figur 126A), som du afmonterede i trin 3 af Afmontering af hastighedsreguleringens manifoldventil (side 81), og tilspænd møtrikken og bolten til mellem 10 og 12 N·m.
6. Saml udgangsfittingen på koblingsfittingen nederst på manifolden til hastighedsreguleringsventilen (Figur 126B).
7. Fastgør udgangsfittingen på koblingsfittingen ved at indsætte en holder i udgangsfittingens stik (Figur 126B).
8. Hvis du har løsnet monteringsboltene og -møtrikkerne til trykfilterhovedet, skal du spænde dem med et moment på 10 til 12 N·m.

Montering af omrøringsmanifoldventilen

1. Ret flangen på omrøringsventilmanifolden, en pakning og flangen på omrøringsomløbsventilen ind efter hinanden (Figur 127).

   Bemærk: Løsn om nødvendigt monteringsbolte og -møtrikker til hovedbomventilen efter behov for at opnå frigang.

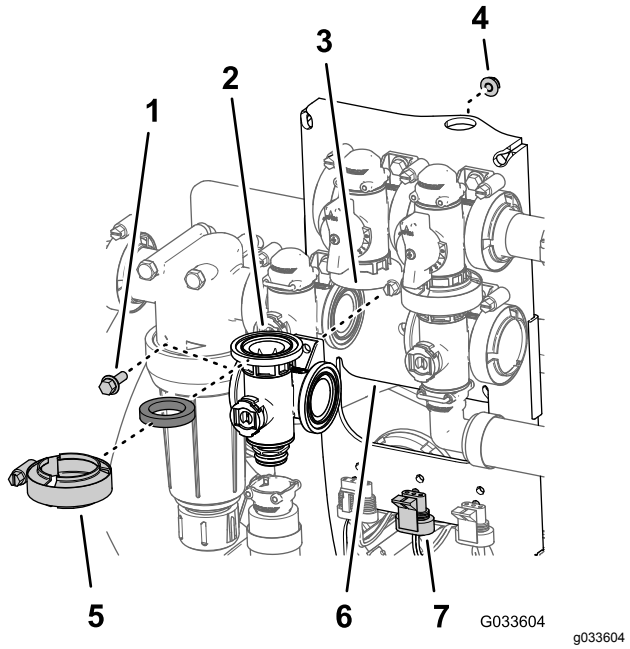

Figur 127

1. Flangehovedbolt (¼" x ¾")
2. Pakning
3. Manifold (omrøringsventil)
4. Flangelåsemøtrik (¼")
5. Flangeklemme
6. Ventilbeslag
7. 3-benskonnektor (ventilaktuator – omrøringsventil)

2. Saml omrøringsomløbsventilen, pakningen og omrøringsventilmanifolden ved hjælp af en flangeklemme, og spænd med hånden (Figur 128).
3. Ret en pakning ind mellem flangerne på hastighedsreguleringsventilen og omrøringsventilmanifolden (Figur 128A).

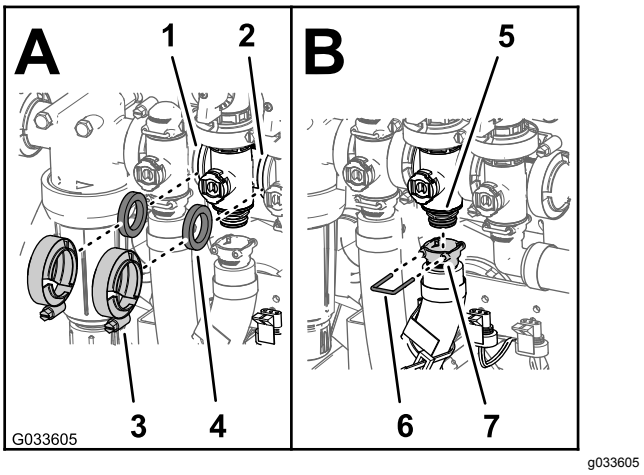

Figur 128

1. Flange (hastighedsreguleringsventil)
2. Flange (hovedbomventil)
3. Flangeklemme
4. Pakning
5. Kobling (manifoldventil)
6. Sokkel (udgangsfitting)
7. Holder

4. Saml hastighedsreguleringsventilen, pakningen og omrøringsventilmanifolden med en klemme, og spænd med hånden (Figur 128A)
5. Ret en pakning ind mellem flangerne i omrøringsventilmanifolden og hovedbomventilen (Figur 128A)
6. Saml omrøringsventilens manifold, pakning, og hovedbomventil med en flangeklemme og stram med hånden (Figur 128A)
7. Saml udgangsfittingen på koblingsfittingen i bunden af manifolden til omrøringsventilen (Figur 128B)
8. Fastgør udgangsfittingen til koblingsfittingen ved at indsætte en holder i udgangsfittingens stik (Figur 128B)
9. Saml omrøringsventilen til ventilbeslaget med flangehovedbolten og flangelåsemøtrikken (Figur 127), som du fjernede i trin 3 af Afmontering af omrøringsmanifoldventilen (side 82), og spænd møtrikken og bolten til mellem 10 og 12 N·m.
10. Hvis du har løsnet hovedbomventilens monteringsbolte og -møtrikker, skal du spænde dem med et moment på mellem 10 og 12 N·m.

Montering af hovedbommens manifoldventil

1. Ret flangen på hovedbommens ventilmanifold, en pakning og flangen på hovedbommens omløbsventil (Figur 129) ind efter hinanden.

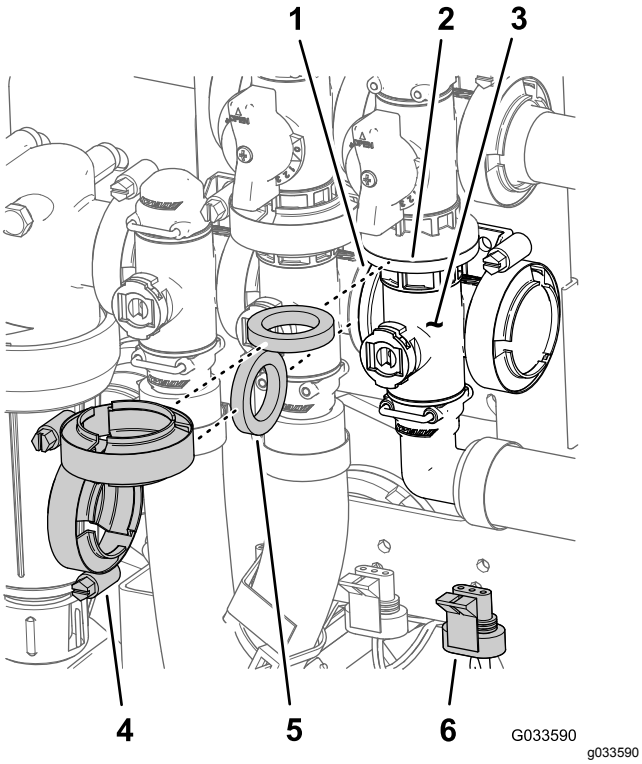

Figur 129

1.	Flange (omrøringsventil)	4.	Flangeklemme
2.	Flange (omløb – hovedbomventil)	5.	Pakning
3.	Manifold (hovedbomventil)	6.	3-benskonnektor (ventilaktuator – hovedbomventil)

2. Saml hovedbommens ventilmanifold, pakningen, og hovedbommens omløbsventil med en flangeklemme, der spændes med hånden (Figur 129).
3. Ret flangen på hovedbommens ventilmanifold, en pakning og omrøringsventilmanifolden (Figur 129) ind efter hinanden.
4. Saml hovedbommens ventilmanifold, pakning og omrøringsventilmanifold med en flangeklemme, og stram med hånden (Figur 129)
5. Ret stikket på 90°-udgangsfittingen på koblingsfittingen ind efter bunden af manifolden til hovedbommens ventil (Figur 130).

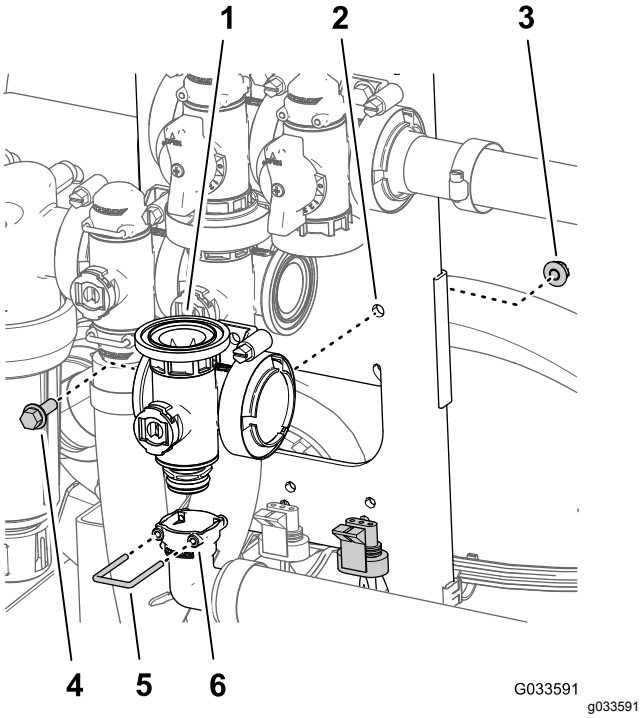

Figur 130

1.	Manifold (hovedbomventil)	4.	Flangehovedbolt (¼" x ¾")
2.	Ventilbeslag	5.	Holder
3.	Flangelåsemøtrik (¼")	6.	Sokkel (90°-udgangsfitting)

6. Fastgør udgangsfittingen på koblingsfittingen ved at indsætte en holder i udgangsfittingens stik (Figur 130).
7. Saml omrøringsventilen til ventilbeslaget med flangehovedbolten og flangelåsemøtrikken (Figur 129), som du fjernede i trin 3 af Afmontering af hovedbommens manifoldventil (side 83), og spænd møtrikken og bolten til mellem 10 og 12 N·m.

Montering af sektionsmanifold-ventilen

1. Sæt manifoldventilens øvre endedækselfitting ind i omløbsfittingen (Figur 131A).

   Bemærk: Løsn om nødvendigt omløbsfittingens monteringsbolte og -møtrikker for at opnå frigang.

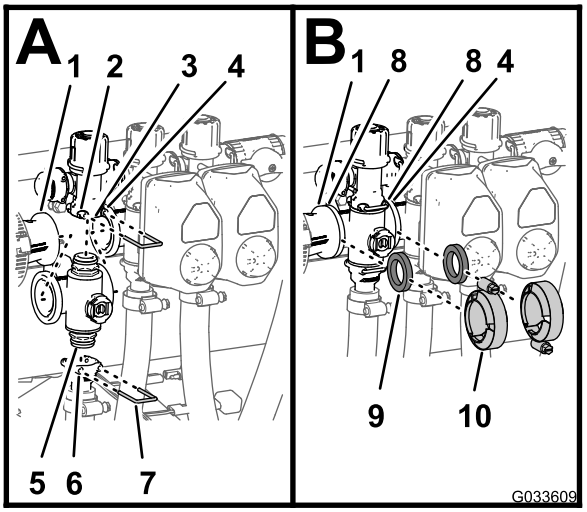

g033609

Figur 131

1.	Flange (reduktionskobling)	6.	Sokkel (udgangsfitting)
2.	Sokkel (omløbsfitting)	7.	Holder
3.	Omløbsfitting	8.	Flange (manifold – sektionsventil)
4.	Flange (manifold ved siden af – omrøringsventil)	9.	Pakning
5.	Endedækselfitting (manifoldventilsamling)	10.	Flangeklemme

2. Fastgør endedækselfittingen på omløbsfittingen ved at indsætte en holder i omløbsfittingens sokkel (Figur 131A).
3. Saml udgangsfittingen på manifoldventilens nedre endedækselfitting (Figur 131A).
4. Fastgør endedækselfittingen på udgangsfittingen ved at indsætte en holder i udgangsfittingens sokkel (Figur 131A).
5. Ret en pakning ind mellem flangerne på reduktionskoblingen og sektionsventilmanifolden (Figur 131B).
6. Monter reduktionskoblingen, pakningen og sektionsventilmanifolden med en klemme, og spænd til med håndkraft (Figur 131B).
7. Hvis du monterer de 2 sektionsventiler yderst til venstre, skal du rette en pakning ind mellem flangerne på de 2 tilstødende sektionsventilmanifolder (Figur 131B).
8. Saml de 2 tilstødende sektionsventilmanifolder og pakningen med en klemme, og spænd til med håndkraft (Figur 131B).
9. Saml ventilerne til ventilbeslaget til venstre og højre bomsektionsventiler ved hjælp af flangehovedbolten og flangelåsemøtrikken, som du fjernede i trin 3 af Afmontering af sektionsmanifoldventilen (side 84), og spænd møtrikkerne og boltene med et moment på 10 til 12 N·m.
10. Hvis du løsnede monteringsboltene og -møtrikkerne til omløbsfittingen, skal du spænde dem med et moment på mellem 10 og 12 N·m.

Montering af ventilaktuatoren

1. Ret aktuatoren ind efter manifoldventilen (Figur 112).
2. Fastgør aktuatoren og ventilen ved hjælp af den holder, som du fjernede i trin 3 under Afmontering af ventilaktuatoren (side 80).
3. Tilslut 3-benskonnektoren til ventilaktuatorens ledningsnet til 3-sokkelkonnektoren på sprøjtens ledningsnet.

Opbevaring

1. Parker maskinen på en plan overflade, aktiver parkeringsbremsen, sluk sprøjtepumpen og motoren, tag nøglen ud, og vent, til alle bevægelige dele er standset, før du forlader maskinen.

   Bemærk: Udkobl kraftudtaget for Workman-modeller i HD- og HDX-serien med manuel transmission.

2. Fjern snavs og skidt fra hele maskinen, herunder ydersiden af ribberne på motorens cylinderhoved og blæserhuset.

   Vigtigt: **Du kan vaske maskinen med et mildt rengøringsmiddel og vand. Brug ikke højtryksvand til at vaske maskinen. Hvis maskinen højtryksrenses, kan det beskadige det elektriske system og fjerne nødvendigt smørefedt fra friktionssteder. Undgå overdreven brug af vand, særligt i nærheden af kontrolpanelet, lygter, motoren og batterierne.**

3. Forbered sprøjtesystemet, som følger:

   A. Tøm ferskvandstanken.

   B. Tøm sprøjtesystemet så fuldstændigt, som det er muligt.

   C. Forbered en rusthæmmende antifrostopløsning, som ikke er baseret på alkohol, i henhold til opløsningsproducentens anvisninger.

   D. Hæld antifrostopløsningen ned i ferskvandstanken og sprøjtetanken.

   E. Lad sprøjtepumpen køre i et par minutter for at lade antifrostopløsningen cirkulere rundt i sprøjtesystemet og eventuelt sprøjtetilbehør, der er monteret. Se Sprøjtepumpe (side 40).

   F. Tøm ferskvandstanken og sprøjtesystemet så fuldstændigt, som det er muligt.

4. Brug bomløftekontakterne til at hæve bommene. Hæv bommene, indtil de er trukket helt tilbage i bomtransportholderen og danner ”X”-transportpositionen, og bomcylindrene er trukket helt tilbage.

   Bemærk: Kontroller, at bomcylindrene er trukket helt tilbage, så aktuatorstangen ikke beskadiges.

5. Udfør følgende vedligeholdelsestrin med henblik på kort- eller langvarig opbevaring:

   - **Kortvarig opbevaring** (mindre end 30 dage), rengør sprøjtesystemet. Se Rengøring af sprøjte- (side 66).
   - **Langvarig opbevaring** (længere end 30 dage), udfør følgende:

     A. Rengør sprøjteventilerne. Se Rengøring af sprøjtens ventiler (side 80).

     B. Smør sprøjten. Se Smøring (side 74).

     C. Kontroller og tilspænd alle bolte, møtrikker og skruer.

     Bemærk: Reparer eller udskift dele, der er slidte eller beskadigede.

     D. Efterse alle sprøjteslangernes tilstand.

     Bemærk: Udskift alle slanger, der er slidte eller beskadigede.

     E. Stram alle slangefittingerne.

     F. Mal alle ridsede eller blottede metaloverflader med den maling, der kan købes hos en autoriseret Toro-forhandler.

     G. Opbevar maskinen i en ren, tør garage eller på et passende sted.

     H. Tag nøglen ud af startkontakten, og læg den et sikkert sted, der er utilgængeligt for børn.

     I. Tildæk maskinen for at beskytte den og holde den ren.

Afmontering af sprøjten og tankplatformen

Løfteudstyrets kapacitet: 408 kg

⚠ FARE

Sprøjtetankenheden udgør en fare i form af lagret energi. Hvis enheden ikke håndteres forsvarligt ved montering eller afmontering, kan den flytte sig eller vælte og skade dig eller andre omkringstående.

Brug remme og en løbekran til at understøtte sprøjtetankenheden under montering, afmontering eller vedligeholdelse, når fastspændingsanordningerne fjernes.

Klargøring af midterkonsollen

1. Kobl batteriets kabler fra batteriet. Se 6 Afbrydelse af batteriet (side 17).
2. Adskil sprøjtens sikringsblok fra maskinens sikringsblok, og kobl ledningerne mellem de to

sikringsblokke fra. Se 11 Montering af sprøjtens sikringsblok (side 22).

3. Fjern ledningsnettet fra J-clipsene. Se Føring af sprøjtens bageste elektriske ledningsnet til kontrolkonsollen (side 21).
4. Løsn håndgrebet, der er placeret under konsollen, og fjern låseclipsen. Se Montering af kontrolkonsollen på maskinen (side 20).
5. Frakobl batteriklemmerne på ledninger, der forbinder sprøjtens sikringsblok med maskinens sikringsblok. Se 11 Montering af sprøjtens sikringsblok (side 22).
6. Adskil sprøjtens sikringsblok fra maskinens sikringsblok. Se 11 Montering af sprøjtens sikringsblok (side 22).
7. Fjern konsollen fra konsolmonteringsbeslaget ved maskinens instrumentbræt, og ret drejetappen på kontrolkonsollen ind efter opbevaringsbeslaget på den forreste tankrem (Figur 132). Se Montering af kontrolkonsollen på maskinen (side 20).

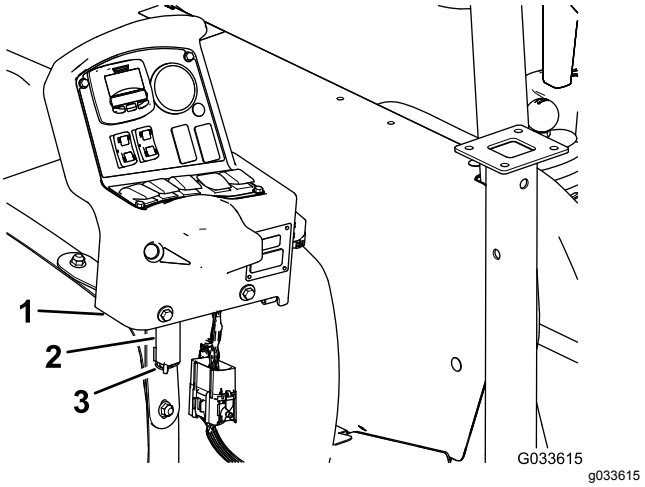

Figur 132

1. Kontrolkonsol
2. Opbevaringsbeslag (rem til forreste sprøjtetank)
3. Låseclips

8. Sæt konsollen på beslaget, og fastgør drejetappen til beslaget med låseclipsen (Figur 132).

Montering af donkraftene

Løfteudstyrets kapacitet: 408 kg

1. Ret den forreste donkraft ind efter donkraftens modtager foran på tanken (Figur 133).

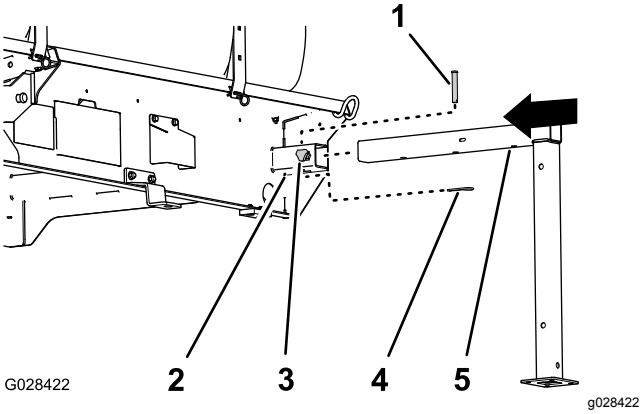

Figur 133

1. Gaffelbolt (½" x 3")
2. Donkraftmodtager
3. Låsegreb
4. Låseclips (5/32" x 2⅝")
5. Forreste donkraft

2. Sæt donkraften i modtageren, indtil det midterste hul i det vandrette donkraftrør er på linje med hullet øverst på modtageren (Figur 133).
3. Sæt gaffelbolten (½" x 3") i hullerne i donkraften og modtageren, og fastgør gaffelbolten med en låseclips (5/32" x 2⅝").
4. Skru et låsegreb på modtageren, og stram grebet ved håndkraft (Figur 133).
5. Ret den bageste donkraft ind efter den bageste donkrafts modtager (Figur 134).

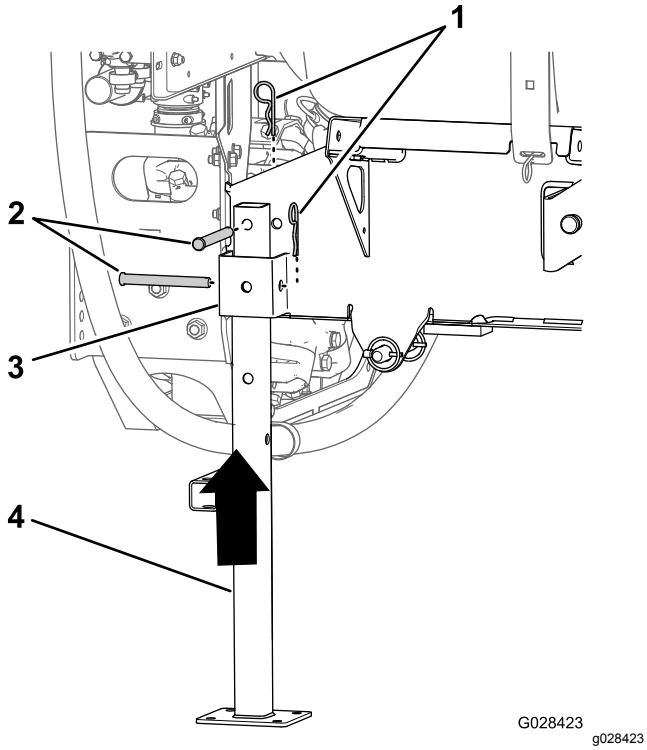

Figur 134

1. Låseclips (5/32" x 2⅝")
2. Gaffelbolt (½" x 4½")
3. Donkraftmodtager
4. Bageste donkraft

6. Ret hullet øverst på donkraften ind efter hullet i tankplatformens stel (Figur 134).
7. Fastgør donkraften til modtageren og stellet med 2 gaffelbolte (½" x 4½") og 2 låseclipse (5/32" x 2⅝") som vist i Figur 134.
8. Gentag trin 1 til 7 for den forreste og bageste donkraft på den anden side af tankplatformen.

Afmontering af sprøjteplatformen

1. Sænk bommene til ca. 45°, og drej dem derefter fremad (Figur 135).

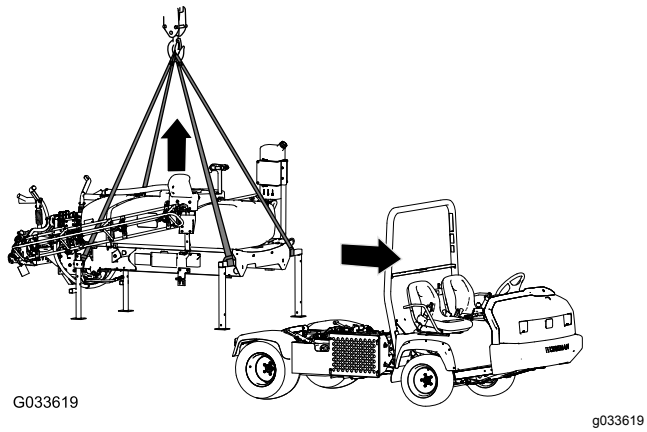

Figur 135

2. Fjern de 2 bolte (½" x 1½") og 2 låsemøtrikker (½"), der fastholder tankplatformens tilholderbeslag på ladbeslaget på stellet på begge sider af maskinen. Se 13 Sænkning af tankplatformen (side 26).
3. Hæv tankplatformen med løftecylinderne, monter cylinderlåsen, og udfør følgende:

   Bemærk: Se Hævning af tankenheden (side 73).

   - For Workman-modeller i HD- og HDX-serien med manuel transmission skal du koble kraftudtagsakslen fra gearkassens kraftudtag. Se monteringsvejledningen til finishing-sæt til Multi Pro WM-plænesprøjte, manuelt Workman-arbejdskøretøj.
   - For Workman-modeller i HDX-serien med automatisk transmission – frakobl de hydrauliske slanger på hydraulikpanelet med stor flydeevne, og sæt en hætte på fittingerne. Se monteringsvejledningen til finishing-sæt til Multi Pro WM-plænesprøjte, automatisk Workman-arbejdskøretøj.
   - Frakobl hastighedssensorens ledningsnet. Se Tilslutning af hastighedssensorens ledningsnet (modeller i HD-serien med manuel transmission) (side 18) og Tilslutning af hastighedssensorens ledningsnet (HDX-Auto-model) (side 18).
4. Fjern cylinderlåsen, og sænk tankplatformen med løftecylinderne. Se Sænkning af tankenheden (side 74).
5. Fastgør løfteudstyret til de forreste donkraftes vandrette rør og den lodrette stang på de bageste donkrafte (Figur 135).
6. Løft tankenheden ca. 7,5 til 10 cm, og fjern ringstifterne og gaffelboltene, der fastgør løftecylinderne på tankenheden.
7. Hæv tankplatformen fra maskinen højt nok til at fjerne platformen fra maskinen (Figur 135).
8. Kør forsigtigt køretøjet fremad og væk fra tankplatformen.
9. Sænk langsomt tankplatformen til jorden.

Fejlfinding

Problem	Mulig årsag	Afhjælpning
En sektion sprøjter ikke.	1. Den elektriske forbindelse på sektionsventilen er snavset eller frakoblet. 2. Der er en sprunget sikring. 3. En slange er blevet klemt. 4. Et sektionsomløb er justeret forkert. 5. Der er en beskadiget sektionsventil. 6. Det elektriske system er beskadiget.	1. Deaktiver ventilen manuelt. Frakobl den elektriske konnektor på ventilen, og rengør alle kabler. Tilslut den derefter. 2. Kontroller sikringerne, og udskift dem om nødvendigt. 3. Reparer eller udskift slangen. 4. Juster sektionsomløbet. 5. Kontakt en autoriseret Toro-forhandler. 6. Kontakt en autoriseret Toro-forhandler.
En sektion afbrydes ikke.	1. Sektionsventilen er beskadiget.	1. Demonter sektionsventilen. Se afsnittet Rengøring af sprøjtens ventiler. Inspicer alle dele, og udskift de dele, der er beskadiget.
Der er en lækage i en sektionsventil.	1. En pakning eller et ventilsæde er slidt eller beskadiget.	1. Afmonter ventilen, og udskift pakningerne ved hjælp af ventilreparationssættet. Kontakt din autoriserede Toro-forhandler.
Sprøjtedyserne drypper, når sektionskontakterne er lukkede	1. Der er snavs mellem dyseenheden og kontraventilens membran.	1. Rengør dyseenheden og membranen. Få flere oplysninger i Rengøring af dyseenheden og kontraventilens membran.
Trykket falder, når en bom aktiveres.	1. Bommens omløbsventil er justeret forkert. 2. Der sidder noget på tværs i bommens ventil. 3. Et dysefilter er beskadiget eller tilstoppet.	1. Juster bommens omløbsventil. 2. Fjern indgangs- og udgangsforbindelserne til bomventilen, og fjern eventuelle forhindringer. 3. Fjern og efterse alle dyser.

Diagrammer

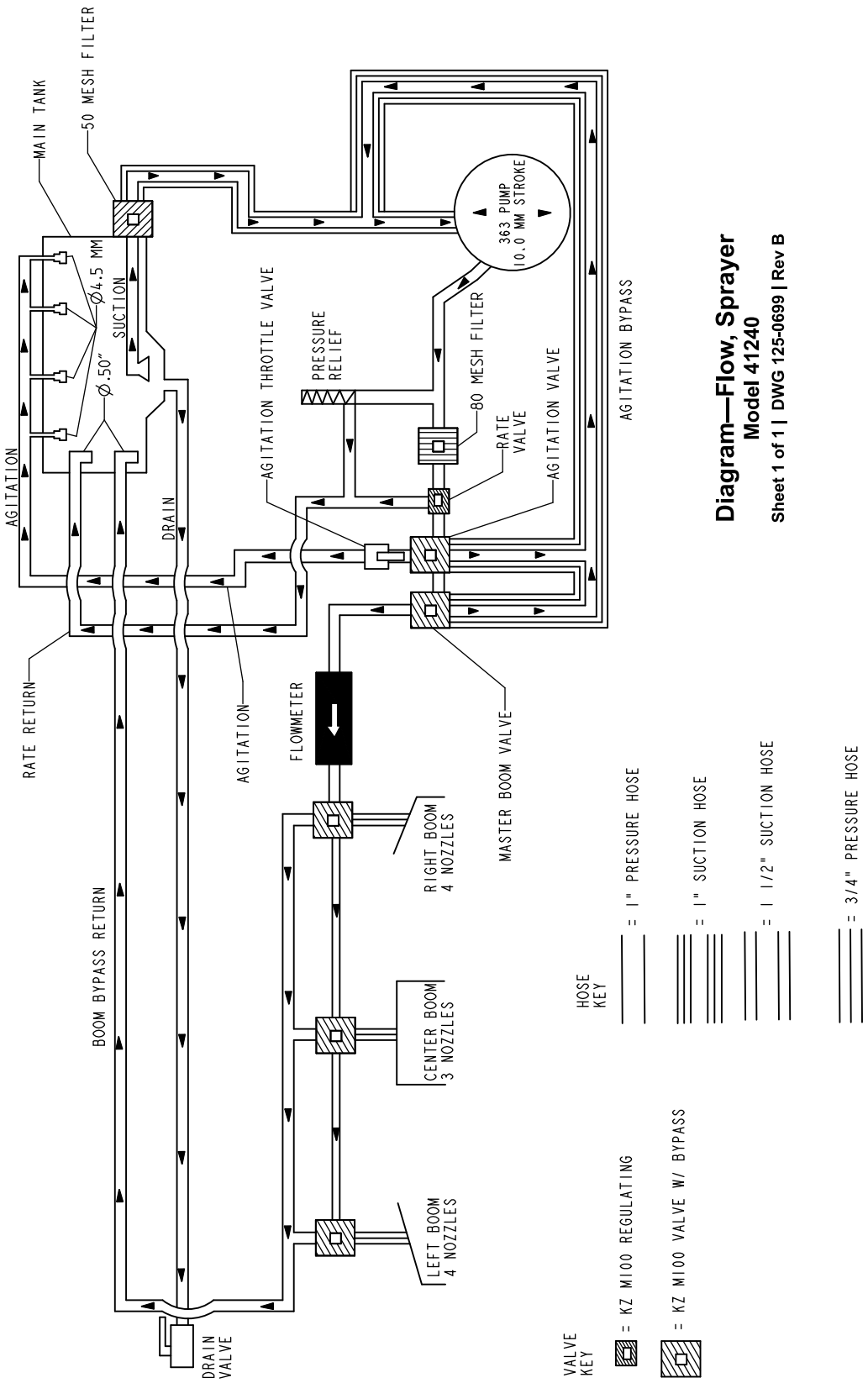

Gennemstrømningsdiagram, sprøjtesystem (Rev. B)

Bemærkninger:

Bemærkninger:

Bemærkninger:

Europæisk erklæring om beskyttelse af privatlivets fred

De oplysninger, som Toro indsamler
Toro Warranty Company (Toro) respekterer dit privatliv. For at vi kan behandle dit garantikrav og kontakte dig i tilfælde af en produkttilbagekaldelse, beder vi dig dele visse oplysninger med os, enten direkte eller gennem din lokale Toro-virksomhed eller -forhandler.

Toros garantisystem hostes på servere i USA, hvor love om beskyttelse af privatlivets fred muligvis ikke yder samme beskyttelse, som gælder i dit land.

VED AT DELE DINE PERSONLIGE OPLYSNINGER MED OS GIVER DU DIT SAMTYKKE TIL BEHANDLING AF DINE PERSONLIGE OPLYSNINGER SOM BESKREVET I DENNE ERKLÆRING OM BESKYTTELSE AF PRIVATLIVETS FRED.

Toros brug af oplysninger
Toro kan bruge dine personlige oplysninger til at behandle garantikrav og kontakte dig i tilfælde af en produkttilbagekaldelse og til ethvert andet formål, som vi informerer dig om. Toro kan dele dine oplysninger med Toros søsterselskaber, forhandlere eller andre forretningspartnere i forbindelse med enhver af disse aktiviteter. Vi sælger ikke dine personlige oplysninger til andre virksomheder. Vi forbeholder os retten til at offentliggøre personlige oplysninger for at kunne overholde gældende lovgivning og efter anmodning fra relevante myndigheder med henblik på at kunne betjene vores systemer korrekt eller af hensyn til vores egen eller brugerens beskyttelse.

Opbevaring af dine personlige oplysninger
Vi opbevarer dine personlige oplysninger, så længe vi har behov for dem, til de formål, som de oprindeligt blev indsamlet til, eller til andre legitime formål (som f.eks. overholdelse af regler) eller som påkrævet af gældende lovgivning.

Toros forpligtelse i forbindelse med sikkerheden af dine personlige oplysninger
Vi tager rimelige forholdsregler for at beskytte sikkerheden af dine personlige oplysninger. Vi tager også forholdsregler for at opretholde nøjagtigheden og aktualiteten af personlige oplysninger.

Adgang til og korrigering af dine personlige oplysninger
Hvis du gerne vil gennemse eller ændre dine personlige oplysninger, kan du kontakte os pr. e-mail på legal@toro.com.

Forbrugerlovgivning i Australien

Forbrugere i Australien kan finde nærmere oplysninger om forbrugerlovgivningen i Australien i kassen eller hos den lokale Toro-forhandler.

Toros garanti

To års begrænset garanti

Fejl og produkter, der er dækket

The Toro Company og dets søsterselskab, Toro Warranty Company, garanterer i fællesskab i henhold til en aftale mellem dem, at dit Toro-produkt ("produktet") er frit for materialefejl og fejl i den håndværksmæssige udførelse i to år eller 1500 driftstimer*, hvad end der måtte indtræde først. Denne garanti gælder for alle produkter med undtagelse af dybdeluftere (se de separate garantierklæringer for disse produkter). Hvis der forekommer en fejl, som er dækket af garantien, vil vi reparere produktet uden omkostninger for dig. Dette inkluderer fejldiagnose, arbejdsløn, reservedele og transport. Denne garanti træder i kraft på den dato, produktet leveres til den person, som oprindeligt køber det i detailleddet.
* Produkt udstyret med timetæller.

Sådan får du udført service, der er dækket af garantien

Det påhviler dig at underrette produktforhandleren eller den autoriserede produktforhandler, som du har købt produktet hos, så snart du tror, der er opstået en fejl, som er dækket af garantien. Hvis du har brug for hjælp til at finde frem til en produktforhandler eller en autoriseret forhandler, eller hvis du har spørgsmål vedrørende dine rettigheder eller ansvar i henhold til garantien, kan du kontakte os her:

Toro Commercial Products Service Department
Toro Warranty Company
8111 Lyndale Avenue South
Bloomington, MN 55420-1196, USA

+1-952-888-8801 eller +1-800-952-2740
E-mail: commercial.warranty@toro.com

Ejerens ansvar

Du er som ejer af produktet ansvarlig for at udføre den vedligeholdelse og de justeringer, som er nødvendige i henhold til din *betjeningsvejledning*. Hvis du ikke udfører den nødvendige vedligeholdelse og de nødvendige justeringer, kan dette danne grundlag for at afvise en reklamation i henhold til garantien.

Genstande og fejl, der ikke er dækket

Det er ikke alle produktfejl eller funktionsfejl, der måtte opstå i garantiperioden, som udgør materialefejl eller fejl i den håndværksmæssige udførelse. Denne garanti dækker ikke følgende:

- Produktfejl, som er en følge af brug af ikke-originale Toro-reservedele eller af installation og brug af ekstra eller modificeret eller ikke-originalt Toro-tilbehør og -produkter. Der kan medfølge en separat garantierklæring fra producenten af sådanne enheder.
- Produktfejl, som er en følge af manglende udførelse af anbefalet vedligeholdelse og/eller justeringer. Undladelse af at udføre korrekt vedligeholdelse af Toro-produkterne i henhold til skemaet over anbefalet vedligeholdelse i *betjeningsvejledningen* kan danne grundlag for afvisning af et garantikrav.
- Produktfejl, der stammer fra brug af produktet på ødelæggende, uagtsom eller hensynsløs vis.
- Reservedele, som forbruges ved brug, medmindre de skønnes at være defekte. Eksempler på reservedele, som forbruges eller opbruges under normal betjening af produktet omfatter, men er ikke begrænset til, bremseklodser og -belægninger, koblingsbelægninger, skæreknive, knivcylindre, ruller og lejer (forseglede eller smørbare), bundknive, tændrør, styrehjul, lejer, dæk, filtre, remme samt visse sprøjtekomponenter såsom membraner, dyser og kontraventiler osv.
- Fejl, der forårsages af eksterne forhold. Forhold, der anses for at være eksterne forhold, omfatter, men er ikke begrænset til, vejr, opbevaringsforhold, forurening, brug af ikke-godkendte brændstoffer, kølevæsker, smøremidler, tilsætningsstoffer, gødningsmidler, vand eller kemikalier osv.
- Funktions- eller driftsfejl forårsaget af brændstoffer (f.eks. benzin, diesel eller biodiesel), der ikke overholder deres respektive branchestandarder.
- Normal støj, vibration, slid og ælde samt forringelse.
- Normalt slid omfatter, men er ikke begrænset til beskadigelse af sæder som følge af slitage eller afslidning, slid på malede overflader, ridsede mærkater eller vinduer osv.

Reservedele

Reservedele, der planmæssigt skal udskiftes i forbindelse med nødvendig vedligeholdelse, er kun dækket af garantien i tidsrummet frem til det planmæssige tidspunkt for udskiftning af den pågældende reservedel. Reservedele, der udskiftes i henhold til denne garanti, er dækket af garantien i den originale produktgarantis løbetid og bliver Toros ejendom. Toro træffer endelig beslutning om, hvorvidt en reservedel eller en samlet enhed skal repareres eller udskiftes. Toro har ret til at bruge fabriksrenoverede reservedele til reparationer, der er dækket af garantien.

Garanti på dybdeafladnings- og litium-ion-batterier:

Dybdeafladnings- og litium-ion-batterier kan levere et samlet, specificeret antal kilowatttimer i løbet af deres levetid. Brugs-, opladnings- og vedligeholdelsesteknikker kan forlænge eller forkorte den samlede batterilevetid. I takt med at batterierne i dette produkt forbruges, vil mængden af nyttigt arbejde mellem opladningsintervaller langsomt formindskes, indtil batteriet er helt faldt. Udskiftning af flade batterier efter almindeligt forbrug er produktejerens ansvar. Det kan være nødvendigt at udskifte batterier under produktets normale garantiperiode for ejerens regning.
Bemærk: (kun litium-ion-batteri): Et litium-ion-batteri har en garanti, der kun dækker delen og dækker forholdsmæssigt, med start i år 3 til år 5 baseret på driftstiden og de brugte kilowatttimer. Der findes flere oplysninger i *betjeningsvejledningen*.

Omkostninger til vedligeholdelse afholdes af ejeren

Motorjustering, smøring, rengøring og polering, udskiftning af filtre, kølevæske og udførelse af anbefalet vedligeholdelse er eksempler på normal service, som Toro-produkter kræver, og omkostninger i forbindelse hermed afholdes af ejeren.

Generelle betingelser

Det eneste retsmiddel, du har til rådighed i henhold til nærværende garanti, er reparation hos en autoriseret Toro-forhandler.

Hverken The Toro Company eller Toro Warranty Company er ansvarlig for indirekte-, hændelige- eller følgeskader i forbindelse med brugen af de Toro-produkter, der er dækket af nærværende garanti, herunder omkostninger eller udgifter til at fremskaffe erstatningsudstyr eller service i de perioder, der med rimelighed medgår i forbindelse med funktionsfejl eller manglende rådighed over produktet, mens der udføres reparationer i henhold til garantien. Bortset fra den emissionsgaranti, der er nævnt nedenfor, og kun såfremt denne måtte finde anvendelse, gives ingen anden udtrykkelig garanti. Alle underforståede garantier om salgbarhed og brugsegnethed er begrænset til denne udtrykkelige garantis varighed.

I visse stater er det ikke tilladt at fragå ansvar for hændelige- og følgeskader eller at begrænse tidsrummet for en underforstået garantis varighed, så ovenstående ansvarsfragåelser og begrænsninger gælder muligvis ikke for dig. Denne garanti giver dig bestemte juridiske rettigheder, men derudover kan du også have andre rettigheder, som varierer fra stat til stat.

Bemærk vedrørende motorgaranti:

Emissionskontrolsystemet på dit produkt kan være dækket at en separat garanti, som overholder de krav, der er fastsat af det amerikanske miljøbeskyttelsesagentur (Environmental Protection Agency, EPA) og/eller rådet for luftressourcer i Californien (California Air Resources Board, CARB). De timemæssige begrænsninger, der er anført ovenfor, gælder ikke for garantien på emissionskontrolsystemet. Der henvises til garantierklæringen om motoremissionsgaranti, som er vedlagt dit produkt eller er indeholdt i motorfabrikantens dokumentation, for yderligere oplysninger

Andre lande end USA og Canada

Kunder, som har købt Toro-produkter, der er eksporteret fra USA eller Canada, skal kontakte deres Toro-forhandler for at få en garantipolice, som gælder for deres land, provins eller stat. Såfremt du af en eller anden grund er utilfreds med din forhandlers service eller har problemer med at få oplysninger om garantien, bedes du kontakte Toro-importøren.

374-0253 Rev D