Form No. 3409-704 Rev E

TORO®

Count on it.

Brukerhåndbok

Multi Pro® WM-gresspreder

Modellnr. 41240—Serienr. 400000000 og oppover

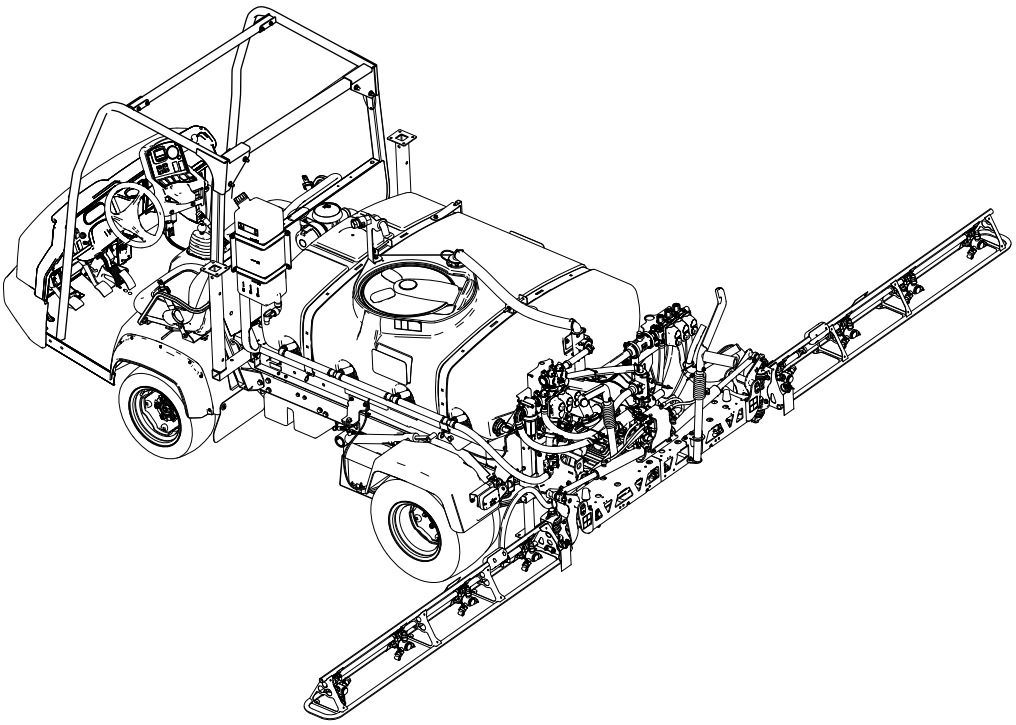

Merk: Montering av Multi Pro WM krever montering av ett eller flere sett som er avhengige av hverandre. Ta kontakt med en autorisert Toro-forhandler for mer informasjon.

Registrer ditt produkt på www.Toro.com.
Oversettelse av originalen (NO)

CE

3409-704 E

⚠ ADVARSEL

CALIFORNIA
Proposition 65-advarsel

Bruk av dette produktet kan forårsake eksponering for kjemikalier som staten California vet forårsaker kreft, fødselsdefekter eller annen forplantningsskade.

Innledning

Les denne håndboken nøye, slik at du lærer å bruke og vedlikeholde produktet på riktig måte. Informasjonen i denne håndboken kan hjelpe deg og andre med å unngå person- og produktskader. Selv om Toro utformer og produserer sikre produkter, har du selv ansvaret for at produktet brukes på en forsvarlig og riktig måte. Du kan kontakte Toro direkte på www.Exmark.com for materialer for produktsikkerhet og opplæring i bruk, og informasjon om tilbehør, hjelp til å finne en forhandler eller for å registrere produktet ditt.

Hvis maskinen må repareres eller du trenger originale Toro-deler eller mer informasjon, kan du kontakte et autorisert forhandlerverksted eller Toros kundeserviceavdeling. Ha modell- og serienummer for hånden når du tar kontakt. Figur 1 viser plasseringen av modell- og serienummeret på produktet.

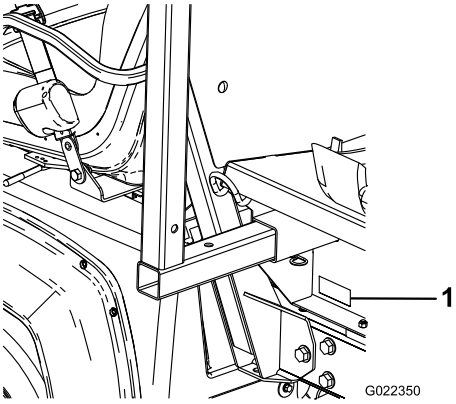

g022350

Figur 1

1. Plassering av modell- og serienummer

Modellnr. _____

Serienr. _____

Denne brukerhåndboken identifiserer potensielle farer og har sikkerhetsmeldinger som identifiseres ved hjelp av sikkerhetsvarselssymbolet (Figur 2) som advarer om farer som kan føre til alvorlig personskade eller død hvis du ikke følger anbefalte forholdsregler.

g000502

Figur 2

1. Sikkerhetsvarselssymbol

I tillegg brukes to ord for å utheve informasjon. **Viktig** gjør oppmerksom på spesiell mekanisk informasjon og **Obs** henviser til generell informasjon som er verdt å huske.

© 2019—The Toro® Company
8111 Lyndale Avenue South
Bloomington, MN 55420

Kontakt oss på www.Toro.com.
Trykt i USA
Med enerett

Innhold

Sikkerhet 4
Generell sikkerhet 4
Regler for sikker bruk 4
Opplæring 4
Før bruk 5
Kjemisk sikkerhet 6
Under bruk 6
Vedlikehold 8
Sikkerhets- og instruksjonsmerker 9
Montering 13
1 Fjerne det eksisterende planet 15
2 Klargjøre montering av gliderammen for tanken 16
3 Montere holdebrakettene til gliderammen for tanken 17
4 Montere gliderramme for tanken 17
5 Montere tappeventilen 19
6 Koble fra batteriet 20
7 Koble til ledningssats for hastighetssensor 21
8 Koble til sprederpumpen 22
9 Montere kontrollkonsollen i maskinen 22
10 Montere ledningssatsene for sprederen 24
11 Montere sprederens sikringsblokk 25
12 Koble sprederens ledningssats til batteriet 26
13 Senke gliderammen for tanken 29
14 Montere den midtre bomseksjonen 30
15 Montere venstre og høyre bomseksjon 32
16 Montere bomslangene 34
17 Montere munnstykkene 36
18 Montere ferskvannstanken 36
19 Montere antihevertpåfyllingsbeholder 38
20 Kontrollere bomhengselfjærene 39
21 Oppbevare jekkstøtte (valgfritt) 39
22 Lær mer om produktet ditt 40
Oversikt over produktet 41
Kontroller 42
Spesifikasjoner 44
Bruk 44
Sikkerhet først 44
Bruke InfoCenter 44
Klargjøre for bruk av sprederen 54
Bruke sprederen 55
Fylle ferskvannstanken 56
Fylle på spredertanken 56
Bruke bommene 57
Spredning 58
Forhindre skader på plenen ved bruk mens maskinen er stillestående 58
Spredetips 59
Renske ut et munnstykke 59
Velge et munnstykke 59
Rengjøre spreder- 59
Kalibrere sprederen 60
Anbefalinger for sprøytefilter 64
Vedlikehold 67
Anbefalt vedlikeholdsplan 67
Kontrolliste for daglig vedlikehold 68
Bemerkninger om spesielle områder 68
Forberedelse for vedlikehold 69
Tilgang til kjøretøyet 69
Smøring 70
Smøre spredersystemet 70
Smøre sprederpumpen 70
Smøre bomhengslene 71
Vedlikehold av spredersystem 71
Kontrollere slangene 72
Skifte sugefilteret 72
Skifte ut trykkfilteret 72
Skifte dysefilteret 73
Inspisere sprederpumpen 73
Justere bommene til vater 74
Kontrollere tapphylser i nylon 75
Rengjøring 75
Rense gjennomstrømningsmåleren 75
Rengjøre sprederventilene 76
Lagring 86
Ta av sprederens og tankens gliderramme 87
Feilsøking 90
Skjemaer 91

Sikkerhet

Viktig: **Les *brukerhåndboken* til Workman-kjøretøyet slik at du forstår innholdet i sikkerhetsdelen før du bruker maskinen.**

Generell sikkerhet

Dette produktet kan forårsake personskade. Følg alltid alle sikkerhetsinstruksjoner for å unngå alvorlige skader.

- Les og forstå innholdet i denne *brukerhåndboken* før du starter motoren.
- Vær alltid fokusert på oppgaven når du bruker maskinen. Ikke delta i aktiviteter som forårsaker distraksjoner, da dette kan føre til personskade eller materiell skade.
- Bruk passende personlig verneutstyr (PVU) for å beskytte mot kontakt med kjemikalier. Kjemiske stoffer som brukes i spredersystemet, kan være helsefarlige og giftige.
- Hold hender og føtter borte fra roterende deler på maskinen.
- Bruk aldri maskinen uten at alle verneplater og andre sikkerhetsanordninger sitter på plass og fungerer.
- Hold avstand til eventuelle utslippsområder på sprederdysene og sprayskyer. Hold tilskuere og barn borte fra arbeidsområdet.
- La aldri barn få bruke maskinen.
- Slå av motoren, ta ut nøkkelen (hvis utstyrt), og vent til alle bevegelige deler har stoppet før du forlater førerstillingen. La maskinen kjøles ned før justering, service, rengjøring eller oppbevaring.

Feilaktig bruk og vedlikehold av maskinen kan føre til personskade. For å redusere muligheten for skader må du følge disse sikkerhetsinstruksjonene og alltid være oppmerksom på sikkerhetsvarselssymbolet (⚠) som betyr Forsiktig, Advarsel eller Fare – personsikkerhetsinstruks. Hvis ikke disse instruksjonene tas hensyn til, kan dette føre til at noen blir alvorlig skadet eller drept.

Ikke alt tilleggsutstyr som passer til denne maskinen, dekkes i denne håndboken. Se den spesifikke brukerhåndboken som følger med hvert tilbehør for ekstra sikkerhetsinstruksjoner.

Regler for sikker bruk

Viktig: **Maskinen er utformet hovedsakelig som et terrengkjøretøy og er ikke tiltenkt omfattende bruk på offentlige veier.**

Når du bruker maskinen på offentlige veier skal du følge alle trafikkregler og bruke alt ekstra tilbehør som kan være påkrevd etter loven, for eksempel lys, blinklys, skilt for saktegående kjøretøy og annet som nødvendig.

Workman er bygget og testet med tanke på at den skal være sikker og pålitelig i drift, dersom den brukes og vedlikeholdes på riktig måte. Selv om forebygging og avverging av farer og ulykker avhenger av hvordan kjøretøyet er konstruert og utrustet, er det også avhengig av at personell som bruker, vedlikeholder og lagrer kjøretøyet er oppmerksomme, nøyaktige og har fått riktig opplæring. Feilaktig bruk og vedlikehold av maskinen kan føre til personskade eller dødsfall.

Workman-bruksbilen er et spesialisert kjøretøy som ikke skal brukes på offentlig vei. Kjøreegenskapene og håndteringen av maskinen føles annerledes enn for passasjerbiler og lastebiler. Derfor bør du ta deg tid til å gjøre deg kjent med maskinen.

Denne håndboken dekker ikke alt tilleggsutstyret som kan monteres på Workman. Se *monteringsinstruksjonene* som følger med for ekstra sikkerhetsinstruksjoner.

For å redusere muligheten for skader eller dødsulykker bør du følge disse sikkerhetsinstruksjonene:

Den overordnedes ansvarsområder

- Sørg for at førerne har fått god opplæring og er kjent med *brukerhåndboken*, *brukerhåndboken* for Workman-maskinen, opplæringsmateriell, motorhåndboken og alle merkene på Workman-maskinen.
- Fastsett dine egne spesialprosedyrer og arbeidsregler for uvanlige arbeidsforhold (f.eks. skråninger som er for bratte for bruk av maskinen). Bruk sperrebryteren for tredje gir dersom høy hastighet innebærer en sikkerhetsrisiko eller fare for feilaktig bruk av maskinen.

Opplæring

- Les *brukerhåndboken* og annet opplæringsmateriale før du tar i bruk maskinen.

  Merk: Hvis brukerne eller mekanikerne ikke kan lese håndbokens språk, er det eieren som er ansvarlig for å forklare dette materiellet for dem.
- Gjør deg kjent med sikker bruk av utstyret, driftskontrollene og sikkerhetssymbolene.
- Alle operatører og mekanikere skal være opplært. Eieren er ansvarlig for opplæring av brukerne.
- Ikke la personer som ikke er opplært kjøre eller utføre vedlikehold på utstyret.

Merk: Det kan hende at lokale forskrifter setter en aldersgrense for bruk.

- Eieren/brukeren kan forhindre og er ansvarlig for ulykker eller skader som han/hun, andre personer eller eiendom utsettes for.

Før bruk

- Du må ha lest og forstått innholdet i denne brukerhåndboken før du tar kjøretøyet i bruk.
- La **aldri** barn få bruke maskinen.
- La aldri andre voksne bruke maskinen uten at de først har lest og forstått *brukerhåndboken*. Kun personer som har fått opplæring og er autoriserte, skal bruke denne maskinen. Påse at føreren er i fysisk og mental stand til å bruke maskinen.
- Maskinen er bare ment til å bære føreren og én passasjer i setet som leveres av produsenten. Ta **aldri** med flere passasjerer på maskinen.
- **Aldri** bruk maskinen når du er syk, trett eller påvirket av alkohol eller andre rusmidler.
- Bruk sikkerhetsbeltet når du kjører maskinen, og kontroller at du raskt kan løsne det i et nødstilfelle.
- Bli kjent med kontrollene, og lær hvordan man slår av motoren raskt.
- Pass på at vern, sikkerhetsutstyr og merker er på plass. Hvis en verneplate, en sikkerhetsanordning eller et merke ikke virker, er uleselig eller skadet, må det repareres eller skiftes ut før du tar kjøretøyet i bruk.
- Ha på deg egnede klær, inkludert vernebriller, lange bukser, robust og sklisikkert fottøy eller gummistøvler og hansker. Ikke bruk smykker eller løstsittende klær. Sett opp langt hår.
- Hold andre borte fra arbeidsområdet.
- Unngå å kjøre når det er mørkt, spesielt i ukjent terreng. Hvis du må kjøre i mørket, kjør forsiktig og bruk frontlysene.
- Kontroller alle deler på maskinen, og eventuelt tilleggsutstyr, før du tar den i bruk. Hvis noe er galt, **må du ikke bruke maskinen.** Pass på at problemet rettes opp før du bruker maskinen eller tilleggsutstyret igjen.
- Påse at fører- og passasjerområdet er rent og fritt for kjemisk stoff og avfall.
- Kontroller at alle koblingspunkter for væskeledninger er tette, og at alle slanger er i god stand før systemet settes under trykk.

  Merk: Ikke bruk maskinen hvis den har en lekkasje eller er skadet.

- Ettersom drivstoff er meget brannfarlig, må det behandles forsiktig.
  - Bruk en godkjent drivstoffkanne.
  - Ikke fjern eller åpne tanklokket når motoren er i gang eller er varm. La motoren kjøle seg ned før du fyller drivstoff.
  - Ikke røyk mens du håndterer drivstoff.
  - Fyll drivstofftanken til maskinen utendørs.
  - Fyll tanken til om lag 25 mm under toppen av tanken (bunnen av påfyllingshalsen). Ikke fyll for mye i drivstofftanken.
  - Tørk opp eventuelt drivstoffsøl.

Kjemisk sikkerhet

⚠ ADVARSEL

Kjemiske stoffer som brukes i spredersystemet, kan være helsefarlige og giftige for deg, tilskuere, dyr, planter, jordsmonn eller annen eiendom.

- **Les og følg de kjemiske advarselsmerkene og sikkerhetsdatabladet for alle kjemikalier som brukes, og beskytt deg i overensstemmelse med anbefalingene fra produsenten av kjemikaliene. Sørg for å dekke så mye hud som mulig ved bruk av kjemikaler. Bruk egnet personlig verneutstyr for å beskytte mot personlig kontakt med kjemikaliene. Personlig verneutstyr omfatter:**
  - **vernebriller og/eller ansiktsvern**
  - **vernemaske eller filtermaske**
  - **kjemikaliebestandige hansker**
  - **gummistøvler eller annet passende fottøy**
  - **hørselsvern**
  - **rent skift med klær, såpe og engangshåndklær, som holdes nær i tilfelle kjemisk utslipp.**
- **Husk at det kan brukes mer enn ett kjemikalie og informasjon om hvert av disse bør tas i betraktning.**
- **Nekt å bruke eller arbeide på sprederen hvis denne informasjonen ikke er tilgjengelig!**
- **Før du arbeider på et spredersystem må du forsikre deg om at systemet har blitt trippelrenset og nøytralisert i henhold til anbefalingene til kjemikalieprodusenten(e) og at alle ventilene har fullført tre sykluser.**
- **Påse at det finnes tilstrekkelig med rent vann og såpe i nærheten, og vask umiddelbart av eventuelle kjemikalier du måtte komme i kontakt med.**

- Sørg for egnet opplæring før bruk eller håndtering av kjemikalier.
- Bruk kjemikalier som er egnet for jobben.
- Følg kjemikalieprodusentens instrukser for sikker påføring av kjemikaliene. Ikke overgå systemets anbefalte trykk for påførsel.
- Ikke fyll, kalibrer eller vask enheten mens folk, spesielt barn, eller dyr er i nærheten.
- Pass på at du kun håndterer kjemikalier i et godt ventilert område.
- Pass alltid på å ha rent vann tilgjengelig, spesielt ved fylling av spredertanken.
- Ikke spis, drikk eller røyk mens du arbeider med kjemikalier.
- Ikke rengjør sprederdysene ved å blåse på dem eller ha dem i munnen.
- Vask alltid hendene og andre eksponerte områder så raskt som mulig når du er ferdig med å jobbe med kjemikalier.
- Hold kjemikaliene i originalforpakningen og lagret på et trygt sted.
- Ubrukte kjemikalier og kjemikaliebeholdere må kasseres i henhold til produsentens instrukser og lokale forskrifter.
- Kjemikalier og dunst i tankene er farlig, du må aldri gå oppi tanken eller plassere hodet over eller i åpningen til tanken.
- Følg alle lokale og offentlige forskrifter for spredning eller spraying av kjemikalier.

Under bruk

⚠ ADVARSEL

Motoreksos inneholder karbonmonoksid, som er en dødelig gift uten lukt.

Ikke kjør motoren innendørs eller på et innestengt område.

- Føreren og passasjeren skal sitte når maskinen er i bevegelse. Føreren skal holde begge hendene på rattet, og passasjeren skal bruke tilgjengelige håndtak. Hold armer og bein inni kjøretøyet til enhver tid. La aldri passasjerer få sitte på kassen eller tilleggsutstyret. Husk at passasjeren ikke alltid er forberedt på at du kommer til å bremse eller snu.
- Se alltid etter og unngå lave overheng som greiner, dørstolper og overhengende gangveier. Pass på at det er nok plass til at verken maskinen, sprederbomseksjonene eller hodet ditt kommer borti noe.
- Når du starter motoren:
  - Sitt i førersetet, og påse at parkeringsbremsen er aktivert.
  - Hvis maskinen har kraftuttak eller gasshåndtak, må du deaktivere kraftuttaket og sette gasshåndtaket i Av-stillingen.
  - Sett girspaken i fri, og trykk ned clutchpedalen.
  - Hold foten borte fra gasspedalen.

– Vri nøkkelen for startbryteren til START-stillingen.

- Du må være oppmerksom når du bruker maskinen. Hvis du ikke bruker maskinen på en sikker måte, kan det føre til ulykker, velt og alvorlige skader eller dødsfall. Kjør forsiktig. Slik forhindrer du at kjøretøyet velter eller at du mister kontroll:
  – Vær svært forsiktig, reduser hastigheten og oppretthold trygg avstand rundt sandfang, grøfter, bekker, ramper og ukjente områder eller andre farer.
  – Hold utkikk etter hull eller andre skjulte farer.
  – Vær svært forsiktig når du bruker kjøretøyet i bratte hellinger. Kjør rett opp og ned i hellinger. Reduser hastigheten når du tar skarpe svinger eller svinger i en helling. Unngå så langt det er mulig å svinge i hellinger.
  – Vær spesielt forsiktig når du kjører maskinen på vått underlag, i stor fart eller med full last. Bremsetiden og -avstanden øker når du kjører med full last. Gir ned før du kjører opp eller ned en bakke.
  – Unngå å starte og stoppe plutselig. Ikke gå fra revers til fremover eller omvendt uten først å ha stanset helt.
  – Reduser farten før du svinger. Ikke ta skarpe svinger, gjør plutselige bevegelser eller utfør andre handlinger som kan få deg til å miste kontrollen over kjøretøyet.
  – Pass på at ingen står bak kjøretøyet før du rygger. Rygg langsomt.
  – Se opp for trafikk når du er i nærheten av eller krysser veier. Gi alltid fotgjengere og andre kjøretøy forkjørsrett. Maskinen er **ikke** utformet for bruk på veier eller motorveier. Signaliser tidlig når du skal snu eller stoppe, slik at andre vet hva du kommer til å gjøre. Følg trafikkreglene.
  – Eksossystemet og det elektriske systemet kan skape gnister som kan antenne eksplosivt materiale. Bruk aldri maskinen i nærheten av områder med eksplosivt støv eller eksplosive gasser.
  – Ikke la noen stå bak maskinen når du tømmer tanken for væske, og ikke tøm væsken på føttene til noen.
  – Hvis du noen gang er usikker på hva som er trygg drift, må du **stanse arbeidet** og spørre din overordnede.
- Ikke ta på motoren eller eksosrøret når motoren er i gang, eller like etter at den har stanset. Disse områdene kan være varme nok til å forårsake brannskader.
- Hvis maskinen vibrerer unormalt, må du straks stanse motoren, vente til alle bevegelige deler har stoppet, og kontrollere maskinen for skader. Reparer alle skader før du fortsetter å bruke kjøretøyet.
- Før du forlater førersetet:
  1. Stopp maskinen.
  2. Ta foten av trekkpedalen og sett på parkeringsbremsen.
  3. Vri nøkkelen for startbryteren til AV-stillingen.
  4. Ta nøkkelen ut av startbryteren.

  Viktig: **Ikke parker maskinen i en skråning.**
- Lynnedslag kan forårsake alvorlige skader eller dødsfall. Hvis du ser/hører at lyn og tordenvær nærmer seg der du er, må du ikke bruke maskinen. Søk tilflukt!

Bremse

- Senk farten før du nærmer deg en hindring. Dette gir deg ekstra tid til å stoppe eller svinge. Hvis du kjører på en hindring, kan dette ødelegge maskinen og lasten. Enda viktigere – det kan skade deg og eventuelle passasjerer.
- Kjøretøyets bruttovekt påvirker din evne til å stoppe og/eller svinge. Tung last og tungt utstyr gjør det vanskeligere å stoppe og svinge en maskin. Jo tyngre lasten er, desto lengre tid tar det å stoppe.
- Gress og asfalt blir glatt når det er vått. Det kan ta to til fire ganger så lang tid å stoppe på våt overflate som på tørr overflate. Hvis du kjører gjennom vann som er dypt nok til at bremsene blir våte, vil de ikke fungere bra før de tørker igjen. Når du har kjørt i vann, bør du teste bremsene for å se om de virker ordentlig. Hvis de ikke virker, bør du kjøre sakte mens du trykker forsiktig på bremsepedalen. Dette tørker bremsene.

Bruk i bakker og ulendt terreng

⚠ ADVARSEL

Plutselige forandringer i terrenget kan forårsake brå bevegelser i rattet, noe som kan føre til skader i arm og hånd.

- **Senk farten når du kjører i kupert terreng og i nærheten av fortauskanter.**
- **Hold rattet løst. Ikke hold hendene på ratteikene.**

Hvis du bruker maskinen i en bakke, kan den velte eller motoren kan stanse og du kan miste kontrollen. Dette kan føre til personskader.

- Ikke akselerer fort eller bråbrems når du rygger ned en bakke, spesielt ikke hvis du kjører med last.
- Kjør aldri på tvers av en bratt bakke. Kjør alltid rett opp og ned eller rundt bakken.
- Hvis motoren stanser eller du begynner å miste fart i en bakke, bremser du gradvis ned og rygger rett ned bakken.
- Det kan være farlig å snu mens du kjører opp eller ned bakker. Hvis du må svinge i en bakke, må du gjøre det sakte og forsiktig. Foreta aldri skarpe eller raske svinger.
- Tung last påvirker stabiliteten. Reduser lastevekt og hastighet når du bruker sprederen i bakker.
- Unngå å stoppe i bakker, spesielt hvis du kjører med last. Det tar lengre tid å stoppe når du kjører i nedoverbakke enn på flat mark. Hvis du må stanse maskinen, må du unngå plutselige fartsendringer, ettersom det kan føre til at maskinen velter eller ruller. Ikke bråbrems når du ruller bakover, ettersom det kan føre til at maskinen velter.
- Kontroller nøye at du har klaring hvis du skal kjøre under objekter (for eksempel greiner, døråpninger, elektriske ledninger osv.), slik at du ikke kommer i kontakt med dem.
- Ikke fjern veltebeskyttelsen.
- Reduser farten og lasten når du kjører i kupert terreng, på ujevn bakke samt i nærheten av fortauskanter, hull og andre plutselige endringer i terrenget. Lasten kan forskyves og gjøre sprederen ustabil.

Lasting

Vekten av lasten kan endre Workman-sprederens tyngdepunkt og kjøreegenskaper. Følg disse retningslinjene for å unngå at du mister kontroll og at det oppstår personskader.

- Reduser belastningsvekten og farten når du kjører i bakker og i kupert terreng for å unngå at kjøretøyet velter.
- Last i væskeform kan bevege seg. Forflytning av last skjer som regel når kjøretøyet svinger, kjører opp eller ned bakker, plutselig endrer hastighet eller kjører i kupert terreng. Hvis lasten beveger på seg, kan dette føre til at kjøretøyet velter.
- Når du har tung last, må du redusere farten for å få lang nok bremseavstand. Ikke bråbrems. Vær ekstra forsiktig i bakker.
- Vær oppmerksom på at tung last øker bremselengden og reduserer muligheten til å svinge raskt uten å velte.

Vedlikehold

- Kun kvalifisert og autorisert personell skal vedlikeholde, reparere, justere og undersøke maskinen.
- Før du overhaler eller justerer maskinen, parkerer du maskinen på en jevn overflate, aktiverer parkeringsbremsen, slår av motoren og tar nøkkelen ut slik at ingen utilsiktet starter motoren.
- Tøm tanken før du tilter eller demonterer sprederen fra maskinen og før du setter kjøretøyet på lager.
- Påse alltid at tanken støttes av støttestangen før du utfører arbeid under maskinen.
- Kontroller at alle koblingene til hydraulikkslangene er tette, og at alle hydraulikkslanger og rør er i god stand før systemet settes under trykk.
- Hold kropp og hender borte fra hull som sprøyter ut hydraulikkvæske under høyt trykk. Bruk papp eller papir til å lete etter lekkasjer, ikke hendene.

⚠ FARE

Hydraulisk væske som siver ut under trykk, kan trenge gjennom huden og forårsake alvorlige skader.

Væske som sprøytes inn under huden, må fjernes kirurgisk innen få timer av en doktor med kjennskap til denne typen skader. Ellers kan det oppstå koldbrann.

- Før du kobler fra eller utfører vedlikehold eller reparasjoner på det hydrauliske systemet, må du slippe ut alt trykket i systemet. Dette gjør du ved å slå av motoren og senke tømmeventilen og/eller senke tanken og tilleggsutstyret. Hvis tanken må stå i hevet stilling, må den sikres med sikkerhetsstøtter.
- For å passe på at hele maskinen er i god stand må du sørge for at alle muttere, bolter og skruer er godt strammet til.
- Reduser brannfaren ved å sørge for at det ikke er overflødig smørefett, gress, blader eller støv i motoren.
- Hvis motoren må være i gang for å utføre en vedlikeholdsjustering, må du passe på at klær, hender, føtter og andre kroppsdeler ikke er i nærheten av motoren eller andre bevegelige deler. Hold alle unna.
- Ikke kjør motoren med for høyt turtall ved å endre regulatorinnstillingene. Maksimal motorhastighet er 3 650 o/min. La en autorisert Toro-forhandler kontrollere maksimal hastighet med en turteller,

slik at målingene blir utført på en sikker og nøyaktig måte.

- Ta kontakt med en autorisert Toro-forhandler hvis det er nødvendig med store reparasjoner eller du trenger hjelp.
- For å oppnå optimal ytelse og holde maskinen i sikkerhetsgodkjent stand, bruker du bare ekte Toro-reservedeler og -tilbehør. Reservedeler og tilbehør som er laget av andre produsenter kan være farlige, og de kan derfor føre til at garantien blir ugyldig.
- Se Workman-maskinens *brukerhåndbok* for mer informasjon om vedlikehold.

Sikkerhets- og instruksjonsmerker

Sikkerhetsmerker og -instruksjoner er lett synlige for føreren og er plassert i nærheten av alle områder som representerer en potensiell fare. Skift ut alle merker som er ødelagte eller mangler.

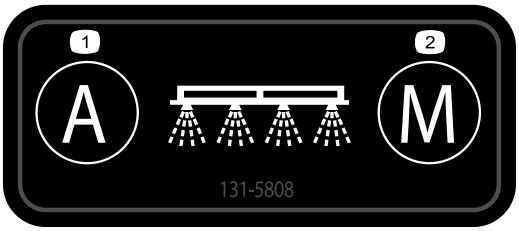

decal131-5808

131-5808

1. Automatisk – lukket sløyfe – mengderegulator
2. Manuell – åpen sløyfe – mengderegulator

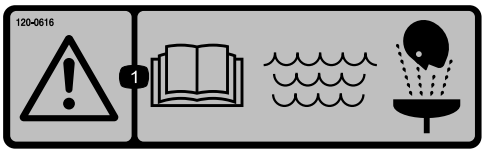

decal120-0616

120-0616

1. Advarsel – les *brukerhåndboken*. Bruk friskt, rent vann til vasking ved førstehjelp.

decal120-0622

120-0622

1. Advarsel – les *brukerhåndboken*.
2. Advarsel – ikke gå oppi spredertanken.
3. Fare for brannsår fra kjemikalier og for innånding av giftig gass – beskytt hender, hud, øyne og åndedrettssystemet.

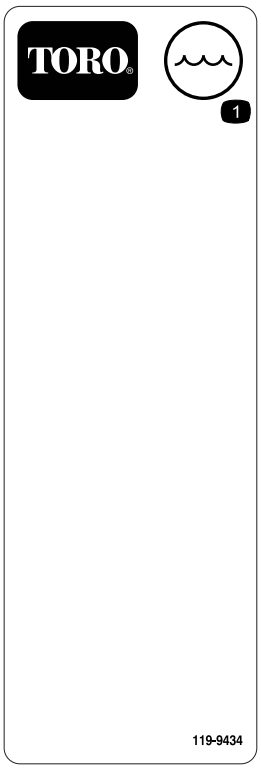

decal119-9434

119-9434

1. Tankinnhold

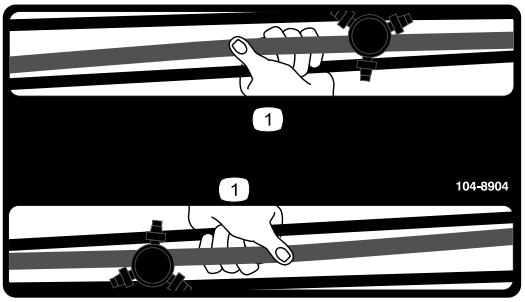

decal104-8904

104-8904

1. Ta tak i bommen her.

decal127-6976

127-6976

1. Reduser
2. Øk

decal120-0617

120-0617

1. Kan amputere hånd, klempunkt – hold hendene unna aktiverte ledd.
2. Klemfare – hold andre personer borte fra maskinen.

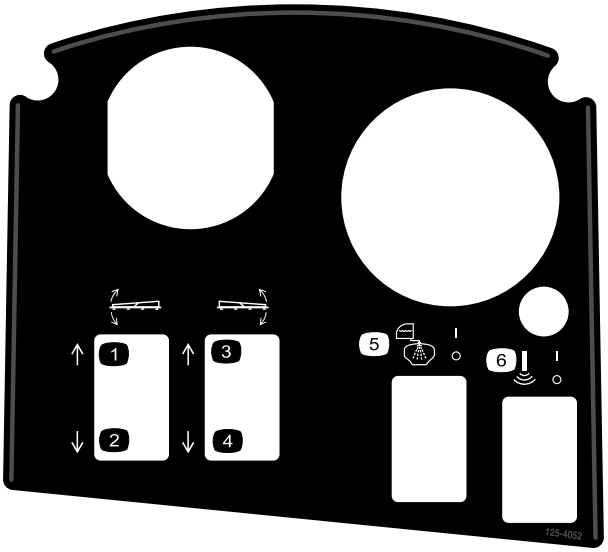

decal125-4052

125-4052

1. Løft venstre bom
2. Senk venstre bom
3. Løft høyre bom
4. Senk høyre bom
5. Slå tankskylling av/på
6. Slå sonisk bom på/av

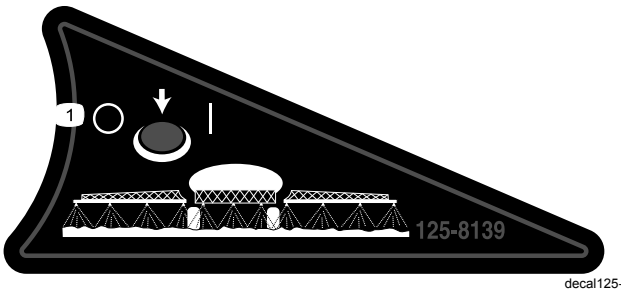

decal125-8139

125-8139

1. Slå bomsprederne på/av

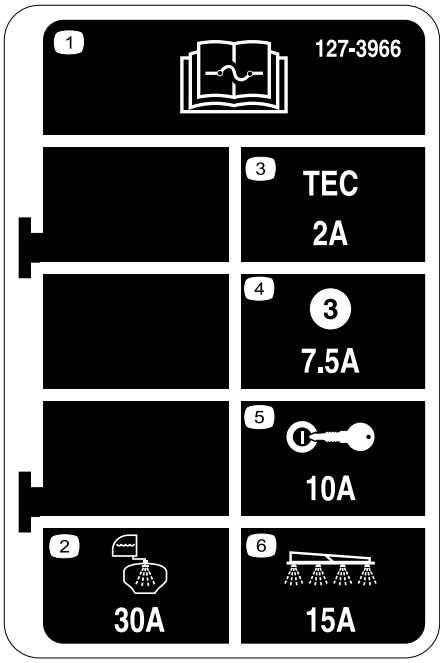

decal127-3966

127-3966

1. Les *brukerhåndboken* for informasjon om sikringer.
2. 30 A – Skylletank
3. 2 A – TEC-styrerlogikk
4. 7,5 A – TEC-styreruttak
5. 10 A – Tenning
6. 15 A – Sprederbom

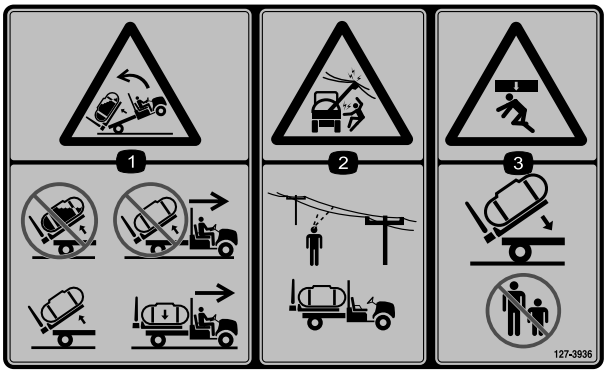

decal127-3936

127-3936

1. Veltefare bakover – ikke hev en full tank eller flytt maskinen med en tank som er hevet. Flytt bare maskinen når tanken er senket.
2. Fare for elektrisk støt, overhengende strømledninger – vær oppmerksom på overhengende strømledninger når du bruker maskinen på området.
3. Klemfare – hold andre personer borte når du senker tanken.

decal127-3937

127-3937

1. Advarsel – Ikke tråkk her.
2. Advarsel – hold avstand til varme overflater.
3. Viklingsfare, rem – hold deg borte fra bevegelige deler, behold alle skydd og verneplater på plass.

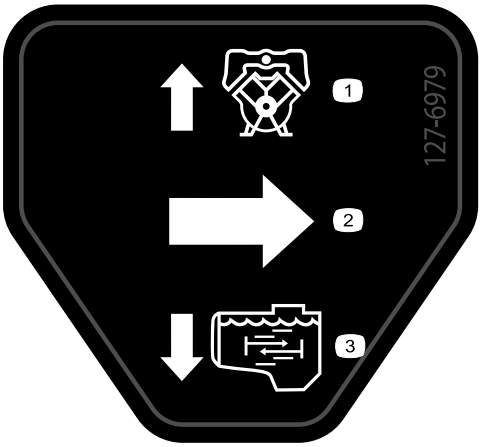

decal127-6979

127-6979

1. Omløp-returstrøm
2. Gjennomstrømning
3. Ristestrøm

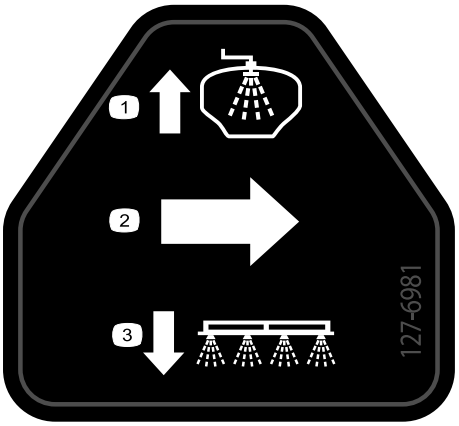

decal127-6981

127-6981

1. Omløp-returstrøm
2. Gjennomstrømning
3. Bomspreder

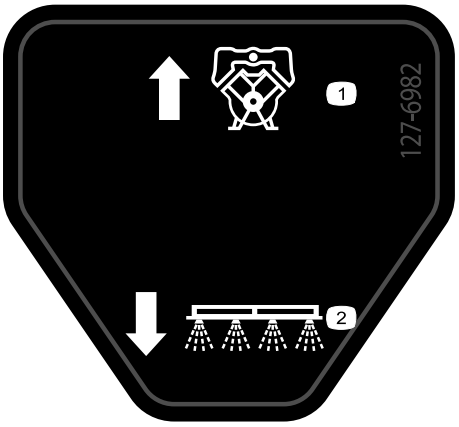

decal127-6982

127-6982

1. Omløp-returstrøm
2. Bomspreder

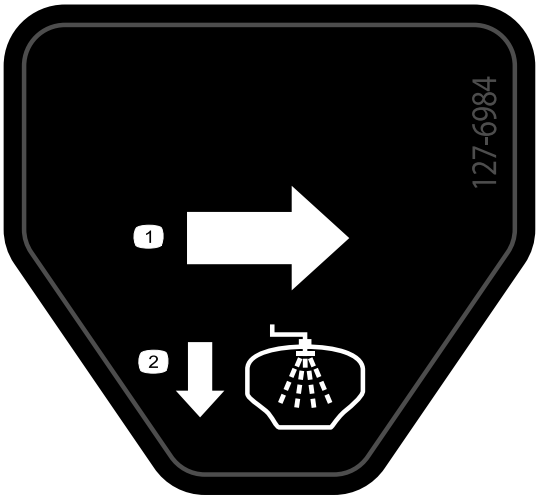

decal127-6984

127-6984

1. Gjennomstrømning
2. Tank-returstrøm

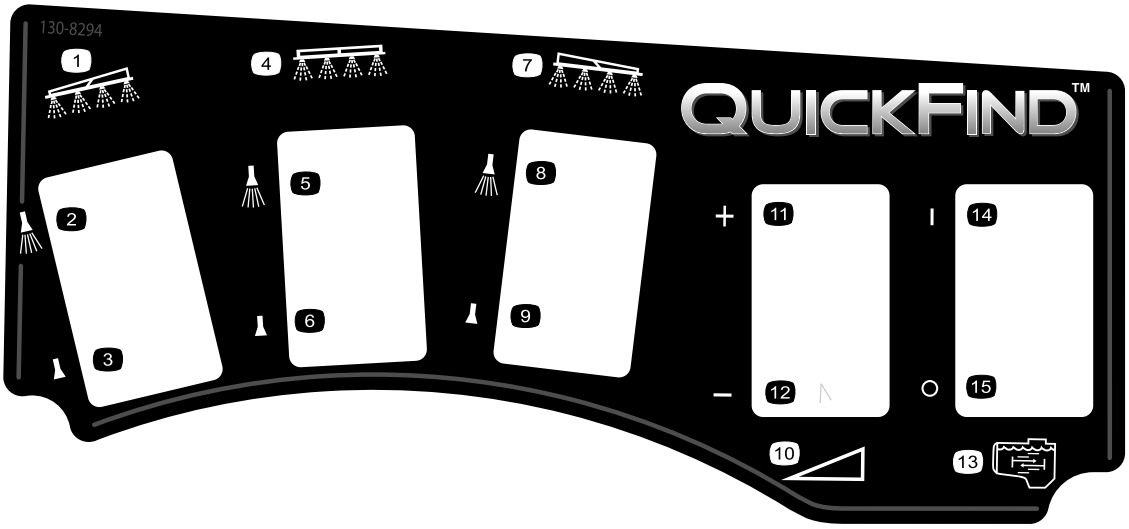

decal130-8294

130-8294

1. Venstre bom
2. Venstre bomspreder på
3. Venstre bomspreder av
4. Midtre bom
5. Midtre bomspreder på
6. Midtre bomspreder av
7. Høyre bom
8. Høyre bomspreder på
9. Høyre bomspreder av
10. Hastighet
11. Øk hastigheten
12. Reduser hastigheten
13. Risting
14. Risting på
15. Risting av

Montering

Løse deler

Bruk diagrammet nedenfor som en sjekkliste for å kontrollere at alle delene er sendt.

Prosedyre	Beskrivelse	Ant.	Bruk
1	Ingen deler er nødvendige	–	Fjerne det eksisterende planet.
2	Sett for bakre kraftuttak, tungt Workman-kjøretøy (modeller i HD-serien med manuelt gir) Finishingsett for Multi Pro WM-gresspreder, manuell Workman-bruksbil (modeller i HD-serien med manuelt gir) Finishingsett for Multi Pro WM-gresspreder, manuell Workman-bruksbil (modeller i HD-serien med manuelt gir) Finishingsett for Multi Pro WM-gresspreder, automatisk Workman-bruksbil (HDX-automodell)	1 1 1 1	Klargjøre montering av den midtre bomseksjonen.
3	Holdebraketter	2	Montere holdebraketten for tilleggsutstyret.
4	Tank og glideramme Sjakkel pinner Kileformet splittpine Hårnåler Ringstifter Bolt (½ x 1½ tommer) Mutre (½ tomme)	1 2 2 2 4 2 2	Montere gliderammen for tanken.
5	Ingen deler er nødvendige	–	Montere tappeventilen
6	Ingen deler er nødvendige	–	Koble fra batteriet.
7	Ingen deler er nødvendige	–	Koble til ledningssats for hastighetssensor.
8	Ingen deler er nødvendige	–	Koble til sprederpumpen.
9	Konsollmonteringsbrakett Flenslåsemutter (5/16 tomme) Flenshodebolt (5/16 tomme) Plasthylse Kontrollkonsoll Fjærklemmepinne Håndknott	1 3 3 2 1 1 1	Montere kontrollkonsollen i maskinen
10	J-klemmer Bolt (¼ x ¾ tomme) Flensmutter (¼ tomme)	3 1 1	Montere kontrollkonsollen i maskinen.
11	Sikringsmerke (127-3966)	1	Montere kontrollkonsollen og ledningsnettet.

Prosedyre	Beskrivelse	Ant.	Bruk
12	Batteriklemmebolt Klemmemutter Deksel – bred (batteriklemme – rød)	2 2 1	Koble sprederens ledningssats til batteriet.
13	Bolt (½ x 1½ tomme) Låsemutter (½ tomme)	2 2	Senke gliderammen for tanken.
14	Enhet for midtre bom Bolt (⅜ x 1 tomme) Flenslåsemutter (⅜ tomme) Understell for bomtransport Bolt (½ x 1¼ tommer) Flensmutter (½ tomme)	1 10 10 2 4 4	Montere bomseksjonen.
15	Venstre bomseksjon Høyre bomseksjon Flenshodebolter (⅜ x 1¼ tomme) Bakplater Flenslåsemuttere (⅜ tomme) Splittpinne Hårnålssplint	1 1 8 8 8 2 2	Montere venstre og høyre bomseksjon.
16	Slangeklemmer R-klemme Skulderbolt Skive Mutter	3 2 2 2 2	Montere bomslangene.
18	Ferskvannstank 90°-vinkelrør (¾ tomme NPT) 90°-tappekran Ferskvannstankfeste Festestropp Flenshodebolt (5/16 x ⅝ tomme) Flenslåsemutter (5/16 tomme) Støtterør (ferskvannstank) Låsemutter (5/16 tomme) Bolt (5/16 x 1 tomme) Skulderbolt (½ x 1-15/16 tommer) Bolt (5/16 x 2¼ tomme) Skive (5/16 tomme)	1 1 1 1 4 4 10 1 1 1 2 2 2	Montere ferskvannstanken.
19	Fyll påfyllingsbeholderen Flenshodeskruer (5/16 x ¾ tomme)	1 1	Montere antihevertpåfyllingsbeholder.
20	Ingen deler er nødvendige	–	Kontrollere bomhengselfjærene.
21	Fremre jekkstøtte Bakre jekkstøtte Splint Splittpinne (4½ tommer) Splittpinne (3 tommer) Knott	2 2 4 2 2 2	Oppbevare jekkstøtte (valgfritt).
22	Brukerhåndbok Opplæringsmateriale for føreren Registreringskort Produktveiledning Inspeksjonsskjema for forhåndslevering	1 1 1 1 1	Les håndboken og gjennomgå opplæringsmateriellet før du tar i bruk kjøretøyet.

Viktig: **Multi Pro WM-gressprederen trenger en veltebeskyttelse med fire stolper eller et førerhus montert med Workman-kjøretøyet.**

Merk: Angi hva som er høyre og venstre side på maskinen ved å være i normal arbeidsstilling.

1

Fjerne det eksisterende planet

Ingen deler er nødvendige

Prosedyre

⚠ FORSIKTIG

Hele planet veier omtrent 95 kg. Du kan skade deg hvis du fjerner lasteplanet uten hjelp.

- **Ikke prøv å montere eller fjerne planet på egenhånd.**
- **Få hjelp av to eller tre andre, eller bruk en traverskran.**

1. Parker maskinen på en jevn flate, koble inn parkeringsbremsen, og start motoren.
2. Flytt den hydrauliske løftespaken fremover for å senke lasteplanet helt til splittpinnene til sylinderstagendens løftesylindre sitter løst i monteringssporene til planmonteringsplatene.
3. Slipp den hydrauliske løftespaken, koble til den hydrauliske løftesperrespaken, og slå av motoren. Se maskinens *brukerhåndbok*.
4. Fjern ringstiften fra den ytre enden av splittpinnene (Figur 3) på sylinderstaget.

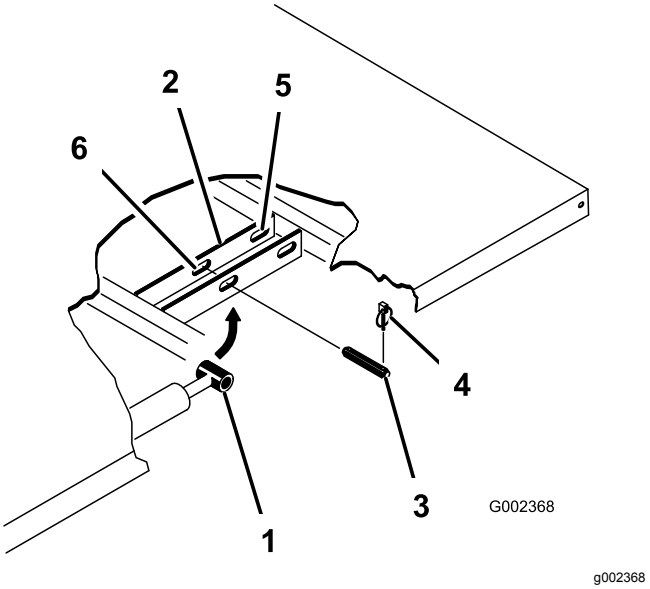

Figur 3

1. Sylinderstagende
2. Planmonteringsplate
3. Splittpinne
4. Ringstift
5. Bakre spor (fullt plan)
6. Fremre spor (⅔ plan)

5. Fjern splittpinnene som fester sylinderstaget til planmonteringsplatene, ved å skyve pinnene mot maskinens midtlinje (Figur 3).
6. Fjern ringstiftene og splittpinnene som fester svingbrakettene for planet til maskinens rammekanaler (Figur 4).

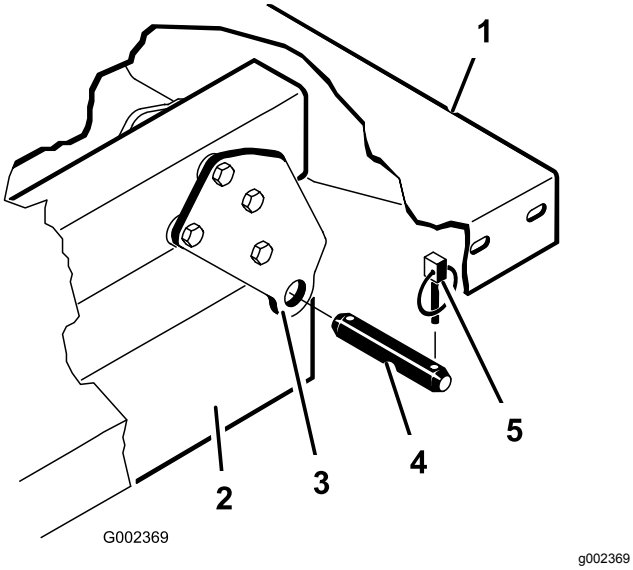

Figur 4

1. Bakre venstre hjørne på planet
2. Kjøretøyramme
3. Hengselplate
4. Splittpinne
5. Ringstift

7. Løft planet av kjøretøyet.
8. Oppbevar løftesylinderne i oppbevaringsklemmer.

2

Klargjøre montering av gliderammen for tanken

Deler som er nødvendige for dette trinnet:

1	Sett for bakre kraftuttak, tungt Workman-kjøretøy (modeller i HD-serien med manuelt gir)
1	Finishingsett for Multi Pro WM-gresspreder, manuell Workman-bruksbil (modeller i HD-serien med manuelt gir)
1	Finishingsett for Multi Pro WM-gresspreder, manuell Workman-bruksbil (modeller i HD-serien med manuelt gir)
1	Finishingsett for Multi Pro WM-gresspreder, automatisk Workman-bruksbil (HDX-automodell)

Montere sett for bakre kraftuttak for tunge Workman-kjøretøy (modeller i HD-serien med manuelt gir)

Sett for bakre kraftuttak for tunge Workman-kjøretøy skal monteres helt for Workman-modeller i HD- og HDX-serien med manuelt gir. Se *monteringsinstruksjonene* for sett for bakre kraftuttak for tunge Workman-kjøretøyer.

Hydraulikksett med høy strømning, Workman HDX-Auto-bruksbil (ikke-TC-HDX-automodell)

Hydraulikksett med høy strømning for Workman HDX-Auto-bruksbiler skal monteres helt. Se *monteringsinstruksjonene* for Hydraulikksett med høy strømning, Workman HDX-Auto-bruksbiler.

Løfte sprederens gliderramme

Bruk løfteutstyr med løftekapasitet på 408 kg og løft gliderammen for tanken fra transportkassen ved de to fremre og to bakre løftepunktene (Figur 5).

Merk: Kontroller at gliderammen for tanken er hevet nok til at jekkstøttene kan monteres.

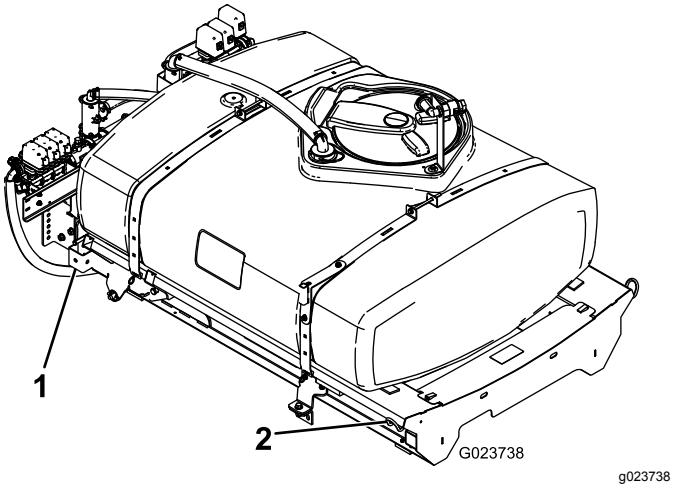

Figur 5

1. Bakre løftepunkt
2. Fremre løftepunkt

Finishingsett for Multi Pro Workman-gresspreder (modeller i HD-serien med manuelt gir)

For Workman-modeller i HD- og HDX-serien med manuelt gir fullfører du trinnene for finishingsett for Multi Pro WM-gresspreder for manuelle Workman-bruksbiler. Se monteringsinstruksjonene for finishingsett for Multi Pro WM-gresspreder, manuell Workman-bruksbil.

Finishingsett for Multi Pro Workman-gresspreder (HDX-Auto-modell)

For Workman-modeller i HDX-serien med automatgir fullfører du trinnene for finishingsett for Multi Pro WM-gresspreder for automatiske Workman-bruksbiler. Se monteringsinstruksjonene for finishingsett for Multi Pro WM-gresspreder, automatisk Workman-bruksbil.

3

Montere holdebrakettene til gliderammen for tanken

Deler som er nødvendige for dette trinnet:

2	Holdebraketter

Prosedyre

1. Fjern de to bakre flenshodeboltene og de to flenslåsemutterne som fester støttebraketten for motorrøret til maskinrammen (Figur 6).

   Merk: Ta vare på disse til senere.

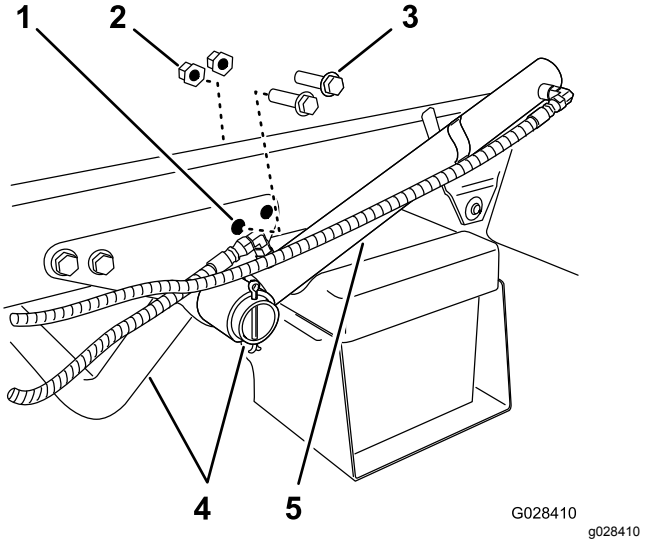

Figur 6

1. Bakre hull – støttebrakett (motorrør)
2. Flenslåsemutter
3. Flenshodebolt
4. Motorstøtterør
5. Løftesylinder

2. Drei løftesylinderen for å gi plass til å montere holdebraketten for tankens gliderramme (Figur 6).

3. Fest holdebrakettene til støttebraketten og rammen med de to flenshodeboltene og flenslåsemutterne som du fjernet i trinn 1 (Figur 7).

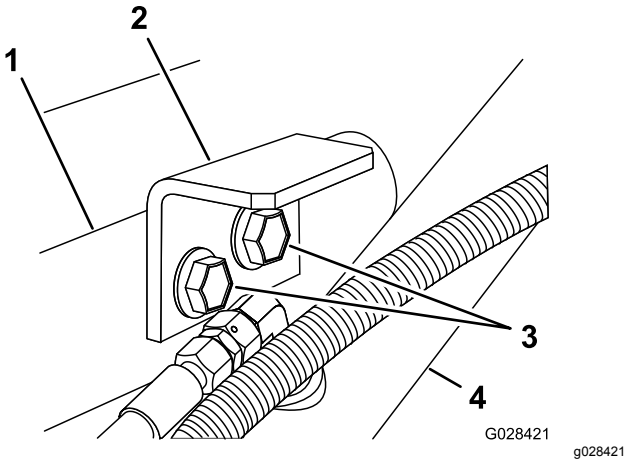

Figur 7

1. Støttebrakett (motorrør)
2. Holdebrakett (gliderramme for tank)
3. Flenshodebolter
4. Løftesylinder

4. Trekk til boltene og mutterne med et moment på 91–113 Nm.
5. Gjenta trinn 1 til 4 på motsatt side av maskinen.

4

Montere glideramme for tanken

Deler som er nødvendige for dette trinnet:

1	Tank og glideramme
2	Sjakkel pinner
2	Kileformet splittpine
2	Hårnåler
4	Ringstifter
2	Bolt (½ x 1½ tommer)
2	Mutre (½ tomme)

Prosedyre

⚠ FARE

Spredertanken utgjør en lagret energi-risiko. Hvis tanken ikke sikres ordentlig ved montering og demontering, kan den flytte på seg eller falle og skade både deg og andre.

Bruk festereimer og en løfteanordning til å støtte spredertanken under montering, demontering eller vedlikehold når du fjerner tankfestene.

1. Løft tankens glideramme ved hjelp av en løfteanordning (Figur 8), og posisjoner over kjøretøyrammen slik at pumpe- og ventilenhetene vender bakover.

   Merk: Få hjelp fra en annen person til å utføre følgende trinn.

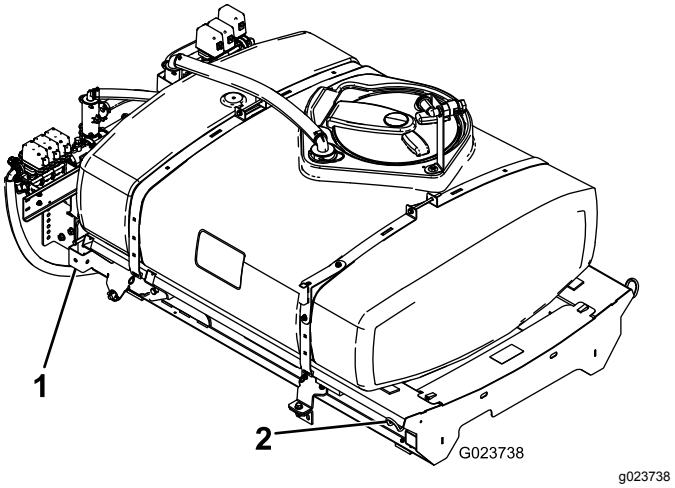

Figur 8

1. Bakre løftepunkt
2. Fremre løftepunkt

2. Senk langsomt tankens glideramme ned på maskinrammen.
3. Forleng løftesylindrene frem til brakettene på tankens glideramme, og rett inn sylinderkoblingene etter hullene i brakettene på tankens glideramme (Figur 9).

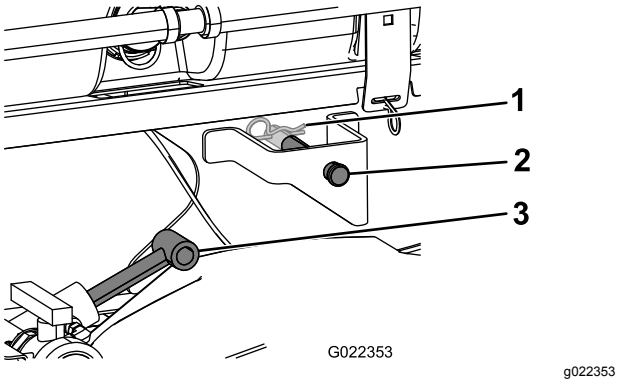

Figur 9

1. Hårnålssplint
2. Splittpinne
3. Løftesylindre

4. Fest tankens glideramme til løftesylinderne med splittpinnene og hårnålene på begge sidene av maskinen.
5. Rett inn hullene i svinghaken på baksiden av tankens glideramme med hullene i dreierøret på planet ved enden av kjøretøyrammen (Figur 10).

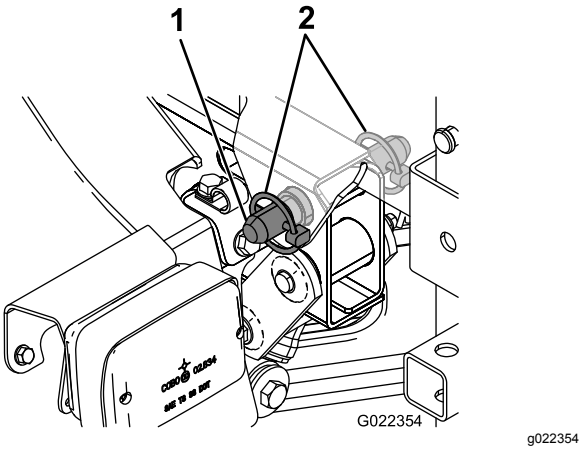

Figur 10

1. Kileformet splittpine
2. Ringstift

6. Monter en kileformet splittpinne og to ringstifter på svinghengselen for å feste tankenheten på rammen (Figur 10).
7. Forleng sylinderne for å heve tanken og støtte tankens vekt.

   Merk: Koble tankenheten fra løfteutstyret.
8. Fjern støtten til planet fra lagringsbrakettene på baksiden av veltebøylepanelet (Figur 11).

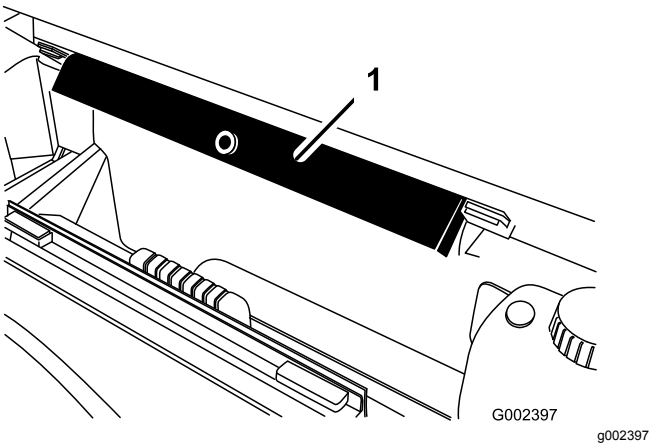

Figur 11

1. Støttepilar for lasteplan

9. Skyv støttepilaren for lasteplanet på sylinderstangen. Påse at pilarendene hviler på enden av sylinderløpet og sylinderstangen (Figur 12).

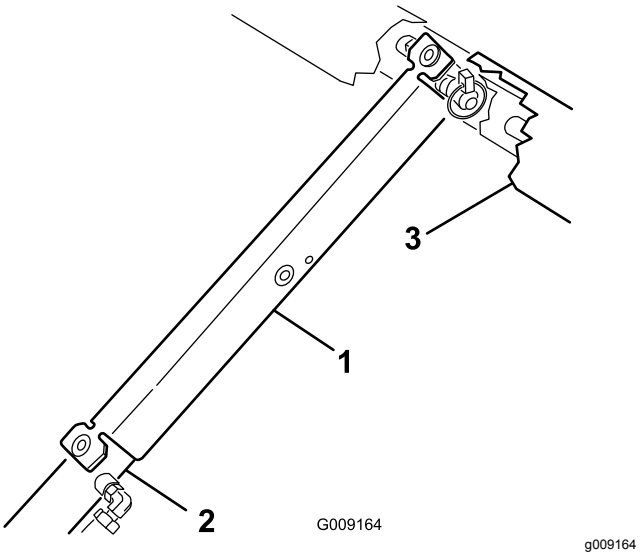

Figur 12

1. Støttepilar for lasteplan
2. Løftesylinder
3. Gliderramme

5

Montere tappeventilen

Ingen deler er nødvendige

Prosedyre

1. Fjern kabelsnoren som fester tappeventilen og slangen til spredertanken, til støtteplatekanalen (Figur 13).

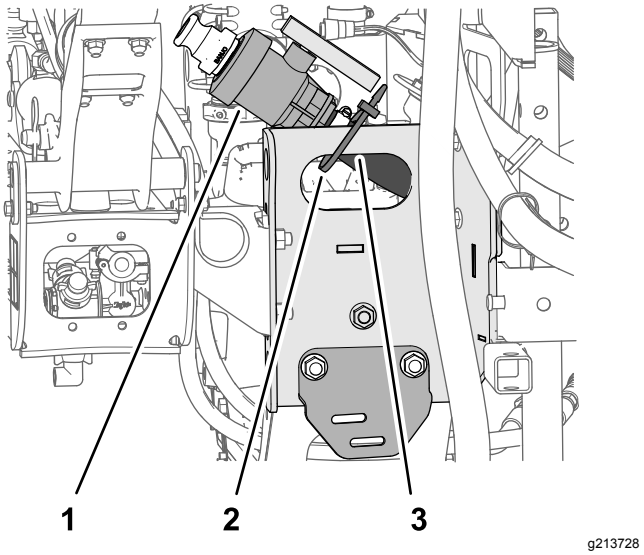

Figur 13

1. Tappeventil
2. Kabelfeste
3. Støtteplatekanal

2. Flytt tappeventilen og slangen på utsiden av støtteplatekanalen (Figur 14A).

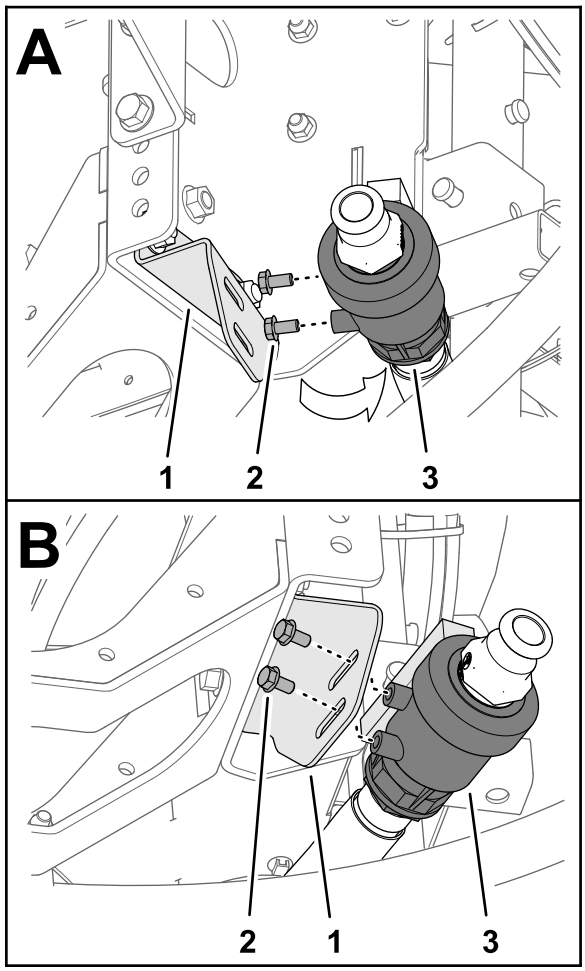

g213726

Figur 14

1. Tappeventil
2. Flenshodebolt (5/16 x ⅝ tomme)
3. Tappeventilbrakett

3. Fjern de to flenshodeboltene (5/16 x ⅝ tomme) fra tappeventilhuset (Figur 14).
4. Monter tappeventilen til tappeventilbraketten (Figur 14B) med de to flenshodeboltene (5/16 x ⅝ tomme) som du fjernet i trinn 3.
5. Stram to flenshodebolter for hånd (Figur 14B).

6

Koble fra batteriet

Ingen deler er nødvendige

Prosedyre

⚠ ADVARSEL

Feilaktig ruting av batterikabler kan skade sprederen og kablene samt forårsake gnister. Gnistene kan føre til at batterigassene eksploderer, noe som kan forårsake personskade.

Ta alltid *av* den negative (svarte) batterikabelen før du kobler fra den positive (røde) kabelen.

⚠ ADVARSEL

Batteripolene eller metallverktøy kan kortslutte mot metallkomponenter og forårsake gnister. Gnistene kan føre til at batterigassene eksploderer, noe som kan forårsake personskade.

- **Når du fjerner eller monterer batteriet, må du passe på at batteriklemmene ikke rører noen av metalldelene i sprederen.**
- **Ikke la metallverktøy kortsluttes mellom batteriklemmene og metalldeler.**

1. Klem siden på batteridekselet for å løsne tappene fra slissene på batteribasen, og fjern batteridekselet fra batteribasen (Figur 15).

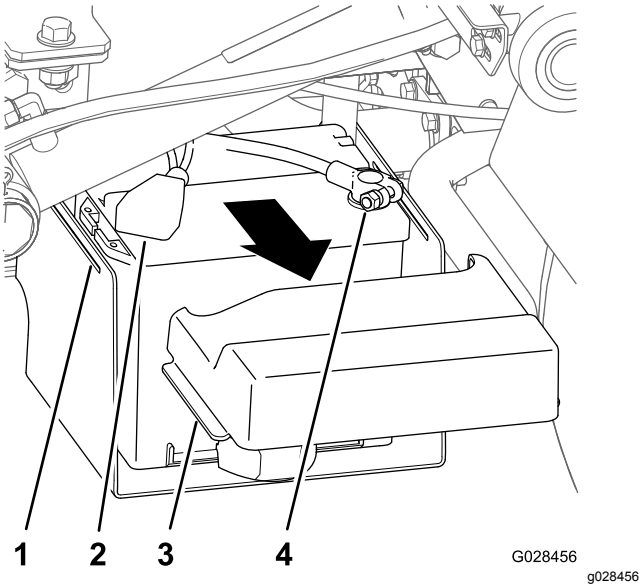

Figur 15

1. Slisse (batteribase)
2. Deksel (positiv batteriklemme)
3. Tapp (batterideksel)
4. Tilkoblingspunkt (negativ batterikabel)

2. Skyv dekslet bakover og ta ut den negative batteriklemmen fra batteriet (Figur 15).
3. Ta ut den positive batteriklemmen fra batteriet (Figur 15).

7

Koble til ledningssats for hastighetssensor

Ingen deler er nødvendige

Koble til ledningssats for hastighetssensor (modeller i HD-serien med manuelt gir)

1. Finn kontakten med tre sokler for hastighetssensorkretsen og kontakten med tre pinner for kjøretøyskretsen ved ledningssatsen for sprederen.
2. Ved maskinens transaksel kobler du kontakten med tre pinner i maskinens ledningssats for hastighetssensor til kontakten med tre sokler for sprederens ledningssats for hastighetssensor (Figur 16).

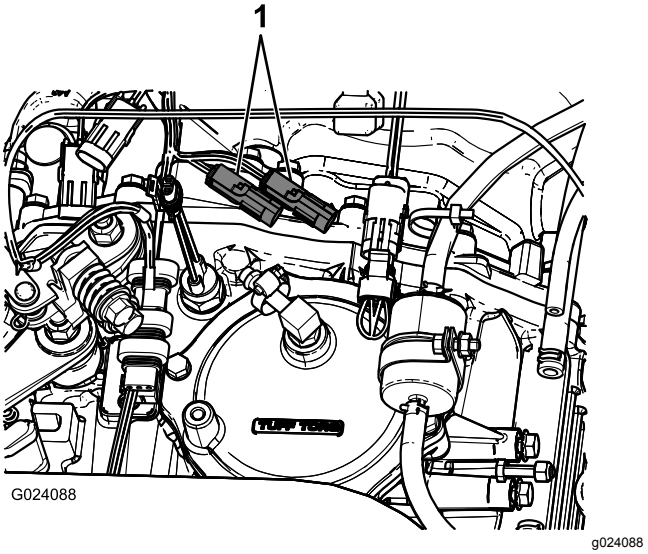

Figur 16

1. Eksisterende hastighetssensorplugger

3. Koble kontakten med tre pinner for kjøretøyskretsen i sprederens ledningssats til kontakten med tre sokler for kjøretøykretsen til maskinens ledningssats.

Koble til ledningssats for hastighetssensor (HDX-automodell)

1. Finn kontakten med tre sokler for hastighetssensorkretsen (Figur 17) ved ledningssatsen for sprederen.

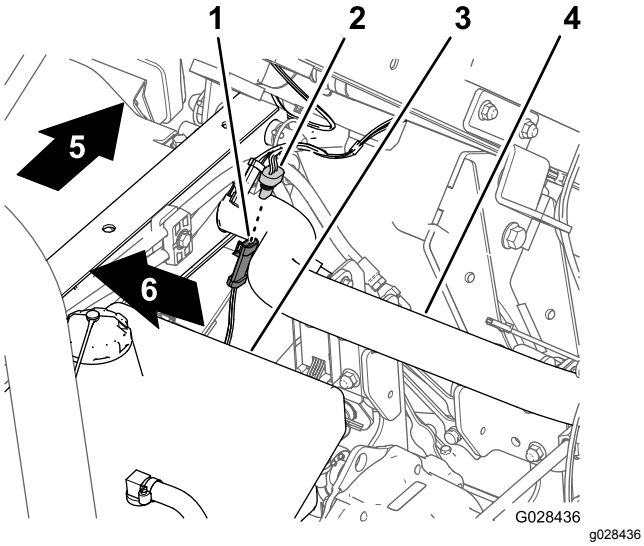

Figur 17

1. Kontakt med tre pinner (maskinledningssats – hastighetssensor)
2. Kontakt med tre sokler (sprederledningssats – hastighetssensor)
3. Hydraulikktank
4. Bakre rammeslange
5. Baksiden av maskinen
6. Maskinens høyre side

2. Koble kontakten med tre pinner i maskinens ledningssats for hastighetssensoren til kontakten med tre sokler i sprederens ledningssats for hastighetssensoren (Figur 17).

8

Koble til sprederpumpen

Ingen deler er nødvendige

Prosedyre

- For modeller i HD-serien med manuelt gir – koble kraftuttaksakselen til kraftuttakets transaksel. Se *monteringsinstruksjonene* for finishingsett for Multi Pro WM-gresspreder, manuell Workman-bruksbil.
- For HDX-automodell – koble hydraulikkmotorslangene til hurtigfrakoblingen på hydraulikkpanelet med høy strømning. Se *monteringsinstruksjonene* for finishingsett for Multi Pro WM-gresspreder, automatisk Workman-bruksbil.

9

Montere kontrollkonsollen i maskinen

Deler som er nødvendige for dette trinnet:

1	Konsollmonteringsbrakett
3	Flenslåsemutter (5/16 tomme)
3	Flenshodebolt (5/16 tomme)
2	Plasthylse
1	Kontrollkonsoll
1	Fjærklemmepinne
1	Håndknott

Montere konsollmonteringsbraketten

Merk: På enkelte Workman-kjøretøyer festes kontrollmonteringsplaten til instrumentbordet på samme sted som braketten for gasshåndtaksettet (tilleggsutstyr) er montert. Hvis gasshåndtaksettet er montert, må du fjerne braketten til gasshåndtaket fra instrumentbordet, rette inn kontrollmonteringsplaten til dashbordet og montere gasshåndtakbraketten på toppen av kontrollmonteringsplaten. Du finner nærmere informasjon om hvordan du fjerner og monterer gasshåndtak i *monteringsinstruksjonene* for gasshåndtaksettet.

1. Fjern de tre boltene og tre mutterne som fester den midtre delen nederst på instrumentpanelet til støttebraketten på instrumentpanelet (Figur 18).

   Merk: I enkelte eldre Workman-kjøretøyer brukes fire bolter og flensmuttere.

   Merk: Kast boltene og mutterne.

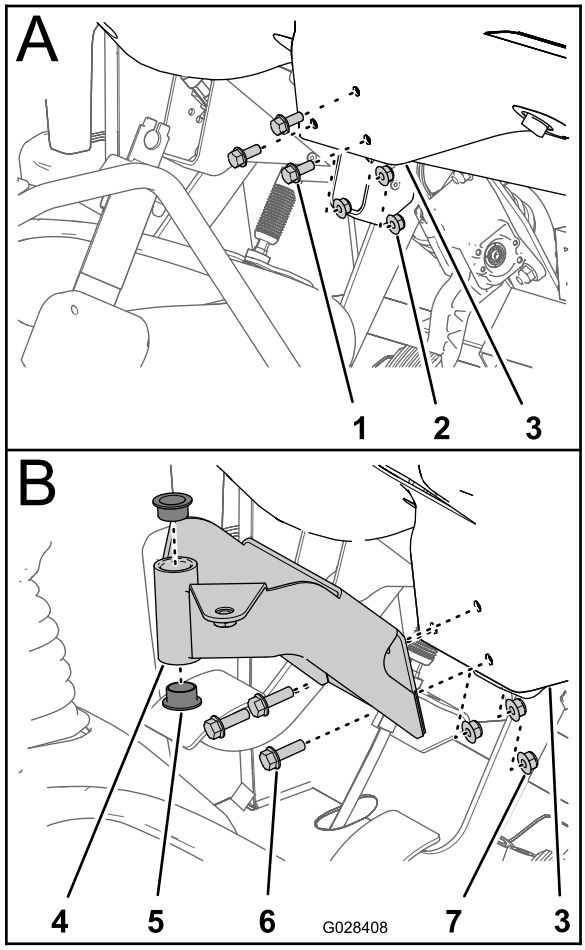

g028408

Figur 18

1. Bolt
2. Mutter
3. Instrumentpanel (midtre område nederst)
4. Monteringsbrakett (kontrollkonsoll)
5. Hylse (plast)
6. Flenshodebolter (5/16 x 1 tomme)
7. Flenslåsemuttere (5/16 tomme)

2. Rett inn hullene i monteringsbraketten for kontrollkonsollene med hullene i instrumentpanelet og støttebraketten (Figur 18).
3. Monter monteringsbrakett, instrumentpanel og støttebrakett med tre flenshodebolter (5/16 x 1 tomme) og tre flenslåsemuttere (5/16 tomme).
4. Stram muttere og bolter til (Figur 18).
5. Før de to plasthylsene inn på monteringsbraketten (Figur 18).

Montere kontrollkonsollen i maskinen

1. Fjern hårnålssplinten på svingbolten som fester kontrollkonsollen til lagringsbraketten på spredertanken.
2. Monter kontrollkonsollen på kontrollmonteringsbraketten og fest kontrollkonsollen med fjærklemmepinnen (Figur 19).

   Merk: Påse at fjærklemmepinnen vris over svingbolten for å være sikker på at fjærklemmepinnen er festet.

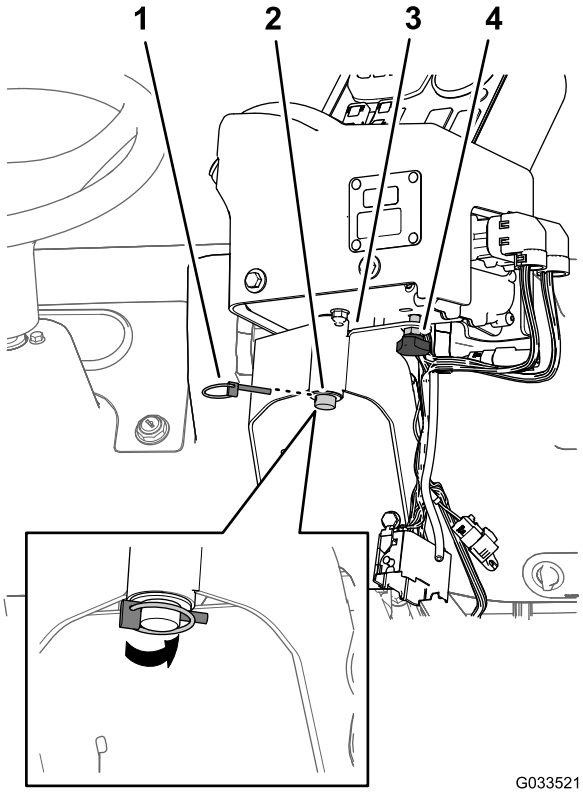

g033521

Figur 19

1. Fjærklemmepinne
2. Svingbolt (kontrollkonsoll)
3. Kontrollmonteringsbrakett
4. Håndknott

3. Monter håndknotten og stram den for å hindre konsollen i å rotere under bruk (Figur 19).

10

Montere ledningssatsene for sprederen

Deler som er nødvendige for dette trinnet:

3	J-klemmer
1	Bolt (¼ x ¾ tomme)
1	Flensmutter (¼ tomme)

Føre bakre ledningssats for sprederen til kontrollkonsollen

1. Monter to J-klemmer på midtkonsollen som vist i Figur 20 eller Figur 21, ved hjelp av de eksisterende skruene.

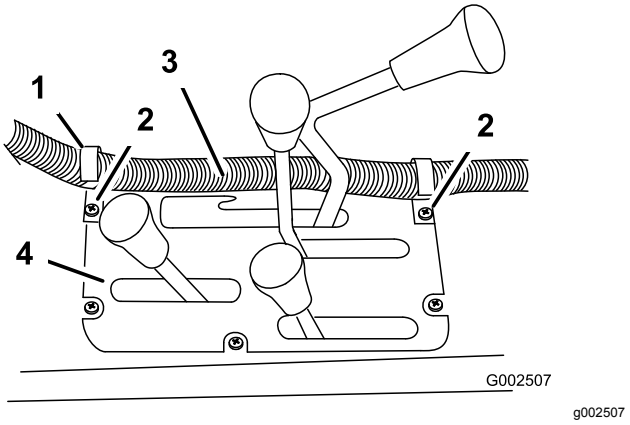

Figur 20

Modeller i HD-serien med manuelt gir

1. J-klemme
2. Eksisterende skruer
3. Reléskapledning
4. Midtkonsoll

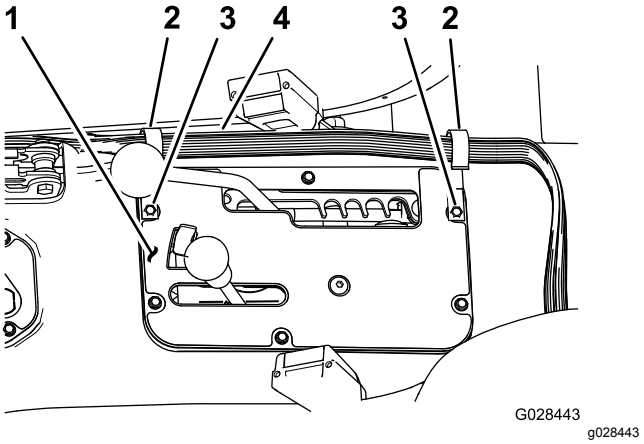

Figur 21

HDX-automodell

1. Midtkonsoll
2. J-klemme
3. Eksisterende skruer
4. Reléskapledning

2. Monter en J-klemme bak passasjersetet (Figur 22) ved hjelp av en bolt (¼ x ½ tomme) og en flensmutter (¼ tomme).

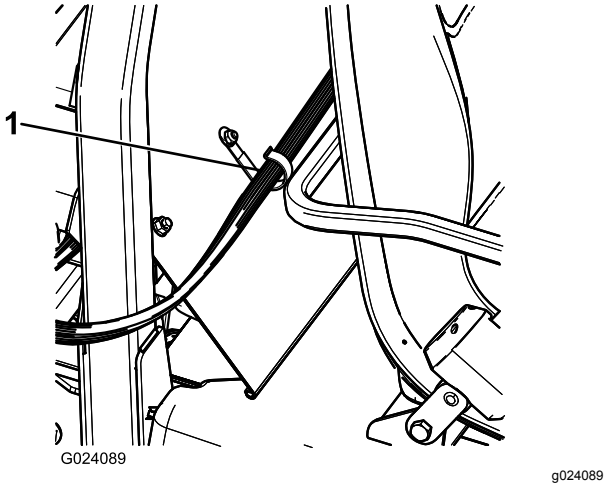

Figur 22

1. J-klemme

3. Fest kontrollkonsolledningen til konsollen og veltebeskyttelsesdekselet med J-klemmer (Figur 22).

Koble bakre ledningssats til fremre ledningssats på kontrollkonsollen

1. Innrett de to sporene i kontakten med 38 pinner på sprederens bakre ledningssats til de to kilesporene i kontakten med 38 sokler på den fremre ledningssatsen, som er koblet til kontrollkonsollen (Figur 23).

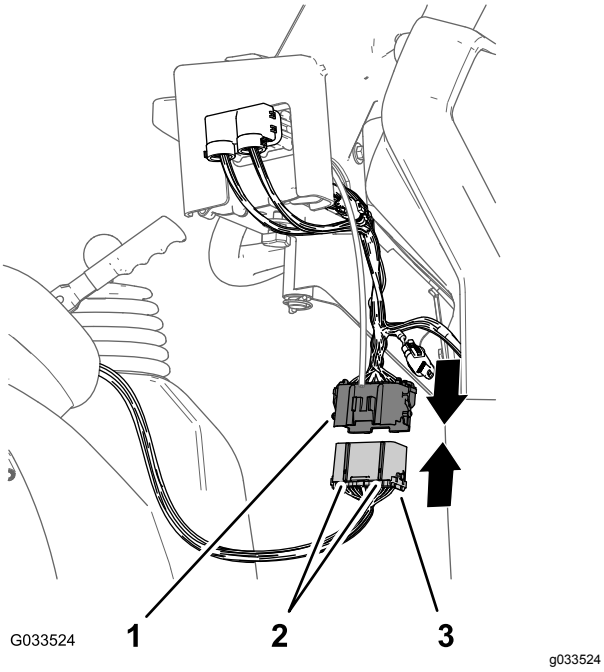

Figur 23

1. Kontakt med 38 sokler (fremre ledningssats – kontrollkonsoll)
2. Innrettingsspor
3. Kontakt med 38 pinner (bakre ledningssats – spreder)

2. Koble koblingen til den bakre ledningssatsen på den fremre ledningssatsen helt til låsene på koblingen smekker korrekt sammen (Figur 23).

11

Montere sprederens sikringsblokk

Deler som er nødvendige for dette trinnet:

1	Sikringsmerke (127-3966)

Prosedyre

1. Ved kontrollkonsollen for sprederen, før grenen med sikringsblokker på den fremre ledningssatsen mellom bunnen av instrumentpanelet og maskinchassisets kryssrør, og ned mot den fremre siden av maskinens sikringsblokk (Figur 24).

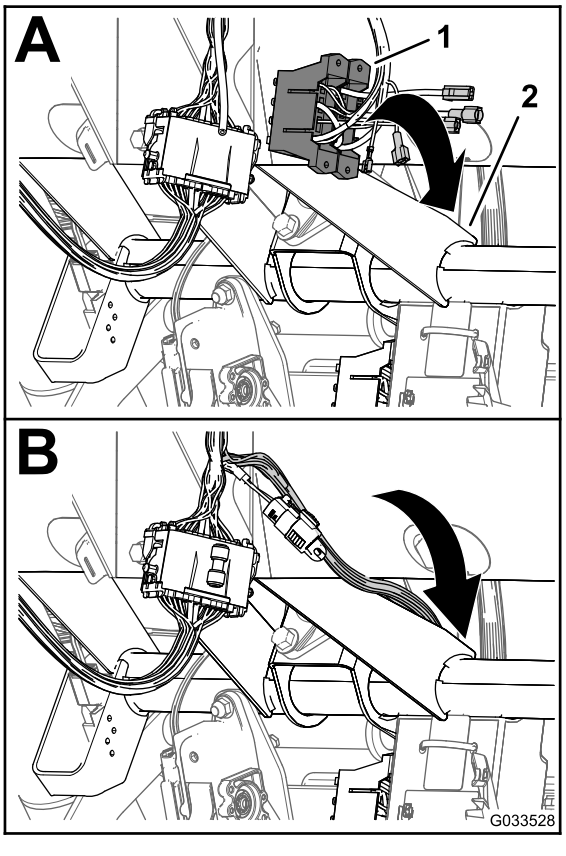

Figur 24

1. Sikringsblokker (fremre ledningssats – kontrollkonsoll)
2. Kryssrør (maskinchassis)

2. Finn den uisolerte mottakerklemmen på enden av den åpne, gule strømledningen i maskinens sikringsblokk og den isolerte bladklemmen på enden av den gule valgfrie strømledningen til sprederledningssatsens sikringsblokk (Figur 25).

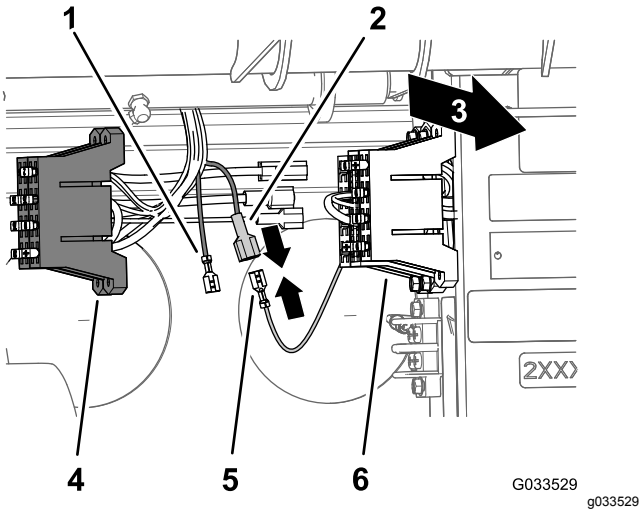

Figur 25

1. Uisolert mottakerklemme (gul, valgfri strømledning – spredersikringsblokk)
2. Isolert bladklemme (gul, valgfri strømledning – spredersikringsblokk)
3. Baksiden av maskinen
4. Sikringsblokk (sprederledningssats)
5. Uisolert mottakerklemme (gul strømledning – maskinsikringsblokk)
6. Sikringsblokk (maskinledningssats)

3. Koble den uisolerte mottakerklemmen i maskinens sikringsblokk til den isolerte bladklemmen på enden av sprederens sikringsblokk (Figur 25).
4. Rett inn T-anordningene på sprederens sikringsblokk med T-sporene på maskinens sikringsblokk, og skyv sprederens sikringsblokk inn i sporene til sikringsblokken sitter ordentlig (Figur 26).

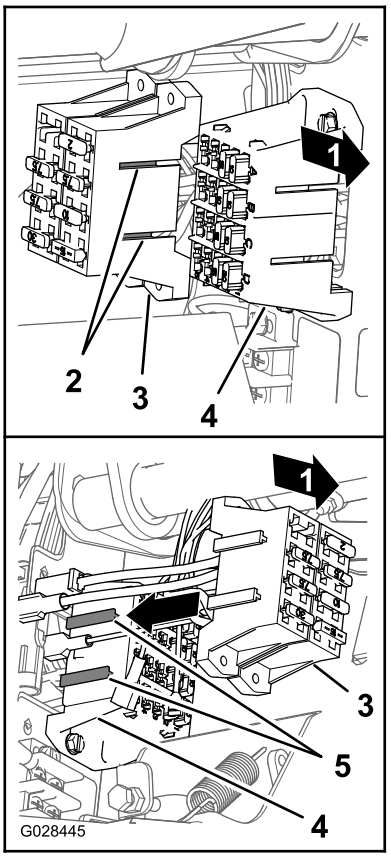

Figur 26

1. Baksiden av maskinen
2. T-stykker (sikringsblokk for sprederen)
3. Sikringsblokk for sprederen
4. T-spor (maskinens sikringsblokk)
5. Maskinens sikringsblokk

5. Fest sikringsmerket på en overflate nær sikringsblokken til sprederen.

12

Koble sprederens ledningssats til batteriet

Deler som er nødvendige for dette trinnet:

2	Batteriklemmebolt
2	Klemmemutter
1	Deksel – bred (batteriklemme – rød)

Klargjøre den positive batteriklemmen

⚠ ADVARSEL

Feilaktig ruting av batterikabler kan skade sprederen og kablene samt forårsake gnister. Gnistene kan føre til at batterigassene eksploderer, noe som kan forårsake personskade.

Koble *alltid* til den positive (røde) batterikabelen før du setter på den negative (svarte) kabelen.

1. Fjern mutterne og T-boltene på klemmene til de positive og negative batterikablene (Figur 27).

   Merk: Du trenger ikke lenger mutterne og T-boltene.

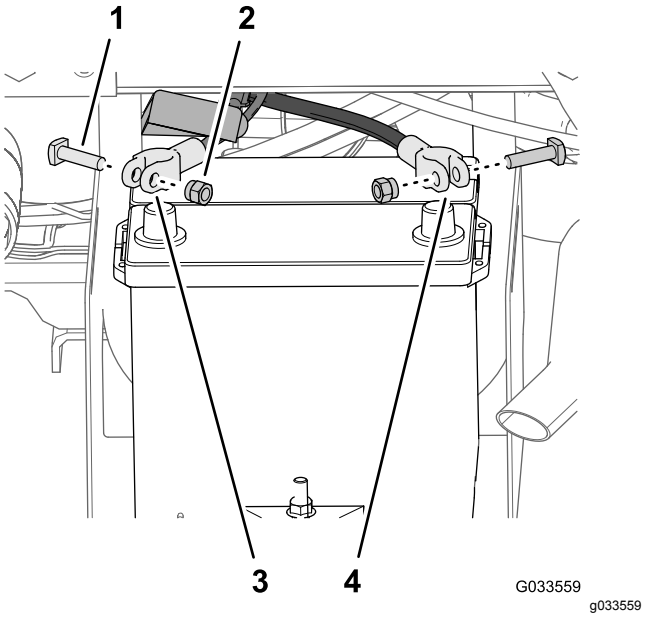

Figur 27

1. T-bolt
2. Mutter
3. Positiv batterikabel (maskin)
4. Negativ batterikabel (maskin)

2. Fjern dekselet (smalt) fra den positive batterikabelen (Figur 28).

   Merk: Du trenger ikke lenger det smale batteridekselet.

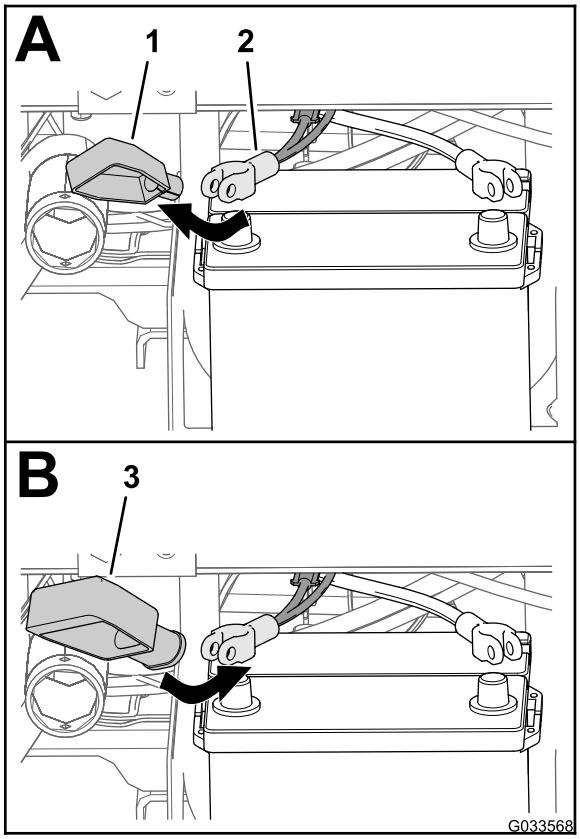

g033568

Figur 28

1. Deksel – smalt (batteriklemme – rød)
2. Positiv batterikabel (maskin)
3. Deksel – bredt (batteriklemme – rød)

3. Monter det brede batteridekselet over den positive batterikabelen som vist i Figur 28.

   Merk: La dekselet gli langt nok over kablene for å få tilgang til polklemmen.

4. Innrett ringterminalen til smeltekontakten (sprederens ledningssats) gjennom det brede batteridekselet som vist i Figur 29.

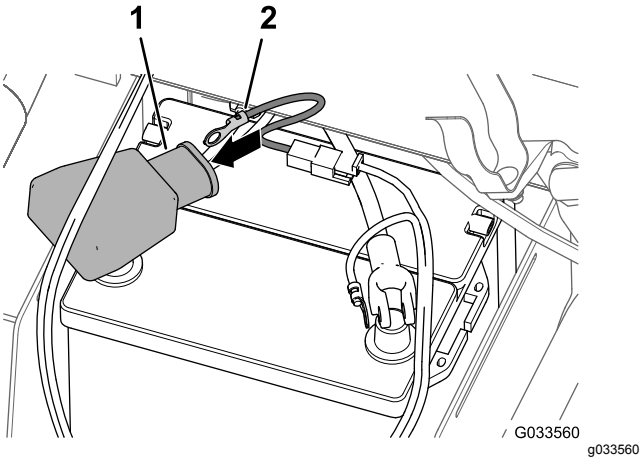

g033560

Figur 29

1. Deksel – bredt (batteriklemme – rød)
2. Terminal (smeltekontakt på ledningssats – sprederledningssats)

5. Monter en klemmebolt og en klemmemutter løst til de positive og negative batterikabelklemmene (Figur 30).

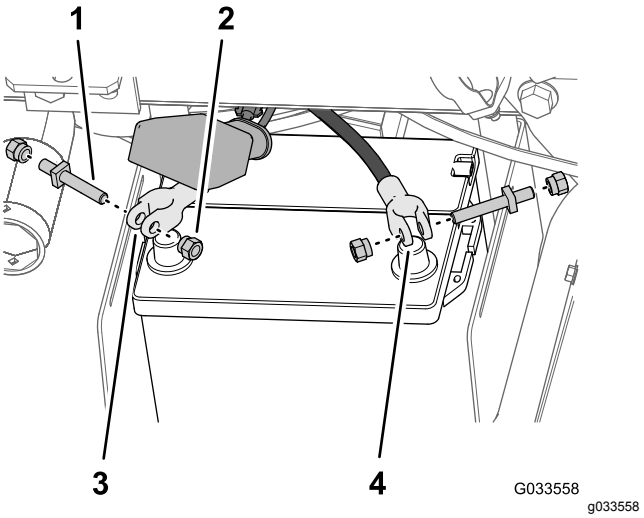

g033558

Figur 30

1. Klemmebolt
2. Klemmemutter
3. Positiv batterikabel-klemme
4. Negativ batterikabel-klemme

6. Fest ringterminalen til smeltekontakten (sprederens ledningssats) til polen på klemmebolten som du monterte på den positive batterikabelen, med en klemmemutter (Figur 31).

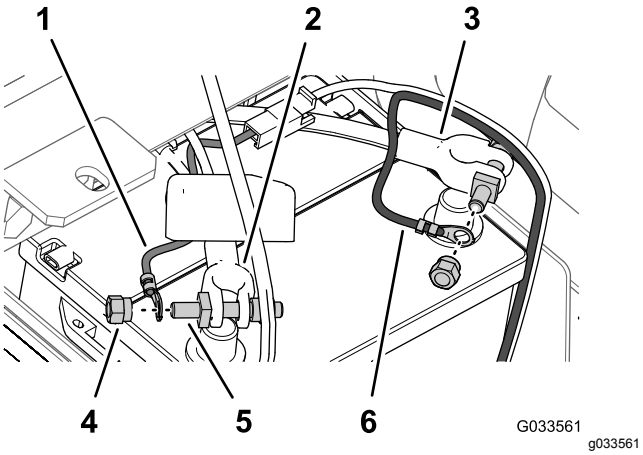

Figur 31

1. Ringterminal (smeltekontakt på ledningssats – sprederledningssats)
2. Positiv batterikabel (maskin)
3. Negativ batterikabel (maskin)
4. Klemmemutter
5. Klemmebolt
6. Ringklemme (negativ batteriledning – sprederledningssats)

7. Fest den negative kabelens ringterminal (svart – sprederledningssats) til polen på klemmebolten som du monterte på den negative batterikabelen, med en klemmemutter (Figur 31).
8. Monter den positive batterikabelen på den **positive** batteripolen og stram klemmemutteren for hånd (Figur 32).

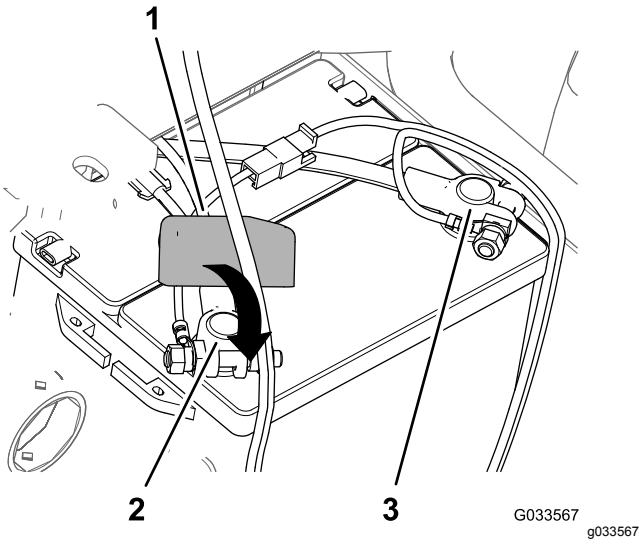

Figur 32

1. Deksel – ny (batteriklemme – rød)
2. Positiv batteripol
3. Negativ batteripol

9. Monter den **negative** batterikabelen på den negative batteripolen og stram klemmemutteren for hånd.
10. Klem sidene på batteridekselet, plasser tappene på dekslet på linje med slissene på batteribasen og slipp batteridekselet (Figur 33).

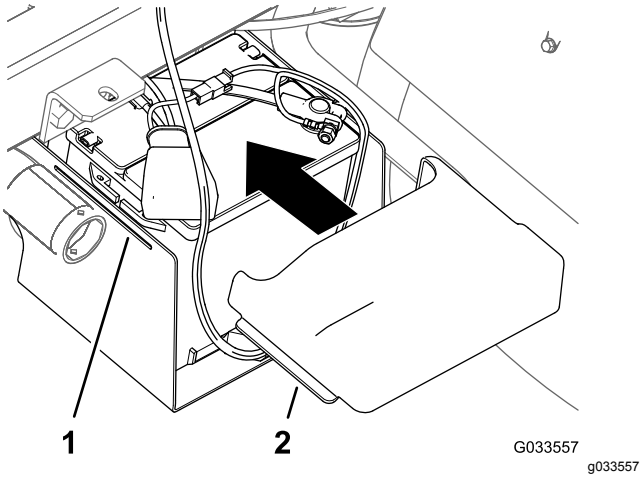

Figur 33

1. Slisse (batteribase)
2. Tapp (batterideksel)

13

Senke gliderammen for tanken

Deler som er nødvendige for dette trinnet:

2	Bolt (½ x 1½ tomme)
2	Låsemutter (½ tomme)

Prosedyre

1. Start maskinen, og hev gliderammen for tanken litt med løftesylindrene.
2. Fjern støttepilaren fra løftesylinderen, og oppbevar pilaren i lagringsbrakettene på baksiden av veltebeskyttelsespanelet (Figur 34 og Figur 35).

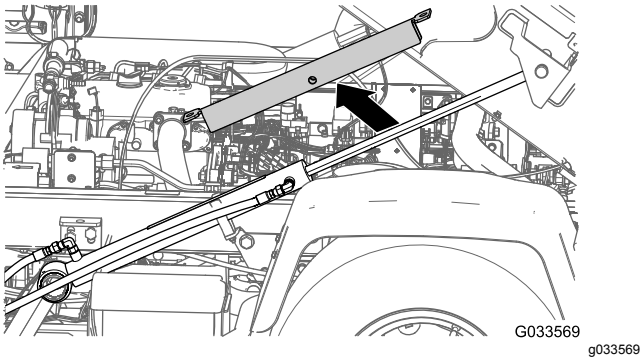

Figur 34

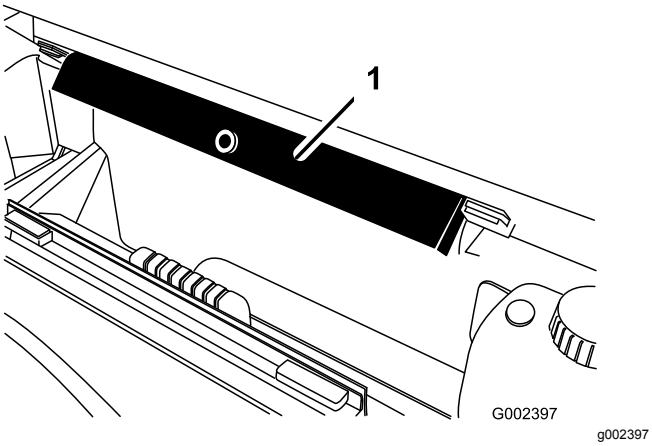

Figur 35

1. Støttepilar for lasteplan

3. Bruk løftesylindrene til å senke tanken sakte ned på rammen.

   Merk: Sørg for at en annen person holder øye med gliderammen mens den senkes. Hold utkikk etter slanger og ledninger som kan komme i klem eller bli bøyde.

4. Kontroller justeringen av tankens gliderramme med maskinens ramme.
5. Fjern tilgangspanelene på begge sider av gliderammen (Figur 36).

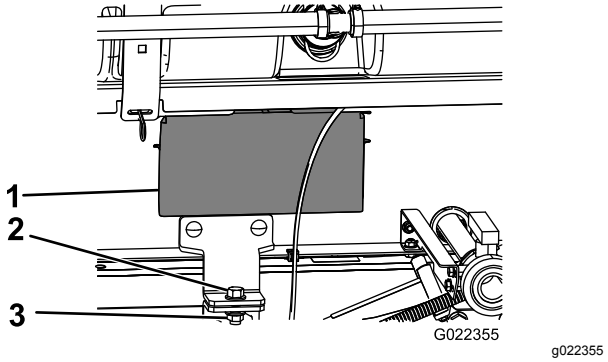

Figur 36

1. Serviceluke
2. Bolt (½ x 1½ tomme)
3. Låsemutter (½ tomme)

6. Kontroller slangene eller ledningene som du kan se gjennom åpningen i tankens gliderramme, og se om de er kommet i klem eller har blitt bøyde.

   Viktig: **Hvis slanger eller ledninger på tankens gliderammen er kommet i klem eller har blitt bøyde, må enheten straks heves, posisjonen justeres og elementene festes.**

7. Rett inn frontmonteringsbrakettene med holdebrakettene som ble montert i 3 Montere holdebrakettene til gliderammen for tanken (side 17).
8. Fest holdebrakettene for tankens gliderramme til planbraketten på hver side av rammen med en bolt (½ x 1½ tomme) og en låsemutter (1/2 tomme), som vist i Figur 36.
9. Stram bolten og låsemutteren til 91–113 Nm.
10. Gjenta trinnene 7 til 9 på den andre siden av tankens gliderramme og maskinen.

14

Montere den midtre bomseksjonen

Deler som er nødvendige for dette trinnet:

1	Enhet for midtre bom
10	Bolt (⅜ x 1 tomme)
10	Flenslåsemutter (⅜ tomme)
2	Understell for bomtransport
4	Bolt (½ x 1¼ tommer)
4	Flensmutter (½ tomme)

Montere bomtransportunderstellet

1. Fest løfteutstyret til den midtre bommen, og fjern den fra transportkassen.
2. Rett inn bomtransportunderstellet med den midtre bomseksjonen (Figur 37).

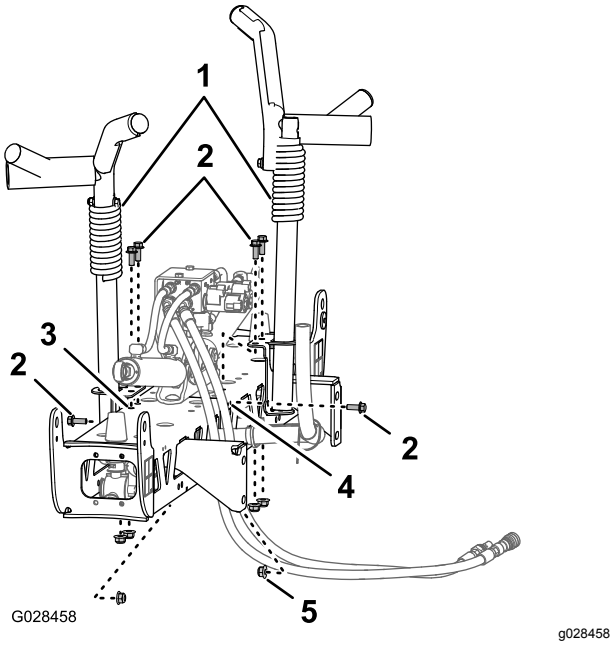

Figur 37

1. Understell for bomtransport
2. Bolter (⅜ x 1 tomme)
3. Vertikale hull (midtre bom)
4. Horisontale hull (midtre bom)
5. Flenslåsemutter (⅜ tomme)

3. Monter understellet til bomseksjonen (Figur 37) og (Figur 38) med seks bolter (⅜ x 1 tomme) og seks flenslåsemuttere (⅜ tomme).

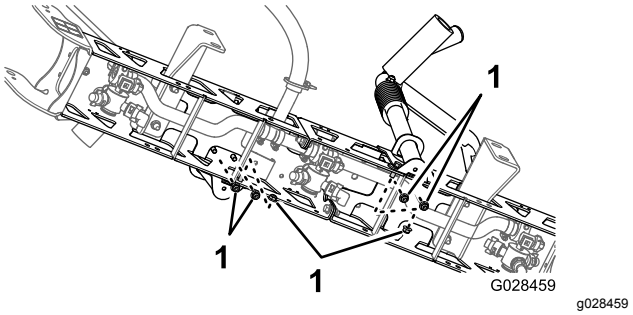

Figur 38

1. Låsemuttere (⅜ tomme)

4. Trekk til boltene og mutterne med et moment på 37–45 Nm.

Montere den midtre bomseksjonen til tankens glideramme

1. Start maskinen, fjern støtten til planet fra løftesylinderen og pakk sammen støtten, senk tankens glideramme, slå av maskinen og ta nøkkelen ut av startbryteren.
2. Rett inn det nederste hullet i monteringsbraket-tene til den midtre bommen med det tredje hullet fra bunnen av i bomstøttene på sprederens glideramme, som vist i Figur 39.

   Merk: Du kan om nødvendig løsne bomstøttene og justere dem i henhold til den midtre bomseksjonen for bedre justering av hullene. Trekk til boltene og mutterne med et moment på 67–83 Nm.

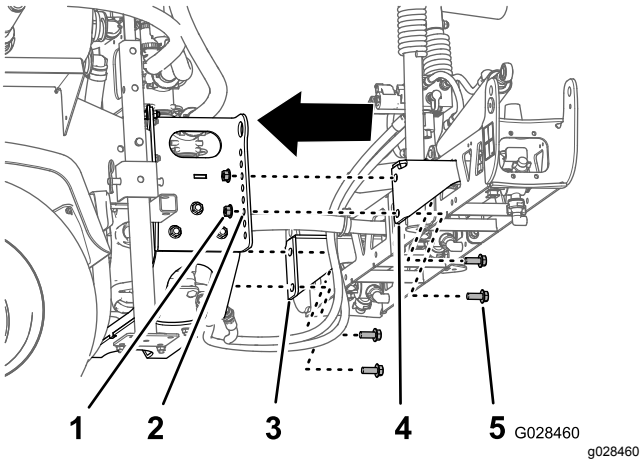

Figur 39

1. Låsemutter (½ tomme)
2. Hull 3 – fra bunnen (bomstøtte)
3. Seksjonsmonteringsbrakett (venstre)
4. Seksjonsmonteringsbrakett (høyre)
5. Bolt (½ x 1¼ tommer)

3. Monter den midtre bommen på sprederens glideramme med fire bolter (½ x 1¼ tommer) og fire låsemuttere (½ tomme).
4. Trekk til boltene og mutterne med et moment på 67–83 Nm.

Koble til slangene og ledningene for bomløfteventilen

- For modeller i HD-serien med manuelt gir – se monteringsinsruksjonene for finishingsett for Multi Pro WM-gresspreder, manuell Workman-bruksbil.
- For HDX-automodell – se monteringsin-struksjonene for finishingsett for Multi Pro WM-gresspreder, automatisk Workman-bruksbil.

15

Montere venstre og høyre bomseksjon

Deler som er nødvendige for dette trinnet:

1	Venstre bomseksjon
1	Høyre bomseksjon
8	Flenshodebolter (⅜ x 1¼ tomme)
8	Bakplater
8	Flenslåsemuttere (⅜ tomme)
2	Splittpinne
2	Hårnålssplint

Prosedyre

Hver bomseksjon veier ca. 14 kg.

1. Fjern de fire flenshodeboltene (⅜ x 1¼ tomme), de fire bakplatene og de fire flenslåsemutterne (⅜ tomme) fra hengselbraketten på den midtre bomseksjonen.
2. Roter hver svingbrakett på enden av den midtre bomseksjonen slik at brakettene er innrettet vertikalt (Figur 40).

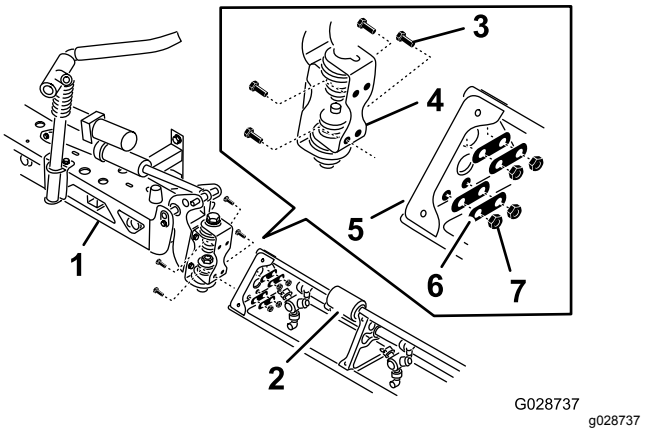

Figur 40

1. Midtre bomseksjon
2. Bomforlenger
3. hengselplate
4. Flenshodebolter (⅜ x 1¼ tomme)
5. Trekantet monteringsplate
6. Bakplater
7. Flenslåsemuttere (⅜ tomme)

3. Løft den ytre bomseksjonen og rett inn hullene på den trekantede monteringsplaten på enden av den ytre bomseksjonen med hullene i svingbraketten.

   Merk: Påse at sprederhodene på sprederdysene er vendt bakover.
4. Monter hengselplaten på den trekantede platen ved hjelp av de fire flenshodeboltene, de fire bakplatene og de fire flenslåsemutterne (Figur 40) du fjernet i trinn 1.
5. Trekk til boltene og mutterne med et moment på 37–45 Nm.
6. Rett inn stangenden på bomløftesylinderen med hullene i hornet på svingbraketten (Figur 40).

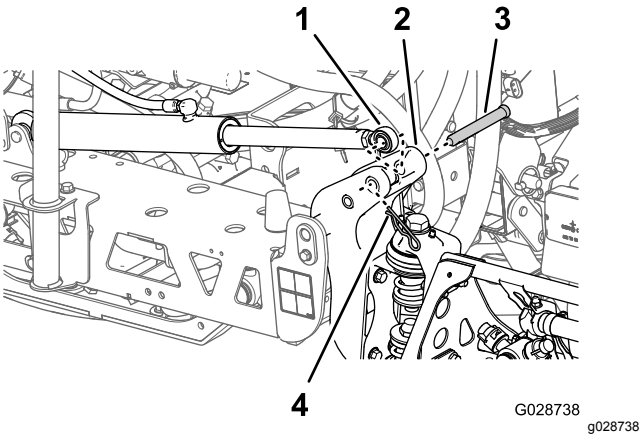

Figur 41

1. Stangende (bomløftesylinder)
2. Horn (svingbrakett)
3. Splittpinne (⅝ x 4¾ tomme)
4. Hårnål

7. Fest stangenden til svingbraketten med en splittpinne og en hårnålssplint (Figur 40).
8. Gjenta trinn 1 til 5 på den andre siden av enheten for midtre bom med den motsatte bomseksjonen.

   Merk: Før du fullfører denne prosedyren må du påse at alle sprederhodene på sprederdysene er vendt bakover.

16

Montere bomslangene

Deler som er nødvendige for dette trinnet:

3	Slangeklemmer
2	R-klemme
2	Skulderbolt
2	Skive
2	Mutter

Montere venstre og høyre bomseksjonslanger

1. Trekk bomseksjonsslangene som vist i Figur 42 og Figur 43.

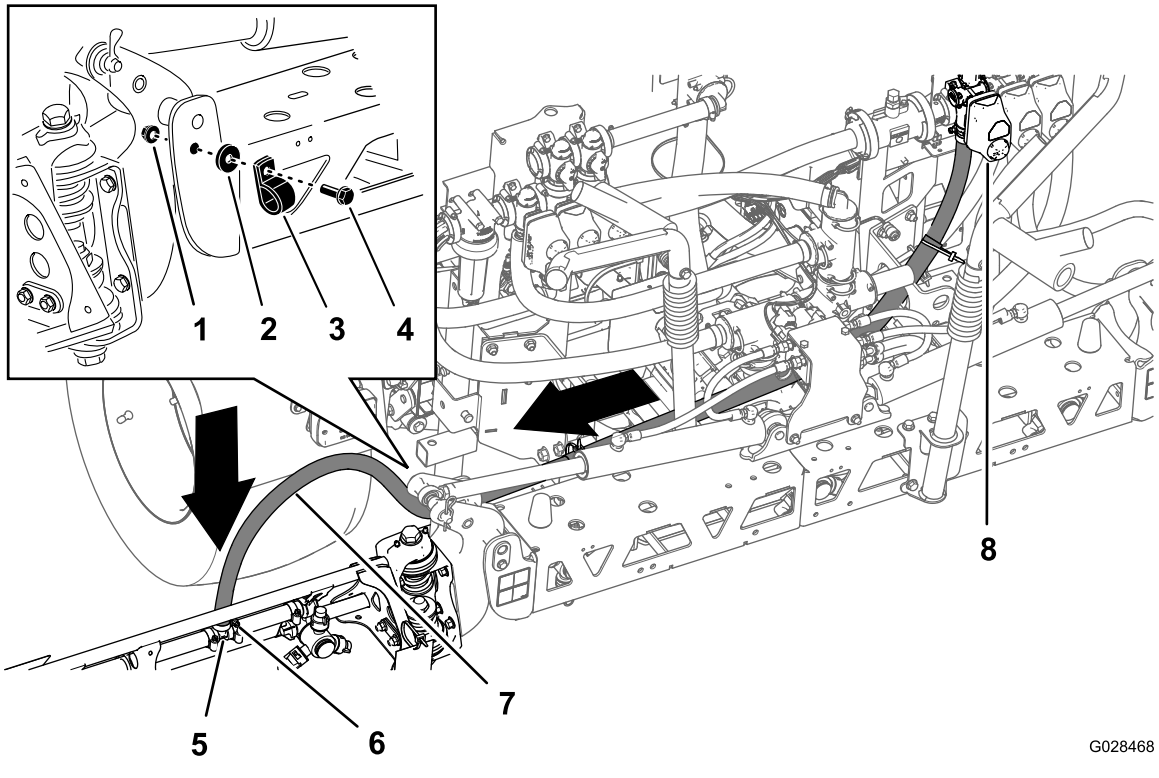

Figur 42

Slange – venstre bomseksjon

1. Mutter
2. Skive
3. R-klemme
4. Skulderbolt
5. T-anordning
6. Slangeklemme
7. Venstre bomslange
8. Venstre seksjonsventil

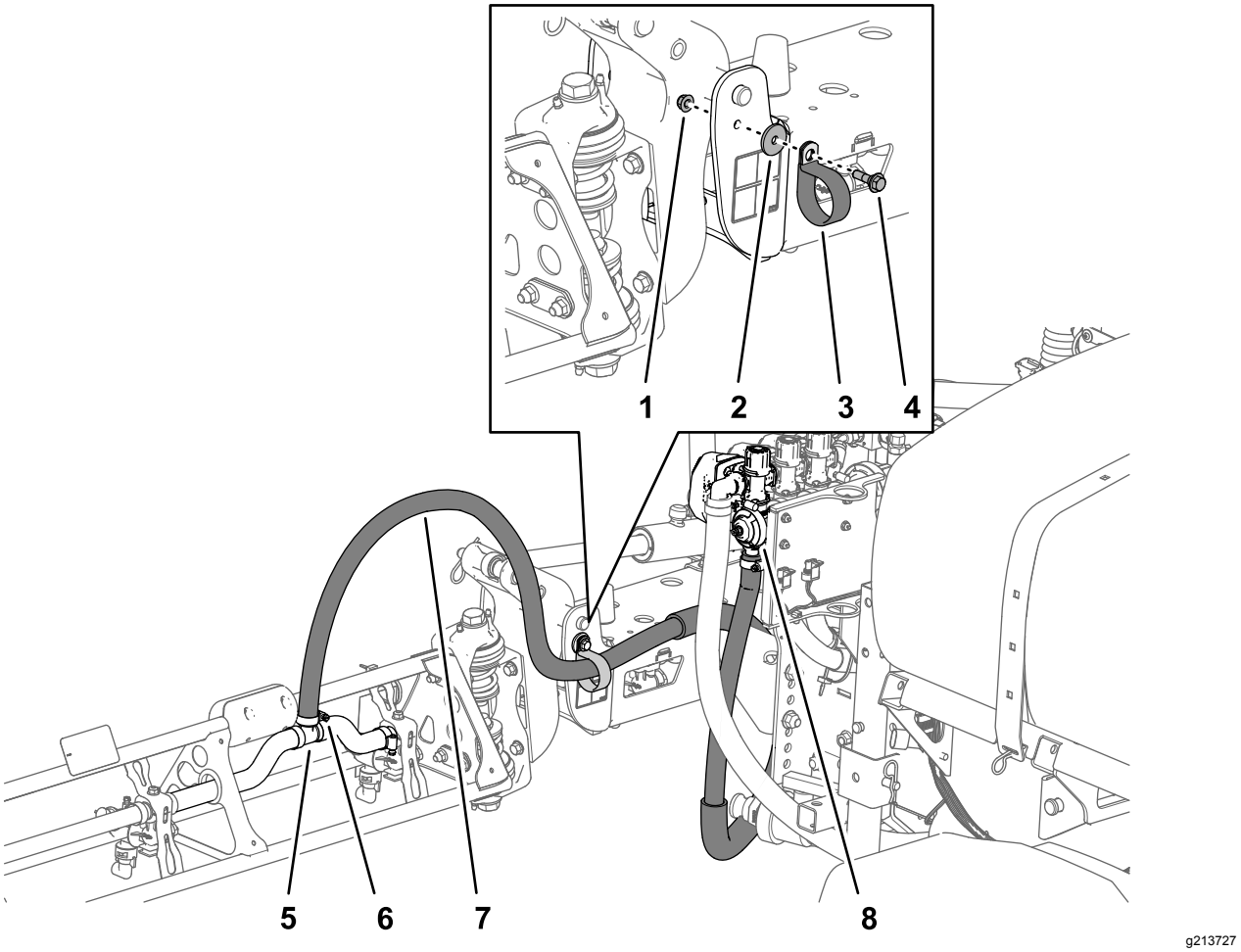

Figur 43

Slange – høyre bomseksjon

1. Mutter
2. Skive
3. R-klemme
4. Skulderbolt
5. T-anordning
6. Slangeklemme
7. Høyre bomslange
8. Høyre seksjonsventil

2. Fest bomslangene til fremsiden av den midtre bomseksjonen (Figur 42 og Figur 43) med en R-klemme, en ansatsbolt (5/16 x 1 tomme), en låsemutter (5/16 tomme) og en skive (5/16 tomme).
3. Monter bomseksjonsslangen over T-anordningen med mothaker på bomseksjonen, og fest slangen med en slangeklemme (Figur 42 og Figur 43).

   Merk: Bruk flytende såpe på mothakene til T-anordningen for å gjøre det enklere å montere slangen.
4. Gjenta trinn 1 til 3 på slagen til bomseksjonen på den andre siden av sprederen.

Montere den midtre bomseksjonsslangen

1. Trekk den midtre bomseksjonsslangen som vist i Figur 44.

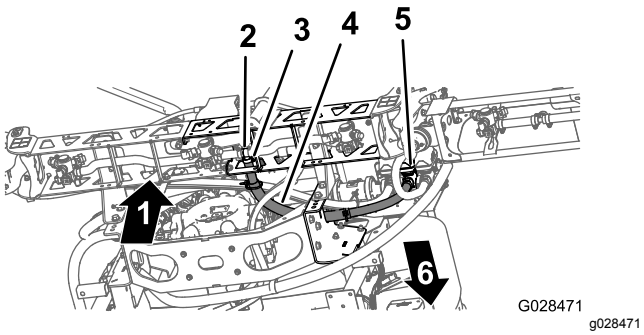

Figur 44

1.	Opp	4.	Midtre bomslange
2.	T-anordning	5.	Midtre seksjonsventil
3.	Slangeklemme	6.	Foran på maskinen

2. Monter bomseksjonsslangen over T-anordningen med mothaker på den midtre bomseksjonen, og fest slangen med en slangeklemme (Figur 44).

   Merk: Bruk flytende såpe på mothakene til T-anordningen for å gjøre det enklere å montere slangen.

17

Montere munnstykkene

Ingen deler er nødvendige

Prosedyre

Hvilke typer munnstykker som brukes til å spre kjemikalier, avhenger av hvor store mengder som skal spres. Spredersettet leveres derfor ikke med munnstykker. For å få tak i de korrekte munnstykkene du trenger, ta kontakt med en autorisert Toro-forhandler og ha følgende informasjon for hånden:

- Anbefalt sprøytemengde i liter per hektar, amerikanske gallon per acre eller amerikanske gallon per 1000 kvadratfot.
- Brukshastighet for kjøretøyet i kilometer i timen eller miles i timen.

1. Træ eller sett munnstykket og en pakning på en munnstykkebeholder.
2. Skyv munnstykkebeholderen over munnstykkefestet på et sprederhode.
3. Vri munnstykket med klokken slik at kammene på beholderen låses på plass.
4. Kontroller viftedelen av munnstykket.

Du finner ytterligere informasjon i *monteringsinstruksjonene* som leveres med munnstykkene.

18

Montere ferskvannstanken

Deler som er nødvendige for dette trinnet:

1	Ferskvannstank
1	90°-vinkelrør (¾ tomme NPT)
1	90°-tappekran
1	Ferskvannstankfeste
4	Festestropp
4	Flenshodebolt (5/16 x ⅝ tomme)
10	Flenslåsemutter (5/16 tomme)
1	Støtterør (ferskvannstank)
1	Låsemutter (5/16 tomme)
1	Bolt (5/16 x 1 tomme)
2	Skulderbolt (½ x 1-15/16 tommer)
2	Bolt (5/16 x 2¼ tomme)
2	Skive (5/16 tomme)

Montere monteringsbraketten til ferskvannstanken

1. Monter ferskvannstanken til ferskvannstankfestet med de to festestroppene, fire flenshodeboltene (5/16 x ⅝ tomme) og fire flenslåsemutterne (5/16 tomme) som vist i Figur 45.

   Merk: Påse at vinkelrøret og kranen er innrettet på samme side av tanken som ferskvannstankmerket.

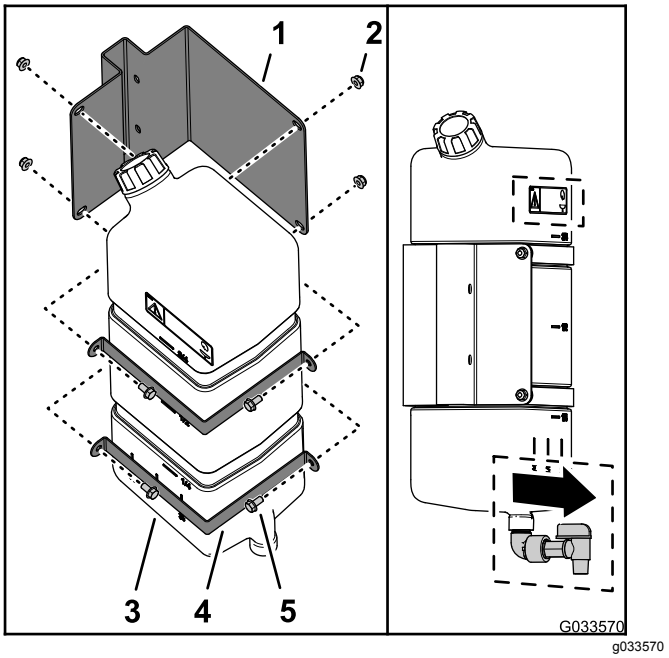

Figur 45

1. Ferskvannstankfeste
2. Flenslåsemutter (5/16 tomme)
3. Ferskvannstank
4. Festestropp
5. Flenshodebolt (5/16 x ⅝ tomme)

2. Stram boltene og mutterne til 20–25 N·m.

Montere tankstøtterøret

1. Innrett støtterøret til ferskvannstanken med tankstøttekanalen (Figur 46).

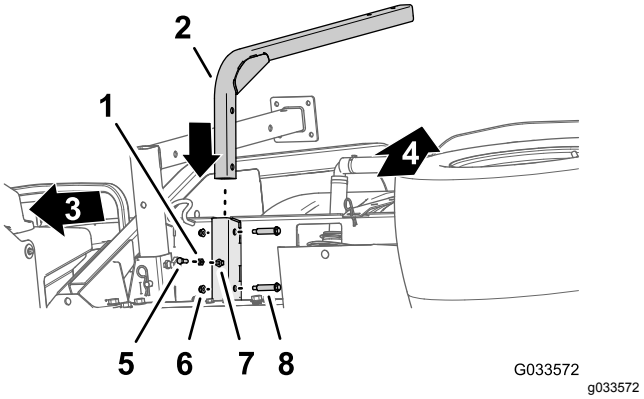

Figur 46

1. Låsemutter (5/16 tomme)
2. Støtterør (ferskvannstank)
3. Foran på maskinen
4. Foran på maskinen
5. Bolt (5/16 x 1 tomme)
6. Flenslåsemutter (5/16 tomme)
7. Sveisemutter (støttekanal – ferskvannstank)
8. Skulderbolt (½ x 1-15/16 tommer)

2. Innrett hullene i støtterøret med hullene i kanalen (Figur 46).
3. Fest røret til kanalen (Figur 46) med de to skulderboltene (½ x 1-15/16 tommer) og de to flenslåsemutterne (5/16 tomme).
4. Stram boltene og mutterne til 20–25 N·m.
5. Træ låsemutteren (5/16 tomme) inn i bolten (5/16 x 1 tomme) som vist i Figur 46.
6. Træ bolten (5/16 x 1 tomme) og låsemutteren inn i sveisemutteren nederst på tankstøttekanalen, og trekk til bolten og låsemutteren for hånd (Figur 46).

Montere tanken

Merk: Multi Pro WM-gresspredere krever en veltebeskyttelse med fire stolper eller førerhus montert på Workman-kjøretøyet.

1. Sett sammen ferskvannstanken, og monter støtterøret med de to boltene (5/16 x 2¼ tomme) og de to flenslåsemutterne (5/16 tomme) som vist i Figur 47.

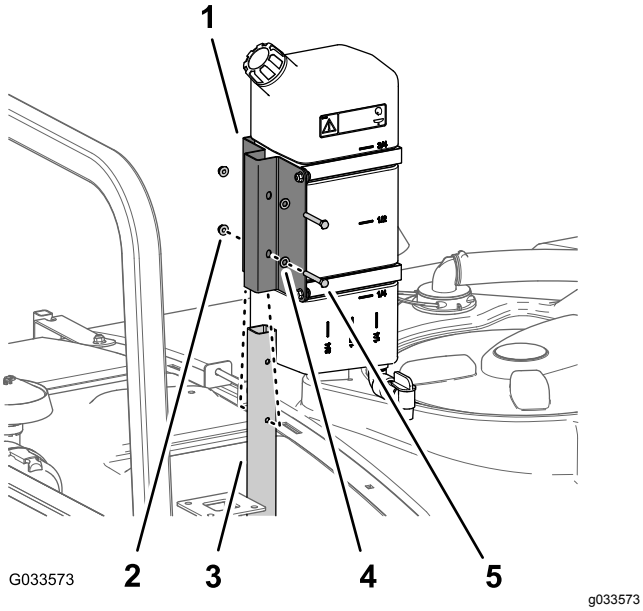

Figur 47

1. Ferskvannstankfeste
2. Flenslåsemutter (5/16 tomme)
3. Støtterør (ferskvannstank)
4. Skive (5/16 tomme)
5. Bolt (5/16 x 2¼ tomme)

2. Stram boltene og mutterne til 20–25 N·m.

19

Montere antihevertpåfyllingsbeholder

Deler som er nødvendige for dette trinnet:

1	Fyll påfyllingsbeholderen
1	Flenshodeskruer (5/16 x ¾ tomme)

Prosedyre

Plasser påfyllingsbeholderenheten over det gjengede hullet i tanken (Figur 48) og fest den med flenshodeskruen (5/16 x ¾ tomme).

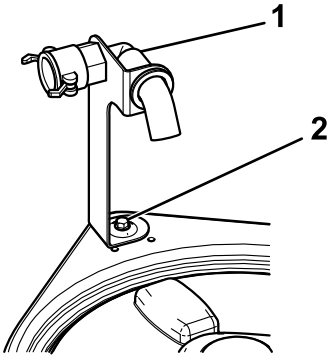

Figur 48

1. Påfyllingsbeholderenhet
2. Flensbolt (5/16 x ¾ tomme)

20

Kontrollere bomhengsel-fjærene

Ingen deler er nødvendige

Prosedyre

Viktig: **Bruk av spredersystemet med bomhengselfjærene under feil kompresjon kan føre til skader på bomenheten. Mål fjærene og bruk låsemutteren til å trykke inn fjærene til 4 cm hvis det er nødvendig.**

Sprederen transporteres med bomforlengerne lagt fremover for å gjøre det enklere å pakke maskinen. Fjærene er ikke helt strammet ved tidspunktet for produksjon. Dette for at bommene skal kunne innta stillingen for transport. Før du tar i bruk maskinen må du justere fjærene til korrekt kompresjon.

1. Hvis det er nødvendig kan du fjerne pakkekomponentene som fester høyre og venstre forlengerbommer under transport.
2. Støtt bommene mens de er forlenget til sprederstilling.
3. Ved bomhengselen bør du måle kompresjonen til øvre og nedre fjær mens bommene er i utstrakt posisjon (Figur 49).
   A. Alle fjærer må være trykket sammen til de måler 4 cm.
   B. Bruk låsemutteren til å trykke sammen enhver fjær som måler mer enn 4 cm.

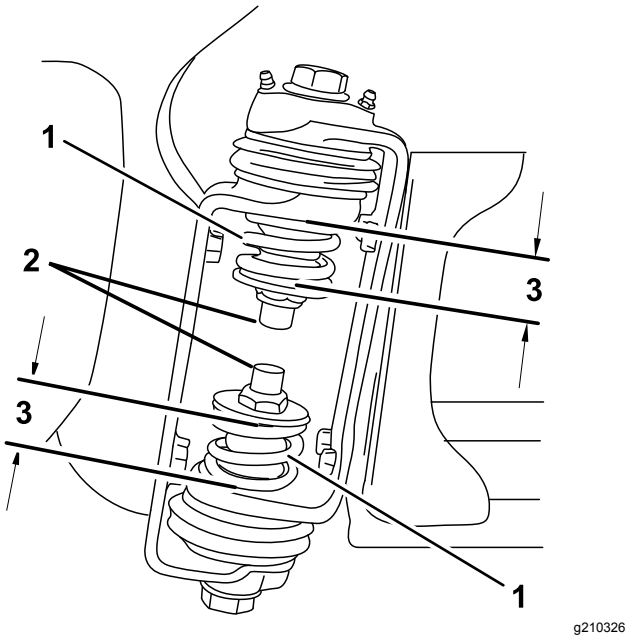

Figur 49

1. Bomhengselfjær
2. Låsemutter
3. 4 cm

4. Gjenta prosedyren for hver fjær på begge bomhengslene.
5. Flytt bommene til transport "X"-posisjon.

   Merk: Se Slik bruker du bomtransportunder-stellet (side 57) for mer informasjon.

21

Oppbevare jekkstøtte (valgfritt)

Deler som er nødvendige for dette trinnet:

2	Fremre jekkstøtte
2	Bakre jekkstøtte
4	Splint
2	Splittpinne (4½ tommer)
2	Splittpinne (3 tommer)
2	Knott

Prosedyre

1. Sett de fremre jekkstøttene inn i rammen opp-ned ved de fremre festepunktene (Figur 50).

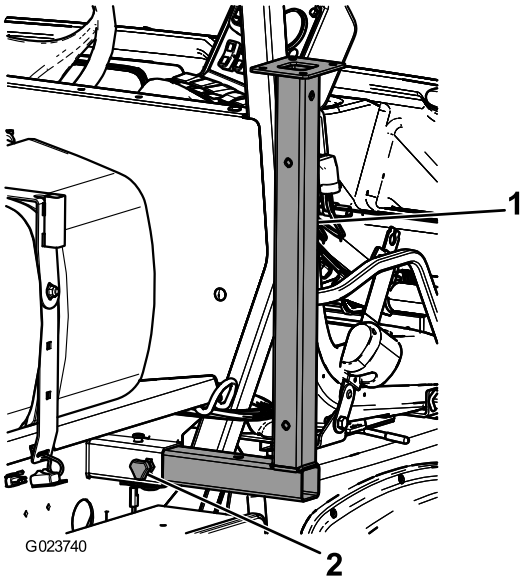

g023740

Figur 50

1. Fremre jekkstøtte
2. Knott

2. Fest de fremre jekkstøttene med to splittpinner (3 tommer) og to hårnålssplinter gjennom det midtre hullet på støttene.
3. Før de bakre jekkstøttene inn fra bunnen, opp i rammen, nær de bakre festepunktene (Figur 51).

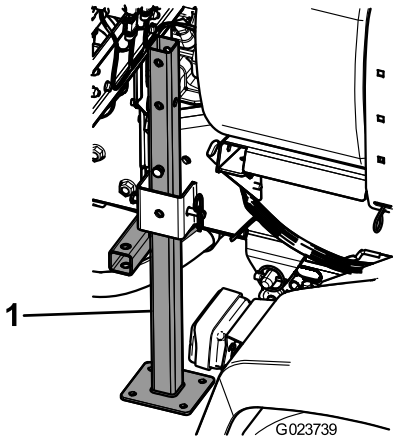

g023739

Figur 51

1. Bakre jekkstøtte

4. Fest de bakre jekkstøttene med fire splittpinner (4½ tommer) og fire hårnålssplinter gjennom det siste hullet på støttene.

22

Lær mer om produktet ditt

Deler som er nødvendige for dette trinnet:

1	*Brukerhåndbok*
1	Opplæringsmateriale for føreren
1	Registreringskort
1	Produktveiledning
1	Inspeksjonsskjema for forhåndslevering

Prosedyre

1. Les disse håndbøkene.
2. Se på førerens opplæringsmateriale.
3. Bruk produktveiledningen for munnstykker til å velge riktig munnstykke til ditt bruk.
4. Lagre dokumentasjonen på et trygt sted.

Oversikt over produktet

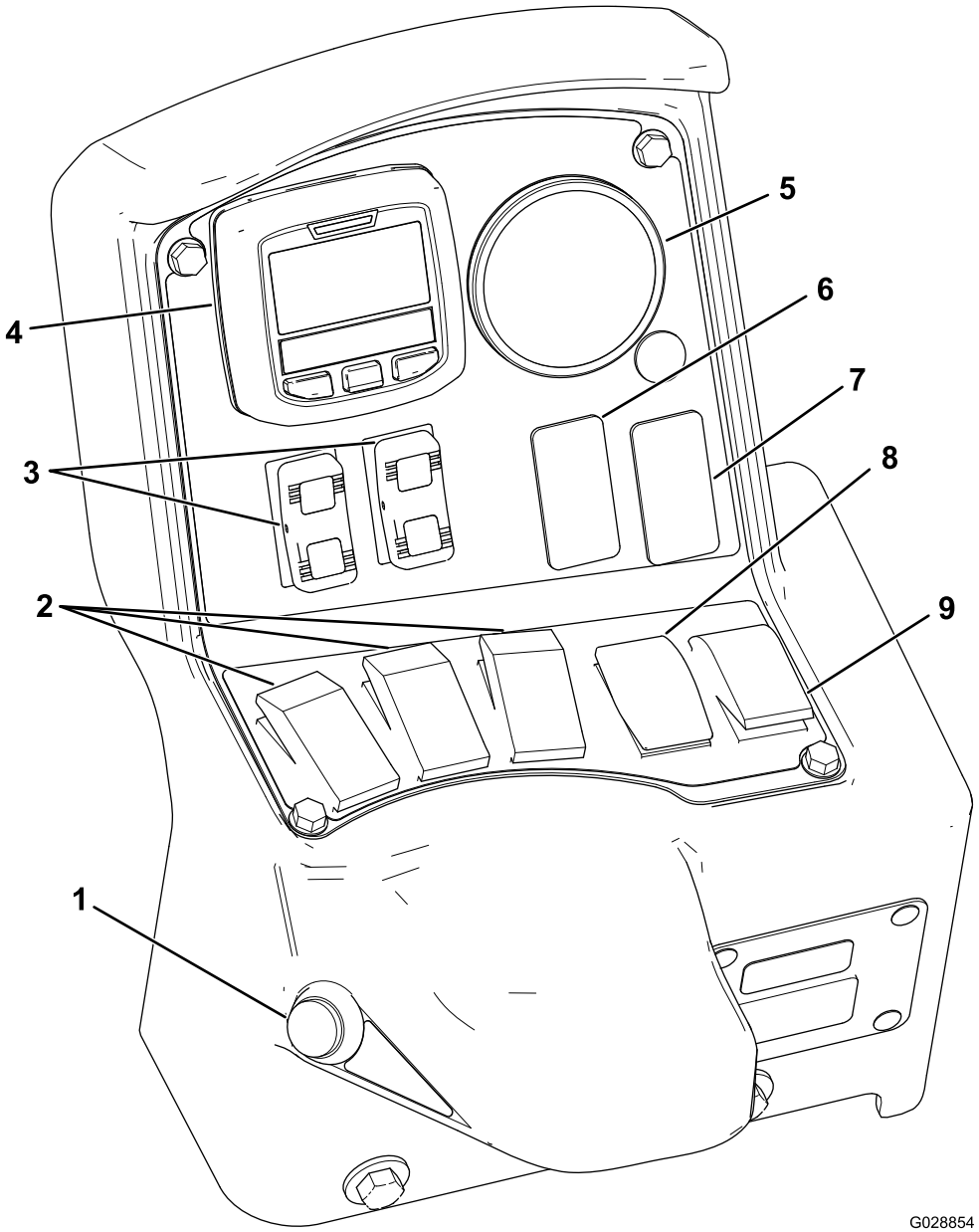

Figur 52

1. Hovedbombryter
2. Bomseksjonsbrytere (spreder på/av)
3. Bomhevebrytere
4. InfoCenter
5. Trykkmåler
6. Skyllebryter (valgfri)
7. Sonisk bombryter (valgfri)
8. Spredemengdebryter
9. Ristebryter

Kontroller

InfoCenter LCD-skjerm

InfoCenter LCD-skjermen viser informasjon om maskinen og batteripakken, som for eksempel nåværende batteriladning, hastighet, diagnostikkinformasjon og mer (Figur 52). For mer informasjon, se Bruke InfoCenter (side 44).

Hovedbombryter

Ved hjelp av hovedbombryteren kan du starte og stoppe alle sprederfunksjoner. Trykk på bryteren for å kjøre eller stoppe spredersystemet (Figur 52).

Bomseksjonbrytere

Bomseksjonbryterne er plassert nederst på kontrollpanelet (Figur 52). Løft hver bryter oppover for å slå på sprederne for tilsvarende bomseksjon, og nedover for å slå dem av. Når bomseksjonsbryteren er satt til PÅ-stillingen, lyser det en lampe på bryteren. Disse bryterne påvirker bare spredersystemet når hovedbombryteren er i PÅ-stillingen.

Spredemengdebryter

Sprøytemengdebryteren er plassert til venstre på kontrollpanelet (Figur 52). Løft bryteren oppover og hold den der for å øke spredersystemmengden, eller skyv og hold den nedover for å redusere mengden.

Bomhevebrytere

Bomhevebryterne brukes til å heve og senke bommene (Figur 52). Det finnes en venstre og en høyre bryter. Løft bryteren oppover og hold den der for å heve den tilsvarende bommen, eller skyv og hold den nedover for å senke bommen.

Spredermodusbryter (HDX-automodell)

Bruk spredermodusbryteren til å velge mellom følgende sprøytemetoder:

- Bruk manuell modus når du vil kontrollere sprøytemengden manuelt.
- Bruk automatisk modus når du vil at datamaskinen skal styre sprøytemengden med innstillingen du kjører inn i InfoCenter.

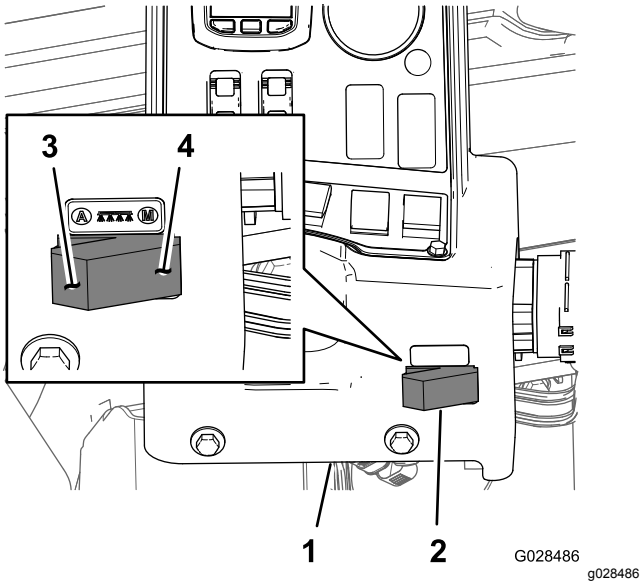

Figur 53

1. InfoCenter-konsoll
2. Spredermodusbryter
3. Automatisk modus (spredermodusbryter-posisjon)
4. Manuell modus (spredermodusbryter-posisjon)

Regulatorventil (mengdekontroll)

Regulatorventilen sitter bak tanken (Figur 54), og styrer hvor mye væske som føres til bommene eller mengden som returneres til tanken.

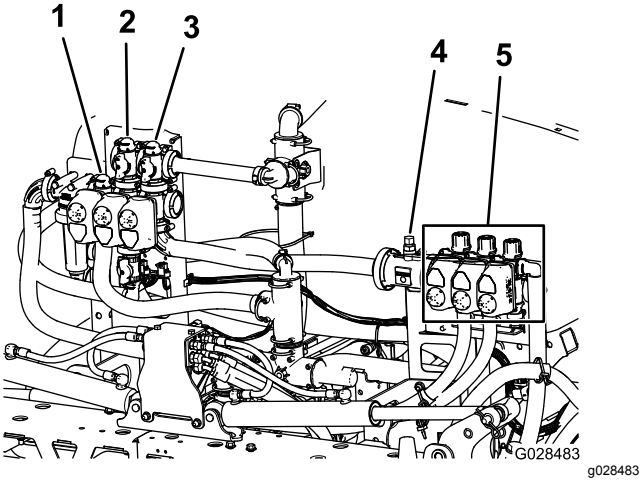

Figur 54

1. Regulatorventil (mengdekontroll)
2. Risteventil
3. Hovedbomventil
4. Strømningsmåler
5. Bomseksjonsventiler

Strømningsmåler

Gjennomstrømningsmåleren måler væskens flytrate til bomseksjonsventilene (Figur 54).

Bomseksjonventiler

Bruk bomseksjonsventilene til å slå av eller på spredertrykket til sprederdysene på de venstre, midtre og høyre bomseksjonene (Figur 54).

Omløpsventiler for bomseksjon

Omløpsventilene for bomseksjon (Figur 55) omdirigerer væskestrømmen fra en bom til tanken når du slår av bomseksjonen. Du kan justere disse ventilene for å sikre at bomtrykket forblir konstant uavhengig av hvilke bomkombinasjoner du bruker. Se Kalibrere bomomløp (side 62).

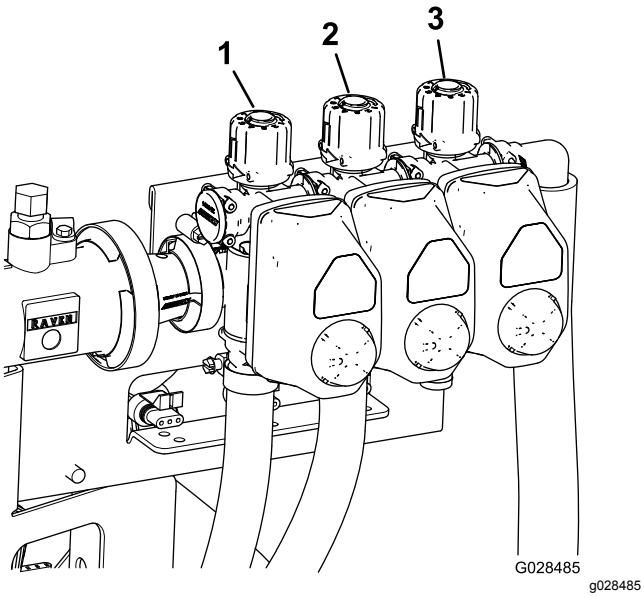

Figur 55

1. Omløpsventiler for venstre bomseksjon
2. Omløpsventiler for midtre bomseksjon
3. Omløpsventiler for høyre bomseksjon

Risteregulatorventil

Denne ventilen finnes på den bakre venstre siden av tanken (Figur 56). Vri knotten på ventilen til klokken 6-stilling for å slå på tankristingen og til klokken 8-stilling for å slå av tankristingen.

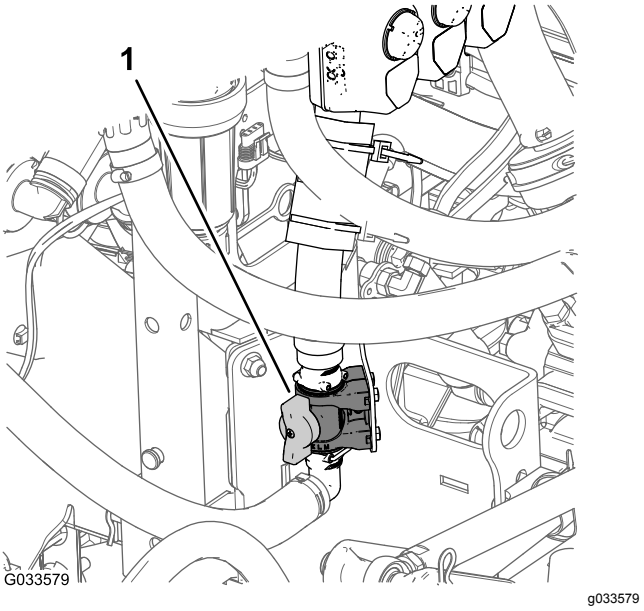

Figur 56

1. Ristekontrollventil

Merk: Modeller i HD-serien med manuelt gir – Ristefunksjonen virker kun når krattuttaket og clutchen er aktivert, og motoren ikke går på tomgang. Hvis du ønsker at ristefunksjonen skal sirkulere innholdet i tanken selv etter at du har stoppet sprederen, må du sette girspaken i FRI, slippe ut clutchen, aktivere parkeringsbremsen og aktivere gasspaken (hvis montert).

Sprederpumpe

Sprederpumpen er plassert bak på maskinen (Figur 57).

Kontroller sprederpumpen ved å utføre følgende:

- For **HD-serie-modellen med manuell girkasse** – På midtkonsollen av maskinen, flytt kraftuttaksspaken til AKTIVER-stillingen for å starte pumpen, og flytt kraftuttaksspaken til DEAKTIVER-stillingen for å stoppe pumpen. Se *brukerhåndboken* for Workman HDX-Auto-bruksbilen.
- For **HDX-Auto-modellen** – På instrumentpanelet til venstre for rattstammen, trykk inn vippebryteren for hydraulikksystemet med høy strømning opp til PÅ-stillingen for å starte sprederpumpen (lyset til vippebryteren tennes). Trykk vippebryteren ned til AV-stillingen for å slå av sprederpumpen. Se *monteringsinstruksjonene* til hydraulikksettet med høy strømning (lyset til vippebryteren slås av).

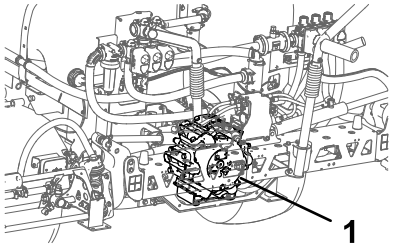

g028857

Figur 57

1. Sprederpumpe

Spesifikasjoner

Merk: Spesifikasjoner og konstruksjon kan forandres uten varsel.

Spredersystemets grunnvekt (kjøretøyets vekt ikke inkludert)	424 kg
Tankkapasitet	757 l
Total kjøretøylengde med standard spredersystem	422 cm
Total kjøretøyhøyde med standard spredersystem til toppen av tanken	147 cm
Total kjøretøyhøyde med standard spredersystem og bommer lagret i X-stilling	234 cm
Total kjøretøybredde med standard spredersystem og bommer lagret i X-stilling	175 cm

Bruk

Merk: Angi hva som er høyre og venstre side på maskinen ved å stå i normal arbeidsstilling.

Merk: Hvis du trenger å transportere kjøretøyet på en tilhenger med sprederen montert, må du sjekke at bommene er bundet fast og sikret.

Sikkerhet først

Les nøye alle sikkerhetsinstrukser og -merker i avsnittet om sikkerhet. Kunnskap om dette kan forhindre personskader.

Bruke InfoCenter

InfoCenter LCD-skjermen viser informasjon om maskinen, som driftsstatus, diverse diagnostikk og annen informasjon om maskinen (Figur 58). Det finnes et oppstartsskjermbilde og hovedskjermbilde for informasjon i InfoCenter. Du kan når som helst bytte mellom oppstartsskjermbildet og hovedskjermbildet for informasjon ved å trykke på en InfoCenter-knapp og velge en pil.

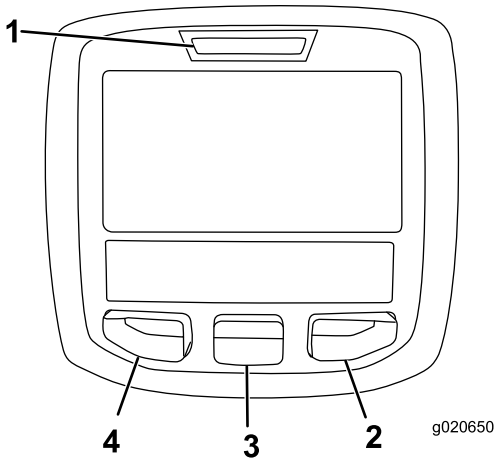

g020650

Figur 58

1. Indikatorlampe
2. Høyreknapp
3. Midterste knapp
4. Venstreknapp

- Venstreknapp, menytilgang/tilbake-knapp – trykk denne knappen for å få tilgang til InfoCenter-menyene. Du kan også bruke knappen til å gå ut av en meny du befinner deg i.
- Midterste knapp – bruk denne knappen til å rulle ned i menyer.
- Høyreknapp – bruk denne knappen til å åpne en meny der en høyrepil angir at det finnes mer innhold.

Merk: Hver enkelt knapp kan ha ulike formål avhengig av hvilken funksjon som er aktiv. LCD-skjermen viser

et ikon over hver knapp som indikerer den gjeldende funksjonen.

Starte InfoCenter

1. Sett nøkkelen inn i startbryteren og vri den til PÅ-POSISJONEN.

   Merk: InfoCenter lyser og viser initialiseringsskjermen (Figur 59).

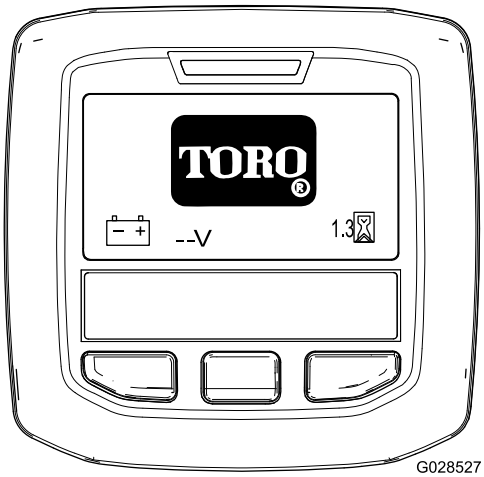

g028527

Figur 59

2. Etter omtrent 15 sekunder vises startskjermen. Trykk på den midtre valgknappen for å vise informasjonskonteksten (Figur 60).

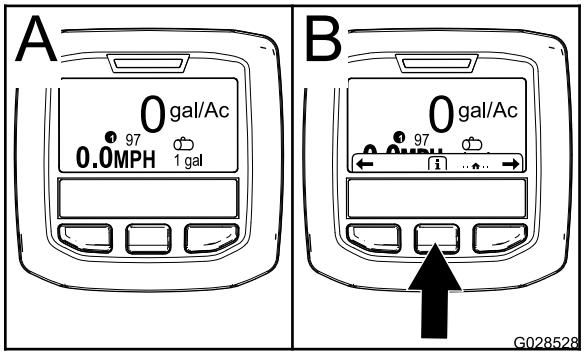

g028528

Figur 60

- Trykk på den midtre valgknappen igjen for å navigere til hovedmenyen.
- Høyre valgknapp: **Totalt sprøytet område** (Figur 61A)
- Høyre valgknapp: **Sprøytemengde** (Figur 61B)
- Venstre valgknapp: **Underområde sprøytet** (Figur 61C)
- Venstre valgknapp: **Tankvolum** (Figur 61D)

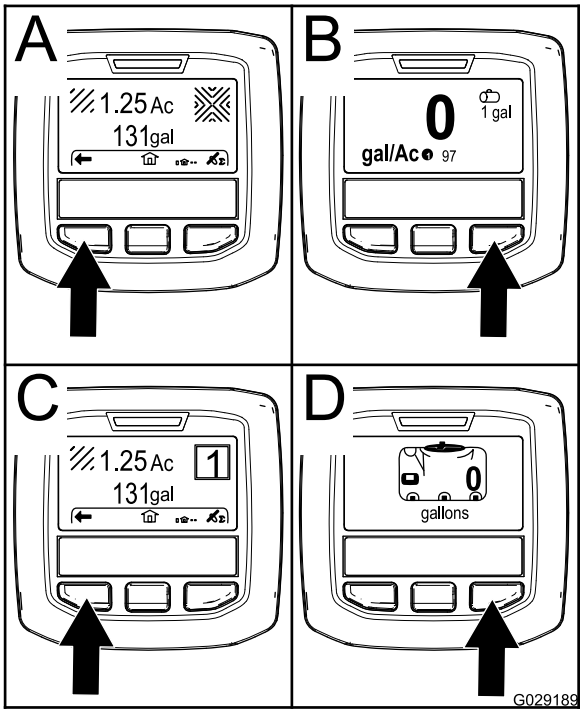

g029189

Figur 61

Merk: Når startbryteren vris til START-stillingen og motoren starter, gjenspeiler verdiene på InfoCenter-skjermen maskinen som kjører.

Åpne innstillingsmenyen

1. Start InfoCenter. Se Starte InfoCenter (side 45).

   Merk: Startskjermen vises.

2. Trykk på den midtre valgknappen for å åpne informasjonskontekst.

   Merk: Informasjonskontekstikonet vises.

3. Trykk på den midtre valgknappen for å åpne hovedmenyen (Figur 62).

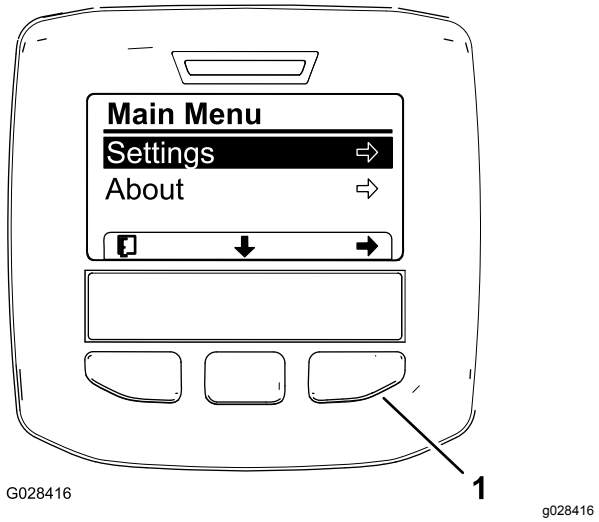

Figur 62

Ytterligere alternativer for HDX-automodellen vises ikke.

1. Høyre valgknapp (velg kontekst)

4. Trykk på den høyre valgknappen for å vise undermenyene for Innstillinger.

   Merk: Hovedmenyen vises med det valgte innstillingsalternativet.

   Merk: Trykk på den midtre valgknappen (knappen under pil ned-ikonet på skjermen) for å flytte det valgte alternativet ned.

Endre måleenheter (imperisk og metrisk)

1. Åpne innstillingsmenyen. Se Åpne innstillingsmenyen (side 45).
2. Bruk den høyre valgknappen til å endre de oppførte måleenhetene (Figur 63).
   - **Imperisk:** mph, gallon og acre
   - **Gress:** mph, gallon og 1 000 ft^2
   - **SI (metrisk):** km/t, liter, hektar

   Merk: Skjermen bytter mellom imperiske enheter, gress og metriske enheter.

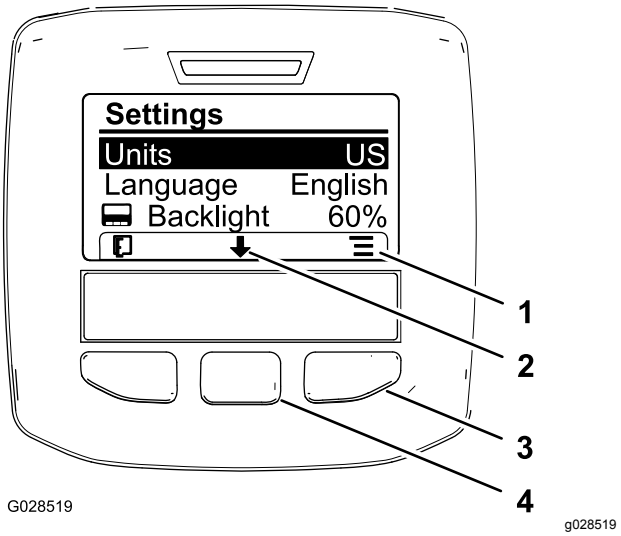

Figur 63

1. Vis alternativer (ikon)
2. Rull ned (ikon)
3. Høyre valgknapp (vis kontekst)
4. Midtre valgknapp (rull kontekst)

   Merk: Trykk på venstre valgknapp for å lagre valget, avslutte innstillingsmenyen og gå tilbake til hovedmenyen.

3. Trykk på den midtre valgknappen (knappen under pil ned-ikonet på skjermen) for å velge Språk-alternativet og endre språket som brukes på skjermen (Figur 63).
4. Trykk på den høyre valgknappen (knappen under listeikonet på skjermen) for å utheve språket som brukes på skjermen (Figur 63).

   Merk: Tilgjengelige språk omfatter: engelsk, spansk, fransk, tysk, portugisisk, dansk, nederlandsk, finsk, italiensk, norsk og svensk.

5. Trykk på venstre valgknapp for å lagre valget/valgene, avslutte innstillingsmenyen og gå tilbake til hovedmenyen (Figur 62).
6. Trykk på venstre valgknapp for å gå tilbake til hovedmenyen (Figur 63).

Justere lysstyrken og kontrastnivået på skjermen

1. Åpne innstillingsmenyen. Se Åpne innstillingsmenyen (side 45).
2. Trykk på den midtre valgknappen (knappen under pil ned-ikonet på skjermen) for velge Lysstyrke-alternativet og endre skjermlysstyrken (Figur 64).

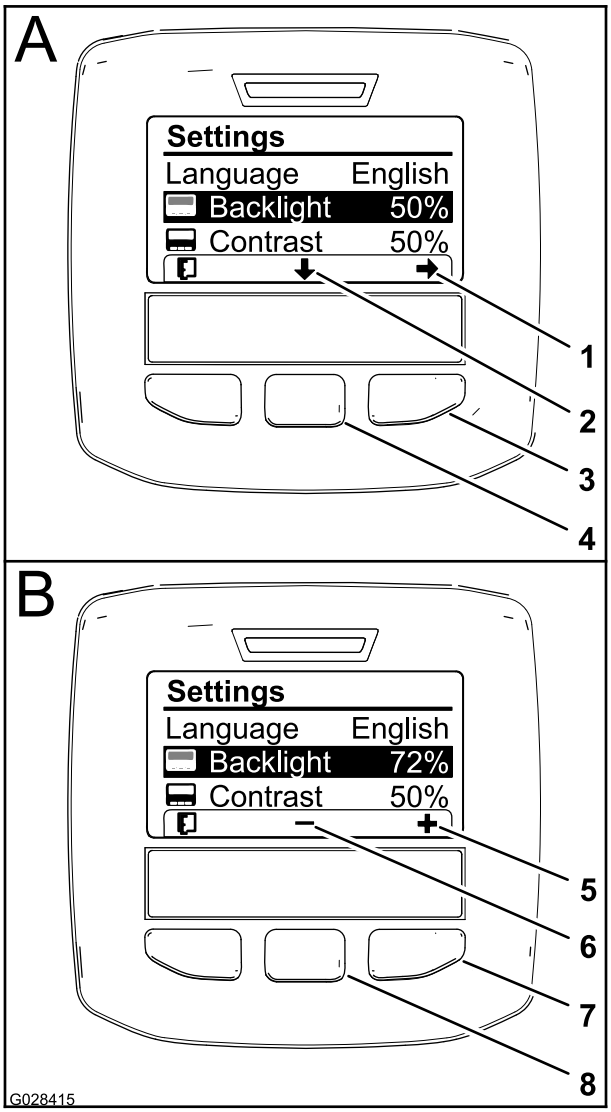

Figur 64

1. Velg pil (ikon)
2. Rull ned (ikon)
3. Høyre valgknapp (velg kontekst)
4. Midtre valgknapp (rull kontekst)
5. Øk verdien (ikon)
6. Reduser verdien (ikon)
7. Høyre valgknapp (hev verdikontekst)
8. Midtre valgknapp (senk verdikontekst)

3. Trykk på den høyre valgknappen for å vise verdijusteringskonteksten (Figur 64).

   Merk: Skjermen viser et (-)-ikon over den midtre valgknappen og et (+)-ikon over den høyre valgknappen.

4. Bruk den midtre og den høyre valgknappen til å velge lysstyrkenivået på skjermen (Figur 64).

   Merk: Når du endrer lysstyrkeverdien, endres lysstyrkenivået på skjermen.

5. Trykk på venstre valgknapp (knappen under listeikonet på skjermen) for å lagre valget, avslutte lysstyrkemenyen og gå tilbake til innstillingsmenyen (Figur 64).

6. Trykk på den midtre valgknappen (knappen under pil ned-ikonet på skjermen) for velge Kontrast-alternativet og endre kontrastnivået på skjermen (Figur 64).

7. Trykk på den høyre valgknappen for å vise verdijusteringskonteksten (Figur 64).

   Merk: Skjermen viser et (-)-ikon over den midtre valgknappen og et (+)-ikon over den høyre valgknappen.

8. Trykk på venstre valgknapp (knappen under listeikonet på skjermen) for å lagre valget, avslutte kontrastmenyen og gå tilbake til innstillingsmenyen (Figur 64).

9. Trykk på venstre valgknapp for å avslutte innstillingsmenyen og gå tilbake til hovedmenyen (Figur 62 og Figur 64).

10. Trykk på venstre valgknapp for å gå tilbake til hovedmenyen (Figur 64).

InfoCenter-ikoner

Ikonbeskrivelser

	Informasjonsikon
	Neste
	Forrige
	Rull ned
	Enter
	Endre den neste verdien i listen
	Øk
	Reduser
	Aktiv skjerm
	Inaktiv skjerm
	Gå til startskjerm
	Aktiv startskjerm
	Lagre verdi

	Avslutt meny
	Timeteller
PIN	Riktig PIN-kode ble skrevet inn
	Sjekk PIN-kode/kalibrerings-verifikasjon
	Hovedbom på / bomspreder av
	Hovedbom på / bomspreder på
	Full spredertank
	Spredertanken er halvfull
	Lavt tanknivå
	Tøm spredertank
K eller k	TURF-enheter (1000 kvadrat-fot)
	Sprøytet område
	Volum sprøytet
	Juster tankvolum
	Startskjerm
	Tøm aktivt område
	Tøm alle områder
	Juster siffer
	Velg neste område for akkumulering

Ikonbeskrivelser (cont'd.)

1	Sprøytemengde 1
2	Sprøytemengde 2
++	Øk mengde

Bruke menyene

Trykk på menytilgangsknappen mens du er i hovedskjermbildet for å få tilgang til kalibreringsinnstillingene i InfoCenter-menysystemet. Du kommer tilbake til hovedmenyen. Se følgende tabeller for en oppsummering av alternativene som er tilgjengelige i menyene:

Kalibrering	
Menyelement	**Beskrivelse**
Testhastighet	Denne menyen angir testhastighet for kalibrering.
Kalibrering for gjennomstrøm-ning	Denne menyen kalibrerer gjennomstrøm-ningsmål.
Hastighetskali-brering	Denne menyen kalibrerer hastighetssenso-ren.

Velge sprederprogrammering

HDX-automodell

Veksle mellom manuell og automatisk modus

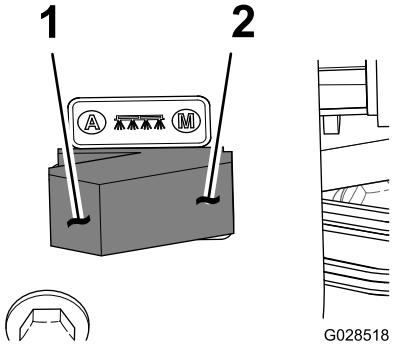

g028518

Figur 65

1. Automatisk modus (bryterstilling)
2. Manuell modus (bryterstilling)

- Ved kontrollkonsollen, trykk spredermodusbryteren til venstre stilling for å kontrollere sprederens sprøytemengde via InfoCenter i AUTOMATISK MODUS.

Merk: Det vises et ikon for sprøytemengde på InfoCenter-skjermen.

- Trykk spredermodusbryteren til høyre stilling for å kontrollere sprederens sprøytemengde for hånd i det MANUELLE MODUSEN.

  Merk: Når du bytter fra automatisk til manuell modus, forsvinner ikonet for sprøytemengde fra skjermen.

Veksle mellom sprederprograminnstillinger

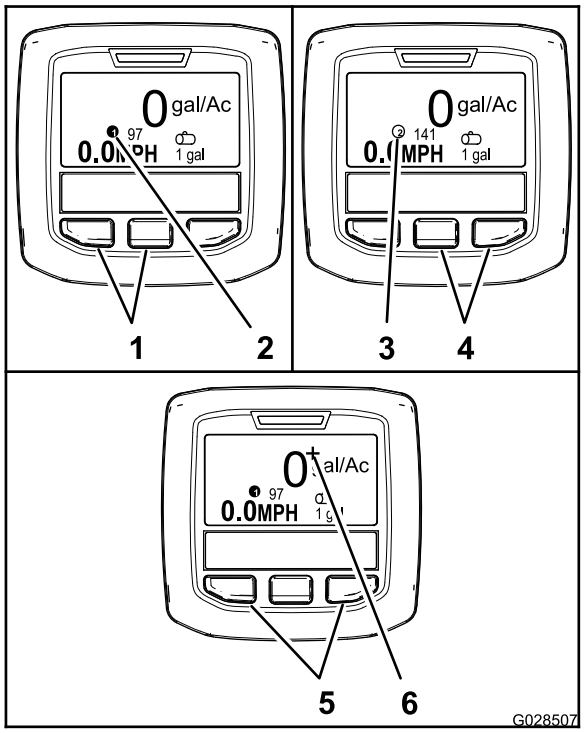

g028507

Figur 66

1.	Venstre og midtre knapper – velge sprøytemengde 1	4.	Midtre og høyre knapper – velge sprøytemengde 2
2.	Ikon – sprøytemengde 1	5.	Venstre og høyre knapper – velge økt sprøytemengde
3.	Ikon – sprøytemengde 2	6.	Ikon – økt sprøytemengde

- Trykk på de to knappene til venstre i InfoCenter (Figur 66) for å velge sprøytemengde 1.

  Merk: Det vises et ikon ❶.

- Trykk på de to knappene til høyre (Figur 66) for å velge sprøytemenge 2.

  Merk: Det vises et ikon ②.

- Trykk på de to ytterste knappene (Figur 66) for å bruke en økt sprøytemengde midlertidig.

  Merk: Det vises et ikon +.

  Merk: Økt sprøytemengde er en tilleggsprosent over sprøytemengde for det aktive programmet (1 eller 2). Trykk på og holde inne knappene for å øke sprøytemengden. Slipp knappene for å stanse økningen.

Programmere sprøytemengde og økt sprøytemengde

HDX-automodell

Programmere sprøytemengde 1 og 2

1. Trykk på den midtre valgknappen på startskjermen for å navigere til hovedmenyen.
2. Du kan eventuelt trykke på den midtre valgknappen for å utheve sprøytemengden for sprederprogram 1 (Figur 67).

   Merk: Ikonet for sprøytemengde 1 ser ut som et 1-tall i en sirkel til høyre for en skyteskive.

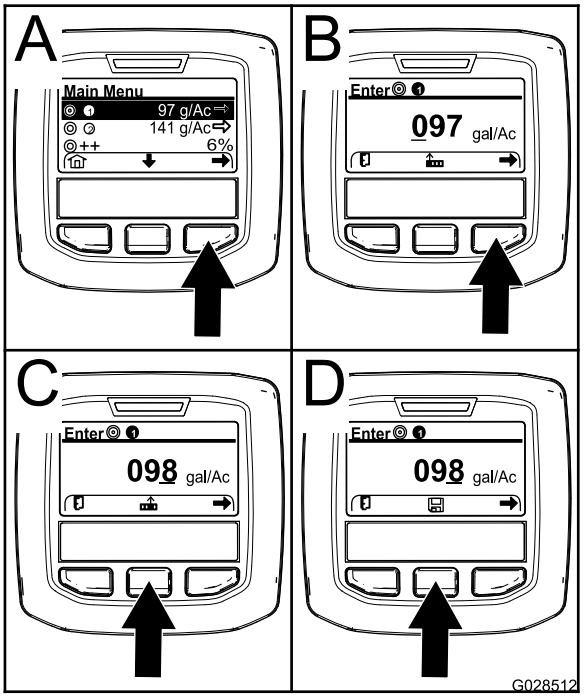

g028512

Figur 67

3. Trykk på den høyre valgknappen for å velge sprederprogram 1 (Figur 67A).
4. Angi tallverdien ved å trykke på følgende valgknapper:
   - Trykk på høyre valgknapp (Figur 67B) for å flytte markøren til neste tall til høyre.
   - Trykk på midtre valgknapp (Figur 67C) for å øke tallverdien (0 til 9).
5. Trykk på høyre valgknapp når verdien helt til høyre er angitt.

   Merk: Lagre-ikonet vises over den midtre valgknappen (Figur 67D).

6. Trykk på midtre valgknapp (Figur 67D) for å lagre sprøytemengdeprogrammeringen.
7. Trykk på den midtre valgknappen for å utheve sprøytemengden for sprederprogram 2.

   Merk: Ikonet for sprøytemengde 2 ser ut som et 2-tall i en sirkel til høyre for en skyteskive.

   Merk: Du kan bruke sprøytemengde for sprederprogram 2 for å øke eller redusere sprøytemengden til gressområdet etter behov.
8. Gjenta trinn 4 til 6.

Programmere økt sprøytemengde

Sprøyteøkningen legger til en angitt prosent i sprøytemengden for det aktive programmet når du trykker på de to ytterste knappene i InfoCenter i automatisk modus.

1. Trykk på den midtre valgknappen på startskjermen for å navigere til hovedmenyen.
2. Du kan eventuelt trykke på den midtre valgknappen for å utheve den økte sprøytemengden (Figur 68).

   Merk: Ikonet for sprøytemengdeøkningen ser ut som to (+)-tegn som er til høyre for en skyteskive (Figur 68).

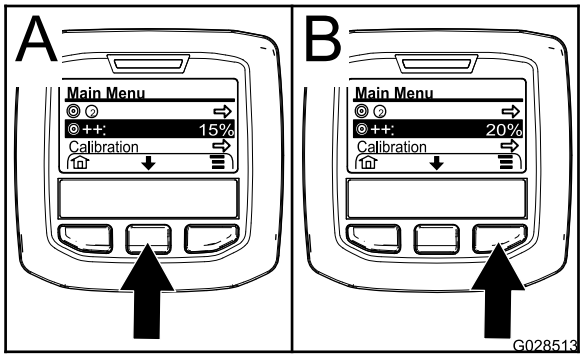

g028513

Figur 68

3. Trykk på høyre valgknapp (Figur 68) for å øke økningsprosenten i trinn på 5 % (maks. 20 %).

Bruke innstillingsmenyen

HDX-automodell

Velge den aktive sprøytemengden fra innstillingsmenyen

1. Trykk på den midtre valgknappen på startskjermen for å navigere til innstillingsmenyen.
2. Trykk på den midtre valgknappen for å utheve den aktive sprøytemengden (Figur 69).

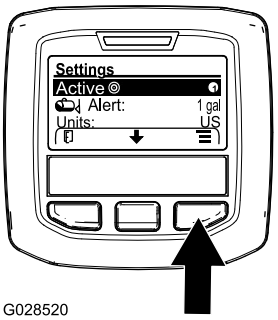

g028520

Figur 69

3. Trykk på den høyre valgknappen for å veksle mellom sprøytemengde 1 og 2 (Figur 69).
4. Trykk på venstre valgknapp for å lagre og gå tilbake til hovedmenyen.

Stille inn tanknivåvarsel

1. Trykk på den midtre valgknappen på startskjermen for å navigere til innstillingsmenyen.
2. Trykk på den midtre valgknappen for å utheve varselsinnstillingen (Figur 70).

   Merk: Ikonene (-) og (+) vises over de midtre og høyre valgknappene.

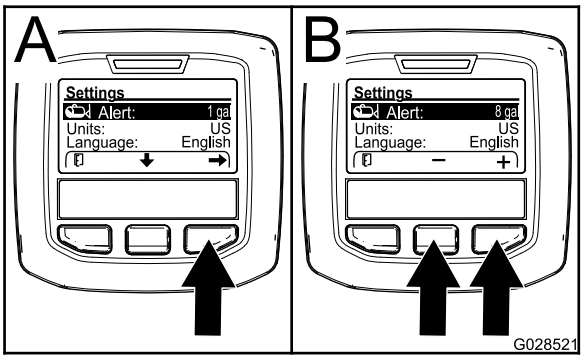

g028521

Figur 70

3. Trykk på den høyre valgknappen (Figur 70).

4. Bruk de midtre eller høyre valgknappene til å angi minimum mengde i tanken når varslet vises mens sprederen er i bruk (Figur 70).

   Merk: Hold nede knappen for å øke verdien for tankvarslet med 10 %.

5. Trykk på venstre valgknapp for å lagre og gå tilbake til hovedmenyen.

Angi PIN-kode i InfoCenter

Merk: Angi PIN-koden for å endre tilgangsbeskyttede innstillinger og vedlikeholde passordet.

Merk: Standard PIN-kode er 1234.

1. Trykk på den midtre valgknappen på startskjermen for å navigere til innstillingsmenyen.
2. Trykk på den midtre valgknappen for å utheve innstillingen Beskyttede menyer.

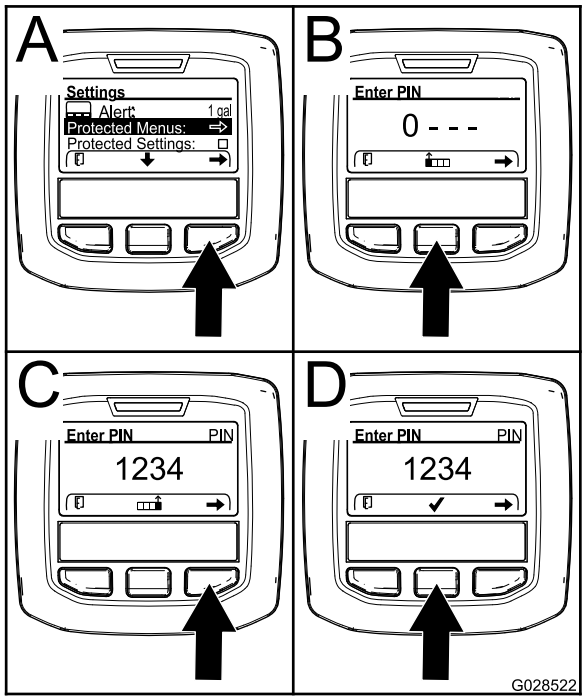

g028522

Figur 71

3. Trykk på den høyre valgknappen for å velge Beskyttede menyer (Figur 71A).
4. Angi tallverdien i PIN-skjermen ved å trykke på følgende valgknapper:
   - Trykk på midtre valgknapp (Figur 71B) for å øke tallverdien (0 til 9).
   - Trykk på høyre valgknapp (Figur 71C) for å flytte markøren til neste tall til høyre.
5. Trykk på høyre valgknapp når verdien helt til høyre er angitt.

   Merk: Hakemerkeikonet vises over den midtre valgknappen (Figur 71D).

6. Trykk på midtre valgknapp (Figur 71D) for å angi passordet.

Endre PIN-kode

1. Angi den gjeldende PIN-koden. Se trinn 1 til 6 i Angi PIN-kode i InfoCenter (side 51).
2. Trykk på den midtre valgknappen på startskjermen for å navigere til innstillingsmenyen.
3. Trykk på den midtre valgknappen for å utheve innstillingen Beskyttede menyer.

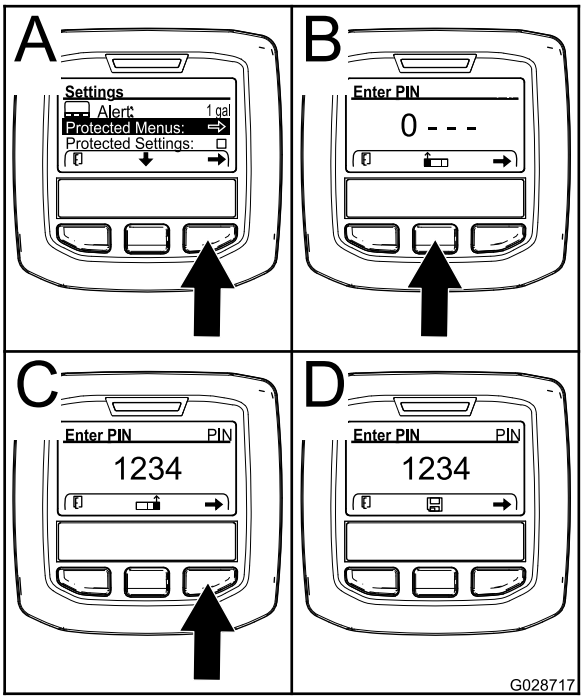

g028717

Figur 72

4. Trykk på den høyre valgknappen for å velge Beskyttede menyer (Figur 72A).
5. Angi den nye PIN-koden på skjermen ved å trykke på følgende valgknapper:
   - Trykk på midtre valgknapp (Figur 72A) for å øke tallverdien (0 til 9).
   - Trykk på høyre valgknapp (Figur 72C) for å flytte markøren til neste tall til høyre.
6. Trykk på høyre valgknapp når verdien helt til høyre er angitt.

   Merk: Lagre-ikonet vises over den midtre valgknappen (Figur 72D).

7. Vent til InfoCenter viser "verdi lagret-meldingen" og den røde indikatorlampen lyser.

Angi beskyttelsesinnstillinger

Viktig: **Bruk denne funksjonen til å låse og låse opp sprøytemengde.**

Merk: Du må vite den firesifrede PIN-koden for å endre innstillinger for funksjonene i de beskyttede menyene.

1. Trykk på den midtre valgknappen på startskjermen for å navigere til innstillingsmenyen.
2. Trykk på den midtre valgknappen for å utheve Beskyttelsesinnstillinger.

   Merk: Hvis det ikke står en X i boksen til høyre for Beskyttelsesinnstillinger, er undermenyene for L-bom, C-bom, R-bom og Nullstill standarder ikke låst med PIN-koden (Figur 74).

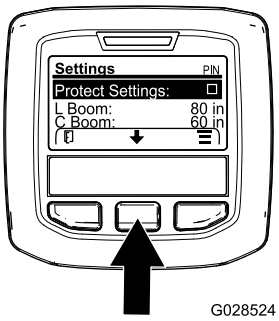

g028524

Figur 73

3. Trykk på den høyre valgknappen.

   Merk: PIN-skjermen vises
4. Angi PIN-kode. Se trinn 4 i Angi PIN-kode i InfoCenter (side 51).
5. Trykk på høyre valgknapp når verdien helt til høyre er angitt.

   Merk: Hakemerkeikonet vises over den midtre valgknappen.
6. Trykk på den midtre valgknappen.

   Merk: Undermenyene for L-bom, C-bom, R-bom og Nullstill standarder vises.
7. Trykk på den midtre valgknappen for å utheve Beskyttelsesinnstillinger.
8. Trykk på den høyre valgknappen.

   Merk: Det vises en X i boksen til høyre for Beskyttelsesinnstillinger (Figur 74).

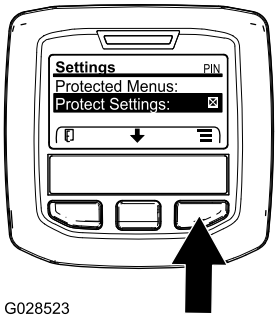

g028523

Figur 74

9. Vent til InfoCenter viser meldingen "verdi lagret" og den røde indikatorlampen lyser.

   Merk: Undermenyene under Beskyttede menyer er låst med PIN-koden.

   Merk: For å åpne undermenyene må du utheve Beskyttelsesinnstillinger, trykke på høyre valgknapp, angi PIN-koden og trykke på den midtre valgknappen når hakemerkeikonet vises.

Tilbakestille bomseksjonsstørrelser til standard

1. Trykk på den midtre valgknappen for å navigere til Nullstill standard (Figur 75).

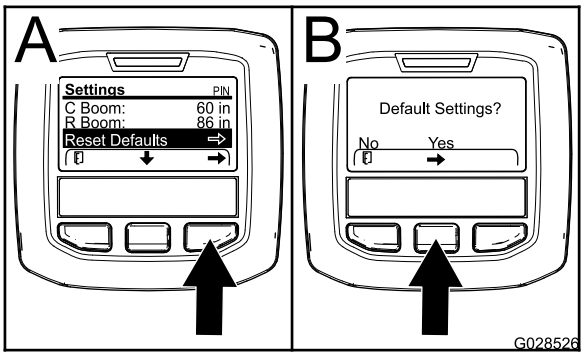

g028526

Figur 75

2. Trykk på den høyre valgknappen for å velge Nullstill standard.
3. Trykk på den venstre valgknappen for NEI eller den høyre valgknappen for JA i standardinnstillingsskjermen (Figur 75).

   Merk: Hvis du velger JA, tilbakestilles alle bomseksjonsstørrelsene til fabrikkinnstillingen.

InfoCenter-varsler

Operatørvarsler vises automatisk på InfoCenter-skjermen når en maskinfunksjon krever ekstra handling. For eksempel: Hvis du forsøker å starte motoren mens du trykker inn trekkpedalen, vises et varsel som indikerer at trekkpedalen må være i NØYTRAL-stilling.

Feilindikatoren blinker for hvert varsel som inntreffer, og en varselskode (nummer), en varselbeskrivelse og en varselkvalifikator vises på skjermen, som vist i Figur 76.

Varselsbeskrivelser og -kvalifikatorer vises som InfoCenter-ikoner. Se InfoCenter-ikoner (side 47) for en beskrivelse av hvert ikon.

Merk: En varselskvalifikator forklarer forholdene som utløste varselet, og gir instruksjoner om hvordan du fjerner varselet.

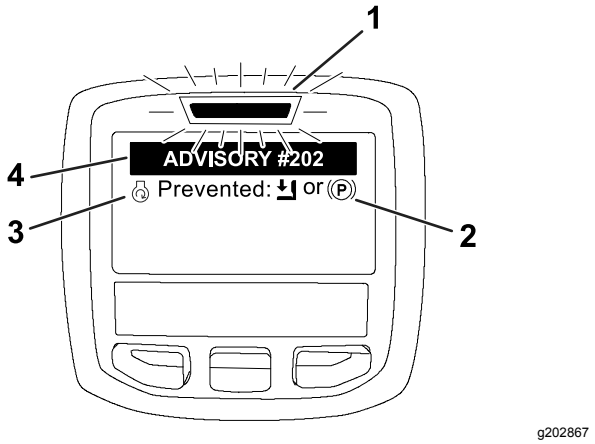

Figur 76

1. Feilindikator
2. Varselskvalifikator
3. Varselsbeskrivelse
4. Varselskode

Merk: Varsler logges ikke i feilloggen.

Merk: Du kan rydde et varsel fra skjermen ved å trykke på en av InfoCenter-tastene.

Se tabellen som følger, for mer informasjon om InfoCenter:

Varsler

Varselskode	Beskrivelse
200	Start forhindret – pumpebryter aktiv
201	Start forhindret – ikke i FRI
202	Start forhindret – tomt sete
203	Start forhindret – gasspedal er ikke i riktig posisjon
204	Start forhindret – starter aktiverer tidsavbrudd
205	Parkeringsbremsen er tilkoblet

Varsler (cont'd.)

Varselskode	Beskrivelse
206	Pumpestart forhindret – bom aktiv
207	Pumpestart forhindret – høy motorhastighet
208	Gass-/hastighetslås forhindret – pumpe er ikke aktiv
209	Gasslås forhindret – parkeringsbremsen er frakoblet
210	Hastighetslås forhindret – føreren er ikke i setet, eller parkeringsbremsen er tilkoblet
211	Gass-/hastighetslås forhindret – clutch eller driftsbrems er tilkoblet
212	Varsel for lavt tankvolum
213	Skyllepumpe PÅ
220	Strømningssensorkalibrering
221	Strømningssensorkalibrering – fyll vann i tanken, og angi påfylt volum
222	Strømningssensorkalibrering – slå på pumpen
223	Strømningssensorkalibrering – slå på alle bommene
224	Strømningssensorkalibrering – kalibrering startet
225	Strømningssensorkalibrering – kalibrering fullført
226	Strømningssensorkalibrering – avslutter kalibreringsmodus
231	Kalibrering av hastighetssensor
232	Kalibrering av hastighetssensor – fyll vanntanken, trykk på neste
233	Kalibrering av hastighetssensor – fyll sprederen halvfull med vann, trykk på neste
234	Kalibrering av hastighetssensor – angi kalibreringsavstanden, trykk på neste
235	Kalibrering av hastighetssensor – merk og kjør angitt avstand med sprederdelene av
236	Kalibrering av hastighetssensor – kalibrering av hastighetssensor pågår
237	Kalibrering av hastighetssensor – kalibrering av hastighetssensor fullført
238	Kalibrering av hastighetssensor – slå av bommene
241	Kalibrering utenfor grensene, bruker standard

Klargjøre for bruk av sprederen

Rengjøre sugefilteret

Serviceintervall: For hver bruk eller daglig—Rengjør sugefilteret. Rengjør sugefilteret (oftere når du bruker fuktbare pulver).

1. Parker maskinen på en jevn overflate, aktiver parkeringsbremsen, slå av pumpen, slå av motoren og ta ut nøkkelen.
2. Fjern holderen som fester slangekoblingen som er festet til den store slangen fra filterhuset øverst på tanken (Figur 77).

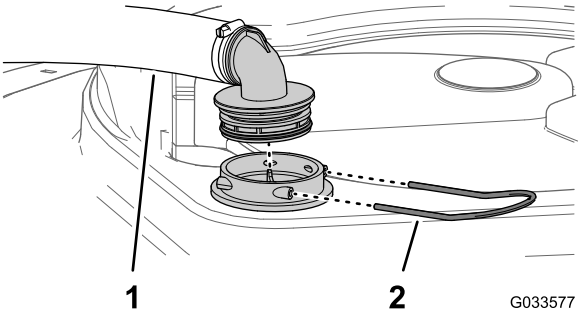

g033577

Figur 77

1. Sugeslange
2. Holder

3. Fjern slangen og slangekoblingen fra filterhuset (Figur 77).
4. Trekk sugefilteret ut av filterhuset i tanken (Figur 78).

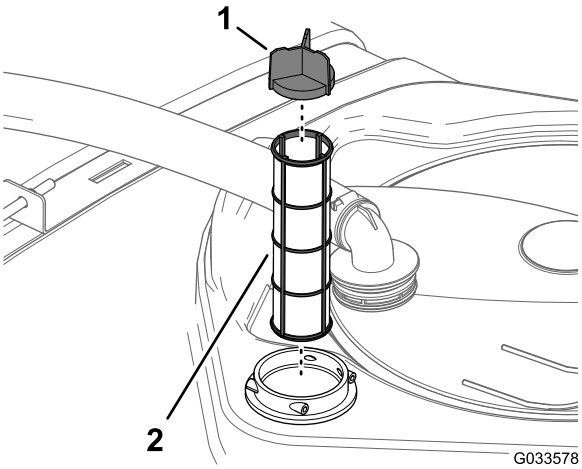

g033578

Figur 78

1. Sikthette
2. Sugefilter

5. Rengjør sugefilteret med rent vann.

   Viktig: **Skift ut filteret hvis det er skadet, eller hvis det ikke kan gjøres rent.**

6. Skyv sugefilteret inn i filterhuset inntil filteret er helt på plass.
7. Plasser slangen og slangekoblingen på filterhuset øverst på tanken, og fest dem med holderen du fjernet i trinn 2.

Rengjøre trykkfilteret

Serviceintervall: For hver bruk eller daglig—Rengjør trykkfilteret. Rengjør trykkfilteret (oftere ved bruk av fuktbare pulver).

1. Parker maskinen på en jevn overflate, aktiver parkeringsbremsen, slå av sprederpumpen, slå av motoren og ta ut nøkkelen.
2. Plasser et tappefat under trykkfilteret (Figur 79).

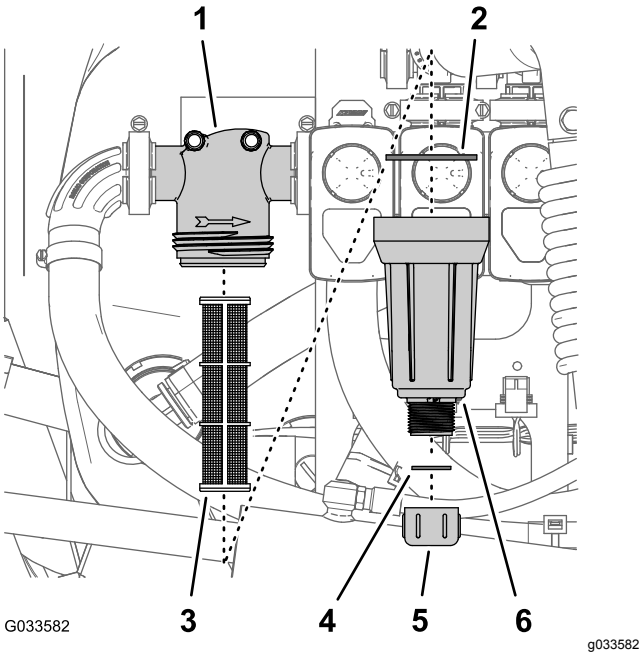

g033582

Figur 79

1. Filterhode
2. Pakning (bolle)
3. Filterelement
4. Pakning (tappeplugg)
5. Tappelokk
6. Bolle

3. Drei tappelokket mot klokken, og fjern den fra bollen i trykkfilteret (Figur 79).

   Merk: Tøm bollen fullstendig.

4. Drei bollen mot klokken, og fjern filterhodet (Figur 79).
5. Fjern trykkfilterelementet (Figur 79).
6. Rengjør trykkfilterelementet med rent vann.

   Viktig: **Skift ut filteret hvis det er skadet, eller hvis det ikke kan gjøres rent.**

7. Kontroller om det er skader eller slitasje på tappepluggen (den er inne i bollen) og pakningen til bollen (inne i filterhodet) (Figur 79).

Viktig: **Skift ut eventuelle pakninger i pluggen eller bollen som er skadet eller slitt.**

8. Monter trykkfilterelementet i filterhodet (Figur 79).

   Merk: Påse at filterelementet er helt på plass i filterhodet.

9. Monter bollen på filterhodet og stram til for hånd (Figur 79).
10. Monter tappelokket på koblingen nederst på bollen og stram lokket til for hånd (Figur 79).

Rengjøre dysefilteret

1. Parker maskinen på en jevn overflate, aktiver parkeringsbremsen, slå av sprederpumpen, slå av motoren og ta ut nøkkelen.
2. Fjern dysen fra sprederhodet (Figur 80).

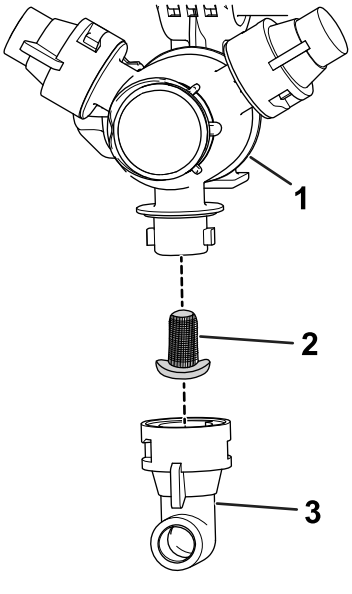

Figur 80

1. Sprederhode
2. Dysefilter
3. Dyse

3. Ta av dysefilteret (Figur 80).
4. Rengjør dysefilteret med rent vann.

   Viktig: **Skift ut filteret hvis det er skadet, eller hvis det ikke kan gjøres rent.**

5. Monter dysefilteret (Figur 80).

   Merk: Påse at filteret er helt på plass.

6. Monter dysen på sprederhodet (Figur 80).

Inspisering av tankremmene

Serviceintervall: For hver bruk eller daglig—Kontroller tankremmene.

Viktig: **Hvis festene for tankstroppene strammes for hardt, kan det resultere i deformerte og ødelagte remmer og skader på tanken.**

1. Fyll hovedtanken med vann.
2. Sjekk om det er bevegelse mellom tankstroppene og tanken (Figur 81).

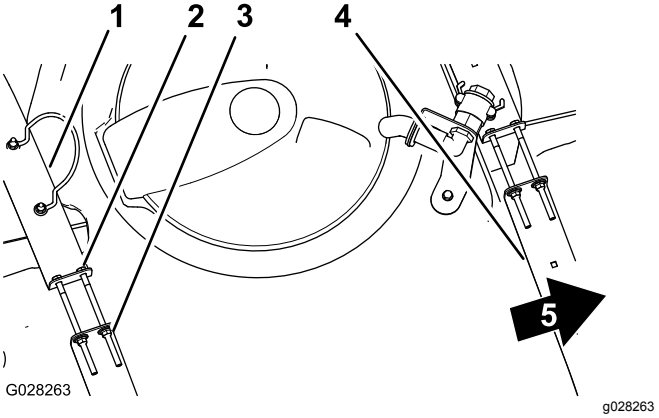

Figur 81

1. Bakre tankstropp
2. Bolt
3. Flenslåsemutter
4. Fremre tankstropp
5. Foran på maskinen

3. Hvis tankstroppene er løse, strammer du flenselåsemutterne og boltene øverst på stroppene til de er plan med tanken (Figur 81).

   Merk: **Ikke stram tankstroppdelene for mye.**

Bruke sprederen

For å bruke Multi Pro WM-sprederen må du først fylle spredertanken, deretter påføre væske til arbeidsområdet og til slutt rengjøre tanken. Det er viktig at du utfører trinnene etter hverandre, slik at du unngår å ødelegge sprederen. For eksempel blander du ikke og tilsetter kjemikalier på kvelden, for så ikke å sprøyte før om morgenen. Dette kan føre til at kjemikaliene skiller seg og kan påføre sprederkomponentene skade.

Viktig: **Tankmerkene er der kun for referanse og kan ikke regnes som nøyaktige nok for kalibrering.**

⚠ FORSIKTIG

Kjemikalier er farlige, og kan forårsake personskade.

- **Les anvisningene på de kjemiske merkene før du håndterer kjemikaliene. Følg alle anbefalinger og advarsler fra produsenten.**
- **Ikke la kjemikalier komme i kontakt med huden. Skulle slik kontakt skje, må du vaske huden grundig med såpe og rent vann.**
- **Bruk vernebriller og annet verneutstyr som er anbefalt av kjemikalieprodusenten.**

Multi Pro WM-sprederen er spesielt designet for å være svært slitesterk slik at den har den lange levetiden du trenger. Forskjellige materialer har blitt valgt av spesielle grunner på forskjellige steder på sprederen din for å oppnå dette målet. Dessverre finnes det ikke ett enkelt materiale som passer perfekt til alle mulige bruksområder.

Enkelte kjemikalier er mer aggressive enn andre og hvert kjemikalie samhandler forskjellig med forskjellige materialer. Enkelte konsistenser (f.eks. fuktbart pulver, kull) er mer slipende og fører til høyere slitasjenivåer. Hvis et kjemikalie er tilgjengelig i en formulering som vil gi økt levetid til sprederen, bør du bruke denne alternative formuleringen.

Som alltid må du huske å rengjøre maskinen og spredersystemet nøye etter all bruk. Dette sørger for at sprederen har lang levetid uten problemer.

Fylle ferskvannstanken

Fyll alltid ferskvannstanken med friskt, rent vann før du behandler eller blander kjemikalier.

Ferskvannstanken er plassert på veltebeskyttelsen, bak passasjersetet (Figur 82). Den forsyner rent vann så du kan vaske kjemikalier av huden, fra øynene eller andre overflater hvis du blir utsatt for søl ved et uhell.

- Du fyller tanken ved å skru av lokket på toppen av tanken og fylle tanken med rent vann. Sett på lokket igjen.
- For å åpne tappekranen for ferskvannstanken, vri spaken på toppen av kranen.

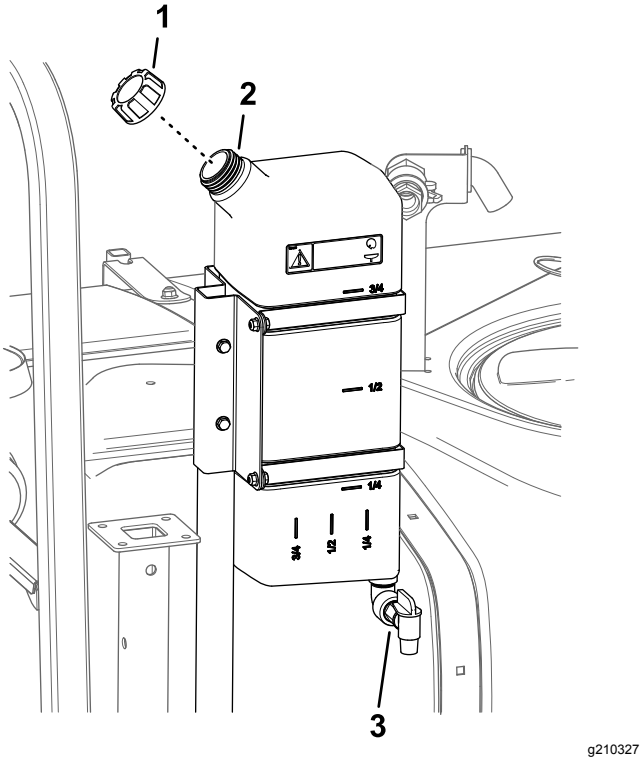

Figur 82

1. Påfyllingslokk
2. Ferskvannstank
3. Tappekran

Fylle på spredertanken

Monter det kjemiske forhåndsblandingssettet for optimal blanding og en ren utvendig tank.

Viktig: **Påse at kjemikaliene du bruker, kan brukes sammen med Viton™ (se produsentens merke, dette skal angi om dette er tilfelle eller ikke). Bruk av en kjemikalie som ikke er kompatibelt med Viton™, degraderer O-ringene i sprederen, noe som kan føre til lekkasjer.**

Viktig: **Kontroller tankremmen for slark etter første gangs fylling av tank. Trekk til etter behov.**

1. Parker maskinen på en jevn flate, flytt girspaken til nøytral stilling, koble inn parkeringsbremsen, slå av motoren og ta ut nøkkelen.
2. Avgjør hvor mye vann som er nødvendig for å blande mengden kjemikalier du trenger, ved å følge anvisningen fra kjemikalieprodusenten.
3. Åpne tankdekslet på spredertanken.

   Merk: Tanklokket finnes midt på øverst på tanken. For å åpne den må du dreie halve dekslet mot klokken og svinge det åpent. Du kan fjerne sugefilteret inne i tanken for å rense det. For å forsegle tanken må du lukke dekslet og dreie det foran halvveis med klokken.

4. Tilsett ¾ av påkrevd vannmengde til spredertanken ved å bruke antihevertpåfyllingsbeholderen.

   Viktig: **Du må alltid bruke ferskt, rent vann i spredertanken. Ikke hell konsentrat i en tom tank.**

5. Start motoren, aktiver kraftuttaket, og aktiver gasspaken (hvis montert).
6. Vri ristebryteren til PÅ-stillingen
7. Tilsett riktig mengde kjemikaliekonsentrat i tanken. Følg anvisningene fra kjemikalieprodusenten.

   Viktig: **Hvis du bruker et pulver som vætes, blander du det med en liten mengde vann, og rører det sammen til en slamlignende tykk væske, som du så heller i tanken.**

8. Hell resten av vannet i tanken.

   Merk: Reduser innstillingen for spredehastighet for bedre risting.

Bruke bommene

Bomhevebryterne på sprederkontrollpanelet gjør det mulig for deg å flytte bommene mellom transportstilling og sprederstilling uten å gå ut av førersetet. Endre bomstillinger mens maskinen står stille.

Stille inn lås for hydraulisk løftespak

Aktiver den hydrauliske løftespaken og lås den for å tilføre hydraulikkraft for kontroll av bomløft.

1. Skyv den hydrauliske løftespaken fremover (Figur 83 eller Figur 84).

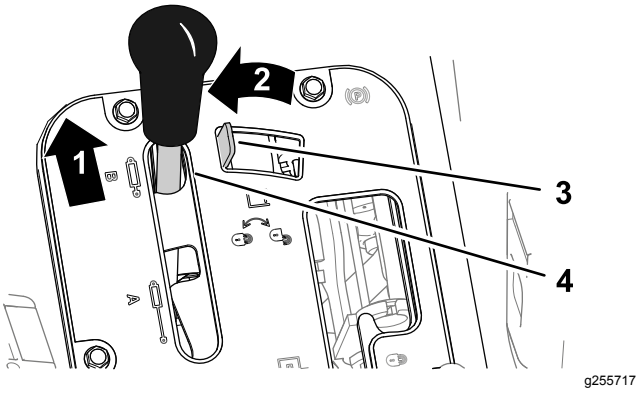

Figur 83

Workman-kjøretøyer med manuell girkasse

1. Skyv fremover
2. Flytt mot venstre
3. Hydraulisk lås
4. Hydraulisk løftespak

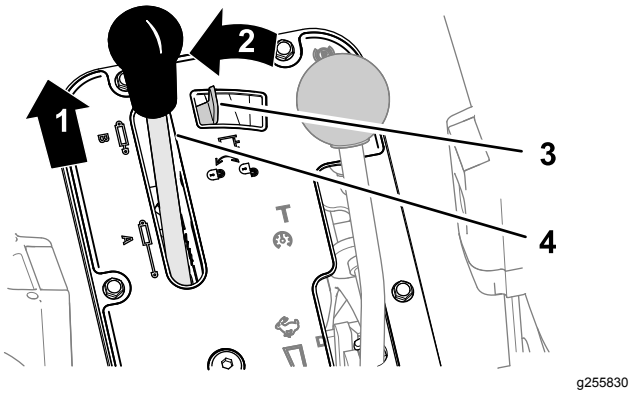

Figur 84

Workman-kjøretøyer med automatgirkasse

1. Skyv fremover
2. Flytt mot venstre
3. Hydraulisk lås
4. Hydraulisk løftespak

2. Flytt låsen for den hydrauliske løftespaken til venstre for å aktivere den (Figur 83 eller Figur 84).

Endre bomstillingen

Utfør følgende trinn for å flytte bommene til sprederstilling:

1. Parker maskinen på en jevn flate.
2. Bruk bomhevebryterne for å senke bommene.

   Merk: Vent til bommen er helt utstrakt i sprederposisjon.

Fullfør sprederjobben, og utfør deretter følgende trinn for å trekke tilbake bommene til transportstilling:

1. Parker maskinen på en jevn flate.
2. Bruk bomhevebryterne til å heve bommene inntil de er i bomtransportstillingen, formet som en "X", og bomsylinderene er helt trukket tilbake.

   Viktig: **For å forhindre skade på bomaktuatorsylinderen, kontroller at aktuatorene er helt trukket tilbake før maskinen transporteres.**

Slik bruker du bomtransportunderstellet

Sprederen er utstyrt med et understell for bomtransport som har en unik sikkerhetsfunksjon. Hvis det ved et uhell skulle oppstå tilfeldig kontakt med lavt overhengende gjenstander når kjøretøyet er i transportstilling, kan du skyve bommen(e) ut av transportunderstellet. Hvis dette skjer, vil bommene hvile i en nesten horisontal stilling bak på kjøretøyet.

Selv om denne bevegelsen ikke skader bommene, må de umiddelbart trekkes tilbake til transportunderstellet.

Viktig: **Bommene kan ta skade av å transporteres i enhver annen posisjon enn "X"-stillingen som benyttes når man bruker understellet for bomtransport.**

For å legge bommene tilbake i transportunderstellet, senk bommen(e) til sprederstilling og hev deretter bommen(e) tilbake til transportstilling. Kontroller at bomsylinderne er helt tilbaketrukket for å forhindre skade på aktuatorstangen.

Spredning

Bruke sprederen

Viktig: **For å forsikre at oppløsningen forblir godt blandet, bør du bruke ristefunksjonen når du har oppløsning i tanken. Ristefunksjonen virker kun når du aktiverer krattuttaket og clutchen, og motoren ikke går på tomgang. Hvis du ønsker at ristefunksjonen skal være aktivert selv etter at du har stoppet sprederen, må du sette girspaken i FRI, aktivere parkeringsbremsen og kraftuttaket og aktivere gasspaken (hvis montert).**

Merk: Denne prosedyren forutsetter at kraftuttaket er tilkoblet (modeller i HD-serien med manuelt gir) og at ventilkalibreringen for bomseksjonen er fullført.

1. Senk bommene på plass.
2. For HDX-automodellen kan du angi spredermodusbryteren på følgende måte:
   - Trykk bryteren til høyre når du bruker sprederen i MANUELL MODUS. Se Spredermodusbryter (HDX-automodell) (side 42).
   - Trykk bryteren til venstre når du bruker sprederen i AUTOMATISK MODUS.
3. Sett hovedbombryteren i AV-stillingen.
4. Sett de forskjellige bombryterne i PÅ-stillingen, etter behov.
5. Kjør dit hvor du skal bruke sprederen.
6. Naviger til skjermen for sprøytemengde på InfoCenter og angi ønsket mengde ved å følge disse trinnene:
   A. Påse at bryteren for pumpen er i PÅ-stillingen.
   B. Velg ønsket gir for modeller i HD-serien med manuelt gir.
   C. Begynn å kjøre ved angitt bakkehastighet.
   D. På modeller i HD-serien med manuelt gir eller med automatgir brukt i manuell modus må du påse at skjermen viser korrekt sprøytemengde. Hvis det er nødvendig, bør du justere sprøytemengdebryteren til monitoren viser ønsket sprøytemengde.

      Merk: På modeller i HD-serien med automatgir som brukes i automatisk modus, justerer datamaskinen automatisk spredertrykket for å opprettholde sprøytemengden.
   E. Kjør tilbake til der du bruker sprederen.
7. Sett hovedbombryteren til PÅ-stillingen og begynn å bruke sprederen.

   Merk: Når tanken nesten er tom, kan ristingen føre til skumdannelse i tanken. For å hindre dette, slå av risteventilen. Du kan også bruke et antiskummingsmiddel i tanken.
8. Når du er ferdig med å sprøyte, setter du hovedbombryteren til AV-stillingen for å slå av alle bomseksjonsbryterne. Deretter deaktiverer du spaken for kraftuttaket (modeller i HD-serien med manuelt gir).

Forhindre skader på plenen ved bruk mens maskinen er stillestående

Viktig: **Under visse forhold kan varme fra motoren, radiatoren og støydemperen føre til skader på gresset når man bruker sprederen mens maskinen er stillestående. Stillestående moduser omfatter tankristing, bruk av håndspreder med sprøytepistol eller bruk av spaserbom.**

Ta følgende forholdsregler:

- **Unngå** bruk av sprederen i stillestående modus under svært varme og/eller tørre forhold, da plenen kan være under større belastning i disse periodene.
- **Unngå** å parkere på plenen under stillestående bruk av spreder. Parker på en kjøresti der det mulig.
- **Begrens** hvor mye tid maskinen er i gang over et spesielt gressområde. Omfanget av skade på gresset avhenger av både tid og temperatur.
- **Still motorhastigheten så lavt som mulig** for å oppnå ønsket trykk og strømning. Dette begrenser hvor mye varme som genereres samt begrense lufthastigheten fra kjøleviften.
- **Sørg for at varmen kan slippe ut** oppover fra motorrommet ved å heve seteenheten under stasjonær bruk, ikke la varmen slippe ut under kjøretøyet.

Spredetips

- Ikke sprøyt områder som allerede er blitt sprøytet.
- Pass på at ikke munnstykkene har tettet seg. Skift ut slitte eller skadde munnstykker.
- Bruk hovedbombryteren slik at du stopper gjennomstrømningen før du stopper selve sprederen. Når den er stoppet kan du bruke den nøytrale motorhastighetslåsen til å holde motorhastigheten i gang for å opprettholde ristingen.
- Du oppnår bedre resultater hvis sprederen er i bevegelse når du slår bommene på.
- Se opp for endringer i sprøytemengden som kan tyde på at hastigheten er for høy for munnstykkene, eller at det er problemer med sprøytesystemet.

Modeller i HD-serien med automatgir brukt i automatisk modus

Merk: Se veiledningen for valg av munnstykke som er tilgjengelig via autoriserte Toro-forhandlere.

- Hvis du bruker sprederen ved sakte bakkehastighet, slik at datamaskinen opprettholder et for lavt spredersystemtrykk for sprøytemengden til de valgte dysene, slippes den kjemiske løsningen ut fra dysen på feil måte (renner eller drypper). Velg en sprederdyse som kan brukes ved lavere sprøytemengde.
- Hvis du bruker sprederen ved høy bakkehastighet, fører det til at datamaskinen bruker fullt spredersystemtrykk og at spredertrykker ikke er høyt nok til å oppnå ønsket sprøytemengde. Hvis du vil korrigere sprøytemengden, reduserer du bakkehastigheten for å oppnå sprøytemengden, eller velger en sprederdyse som kan brukes ved høyere sprøytemengde.

Renske ut et munnstykke

Hvis et munnstykke blir tilstoppet mens du sprøyter kan du renske det ut ved å bruke en håndsprederflaske med vann eller en tannbørste.

1. Parker maskinen på en jevn flate, koble inn parkeringsbremsen, slå av motoren og ta ut nøkkelen.
2. Sett hovedbombryteren til AV-stillingen og kjør sprederpumpen. Se Sprederpumpe (side 43).
3. Fjern det tilstoppede munnstykket og rengjør den ved å bruke en sprayflaske med vann eller en tannbørste.

Velge et munnstykke

Merk: Se veiledningen for valg av munnstykke som er tilgjengelig via autoriserte Toro-forhandlere.

Dreieskiven kan ta opp til tre forskjellige munnstykker. For å velge ønsket munnstykke:

1. Parker maskinen på en jevn flate, koble inn parkeringsbremsen, slå av motoren og ta ut nøkkelen.
2. Sett hovedbombryteren til AV-stillingen og kjør sprederpumpen. Se Sprederpumpe (side 43).
3. Drei dreieskiven med munnstykkene i begge retninger til det korrekte munnstykket.

Rengjøre spreder-

Viktig: **Du må alltid tømme og rense sprederen umiddelbart etter bruk. Unnlater du å gjøre dette, kan det skje at kjemikaliene tørker eller herdes i slangene, noe som vil blokkere pumpen og andre komponenter.**

Bruk det godkjente rensesettet for denne maskinen. Ta kontakt med en autorisert Toro-forhandler for mer informasjon.

Rengjør spredersystemet etter **hver** gang sprederen brukes. Gjør som følger for å rengjøre spredersystemet grundig:

- Bruk 3 separate omganger skyllevann.
- Bruk rengjørings- og nøytraliseringsmiddel som anbefales av de kjemiske produsentene.
- Bruk helt rent vann (ingen rengjørings- eller nøytraliseringsmidler) for **siste** skylling.

1. Parker maskinen på en jevn flate, koble inn parkeringsbremsen, slå av motoren og ta ut nøkkelen.
2. Finn tanktappeventilen på høyre side av maskinen (Figur 85).

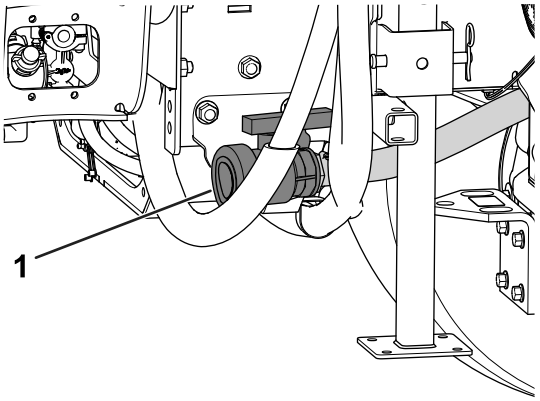

g208238

Figur 85

1. Tanktappeventil

3. Åpne ventilen for å tappe ut eventuelle materialer fra tanken (Figur 86).

Viktig: **Avhend alt kjemisk avfall i henhold til lokale forskrifter og produsentens instruksjoner.**

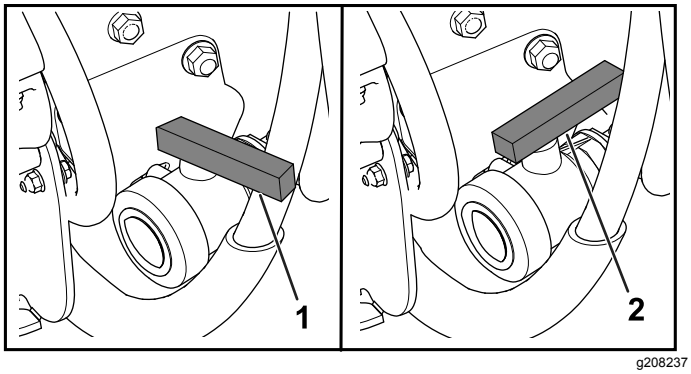

Figur 86

1. Ventil stengt
2. Ventil åpen

4. Lukk tappeventilen (Figur 86).
5. Fyll tanken med minst 190 liter rent vann og lukk dekselet.

   Merk: Hvis det er behov for det, kan du bruke rensemiddel eller nøytralisator i tanken. I siste skylling bruker du kun rent, klart vann.
6. Senk bommene på plass i sprøytestilling.
7. Start motoren og flytt gasspaken til en høyere tomgangshastighet.
8. Pass på at ristebryteren står i PÅ-stillingen.
9. Slå på sprederpumpen og bruk sprøytemengde-bryteren for å øke innstillingen for trykket.
10. Still inn hovedbombryteren og bomkontrollbry-terne til PÅ-stillingen for å begynne sprøytingen.
11. La alt vannet i tanken strømme ut gjennom munnstykkene.
12. Kontroller munnstykkene for å forsikre deg om at sprøytingen foregår på riktig måte.
13. Sett hovedbombryteren til AV-stillingen, slå av sprederpumpen og slå av motoren.
14. Gjenta trinn 5 til og med 13 minst to ganger til for å være sikker på at det er gjort skikkelig rent i sprøytesystemet.

    Viktig: **Du må alltid fullføre denne prosedyren minst tre ganger for å kontrollere at sprøytesystemet er helt rent, for å forhindre at systemet skades.**
15. Rengjør sugefilteret og trykkfilteret. Se Rengjøre sugefilteret (side 54) og Rengjøre trykkfilteret (side 54).

    Viktig: **Hvis du brukte pulverkjemikalier som kan vætes, må du rense sugefilteret etter hver gang du fyller på tanken.**
16. Skyll av utsiden av sprederen med en hageslange. Bruk rent vann.
17. Ta av munnstykkene og rens dem for hånd. Skift ut slitte eller skadde munnstykker.

Kalibrere sprederen

Gjøre maskinen klar til kalibrering

Viktig: **Før kalibrering av spredersystemet på HDX-Auto-modellen fyller du spredertanken med rent vann og bruker maskinen til å sprøyte med 2,76 bar eller mer i minst 30 minutter.**

Merk: Kalibrer spredestrømning, spredehastighet og bomomløp etter behov, eller hvis du skal bruke sprederen for første gang eller bytte munnstykker.

1. Fyll spredertanken med rent vann.

   Merk: Sørg for at det er nok vann i tanken for å gjennomføre alle kalibreringsprosedyrene.
2. Senk de venstre og høyre bomseksjonene.
3. For **HDX-Auto-modellen** – bruk maskinen til å sprøyte med 2,76 bar eller mer i minst 30 minutter. Fyll spredertanken med rent vann når du er ferdig.
4. Slå av de beskyttede innstillingene. Se Angi beskyttelsesinnstillinger (side 52).
5. For **HDX-automodell** – sett spredersystemet i manuell modus. Se Veksle mellom manuell og automatisk modus (side 48).

Kalibrere spredestrømningen

Operatørens eget utstyr: Stoppeklokke som kan måle ± 1/10 sekund og beholder som måler i 50 ml intervaller.

Merk: Det kreves to personer til å kalibrere spredestrømningen for **maskiner uten gasspaklås**.

1. Slik stiller du inn giret:
   - For modeller i HD-serien med **manuelt gir** – sett giret i FRI-stillingen.
   - For **HDX-automodell** – sett giret i P (parkering).
2. Sett på parkeringsbremsen, og start motoren.
3. Slå på sprederpumpen og slå på ristingen.
4. Trykk ned gasspedalen til motoren når maksimal hastighet.
5. Slik stiller du inn motorhastigheten:

- For maskiner **uten** gasspaklås (valgfri) – få en person til å trykke ned gasspedalen til motoren når maksimal hastighet.

  Merk: Få den andre personen til å samle inn prøver fra sprederdysene.

- For maskiner **med** gasspaklås (valgfri): Trykk ned gasspedalen til motoren når maksimal hastighet, og sett på gasspaklåsen. Se driftsinstruksjonene for Workman-gasshåndtaksettet.

6. Sett alle tre bombryterne og hovedbombryteren i PÅ-STILLINGEN.
7. Forbered utføringen av en fangtest ved bruk av en graduert beholder.
8. Begynn med 2,76 bar og bruk sprøytemeng-debryteren til å justere spredertrykket slik at fangtesten gir mengdene fra listen under.

   Merk: Hent tre prøver på 15 sekunder hver, og finn gjennomsnittsmengden innsamlet vann.

Munn-stykke-farge	Oppsamlede millilitre på 15 sekunder	Oppsamlede unser på 15 sekunder
Gul	189	6,4
Rød	378	12,8
Brun	473	16,0
Grå	567	19,2
Hvit	757	25,6
Blå	946	32,0
Grønn	1 419	48,0

9. Når fangtesten har gitt mengdene listet i tabellen over, sett overvåkningsbryteren (mengdelås) i LÅST-stillingen.
10. Sett hovedbombryteren i AV-stillingen.
11. Gå til menyen Kalibrering i InfoCenter, og velg Kalibrering for gjennomstrømning på følgende måte:

    Merk: Du kan avbryte kalibreringer når som helst ved å velge startskjermikonet.

    A. Trykk på midtknappen i InfoCenter to ganger for å få tilgang til menyene.

    B. Gå inn i Kalibrering-menyen ved å trykke på den høyre knappen i InfoCenter.

    C. Velg strømningskal. ved å utheve strømningskal. og trykke på den høyre knappen i InfoCenter.

    D. I det neste skjermbildet, legg inn den kjente mengden med vann som skal sprøytes ut av bommene for kalibreringsprosedyren: Se tabellen under.

    E. Når den kjente mengden har blitt lagt inn, trykk på den høyre knappen i InfoCenter.

12. Bruk pluss- (+) og minussymbolene (-) for å angi strømningsvolum i henhold til tabellen nedenfor.

Munn-stykke-farge	Liter	Amerikanske gallons
Gul	42	11
Rød	83	22
Brun	106	28
Grå	125	33
Hvit	167	44
Blå	208	55
Grønn	314	83

13. Sett hovedbombryteren i PÅ-stillingen i fem minutter.

    Merk: Når maskinen sprøyter, viser InfoCenter hvor mye væske den teller.

14. Når du har sprøytet i fem minutter, klikker du på hakemerket ved å trykke på midtknappen i InfoCenter.

    Merk: Det er akseptabelt hvis mengden vist under kalibreringsprosessen ikke stemmer med vannmengden som er angitt i InfoCenter.

15. Slå hovedbombryteren til AV-stillingen etter fem minutter, og velg avmerkingen på InfoCenter.

    Merk: Kalibreringen har nå blitt utført.

Kalibrere sprederhastigheten

1. Kontroller at spredertanken er fylt med vann.
2. Merk av en avstand på 45–152 m på et åpent, flatt område.

   Merk: Merk av 152 m for et mer nøyaktig resultat.

3. Start motoren og kjør fram til starten av den avmerkede avstanden.

   Merk: Juster midtpunktet på forhjulene etter startlinjen for å få den mest nøyaktig målingen.

4. Gå til menyen Calibration (Kalibrering) i InfoCenter, og velg Speed Calibration (Hastighetskalibrering).

   Merk: Du kan avbryte kalibreringen når som helst ved å velge startskjermikonet.

5. Velg Neste-pilen (→) i InfoCenter.
6. Bruk pluss- (+) og minussymbolet (-) til å angi den avmerkede avstanden i InfoCenter.

7. Utfør ett av følgende:
   - For modeller i HD-serien med **manuelt gir**: Sett maskinen i første gir og kjør den oppmerkede avstanden i en rett linje med full hastighet.
   - For **HDX-automodell** – sett maskinen i D (kjør) og kjør den oppmerkede avstanden i en rett linje med full hastighet.
8. Stopp maskinen ved den avmerkede distansen, og velg avmerkingen i InfoCenter.

   Merk: Senk farten og rull fram til stopp for å justere midtpunktet til forhjulene i henhold til målstreken, og slik få den mest nøyaktige målingen.

   Merk: Kalibreringen har nå blitt utført.

Kalibrere bomomløp

Viktig: **Velg et åpent og flatt område å gjøre dette på.**

Merk: Det kreves to personer å kalibrere bomløp for **maskiner uten gasspaklås**.

1. Kontroller at spredertanken er fylt med vann.
2. Slik stiller du inn giret:
   - For modeller i HD-serien med **manuelt gir** – sett giret i FRI-stillingen.
   - For **HDX-automodell** – sett giret i P (parkering).
3. Aktiver parkeringsbremsen, og start motoren.
4. Sett de tre bombryterne til PÅ-stillingen, men la hovedbombryteren være i AV-stillingen.
5. Sett pumpebryteren i PÅ-STILLINGEN, og slå på ristingen.
6. Slik stiller du inn motorhastigheten:
   - For maskiner **uten** gasspaklås (valgfri): få en person til å trykke ned gasspedalen til motoren når maksimal hastighet.

     Merk: Få den andre personen til å justere omløpsventilene for bomseksjonen.
   - For maskiner **med** gasspaklås (valgfri): trykk ned gasspedalen til motoren når maksimal hastighet, og angi gasspaklåsen. Se driftsinstruksjonene for Workman-gasshåndtaksettet.
7. Gå til menyen Calibration (Kalibrering) i InfoCenter, og velg Test Speed (Test hastighet).

   Merk: Du kan avbryte kalibreringer når som helst ved å velge startskjermikonet.
8. Bruk pluss- (+) og minussymbolet (–) til å angi en testhastighet på 5,6 km/t, og velg deretter Hjem-ikonet.
9. Bruk regulatorbryteren for sprøytemengde til å justere sprøytemengden i henhold til tabellen som følger.

Sprøytemengdetabell for dysen

Munnstyk-kefarge	SI (metrisk)	Engelsk	Turf
Gul	159 l/ha	17 gpa	0,39 gpk
Rød	319 l/ha	34 gpa	0,78 gpk
Brun	394 l/ha	42 gpa	0.96 gpk
Grå	478 l/ha	51 gpa	1,17 gpk
Hvit	637 l/ha	68 gpa	1.56 gpk
Blå	796 l/ha	85 gpa	1.95 gpk
Grønn	1190 l/ha	127 gpa	2,91 gpk

10. Slå av venstre bom og juster bomomløpsventilen (Figur 87) helt til trykkmålingen er ved det forrige justerte nivået (vanligvis 2,76 bar).

    Merk: De nummererte indikatorene på omløpsventilen er kun for referanse.

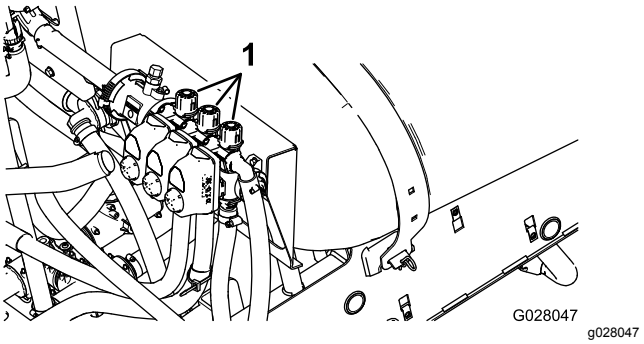

Figur 87

1. Bomomløpsjustering

11. Slå på venstre bom og slå av høyre bom.
12. Juster høyre bomomløpsventil (Figur 87) helt til trykkmålingen er ved det forrige justerte nivået (vanligvis 2,76 bar).
13. Slå på høyre bom og slå av midtre bom.
14. Juster midtre bomomløpsventil (Figur 87) helt til trykkmålingen er ved det forrige justerte nivået (vanligvis 2,76 bar).
15. Slå av alle bommene.
16. Slå av pumpen.

    Merk: Kalibreringen har nå blitt utført.

Risteomløpsventil – knottposisjoner

- Risteomløpsventilen er i fullstendig åpen posisjon, som vist i Figur 88A.

- Risteomløpsventilen er i lukket (0) posisjon, som vist i Figur 88B.
- Risteomløpsventilen er i en middels (justert i henhold til trykkmåleren for spredersystemet) posisjon, som vist i Figur 88C.

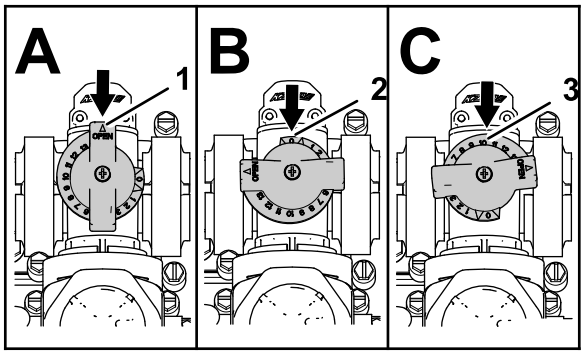

Figur 88

1. Åpne
2. Lukket (0)
3. Middels posisjon

Kalibrering av omløpsspak for risteventil

Serviceintervall: Årlig

Viktig: **Velg et åpent og flatt område å gjøre dette på.**

Merk: Det kreves to personer til å kalibrere omløpsspaken for risteventilen for **maskiner uten gasspaklås**.

1. Kontroller at spredertanken er fylt med vann.
2. Kontroller at ristekontrollventilen er åpnet. Har den vært justert tidligere, må du åpne den helt opp nå.
3. Slik stiller du inn giret:
   - For modeller i HD-serien med **manuelt gir** – sett giret i FRI-stillingen.
   - For **HDX-automodell** – sett giret i P (parkering).
4. Aktiver parkeringsbremsen, og start motoren.
5. Slå på sprederpumpen.
6. Slik stiller du inn motorhastigheten:
   - For maskiner **uten** gasspaklås (valgfri) – få en person til å trykke ned gasspedalen til motoren når maksimal hastighet.

     Merk: Få den andre personen til å samle inn prøver fra sprederdysene.
   - For maskiner **med** gasspaklås (valgfri): Trykk ned gasspedalen til motoren når maksimal hastighet, og sett på gasspaklåsen. Se driftsinstruksjonene for Workman-gasshåndtaksettet.
7. Sett de tre individuelle bomventilene i AV-stillingen.
8. Sett hovedbombryteren i PÅ-stillingen.
9. Juster systemtrykket til maksimum.
10. Flytt ristebryteren til AV-STILLINGEN og les av trykkmåleren.
    - Dersom målingen forblir på 6,9 bar, er omløpsventilen for risting riktig kalibrert.
    - Dersom trykkmåleren gir et annet resultat, må du følge instruksjonene i neste punkt.
11. Juster omløpsventilen for risting (Figur 89) på baksiden av risteventilen helt til trykkmålingen viser 6,9 bar.

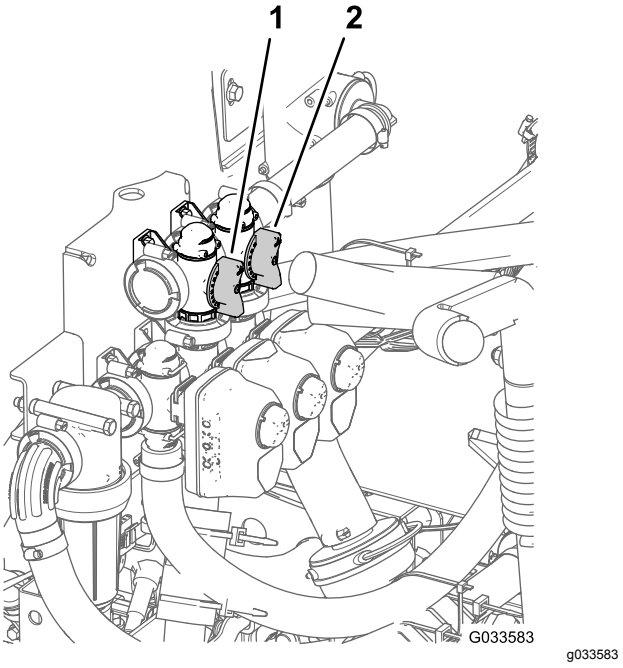

Figur 89

1. Omløpsspak for risteventil
2. Hovedbomomløp

12. Trykk pumpebryteren til AV-stillingen, flytt gasspaken til TOMGANG-stillingen og still tenningsbryteren til AV-stillingen.

Justere omløpsventilen for hovedbommen

Merk: Justering av hovedbommens omløpsventil reduserer eller øker strømmengden sendt til ristemunnstykkene i tanken når hovedbombryteren er i AV-stillingen.

1. Kontroller at spredertanken er fylt med vann.
2. Sett på parkeringsbremsen.
3. Slik stiller du inn giret:

- For modeller i HD-serien med **manuelt gir** – sett giret i FRI-stillingen.
- For **HDX-automodell** – sett giret i P (parkering).

4. Slå på sprederpumpen.
5. Sett ristebryteren i PÅ-STILLING.
6. Sett hovedbombryteren i AV-stillingen.
7. Slik stiller du inn motorhastigheten:
   - For maskiner **uten** gasspaklås (valgfri) – få en person til å trykke ned gasspedalen til motoren når maksimal hastighet.

     Merk: Få den andre personen til å samle inn prøver fra sprederdysene.
   - For maskiner **med** gasspaklås (valgfri): Trykk ned gasspedalen til motoren når maksimal hastighet, og sett på gasspaklåsen. Se driftsinstruksjonene for Workman-gasshåndtaksettet.
8. Juster håndtaket for hovedbomomløpet for å kontrollere hvor mye risting som skjer i tanken (Figur 89).
9. Reduser gasshastigheten til tomgang.
10. Sett ristebryteren og pumpebryteren i AV-STILLINGEN.
11. Slå av motoren.

Anbefalinger for sprøytefilter

Velge et sugefilter

Standardutstyr: 50 nettingsugefilter (blått)

Bruk sugefiltertabellen for å identifisere siktnettingen for sprederdysene du bruker, basert på kjemiske produkter eller løsninger med viskositet som tilsvarer vann.

Sugefiltertabell

Sprederdysefar-gekode (strøm-ningshastighet)	Siktnettingstør-relse*	Filterfargekode
Gul (0,8 l/min)	50	Blå
Rød (1,5 l/min)	50	Blå
Brun (1,9 l/min)	50 (eller 30)	Blå (eller grønn)
Grå (2,2 l/min)	30	Grønn
Hvit (3 l/min)	30	Grønn
Blå (3,8 l/min)	30	Grønn

Sugefiltertabell (cont'd.)

Sprederdysefar-gekode (strøm-ningshastighet)	Siktnettingstør-relse*	Filterfargekode
Grønn (5,7 l/min)	30	Grønn
*Nettingsstørrelsen til sugefiltrene i denne tabellen er basert på sprøytekjemikalier eller løsninger med viskositet som tilsvarer vann.		

Viktig: **Når du sprøyter med kjemiske produkter med høyere viskositet (mer tyktflytende) eller løsninger med fuktbare pulver, kan det hende du må bruke et grovere siktgitter for sugefilteret (valgfritt). Se Figur 90.**

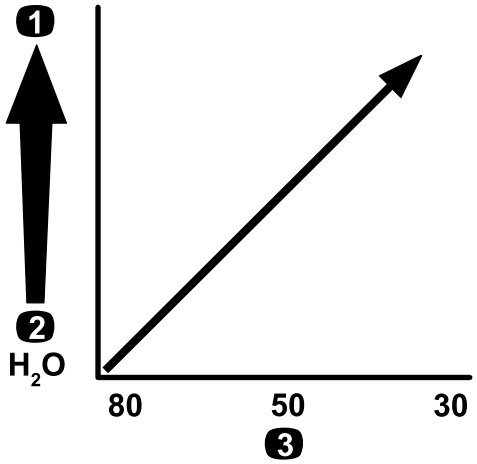

g214212

Figur 90

Nettingstørrelse – kjemikaliens eller løsningens viskositet

1. Kjemikalier eller løsninger med høyere viskositet
2. Kjemikalier eller løsninger med lavere viskositet
3. Siktenettingstørrelse

Når du sprøyter med høyere sprøytemengde, bør du vurdere å bruke et sugefilter (valgfritt). Se Figur 91.

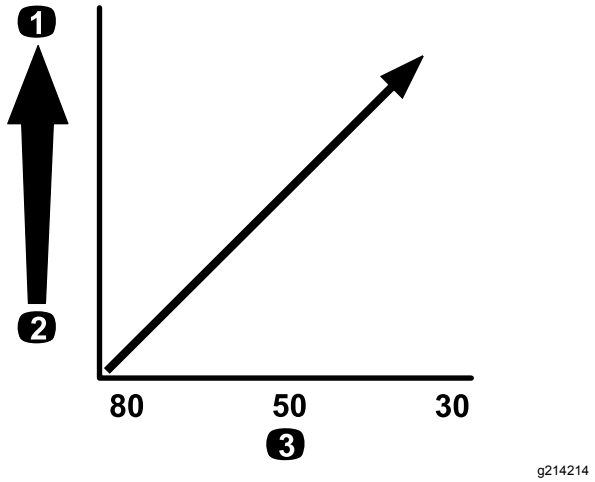

Figur 91

Nettingstørrelse – sprøytemengde

1. Høyere sprøytemengde
2. Lavere sprøytemengde
3. Siktenettingstørrelse

Velge et trykkfilter

Tilgjengelige skjermstørrelser omfatter:

Standardutstyr: 50 nettingsugefilter (blått)

Bruk trykkfiltertabellen for å identifisere siktnettingen for sprederdysene du bruker, basert på kjemiske produkter eller løsninger med viskositet som tilsvarer vann.

Trykkfiltertabell

Sprederdysefar-gekode (strøm-ningshastighet)	Siktnettingstør-relse*	Filterfargekode
Etter behov for kjemikalier eller løsninger med lavere viskositet eller for lavere sprøytemengde	100	Grønn
Gul (0,8 l/min)	80	Gul
Rød (1,5 l/min)	50	Blå
Brun (1,9 l/min)	50	Blå
Grå (2,2 l/min)	50	Blå
Hvit (3 l/min)	50	Blå
Blå (3,8 l/min)	50	Blå
Grønn (5,7 l/min)	50	Blå
Etter behov for kjemikalier eller løsninger med høyere viskositet eller større sprøytemengder	30	Rød

Trykkfiltertabell (cont'd.)

Sprederdysefar-gekode (strøm-ningshastighet)	Siktnettingstør-relse*	Filterfargekode
Etter behov for kjemikalier eller løsninger med høyere viskositet eller større sprøytemengder	16	Brun
*Nettingsstørrelsen til trykkfiltrene i denne tabellen er basert på sprøytekjemikalier eller løsninger med viskositet som tilsvarer vann.		

Viktig: **Når du sprøyter med kjemiske produkter med høyere viskositet (mer tyktflytende) eller løsninger med fuktbare pulver, kan det hende du må bruke et grovere siktgitter for trykkfilteret (valgfritt). Se Figur 92.**

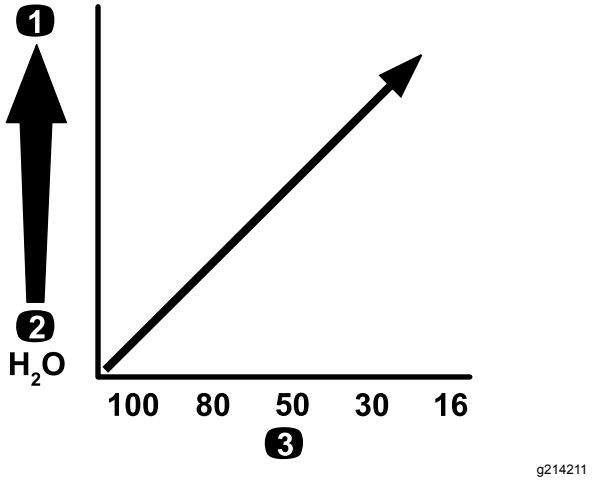

Figur 92

Nettingstørrelse – kjemikaliens eller løsningens viskositet

1. Kjemikalier eller løsninger med høyere viskositet
2. Kjemikalier eller løsninger med lavere viskositet
3. Siktenettingstørrelse

Når du sprøyter med høyere sprøytemengde, bør du vurdere å bruke et trykkfilter (valgfritt). Se Figur 93.

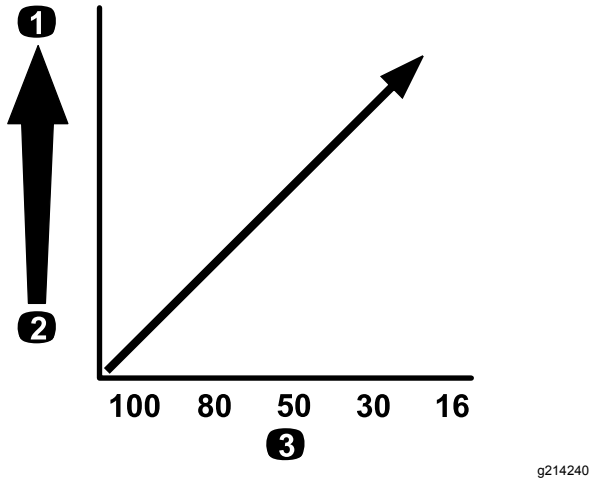

Figur 93

Nettingstørrelse – sprøytemengde

1. Høyere sprøytemengde
2. Lavere sprøytemengde
3. Siktenettingstørrelse

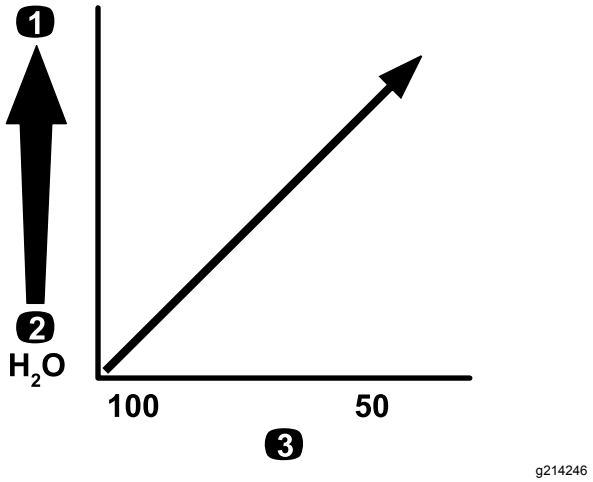

Figur 94

Nettingstørrelse – kjemikaliens eller løsningens viskositet

1. Kjemikalier eller løsninger med høyere viskositet
2. Kjemikalier eller løsninger med lavere viskositet
3. Siktenettingstørrelse

Velge et dysefilter (valgfritt)

Merk: Bruk dysefilteret (valgfritt) for å beskytte sprederdysen og øke levetiden.

Bruk dysefiltertabellen for å identifisere siktnettingen for sprederdysene du bruker, basert på kjemiske produkter eller løsninger med viskositet som tilsvarer vann.

Dysefiltertabell

Sprederdysefar-gekode (strøm-ningshastighet)	Nettingstørrelse, filter*	Filterfargekode
Gul (0,8 l/min)	100	Grønn
Rød (1,5 l/min)	50	Blå
Brun (1,9 l/min)	50	Blå
Grå (2,2 l/min)	50	Blå
Hvit (3 l/min)	50	Blå
Blå (3,8 l/min)	50	Blå
Grønn (5,7 l/min)	50	Blå
*Nettingsstørrelsen til dysefiltrene i denne tabellen er basert på sprøytekjemikalier eller løsninger med viskositet som tilsvarer vann.		

Viktig: **Når du sprøyter med kjemiske produkter med høyere viskositet (mer tyktflytende) eller løsninger med fuktbare pulver, kan det hende du må bruke et grovere siktgitter for dysefilteret (valgfritt). Se Figur 94.**

Når du sprøyter med høyere sprøytemengde, bør du vurdere å bruke en grovere dysefilternetting. Se Figur 95.

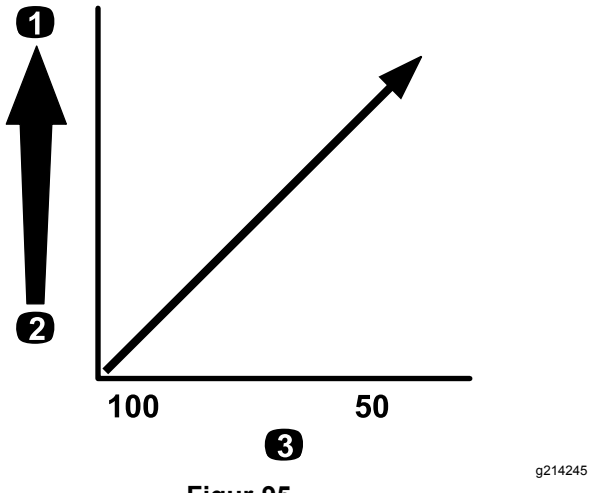

Figur 95

Nettingstørrelse – sprøytemengde

1. Høyere sprøytemengde
2. Lavere sprøytemengde
3. Siktenettingstørrelse

Vedlikehold

Merk: Last ned en gratis kopi av elektronikk- eller hydraulikkskjemaet ved å gå til www.Exmark.com og søke etter maskinen fra koblingen Håndbøker på hjemmesiden.

Merk: Angi hva som er høyre og venstre side på maskinen ved å stå i normal arbeidsstilling.

Anbefalt vedlikeholdsplan

Vedlikeholdsintervall	Vedlikeholdsprosedyre
For hver bruk eller daglig	• Rengjør sugefilteret. • Rengjør trykkfilteret. • Kontroller tankremmene.
Hver 50. driftstime	• Smør pumpen.
Hver 100. driftstime	• Smør smøreniplene. • Smøre bomhengslene.
Hver 200. driftstime	• Kontroller alle slangene og koblingene for skade og korrekt feste. • Rens gjennomstrømningsmåleren (oftere ved bruk av fuktbare pulver).
Hver 400. driftstime	• Kontroller O-ringene i ventilenhetene og skift dem ut ved behov. • Rengjør sugefilteret. • Skift ut trykkfilteret. • Undersøk pumpediafragmaet, og skift det ut om nødvendig. • Undersøk pumpekontrollventilene og skift dem ut om nødvendig. • Kontroller tapphylsene i nylon.
Årlig	• Skyll sprederen med rent vann. • Kalibrer omløpsspak for risteventil.

Viktig: **Hvis du vil ha mer informasjon om vedlikeholdsprosedyrer, ser du i *brukerhåndboken* for maskinen og motoreieren.**

Kontrolliste for daglig vedlikehold

Ta kopi av denne siden for rutinemessig bruk.

Vedlikeholdskontrollpunkt	For uke:						
	Ma.	Ti.	On.	To.	Fr.	Lø.	Sø.
Kontroller at bremsen og parkeringsbremsen virker.							
Kontroller at girskiftet/fri virker.							
Kontroller drivstoffnivået.							
Kontroller motoroljenivået før du fyller opp tanken.							
Kontroller oljenivået for transakselen før du fyller opp tanken.							
Kontroller luftfilteret før du fyller opp tanken.							
Kontroller motorens kjøleribber før du fyller opp tanken.							
Kontroller uvanlige motorlyder.							
Kontroller uvanlige driftslyder.							
Kontroller trykket i dekkene.							
Kontroller om det har oppstått væskelekkasjer.							
Kontroller at instrumentene virker.							
Kontroller at gasspedalen virker.							
Rengjør sugefilteret.							
Kontroller spissingen.							
Smør alle smøreniplene.[1]							
Oppussing samt ødelagt maling.							

[1]Umiddelbart etter **hver** vask, uavhengig av intervallet som er angitt

Bemerkninger om spesielle områder

Kontroll utført av:		
Punkt	**Dato**	**Informasjon**
1		
2		
3		
4		
5		
6		
7		
8		
9		
10		

⚠ FORSIKTIG

Dersom du lar nøkkelen stå i startbryteren, kan noen starte motoren uten at det er tilsiktet, noe som kan påføre deg eller andre personer alvorlige skader.

Fjern nøkkelen fra tenningen, og koble den negative batterikabelen fra batteriet før du begynner med eventuelt vedlikeholdsarbeid. Sett batterikabelen til side slik at den ikke kan komme i kontakt med batteripolen ved et uhell.

Forberedelse for vedlikehold

Tilgang til kjøretøyet

Heve tanken

⚠ FARE

Spredertanken utgjør en lagret energi-risiko. Hvis tanken ikke sikres ordentlig ved montering og demontering, kan den flytte på seg eller falle og skade både deg og andre.

Bruk festereimer og en løfteanordning til å støtte spredertanken under montering, demontering eller vedlikehold når du fjerner tankfestene.

Du kan heve tankenheten for å gi full tilgang til motoren og andre interne komponenter. Vipp bomforlengelsen framover for å oppnå en jevnere vektfordeling.

1. Tøm spredertanken.
2. Parker kjøretøyet på et plant underlag.
3. Bruk bombryterne til å heve bomforlengerne til ca. 45 graders vinkel.
4. Koble inn parkeringsbremsen, slå av motoren og ta ut nøkkelen.
5. Fjern sikkerhetsboltene fra forsiden av plattformen (Figur 96).

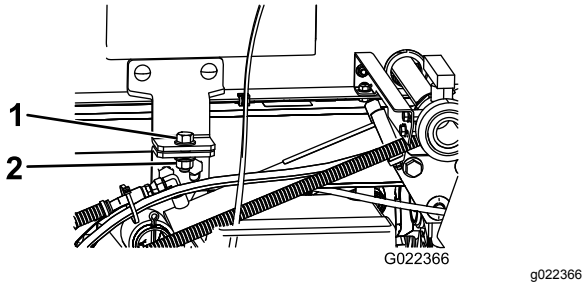

Figur 96

1. Bolt (½ x 1½ tommer)
2. Låsemutter (½ tomme)

6. Brett bomforlengerne forover langs tanken, slik at vekten fordeles jevnt og tanken ikke tipper bakover.
7. Hev tankenheten helt til løftesylinderne er helt utstrakte.
8. Fjern støtten til planet fra lagringsbrakettene på baksiden av veltebøylepanelet (Figur 97).

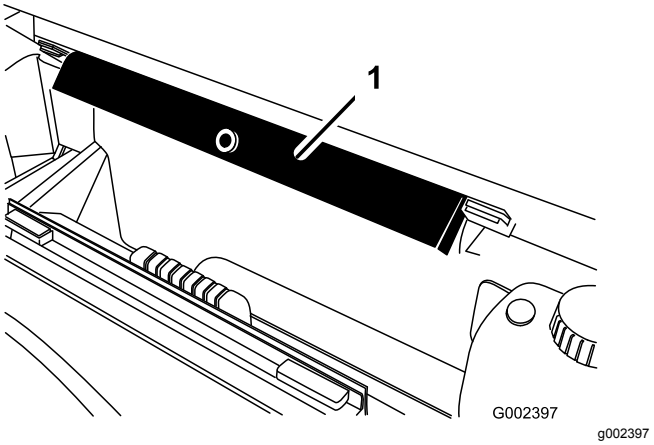

Figur 97

1. Støttepilar for lasteplan

9. Skyv støttepilaren for lasteplanet på sylinderstangen. Påse at pilarendene hviler på enden av sylinderløpet og på stangenden på løftesylinderen (Figur 98).

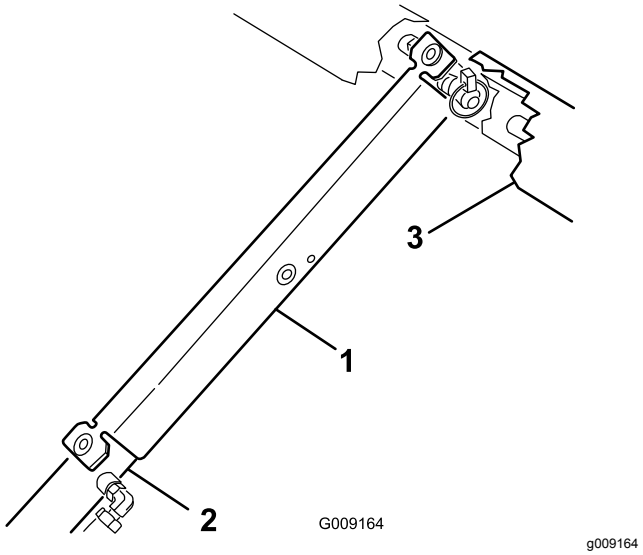

Figur 98

1. Støttepilar for lasteplan
2. Sylinderløp
3. Plan

Senke tanken

1. Når du er klar til å senke tankenheten fjerner du støttepilaren fra sylinderen og setter den inn i brakettene bak på veltebøylepanelet.

   Viktig: **Ikke forsøk å senke tanken med støttepilaren på sylinderen.**

2. Trekk tilbake løftesylinderne for å senke tanken forsiktig ned til rammen.
3. Fest tanken med de to holdeboltene og festene.
4. Brett bomforlengerne bakover til forlenget stilling.
5. Bruk bomkontrollbryterne til å heve bomforlengerne til TRANSPORT-stillingen.

Smøring

Smøre spredersystemet

Serviceintervall: Hver 100. driftstime

Smør alle lagrene og hylsene etter hver 100. driftstime eller en gang i året, det som inntreffer først.

Smørefett: Nr. 2 litiumbasert smørefett

1. Tørk av smøreniplene slik at fremmedmateriale ikke kan komme inn i lagrene eller hylsene.
2. Pump smørefett inn i lageret eller hylsen.
3. Tørk av overflødig fett.

Smøre sprederpumpen

Serviceintervall: Hver 50. driftstime

Smørefettype: Mobil XHP 461

1. Finn smøreniplene på sprederpumpen.

   Merk: Pumpen er plassert bak på maskinen.

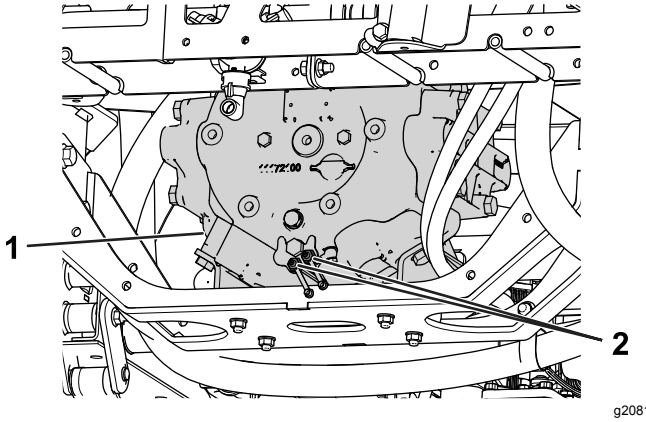

Figur 99

1. Sprederpumpe
2. Smørenippel

2. Tørk av de to eksterne smøreniplene.
3. Pump smørefett inn i hver eksterne smørenippel.
4. Tørk av overflødig fett.

Smøre bomhengslene

Serviceintervall: Hver 100. driftstime

Viktig: **Hvis bomhengselen vaskes med vann, må du fjerne alt vann og rusk fra hengselenheten, og du må påføre nytt smørefett.**

Smørefett: Nr. 2 litiumbasert smørefett

1. Tørk av smøreniplene slik at fremmedmateriale ikke kan komme inn i lagrene eller hylsene.
2. Pump smørefett inn i lageret eller hylsen ved hver nippel Figur 100.

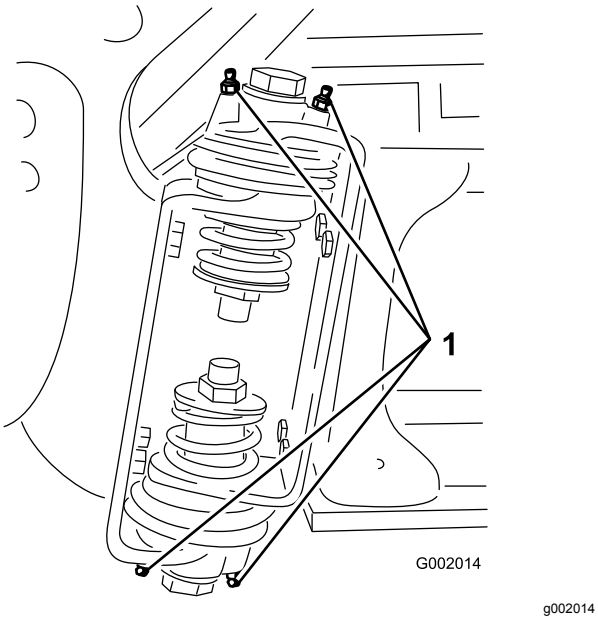

Figur 100
Høyre bom

1. Smørenippel

3. Tørk av overflødig fett.
4. Gjenta denne prosedyren for hver bomaksel.

Vedlikehold av spredersystem

⚠ ADVARSEL

Kjemiske stoffer som brukes i spredersystemet, kan være helsefarlige og giftige for deg, tilskuere, dyr, planter, jordsmonn eller annen eiendom.

- **Les og følg de kjemiske advarselsmerkene og sikkerhetsdatabladet for alle kjemikalier som brukes, og beskytt deg i overensstemmelse med anbefalingene fra produsenten av kjemikaliene. Sørg for å dekke så mye hud som mulig ved bruk av kjemikaler. Bruk egnet personlig verneutstyr for å beskytte mot personlig kontakt med kjemikaliene. Personlig verneutstyr omfatter:**
  - **vernebriller og/eller ansiktsvern**
  - **vernemaske eller filtermaske**
  - **kjemikaliebestandige hansker**
  - **gummistøvler eller annet passende fottøy**
  - **hørselsvern**
  - **rent skift med klær, såpe og engangshåndklær, som holdes nær i tilfelle kjemisk utslipp.**
- **Husk at det kan brukes mer enn ett kjemikalie og informasjon om hvert av disse bør tas i betraktning.**
- **Nekt å bruke eller arbeide på sprederen hvis denne informasjonen ikke er tilgjengelig!**
- **Før du arbeider på et spredersystem må du forsikre deg om at systemet har blitt trippelrenset og nøytralisert i henhold til anbefalingene til kjemikalieprodusenten(e) og at alle ventilene har fullført tre sykluser.**
- **Påse at det finnes tilstrekkelig med rent vann og såpe i nærheten, og vask umiddelbart av eventuelle kjemikalier du måtte komme i kontakt med.**

Kontrollere slangene

Serviceintervall: Hver 200. driftstime

Hver 400. driftstime/Årlig (avhengig av hva som kommer først)

Undersøk hver slange i spredersystemet for sprekker, lekkasjer eller andre skader. På samme tid, undersøk koblinger og fester for lignende skader. Skift ut slanger eller fester som er skadet.

Skifte sugefilteret

Serviceintervall: Hver 400. driftstime

Merk: Fastslå riktig gitterstørrelse for sugefilteret som du trenger for arbeidet. Se Velge et sugefilter (side 64).

1. Parker maskinen på en jevn overflate, aktiver parkeringsbremsen, slå av pumpen, slå av motoren og ta ut nøkkelen.
2. Fjern holderen som fester slangekoblingen som er festet til den store slangen fra filterhuset øverst på tanken (Figur 101).

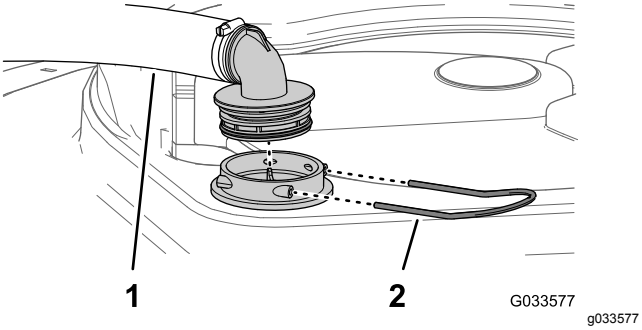

Figur 101

1. Sugeslange
2. Holder

3. Fjern slangen og slangekoblingen fra filterhuset (Figur 101).
4. Fjern det gamle sugefilteret fra filterhuset i tanken (Figur 102).

   Merk: Kast det gamle filteret.

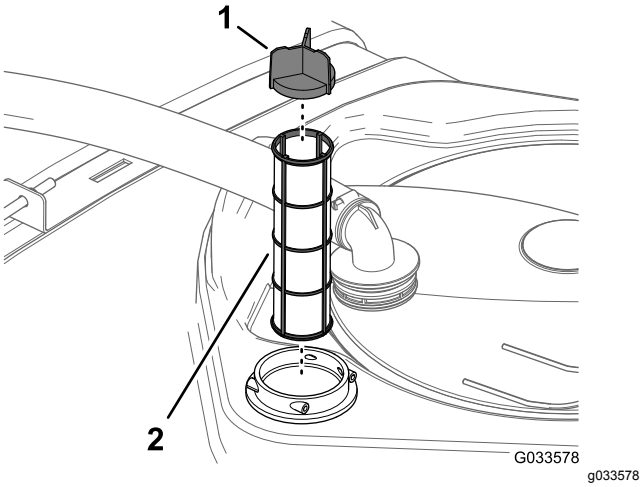

Figur 102

1. Sikthette
2. Sugefilter

5. Monter det nye sugefilteret i filterhuset.

   Merk: Påse at filteret er helt på plass.
6. Plasser slangen og slangekoblingen på filterhuset øverst på tanken, og fest dem med holderen du fjernet i trinn 2.

Skifte ut trykkfilteret

Serviceintervall: Hver 400. driftstime

Merk: Fastslå riktig gitterstørrelse for trykkfilteret som du trenger for arbeidet. Se Velge et trykkfilter (side 65).

1. Parker maskinen på en jevn overflate, aktiver parkeringsbremsen, slå av sprederpumpen, slå av motoren og ta ut nøkkelen.
2. Plasser et tappefat under trykkfilteret (Figur 103).

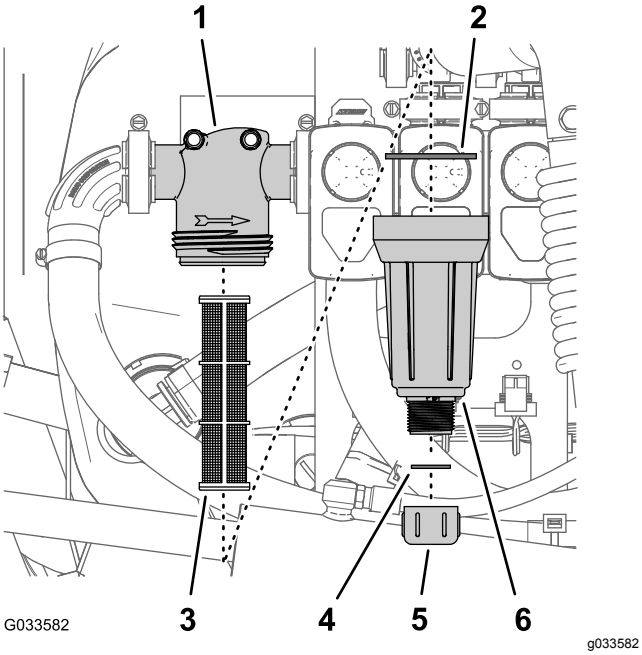

Figur 103

1. Filterhode
2. Pakning (bolle)
3. Filterelement
4. Pakning (tappeplugg)
5. Tappelokk
6. Bolle

3. Drei tappelokket mot klokken, og fjern den fra bollen i trykkfilteret (Figur 103).

   Merk: Tøm bollen fullstendig.

4. Drei bollen mot klokken, og fjern filterhodet (Figur 103).
5. Fjern det gamle trykkfilterelementet (Figur 103).

   Merk: Kast det gamle filteret.

6. Kontroller om det er skader eller slitasje på tappepluggen (den er inne i bollen) og pakningen til bollen (inne i filterhodet) (Figur 103).

   Merk: Skift ut eventuelle pakninger i pluggen eller bollen som er skadet eller slitt.

7. Monter det nye trykkfilterelementet i filterhodet (Figur 103).

   Merk: Påse at filterelementet er helt på plass i filterhodet.

8. Monter bollen på filterhodet og stram til for hånd (Figur 103).
9. Monter tappelokket på koblingen nederst på bollen og stram lokket til for hånd (Figur 103).

Skifte dysefilteret

Merk: Fastslå riktig gitterstørrelse for dysefilteret som du trenger for arbeidet. Se Velge et dysefilter (valgfritt) (side 66).

1. Parker maskinen på en jevn overflate, aktiver parkeringsbremsen, slå av sprederpumpen, slå av motoren og ta ut nøkkelen.
2. Fjern dysen fra sprederhodet (Figur 104).

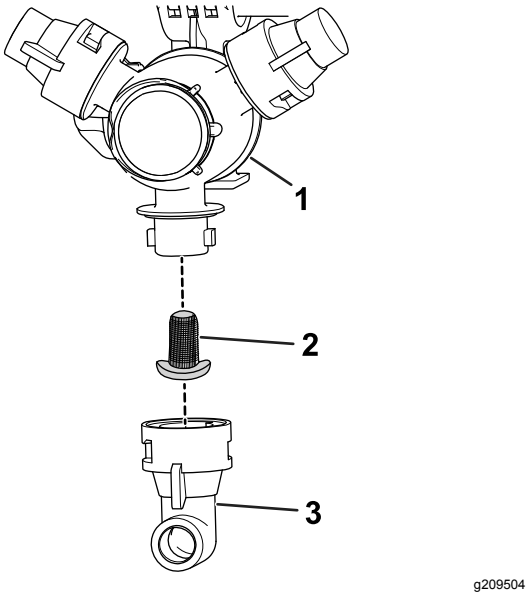

Figur 104

1. Sprederhode
2. Dysefilter
3. Dyse

3. Fjern det gamle dysefilteret (Figur 104).

   Merk: Kast det gamle filteret.

4. Sett i det nye dysefilteret (Figur 104).

   Merk: Påse at filteret er helt på plass.

5. Monter dysen på sprederhodet (Figur 104).

Inspisere sprederpumpen

Serviceintervall: Hver 400. driftstime/Årlig (avhengig av hva som kommer først)—Undersøk pumpediafragmaet, og skift det ut om nødvendig. (snakk med en Toro-servicedistributør).

Hver 400. driftstime/Årlig (avhengig av hva som kommer først)—Undersøk pumpekontrollventilene og skift dem ut om nødvendig. (snakk med en Toro-servicedistributør).

Merk: Følgende maskinkomponenter regnes som forbruksdeler med mindre de viser seg å være defekte og ikke dekkes av garantien som følger med denne maskinen.

La en autorisert Toro-servicedistributør kontrollere følgende interne pumpekomponenter for skade:

- Pumpediafragma
- Pumpereguleringsventilenheter

Skift ut eventuelle komponenter ved behov.

Justere bommene til vater

Den følgende prosedyren kan brukes til å justere aktuatorene på den midtre bommen for å holde venstre og høyre bom plant med bakken.

1. Strekk ut bommene til sprederstilling.
2. Fjern hårnålssplinten fra svingbolten (Figur 105).

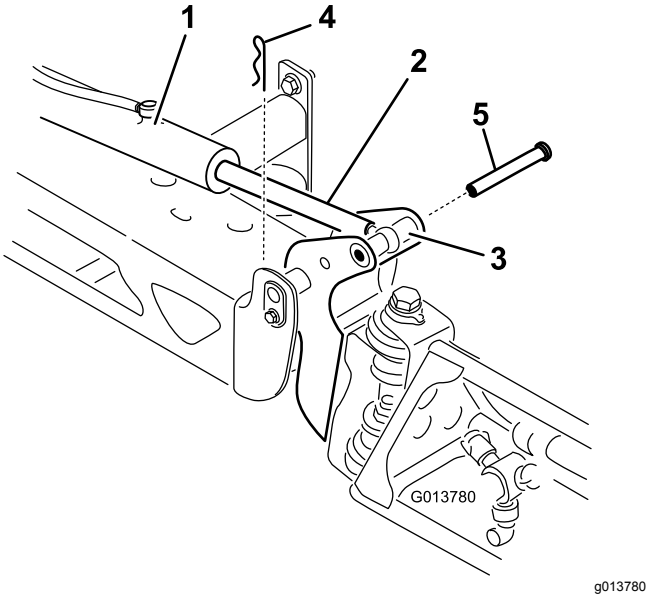

Figur 105

1. Aktuator
2. Aktuatorstang
3. Hus for bomakselpinne
4. Splint
5. Bolt

3. Løft opp på bommen, fjern bolten (Figur 105) og fir bommen sakte ned på bakken.
4. Undersøk pinnen for eventuell skade og skift den ut ved behov.
5. Bruk en skiftenøkkel på de flate sidene av aktuatorstangen for å sette den ut av funksjon, før du løsner låsemutterne slik at maljestangen kan justeres (Figur 106).

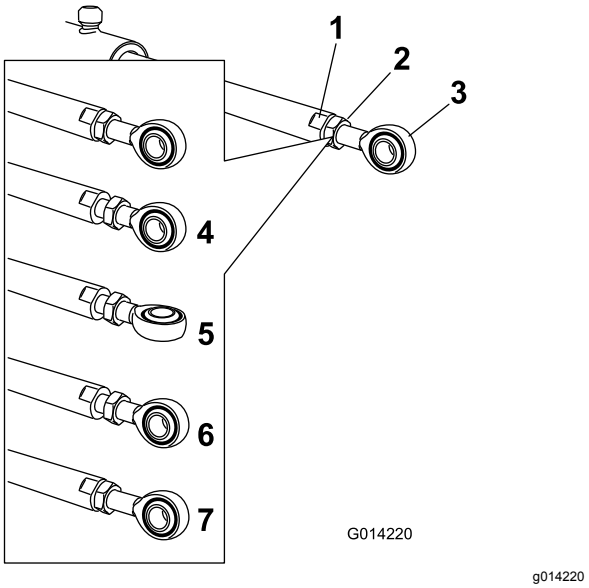

Figur 106

1. Flatt på aktuatorstangen
2. Låsemutter
3. Malje
4. Låsemutter løsnet
5. Malje justert
6. Maljeplassering for lagermontering
7. Låsemutter strammet for å låse ny posisjon

6. Skru på maljestangen i aktuatorstangen for å justere lengden for den forlengede aktuatoren til den ønskede posisjonen (Figur 106).

   Merk: Du må vri maljestangen i halve eller hele omdreininger, slik at du kan montere stangen på bommen.
7. Etter at du har oppnådd ønsket posisjonen, må du stramme låsemutterne for å feste aktuator- og maljestangen.
8. Hev bommen for å innrette dreietappen med aktuatorstaget.
9. Mens du holder bommen, skal du føre pinnen gjennom begge bommens dreietapper og aktuatorstangen (Figur 105).
10. Med pinnen på plass, frigjør bommen og fest pinnen med splinten du fjernet tidligere.
11. Om nødvendig, gjenta prosedyren for hvert aktuatorstaglager.

Kontrollere tapphylser i nylon

Serviceintervall: Hver 400. driftstime/Årlig (avhengig av hva som kommer først)

1. Parker maskinen på en jevn overflate, aktiver parkeringsbremsen, slå av pumpen, slå av motoren og ta ut nøkkelen.
2. Strekk ut bommene til sprederstilling og støtt bommene ved å bruke støtter eller stropper fra en heis.
3. Når bommens vekt er støttet, fjern skruen og mutteren som fester svingbolten til bomenheten (Figur 107).

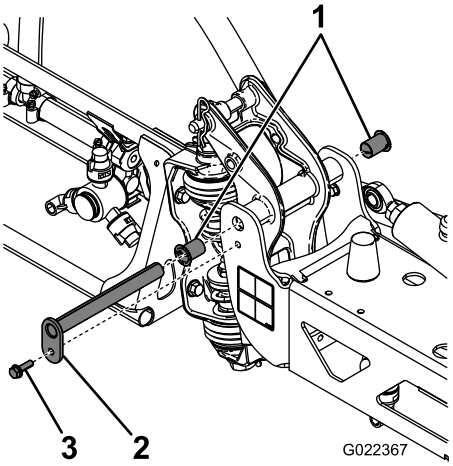

g022367

Figur 107

1. Nylonhylser
2. Svingbolt
3. Bolt

4. Fjern svingbolten.
5. Fjern bommen og svingbrakettenheten fra den midtre rammen for å få tilgang til nylonhylsene.
6. Fjern og kontroller nylonhylsene fra for- og baksidene på svingbraketten (Figur 107).

   Merk: Skift ut eventuelle skadde hylser.
7. Plasser en liten mengde olje på nylonhylsene og monter den på svingbraketten.
8. Monter bommen og svingbrakettenheten på den midtre rammen, og innrett åpningene (Figur 107).
9. Installer svingbolten og fest den med skruen og mutteren som du fjernet tidligere.

Gjenta denne prosedyren for hver bom.

Rengjøring

Rense gjennomstrøm-ningsmåleren

Serviceintervall: Hver 200. driftstime/Årlig (avhengig av hva som kommer først) (oftere ved bruk av fuktbare pulver).

1. Skyll og tøm hele spredersystemet grundig.
2. Ta gjennomstrømningsmåleren av sprederen og skyll den med rent vann.
3. Ta av låseringen på oppstrømssiden (Figur 108).

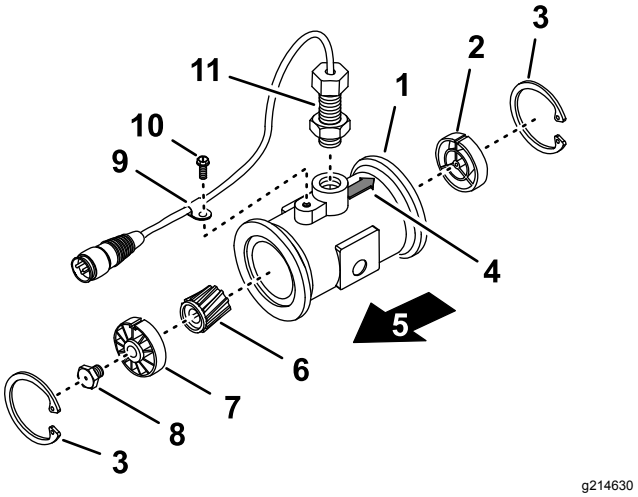

g214630

Figur 108

1. Flens (gjennomstrøm-ningsmålerhus)
2. Nedstrømsnav (med nøkkelgang opp)
3. Låsering
4. Nedstrømspil (gjennom-strømningsmålerhus)
5. Oppstrøms
6. Rotor/magnet
7. Oppstrømsnav og -lager (med nøkkelgang opp)
8. Turbinskruebolt
9. Ledningssatsklemme
10. Flenshodeskrue
11. Sensorenhet

4. Rengjør turbinen og turbinnavet for å fjerne metallfilspon og andre fuktbare pulvere.
5. Undersøk turbinbladene for slitasje.

   Merk: Hold turbinen i hånden og roter den. Den skal rotere fritt med lite motstand. Bytt den ut hvis den ikke gjør det.
6. Montere gjennomstrømningsmåleren
7. Bruk en luftdyse med lavt trykk (0,34 bar) for å sikre at turbinen roterer fritt.

   Merk: Hvis turbinen ikke roterer fritt, løsner du sekskantbolten i bunnen av turbinnavet med 1/16 omdreining til turbinen roterer fritt.

Rengjøre sprederventilene

- Se følgende avsnitt for å rengjøre mengderegulatorventilen:
  1. Fjerne ventilaktuatoren (side 76)
  2. Fjerne mengderegulatormanifoldventil (side 77)
  3. Rengjøre manifoldventilen (side 81)
  4. Montere manifoldventilen (side 82)
  5. Monter mengderegulatormanifoldventilen (side 83)
  6. Montere ventilaktuatoren (side 86)
- Se følgende avsnitt for å rengjøre risteventilen:
  1. Fjerne ventilaktuatoren (side 76)
  2. Fjerne ristemanifoldventilen (side 78)
  3. Rengjøre manifoldventilen (side 81)
  4. Montere manifoldventilen (side 82)
  5. Montere ristemanifoldventilen (side 83)
  6. Montere ventilaktuatoren (side 86)
- Se følgende avsnitt for å rengjøre hovedbomventilen:
  1. Fjerne ventilaktuatoren (side 76)
  2. Fjerne hovedbommanifoldventilen (side 79)
  3. Rengjøre manifoldventilen (side 81)
  4. Montere manifoldventilen (side 82)
  5. Montere hovedbommanifoldventilen (side 84)
  6. Montere ventilaktuatoren (side 86)
- Se følgende avsnitt for å rengjøre de tre seksjonsventilene:
  1. Fjerne ventilaktuatoren (side 76)
  2. Fjerne seksjonsmanifoldventilen (side 80)
  3. Rengjøre manifoldventilen (side 81)
  4. Montere manifoldventilen (side 82)
  5. Montere seksjonsmanifoldventilen (side 85)
  6. Montere ventilaktuatoren (side 86)

Fjerne ventilaktuatoren

1. Parker maskinen på en jevn overflate, aktiver parkeringsbremsen, slå av pumpen, slå av motoren og ta ut nøkkelen.
2. Fjern kobling med tre pinner på ventilaktuatoren fra kontakten med tre pinner til sprederledningsnettet.
3. Fjern holderen som fester aktuatoren til manifoldventilen for mengderegulatoren, risteventilen, hovedbomventilen eller bomseksjonsventilen (Figur 109).

   Merk: Trykk sammen de to pinnene på holderen mens du dytter den ned.

   Merk: Ha aktuatoren og holderen tilgjengelig for montering i trinn Montere ventilaktuatoren (side 86).

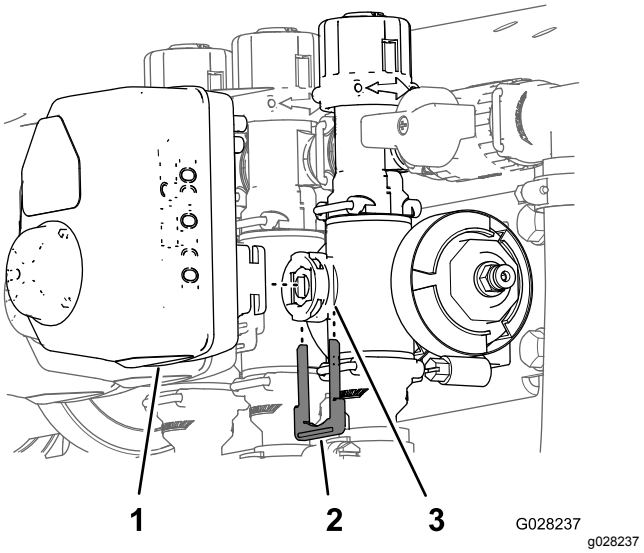

Figur 109

Seksjonsventilaktuatoren er avbildet (risteventilaktuatoren ser lik ut)

1. Ventilaktuator (seksjonsventil vist)
2. Holder
3. Stammeport

4. Fjern aktuatoren fra manifoldventilen.

Fjerne mengderegulatormanifold-ventil

1. Fjern de to flensklemmene og de to pakningene som fester manifolden for mengderegulatorventilen (Figur 110) til trykkfilteret og risteventilen.

   Merk: Behold flensklemmene og pakningene for montering i Monter mengderegulatormanifoldventilen (side 83).

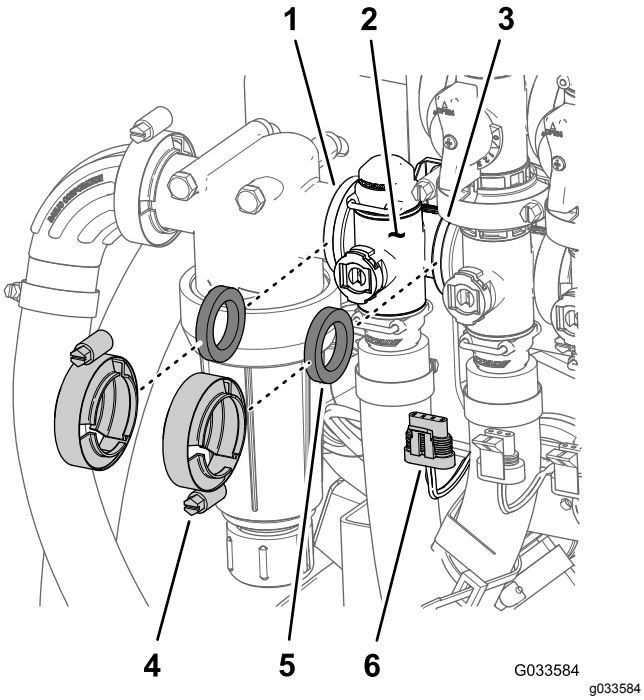

Figur 110

1. Flens (trykkfilterhode)	4. Flensklemme
2. Manifold (mengderegulatorventil)	5. Pakning
3. Flens (risteventil)	6. Kontakt med tre pinner (ventilaktuator – mengderegulatorventil)

2. Fjern holderen som fester uttaksnippelen til manifoldkoblingen for mengderegulatorventilen (Figur 111).

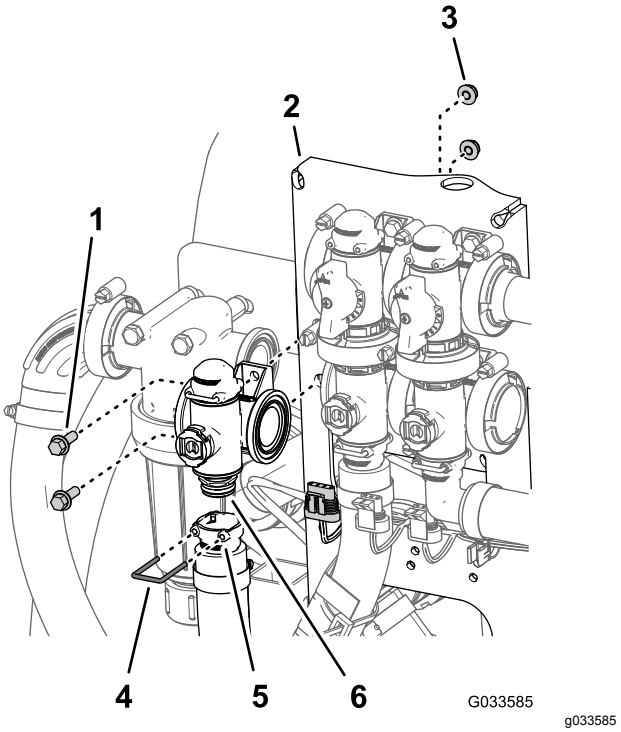

Figur 111

1. Flenshodebolt (¼ x ¾ tomme)	4. Holder
2. Ventilfeste	5. Sokkel (uttaksnippel)
3. Flenslåsemutter (¼ tomme)	6. Kobling (Manifold – mengderegulatorventil)

3. Fjern de to flenshodeboltene (¼ x ¾ tomme) og de to flenslåsemutterne (¼ tomme) som fester mengderegulatorventilen til ventilfestet, og fjern ventilmanifolden fra maskinen (Figur 111).

   Merk: Løsne om nødvendig festedelene for trykkfilterhodet for å gjøre det enklere å fjerne mengderegulatorventilen.

   Merk: Ta vare på flenshodeboltene, flenslåsemutterne og holderen for montering i Monter mengderegulatormanifoldventilen (side 83).

Fjerne ristemanifoldventilen

1. Fjern de tre flensklemmene og de tre pakningene som fester manifolden for risteventilen (Figur 112) til risteomløpsventilen, mengderegulatorventilen og hovedbomventilen.

   Merk: Behold flensklemmene og pakningene for montering i Montere ristemanifoldventilen (side 83).

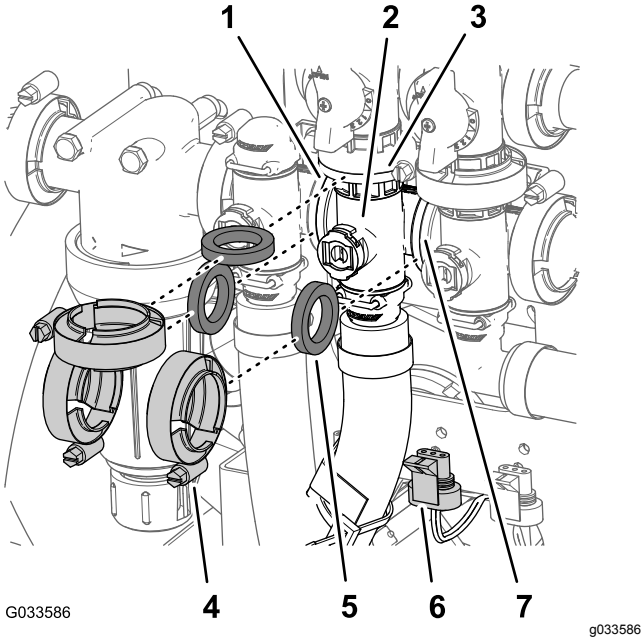

Figur 112

1. Flens (trykkfilterhode)
2. Manifold (risteventil)
3. Flens (omløpsventil – risteventil)
4. Flensklemme
5. Pakning
6. Kontakt med tre pinner (ventilaktuator – risteventil)
7. Flens (hovedbomventil)

2. Fjern holderen som fester hurtigkoblingsnippelen til manifoldhurtigkoblingen for risteventilen (Figur 113).

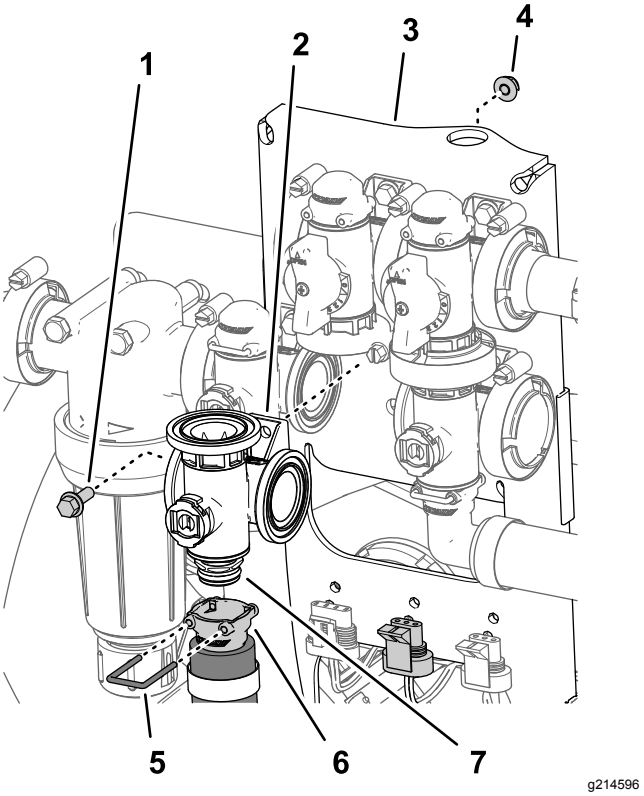

Figur 113

1. Flenshodeskruer (¼ x ¾ tomme)
2. Manifoldventil (risteventil)
3. Ventilfeste
4. Flenslåsemutter (¼ tomme)
5. Holder
6. Hurtigfrakoblingsnippel (sokkel)
7. Hurtigfrakoblingsnippel (kobling)

3. Fjern flenshodebolten (¼ x ¾ tomme) og flenslåsemutteren (¼ tomme) som fester risteventilen til ventilfestet, og fjern ventilmanifolden fra maskinen (Figur 113).

   Merk: Ta vare på flenshodebolten, flenslåsemutteren og holderen for montering i Montere ristemanifoldventilen (side 83).

Fjerne hovedbommanifoldventilen

1. Fjern flensklemmene og pakningene som fester manifolden for hovedbomventilen (Figur 114) til omløpsventilen for hovedbommen, risteventilen og 90 graders flensvinkelrøret (på enden av slangen til strømningsmåleren).

   Merk: Behold flensklemmene og pakningene for montering i Montere hovedbommanifoldventilen (side 84).

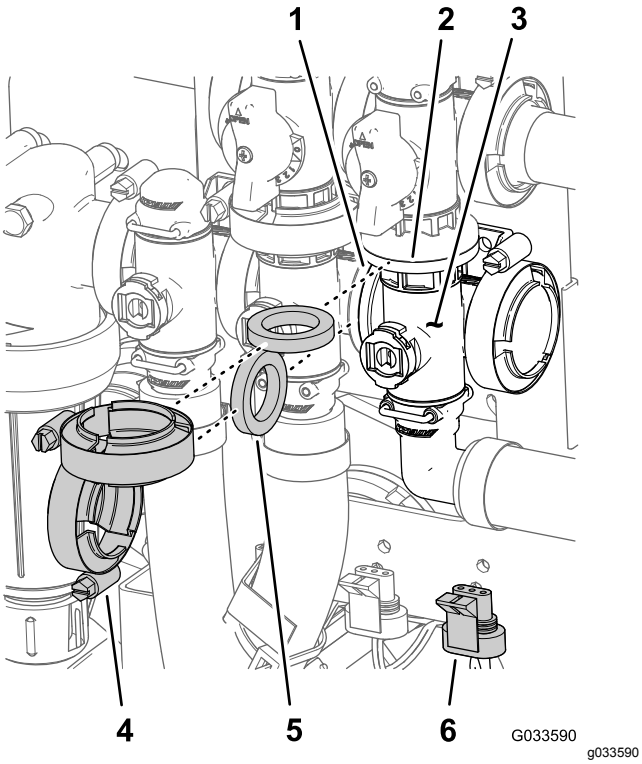

Figur 114

1.	Flens (risteventil)	4.	Flensklemme
2.	Flens (omløp – hovedbomventil)	5.	Pakning
3.	Manifold (hovedbomventil)	6.	Kontakt med tre pinner (ventilaktuator – hovedbomventil)

2. Fjern holderen som fester 90 graders uttaksnippelen til manifoldkoblingen for hovedbomventilen (Figur 115).

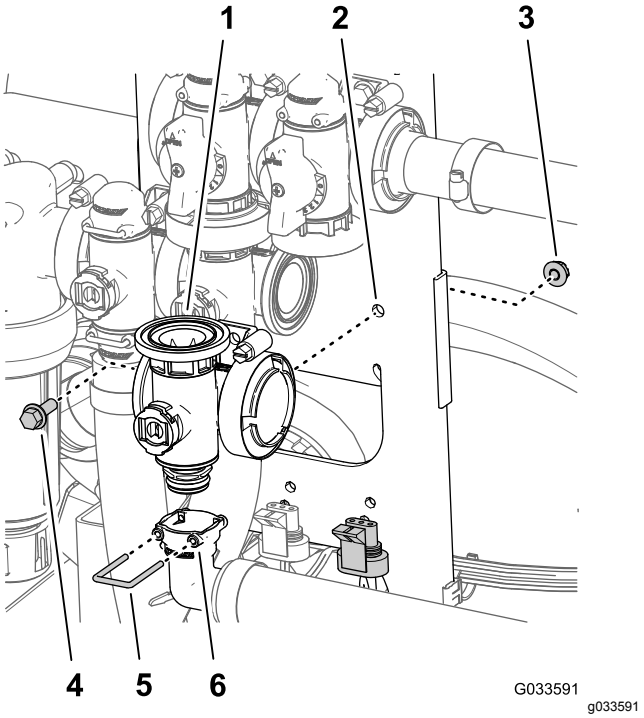

Figur 115

1.	Manifold (hovedbomventil)	4.	Flenshodebolt (¼ x ¾ tomme)
2.	Ventilfeste	5.	Holder
3.	Flenslåsemutter (¼ tomme)	6.	Sokkel (90 graders uttaksnippel)

3. Fjern flenshodebolten (¼ x ¾ tomme) og flenslåsemutteren (¼ tomme) som fester hovedbomventilen til ventilfestet, og fjern ventilmanifolden fra maskinen (Figur 115).

   Merk: Ta vare på flenshodebolten, flenslåsemutteren og holderen for montering i Montere hovedbommanifoldventilen (side 84).

Fjerne seksjonsmanifoldventilen

1. Fjern klemmene og pakningene som fester manifoldet for seksjonsventilen (Figur 116) til den nærliggende seksjonsventilen (hvis det er den venstre seksjonsventilen) og reduksjonskoblingen.

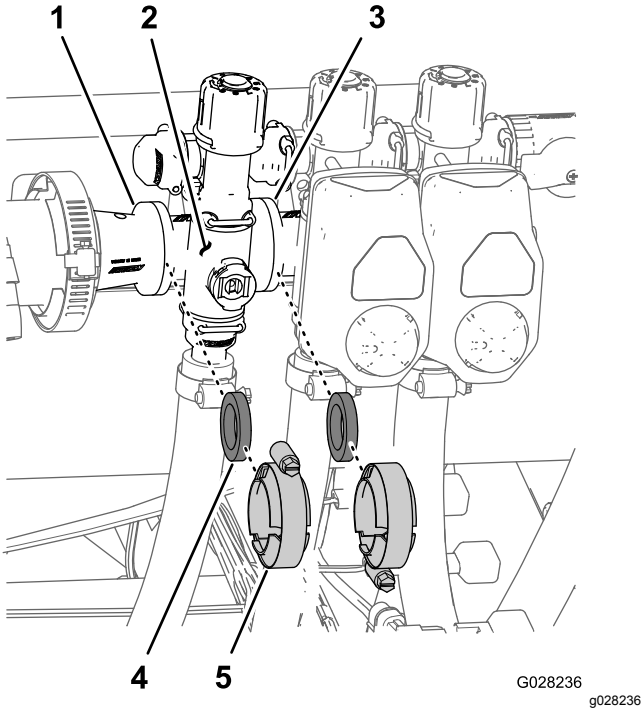

Figur 116

1. Flens (reduksjonskobling)
2. Manifold (seksjonsventil)
3. Flens (nærliggende seksjonsventil)
4. Pakning
5. Flensklemme

2. Fjern holderne som fester utgangsnippelen til seksjonsventilmanifoldet og ventilmanifoldet til omløpskoblingen (Figur 117).

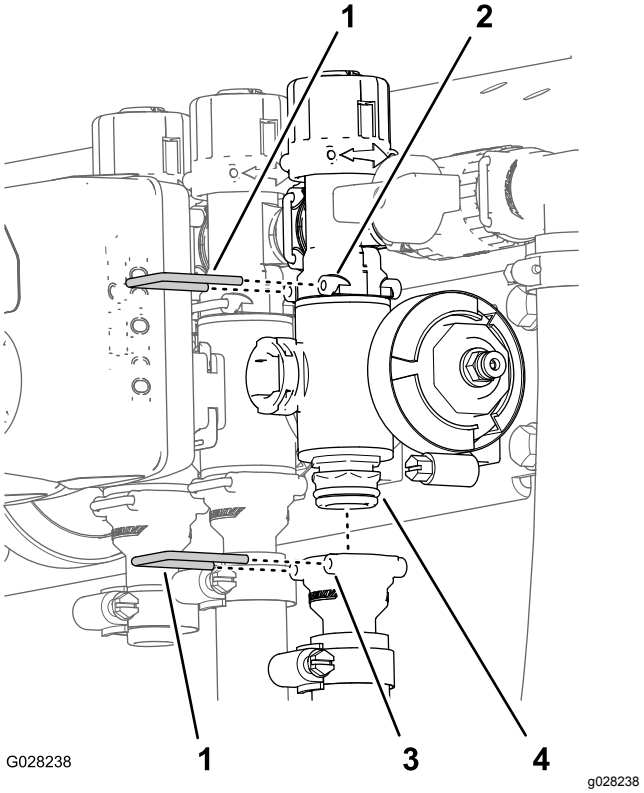

Figur 117

1. Holder
2. Sokkel (omløpskobling)
3. Sokkel (uttaksnippel)
4. Manifoldventilenhet

3. For venstre eller høyre bomseksjonsventiler: fjern flenshodeskruene og de flensede låsemutterne som sikrer seksjonsventilen(e) til ventilfestet, og fjern ventilmanifoldet fra maskinen. For midtre seksjonsventil: fjern seksjonsventilmanifoldet fra maskinen (Figur 118).

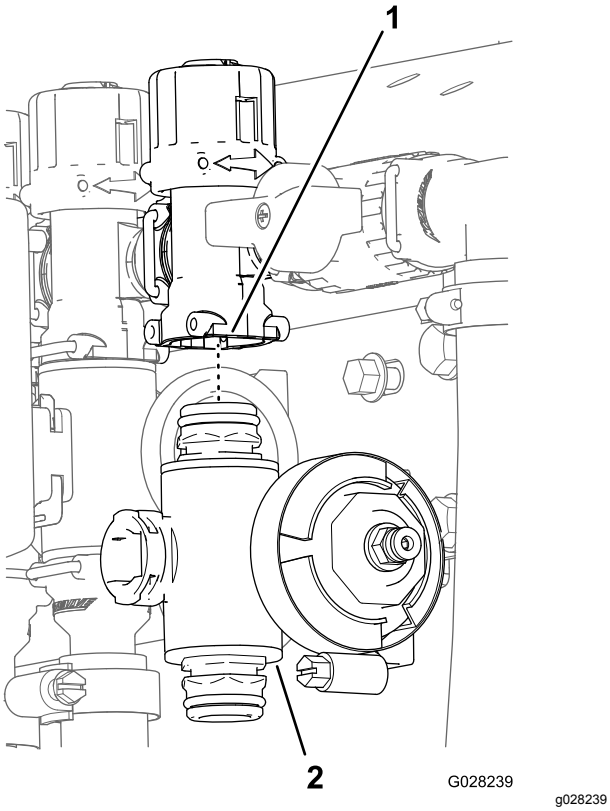

Figur 118

1. Omløpskobling
2. Seksjonsventilmanifold

Rengjøre manifoldventilen

1. Sett ventilstammen i stengt posisjon (Figur 119 B)

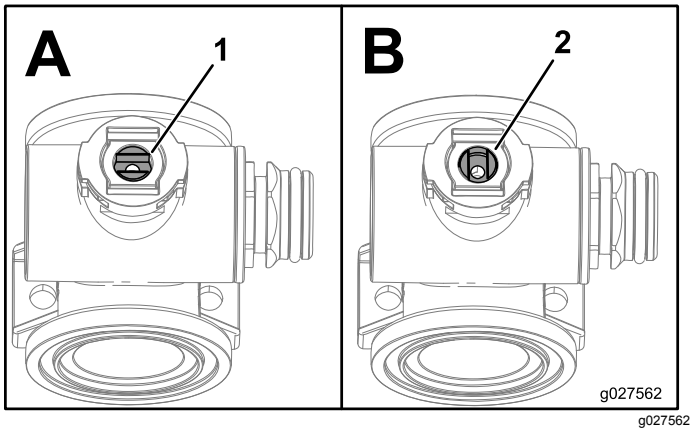

Figur 119

1. Ventil åpen
2. Ventil stengt

2. Fjern de to kappkoblingsenhetene fra hver ende av manifoldkroppen (Figur 120 og Figur 121).

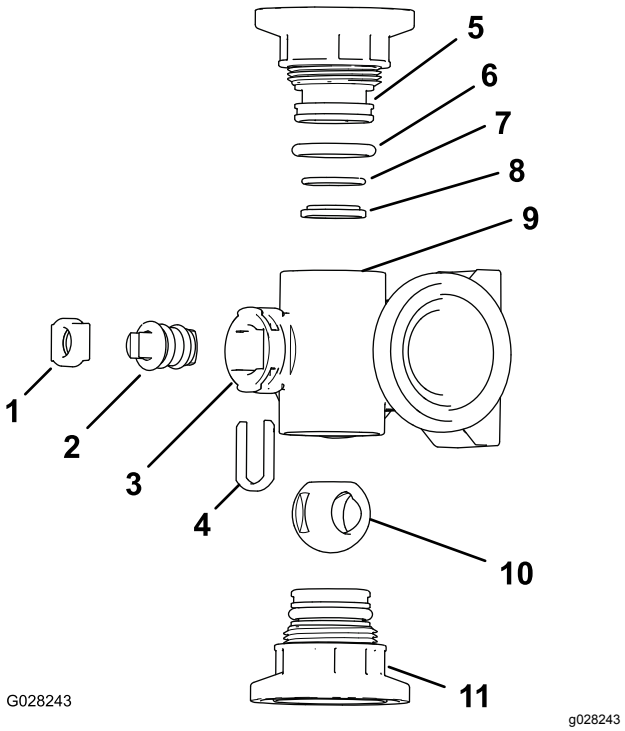

Figur 120

Risteventilmanifold

1. Stammeholder
2. Ventilstamme
3. Stammeport
4. Stammefesteholder
5. Kappkobling
6. Kapptetning-O-ring (0,79 6 tomme x 0,139 tomme)
7. Bakre O-ring (0,67 6 tomme x 0,07 tomme)
8. Ventilsetering
9. Manifoldkropp
10. Kuleventil
11. Kappkoblingsenhet

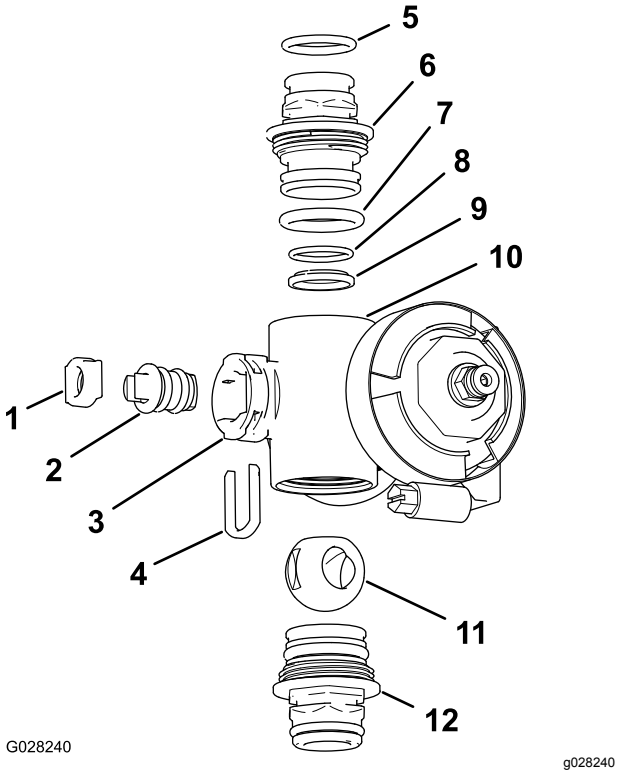

Figur 121

Seksjonsventilmanifold

1.	Ventilstammesete	7.	Kapp-O-ring (0,79 6 tomme x 0,139 tomme)
2.	Ventilstammeenhet	8.	Bakre O-ring (0,67 6 tomme x 0,07 tomme)
3.	Stammeport	9.	Kuleskål
4.	Stammeholder	10.	Manifoldkropp
5.	Uttaksnippel-O-ring (0,73 7 tomme x 0,103 tomme)	11.	Kuleventil
6.	Kobling (manifold)	12.	Koblingsenhet (manifold)

3. Snu på ventilstammen, slik at kulen er i åpen posisjon (Figur 119A).

   Merk: Når ventilstammen er parallell med ventilstrømningen, glir kulen ut.

4. Fjern stammeholderen fra slissene i manifoldets stammeport (Figur 120 og Figur 121).
5. Fjern stammeholderen og ventilstammesetet fra manifoldet (Figur 120 og Figur 121).
6. Ta ut ventilstammeenheten fra ventilkroppen (Figur 120 og Figur 121).
7. Rengjør innsiden av manifolden og utsiden av kuleventilen, ventilstammeenheten, stammefestet og endekoblingene.

Montere manifoldventilen

1. Se etter skader og slitasje på uttaksnippel-O-ringene (bare på seksjonsventilmanifolden), kappkobling-O-ringene, de bakre O-ringene og kuleskålen (Figur 120 og Figur 121).

   Merk: Skift ut eventuelle O-ringer med skader eller slitasje.

2. Smør fett på ventilstammen og før den inn i ventilstammesetet (Figur 120 og Figur 121).
3. Monter ventilstammen og setet på manifoldet, og fest dem med stammeholderen (Figur 120 og Figur 121).
4. Påse at den bakre O-ringen og kuleskålen er på linje med og plassert i kappkoblingen (Figur 120 og Figur 121)
5. Monter kappkoblingsenheten på manifoldkroppen slik at flensen på kappkoblingen rører manifoldkroppen (Figur 120 og Figur 121), og drei kappkoblingen ⅛ til ¼ omdreining til.

   Merk: Vær forsiktig slik at du ikke skader enden av koblingen.

6. Sett kulen inn i ventilkroppen (Figur 122).

   Merk: Ventilstammen skal passe i kuledrivhakket. Hvis ventilstammen ikke passer, må du bevege på kulen (Figur 122).

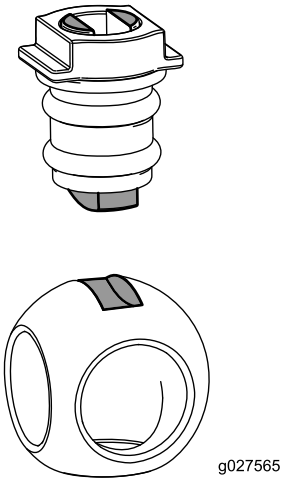

Figur 122

7. Snu ventilstammeenheten slik at ventilen er stengt (Figur 119B).
8. Gjenta trinn 4 og 5 for den andre kappkoblingsenheten.

Monter mengderegulatormanifold-ventilen

1. Plasser en pakning mellom flensene på manifolden for mengderegulatorventilen og trykkfilterhodet (Figur 123A).

   Merk: Hvis det er nødvendig, løsner du festedelene for trykkfilterhodet for å få plass.

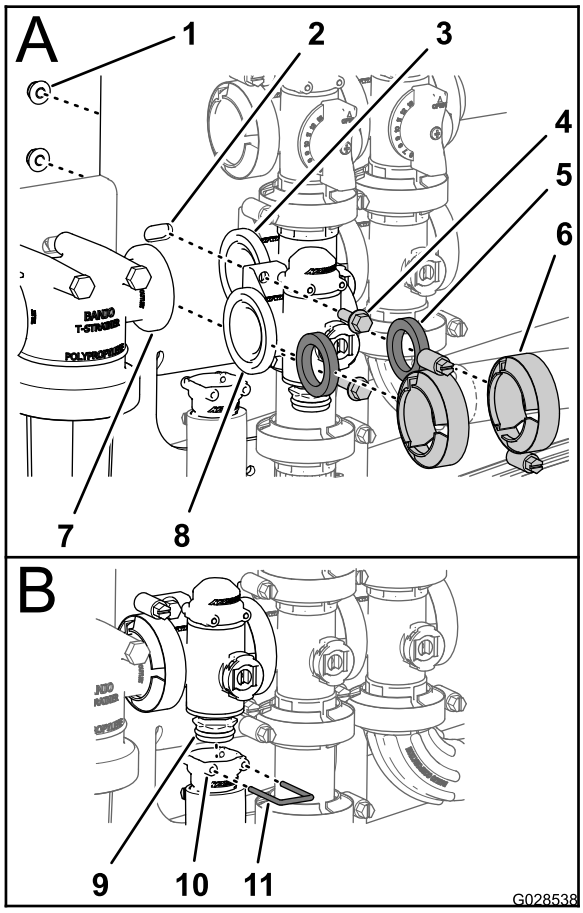

g028538

Figur 123

1.	Låsemutter (¼ tomme)	5.	Pakning	9.	Kobling (manifoldventil)
2.	Ventilfeste	6.	Flensklemme	10.	Sokkel (uttaksnippel)
3.	Flens (risteventil)	7.	Flens (trykkfil-terhode)	11.	Holder
4.	Flenshodebolter (¼ x ¾ tomme)	8.	Flens (meng-deregulator-ventil)		

2. Sett sammen manifolden for mengderegulator-ventilen, pakningen og trykkfilterhodet med en flensklemme som du strammer for hånd (Figur 123A).
3. Plasser en pakning mellom flensene på manifolden for mengderegulatorventilen og risteventilmanifolden (Figur 123A).
4. Sett sammen manifolden for mengderegulator-ventil, pakningen og risteventilmanifolden med en flensklemme som du strammer for hånd (Figur 123A).
5. Monter mengderegulatorventilen til ventilfestet med de to flenshodeboltene og to flenslåsemutterne (Figur 123A) som du fjernet i trinn 3 av Fjerne mengderegulatormanifoldventil (side 77), og stram mutteren og bolten til 10 til 12 Nm.
6. Fest uttaksnippelen på koblingsfestet nederst på manifolden for mengderegulatorventilen (Figur 123B).
7. Fest koblingsfestet til uttaksnippelen ved å sette en holder i sokkelen på uttaksnippelen(Figur 123B).
8. Hvis du løsnet festedelene for trykkfilterhodet, må du trekke til mutteren og bolten til 10 til 12 Nm.

Montere ristemanifoldventilen

1. Innrett flensen på risteventilmanifolden, en pakning og flensen på risteomløpsventilen (Figur 124).

   Merk: Hvis det er nødvendig, løsner du festedelene for hovedbomventilen for å få plass.

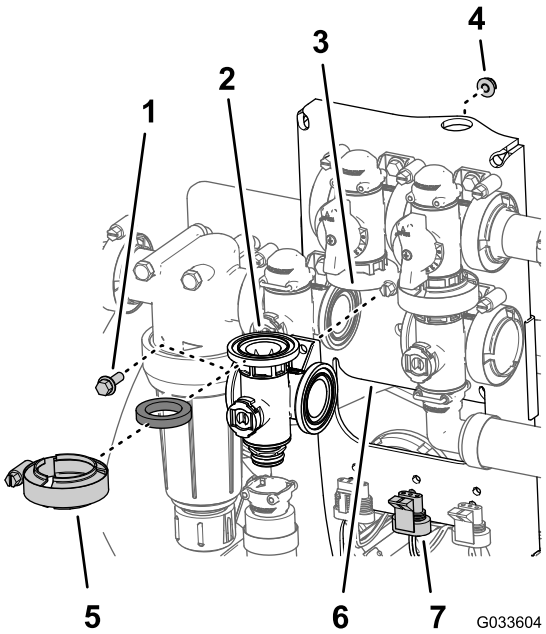

g033604

Figur 124

1.	Flenshodebolter (¼ x ¾ tomme)	5.	Flensklemme
2.	Pakning	6.	Ventilfeste
3.	Manifold (risteventil)	7.	Kontakt med tre pinner (ventilaktuator – risteventil)
4.	Flenslåsemutter (¼ tomme)		

2. Sett sammen risteomløpsventilen, pakningen og risteventilmanifolden med en flensklemme som du strammer for hånd (Figur 125).
3. Plasser en pakning mellom flensene på manifolden for mengderegulatorventilen og risteventilmanifolden (Figur 125A).

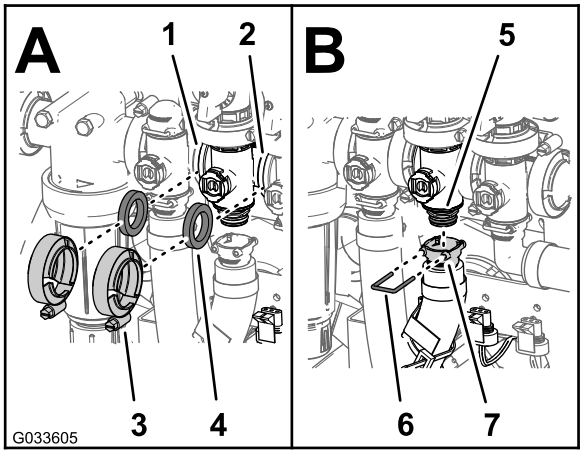

g033605

Figur 125

1. Flens (mengdereguleringsventil)
2. Flens (hovedbomventil)
3. Flensklemme
4. Pakning
5. Kobling (manifoldventil)
6. Sokkel (uttaksnippel)
7. Holder

4. Sett sammen mengderegulatorventilen, pakningen og risteventilmanifolden med en flensklemme som du strammer for hånd (Figur 125A)
5. Plasser en pakning mellom flensene på risteventilmanifolden og hovedbomventilen (Figur 125A).
6. Monter risteventilmanifolden, pakningen og hovedbomventilen med en flensklemme og stram for hånd (Figur 125A)
7. Fest uttaksnippelen på koblingsfestet nederst på manifolden for risteventilen (Figur 125B)
8. Fest uttaksnippelen til koblingsfestet ved å sette en holder i sokkelen på uttaksnippelen (Figur 125B)
9. Monter risteventilen til ventilfestet med flenshodebolten og flenslåsemutteren (Figur 124) som du fjernet i trinn 3 av Fjerne ristemanifoldventilen (side 78), og stram mutteren og bolten til 10 til 12 Nm.
10. Hvis du løsnet festedelene for hovedbomventilen, må du trekke til mutteren og bolten til 10 til 12 Nm.

Montere hovedbommanifoldventilen

1. Innrett flensen på risteventilmanifolden, en pakning og flensen til omløpsventilen for hovedbommen (Figur 126).

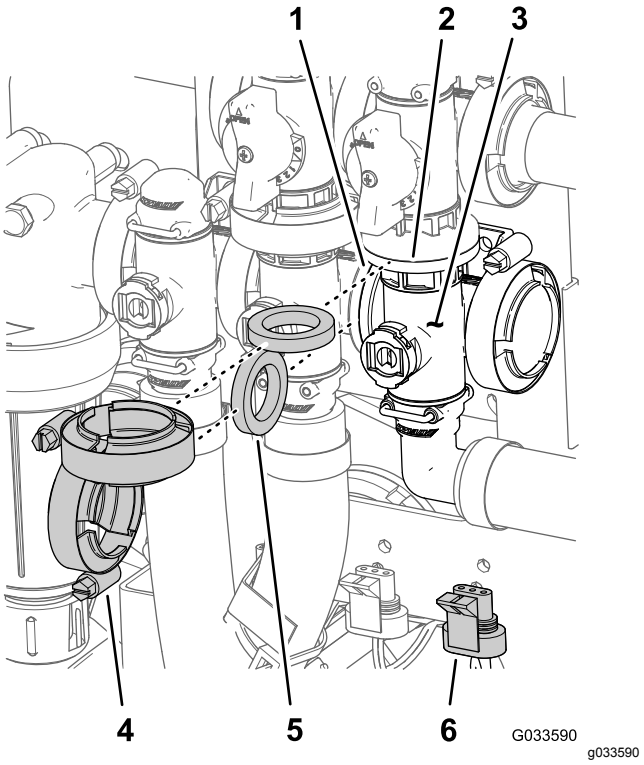

g033590

Figur 126

1. Flens (risteventil)
2. Flens (omløp – hovedbomventil)
3. Manifold (hovedbomventil)
4. Flensklemme
5. Pakning
6. Kontakt med tre pinner (ventilaktuator – hovedbomventil)

2. Monter hovedbomventilmanifolden, pakningen og omløpsventilen for hovedbommen med en flensklemme som du strammer for hånd (Figur 126).
3. Innrett flensen på hovedbomventilmanifolden, en pakning og risteventilmanifolden (Figur 126).
4. Monter hovedbomventilmanifolden, pakningen og risteventilmanifolden med en flensklemme og stram til for hånd (Figur 126)
5. Innrett sokkelen til 90 graders uttaksnippelen på koblingsfestet nederst på manifolden for hovedbomventilen (Figur 127).

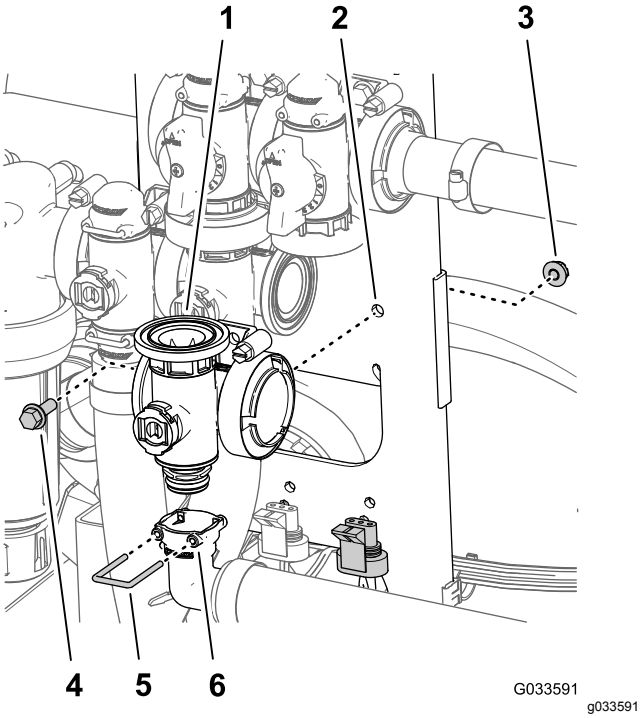

Figur 127

1. Manifold (hovedbomventil)
2. Ventilfeste
3. Flenslåsemutter (¼ tomme)
4. Flenshodebolter (¼ x ¾ tomme)
5. Holder
6. Sokkel (90 graders uttaksnippel)

6. Fest koblingsfestet til uttaksnippelen ved å sette en holder i sokkelen på uttaksnippelen (Figur 127).
7. Monter risteventilen til ventilfestet med flenshodebolten og flenslåsemutteren (Figur 126) som du fjernet i trinn 3 av Fjerne hovedbommanifoldventilen (side 79), og stram mutteren og bolten til 10 til 12 Nm.

Montere seksjonsmanifoldventilen

1. Sett den øvre kappkoblingen på manifoldventilen inn i omløpskoblingen (Figur 128 A).

   Merk: Hvis det er nødvendig, løsner du festedelene for omløpskoblingen for å få plass.

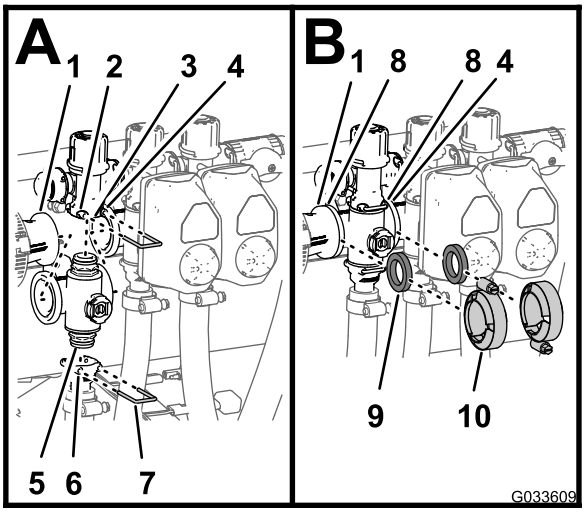

Figur 128

1. Flens (reduksjonskobling)
2. Sokkel (omløpskobling)
3. Omløpskobling
4. Flems (nærliggende manifold – risteventil)
5. Kappkobling (manifoldventilenhet)
6. Sokkel (uttaksnippel)
7. Holder
8. Flens (manifold – seksjonsventil)
9. Pakning
10. Flensklemme

2. Fest kappkoblingen til omløpskoblingen ved å sette en holder i sokkelen på omløpskoblingen (Figur 128 A).
3. Fest uttaksnippelen på den nedre kappkoblingen på manifoldventilen (Figur 128 A).
4. Fest kappkoblingen til uttaksnippelen ved å sette en holder i sokkelen på uttaksnippelen (Figur 128A).
5. Plasser en pakning mellom flensene på reduksjonskoblingen og seksjonsventilmanifolden (Figur 128B).
6. Sett sammen reduksjonskoblingen, pakningen og seksjonsventilmanifolden med en klemme som du strammer for hånd (Figur 128B).
7. Hvis du monterer de to seksjonsventilene lengst til venstre, må du plassere en pakning mellom flensene på de to nærliggende seksjonsventilmanifoldene (Figur 128B).
8. Monter de to nærliggende seksjonsventilmanifoldene og pakningen med en klemme som du strammer for hånd (Figur 128B).

9. For de venstre eller høyre bomseksjonsventilene: Monter ventilene på ventilfestet med flenshodeskruen og flenslåsemutteren som du fjernet i trinn 3 av Fjerne seksjonsmanifoldventilen (side 80), og stram mutterne og boltene til 10 til 12 Nm.
10. Hvis du løsnet festedelene for omløpskoblingen, må du trekke til mutteren og bolten til 10 til 12 Nm.

Montere ventilaktuatoren

1. Rett inn aktuatoren på manifoldventilen og (Figur 109).
2. Fest aktuatoren og ventilen med holderen som du fjernet i trinn 3 i Fjerne ventilaktuatoren (side 76).
3. Koble koblingen med tre pinner for ventilaktuatorledningsfastspenneren til kontakten med tre sokler for sprederens ledningssats.

Lagring

1. Parker maskinen på en jevn overflate, aktiver parkeringsbremsen, slå av pumpen, slå av motoren og ta ut nøkkelen.

   Merk: Koble fra kraftuttaket for Workman-modeller i HD- og HDX-serien med manuelt gir.
2. Fjern gressrester og smuss fra hele maskinen, inkludert i motorens sylindertoppribber og viftehus.

   Viktig: **Du kan vaske maskinen med skånsomt vaskemiddel og vann. Ikke bruk høyttrykksspyler til å vaske kjøretøyet. Trykkvasking kan skade det elektriske systemet og vaske bort nødvendig fett fra friksjonspunktene. Unngå bruk av for mye vann, spesielt nær dashbordet, lysene, motoren og batteriet.**
3. Behandle spredersystemet som følger:
   A. Tøm ferskvannstanken.
   B. Tøm spredersystemet så fullstendig som mulig.
   C. Forbered en frostvæske som er rusthemmende og alkoholfri i henhold til løsningsprodusentens instruksjoner.
   D. Fyll ferskvannstanken og spredertanken med frostvæsken.
   E. Kjør sprederpumpen i noen minutter for å sirkulere frostvæsken i spredersystemet og spredertilbehør du har montert Sprederpumpe (side 43).
   F. Tøm ferskvannstanken og spredersystemet så fullstendig som mulig.
4. Bruk bomhevebryterne til å heve bommene. Hev bommene inntil de er i bomtransportstillingen, trukket sammen i form av en X, og bomsylinderene er trukket helt tilbake.

   Merk: Kontroller at bomsylinderne er helt tilbaketrukket for å forhindre skade på aktuatorstangen.
5. Utfør de følgende vedlikeholdstrinnene for oppbevaring:
   - **Kortvarig oppbevaring** (mindre enn 30 dager), rengjør spredersystemet. Se Rengjøre spreder- (side 59).
   - **Langvarig oppbevaring** (mer enn 30 dager), gjør følgende:
     A. Rengjør sprederventilene. Se Rengjøre sprederventilene (side 76).
     B. Smør sprederen. Se Smøring (side 70).

C. Sjekk og stram til alle bolter, mutrer og skruer.

Merk: Bytt ut eventuelle deler som er slitt eller skadet.

D. Kontroller tilstanden til alle sprederslangene.

Merk: Bytt ut eventuelle slanger som er slitt eller skadet.

E. Stram til alle slangeniplene.

F. Mal over riper eller bare metalloverflater med lakk som fås kjøpt hos autoriserte forhandlerverksteder.

G. Maskinen må oppbevares rent og tørt i en garasje eller på et lager.

H. Fjern nøkkelen fra startbryteren, og oppbevar den på et trygt sted som er utilgjengelig for barn.

I. Legg en presenning over maskinen for å beskytte den og holde den ren.

Ta av sprederens og tankens glideramme

Løfteutstyrskapasitet: 408 kg

⚠ FARE

Spredertanken utgjør en lagret energi-risiko. Hvis tanken ikke sikres ordentlig ved montering og demontering, kan den flytte på seg eller falle og skade både deg og andre.

Bruk festereimer og en løfteanordning til å støtte spredertanken under montering, demontering eller vedlikehold når du fjerner tankfestene.

Klargjøre midtkonsollen

1. Koble batterikablene fra batteriet. Se 6 Koble fra batteriet (side 20).
2. Skill sikringsblokken til sprederen fra sikringsblokken til maskinen, og koble fra ledningssatsen mellom de to sikringsblokkene. Se 11 Montere sprederens sikringsblokk (side 25).
3. Fjern ledningssatsen fra J-klemmene. Se Føre bakre ledningssats for sprederen til kontrollkonsollen (side 24).
4. Løsne håndknotten under konsollen, og fjern hårnålssplinten. Se Montere kontrollkonsollen i maskinen (side 23).
5. Koble fra terminalene på ledningene som kobler sikringsblokken for sprederen til sikringsblokken for maskinen. Se 11 Montere sprederens sikringsblokk (side 25).
6. Skill sikringsblokken for sprederen fra sikringsblokken for maskinen. Se 11 Montere sprederens sikringsblokk (side 25).
7. Fjern konsollen fra konsollmonteringsbraketten ved dashbordet på maskinen, og rett inn svingbolten på kontrollkonsollen med lagringsbraketten på den fremre tankstroppen (Figur 129). Se Montere kontrollkonsollen i maskinen (side 23).

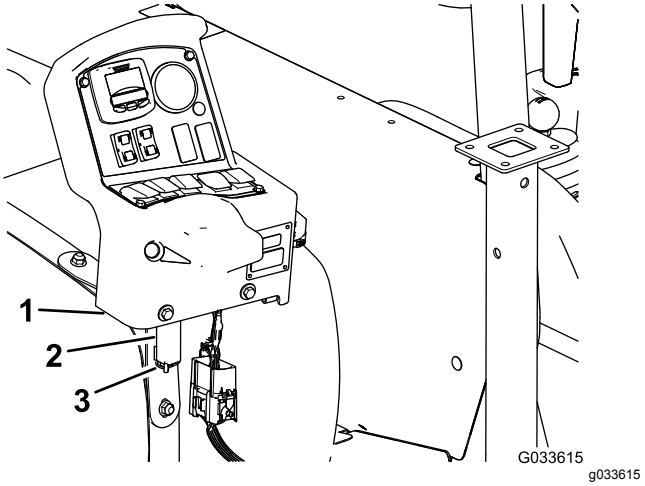

Figur 129

1. Kontrollkonsoll
2. Lagringsbrakett (fremre spredertankstropp)
3. Hårnål

8. Monter konsollen på braketten og fest svingbolten til braketten med hårnålen (Figur 129).

Montere jekkstøttene

Løfteutstyrskapasitet: 408 kg

1. Rett inn den fremre jekkstøtten med jekkstøttemottakeren foran på tanken (Figur 130).

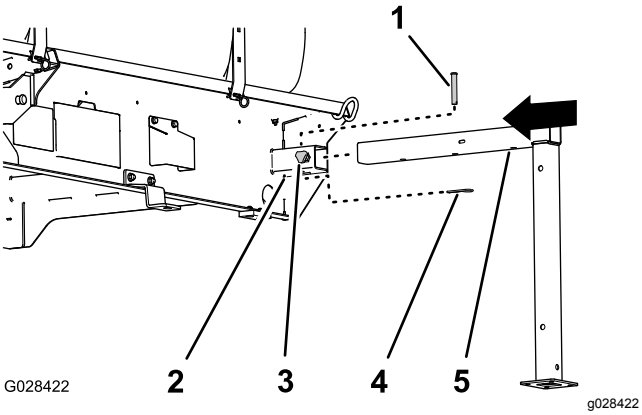

Figur 130

1. Splittpinne (½ x 3 tommer)
2. Jekkstøttemottaker
3. Låseknott
4. Hårnål (5/32 x 2⅝ tommer)
5. Fremre jekkstøtte

2. Skyv jekkstøtten inn i mottakeren helt til det midtre hullet på det horisontale jekkstøtterøret er justert med hullet på toppen av mottakeren (Figur 130).
3. Sett splittpinnen (½ x 3 tommer) inn i hullet på jekkstøtten og mottakeren, og fest splittpinnen med en hårnål (5/32 x 2⅝ tommer).
4. Skru en låseknott inn i mottakeren, og stram til knotten for hånd (Figur 130).
5. Rett inn bakre jekkstøtte med bakre jekkstøttemottaker (Figur 131).

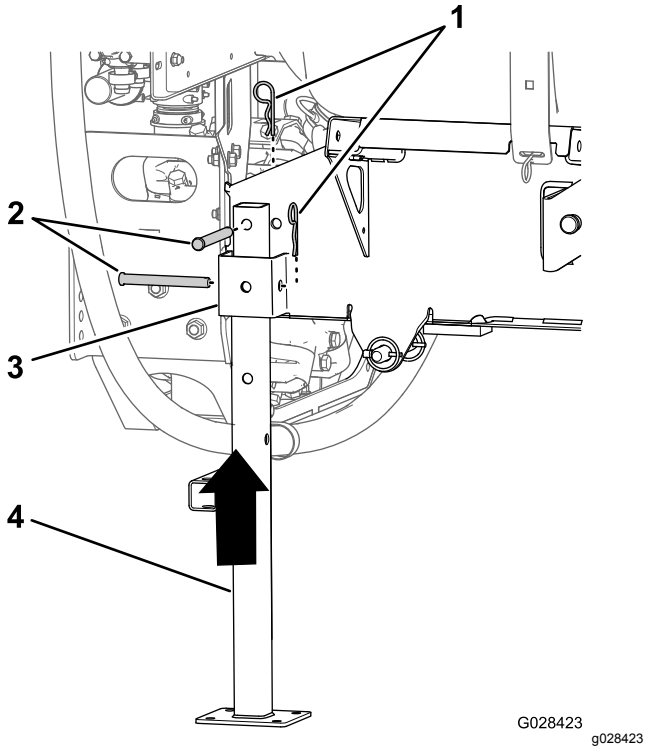

Figur 131

1. Hårnål (5/32 x 2⅝ tommer)
2. Splittpinne (½ x 4½ tommer)
3. Jekkstøttemottaker
4. Bakre jekkstøtte

6. Rett inn hullet på toppen av jekkstanden med hullet i tankens glideramme (Figur 131).
7. Fest jekkstøtten til mottakeren og rammen med to splittpinner (½ x 4½ tommer) og to hårnåler (5/32 x 2⅝ tommer), som vist i Figur 131.
8. Gjenta trinn 1 til 7 for fremre og bakre jekkstøtte på motsatt side av gliderammen til tanken.

Fjerne sprederens gliderramme

1. Senk bommene til ca. 45° og drei dem forover (Figur 132).

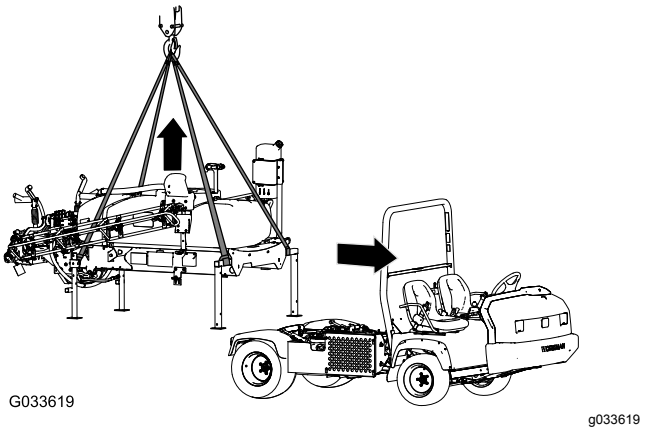

Figur 132

2. Fjern de to boltene (½ x 1½ tommer) og låsemutterne (½ tomme) som fester holdebrakettene for tankens gliderramme til planbraketten på hver side av rammen. Se 13 Senke gliderammen for tanken (side 29).
3. Hev tankens gliderramme med løftesylinderne, monter sylinderlåsen og gjør følgende:

   Merk: Se Heve tanken (side 69).

   - For Workman-modeller i HD-og HDX-serien med manuelt gir: koble kraftuttaksakselen fra kraftuttakets transaksel. Se monteringsinstruksjonene for finishingsett for Multi Pro WM-gresspreder, manuell Workman-bruksbil.
   - For Workman-modeller i HDX-serien med automatgir: koble slangene fra hydraulikkpanelet med høy strømning og dekk til koblingene. Se monteringsinstruksjonene for finishingsett for Multi Pro WM-gresspreder, automatisk Workman-bruksbil.
   - Koble fra ledningssats for hastighetssensor. Se Koble til ledningssats for hastighetssensor (modeller i HD-serien med manuelt gir) (side 21) og Koble til ledningssats for hastighetssensor (HDX-automodell) (side 21).
4. Ta av sylinderlokket og senk gliderammen til tanken med løftesylinderne. Se Senke tanken (side 70).
5. Fest løfteutstyret til de horisontale rørene på de fremre jekkstøttene og den vertikale tappen på de bakre jekkstøttene (Figur 132).
6. Løft tanken 7,5–10 cm og fjern splittpinnene og ringstiftene som fester løftesylinderne til tanken.
7. Løft gliderammen til tanken høyt nok til at den ikke berører maskinen lenger (Figur 132).
8. Flytt kjøretøyet forsiktig fremover og bort fra gliderammen til tanken.
9. Senk gliderammen til tanken sakte ned på bakken.

Feilsøking

Problem	Mulig årsak	Løsning
En del av bommen sprøyter ikke.	1. Den elektriske forbindelsen på bomventilen er tilsmusset eller frakoblet. 2. En sikring har gått. 3. En slange er sammenklemt. 4. En bomomløpsventil er ikke skikkelig stilt inn. 5. En av bomventilene er ødelagt. 6. Det elektriske systemet er skadet.	1. Skru av ventilen manuelt. Frakoble den elektriske forbindelsen på ventilen og rengjør alle ledninger. Deretter tilkobler du den igjen. 2. Sjekk sikringene, og bytt ut hvis det er nødvendig. 3. Reparer eller bytt ut slangen. 4. Juster bomomløpsventilene. 5. Ta kontakt med et autorisert forhandlerverksted. 6. Ta kontakt med et autorisert forhandlerverksted.
En del av bommen slår seg ikke av.	1. Bomseksjonventilen er ødelagt.	1. Demonter bomseksjonventilen. Se avsnittet Rengjøre sprederventiler. Undersøk alle delene. Bytt ut alle deler som er skadde.
Det er lekkasje i en av bomventilene.	1. En tetning er slitt eller skadet.	1. Demonter ventilen og skift ut tetningene med ventilreparasjonssettet. Ta kontakt med et autorisert forhandlerverksted.
Trykket senkes når du slår på en bom.	1. Bommens omløpsventil er ikke skikkelig stilt inn. 2. Bomventilen er tett. 3. Et munnstykke er skadet eller tilstoppet.	1. Juster omløpsventilen. 2. Ta av inntaks- og uttaksforbindelser til bomventilen, og fjern alle blokkeringer. 3. Fjern og inspiser alle munnstykker.

Skjemaer

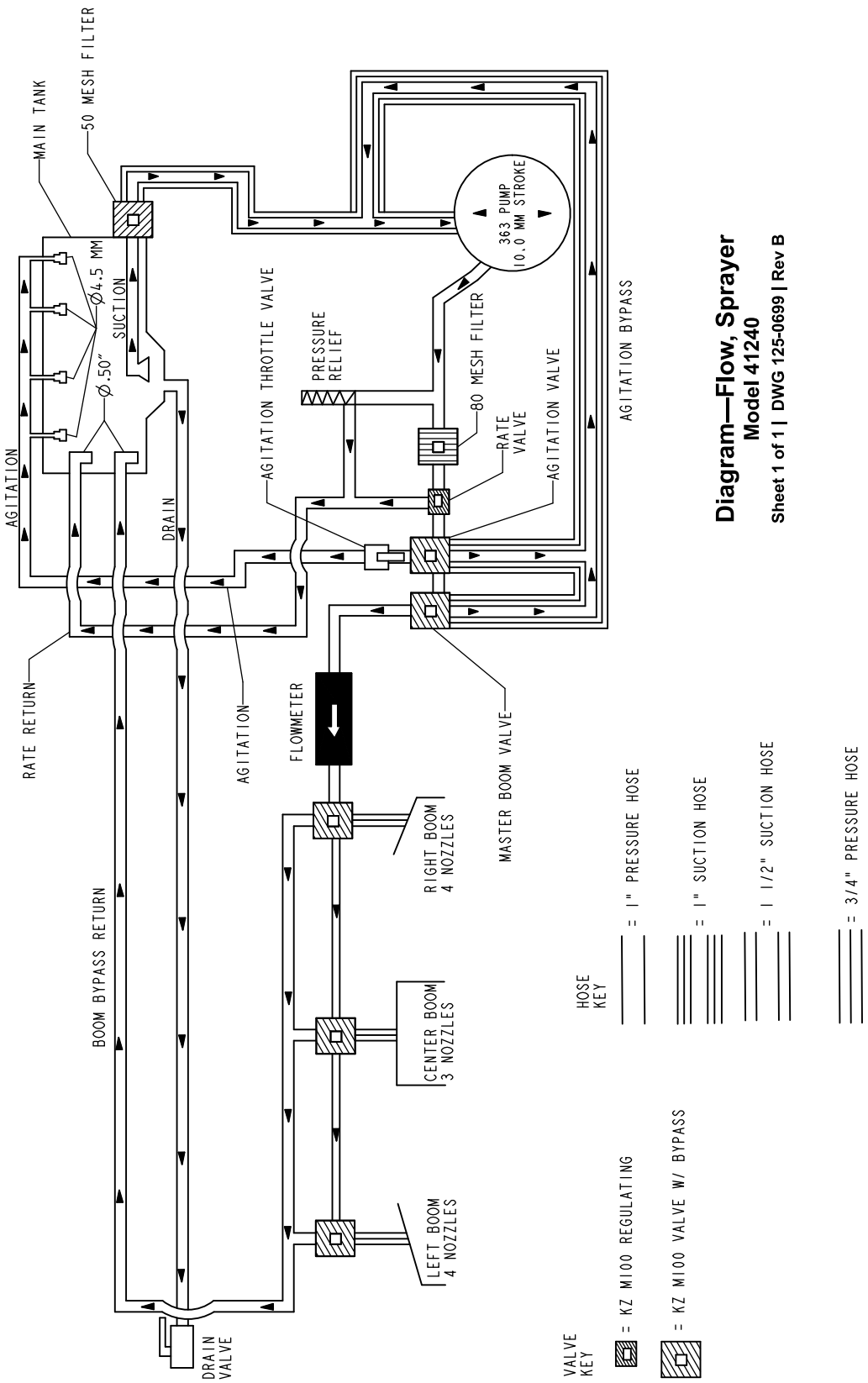

Strømningsskjema, spredersystem (Rev. B)

Notat:

Notat:

Notat:

European Privacy Notice

Informasjonen Toro samler inn
Toro Warranty Company (Toro) respekterer ditt personvern. For at vi skal kunne behandle ditt garantikrav og kontakte deg ved en eventuell produkttilbakekalling, ber vi deg om å dele enkelte personopplysninger med oss, enten direkte eller gjennom den lokale Toro-bedriften eller -forhandleren.

Toros garantisystem finnes på vertsservere i USA, hvor personvernlovgivningen kanskje ikke gir samme beskyttelse som i ditt eget land.

VED Å DELE DIN PERSONLIGE INFORMASJON MED OSS, SAMTYKKER DU I BEHANDLINGEN AV DIN PERSONLIGE INFORMASJON SOM BESKREVET I DENNE PERSONVERNERKLÆRINGEN.

Måten Toro bruker informasjon på
Toro kan bruke din personlige informasjon til å behandle garantikrav, til å kontakte deg ved en eventuell produkttilbakekalling og av andre hensyn som vi vil fortelle deg om. Toro kan dele din informasjon med Toros datterselskaper, forhandlere eller andre forretningspartnere i forbindelse med disse aktivitetene. Vi vil ikke selge din personlige informasjon til andre selskaper. Vi forbeholder oss retten til å oppgi personlig informasjon for samsvar med gjeldende lovgivning og på forespørsel fra passende myndighet, for å kunne drive våre systemer korrekt eller for vår egen eller andre brukeres beskyttelse.

Oppbevaring av personlig informasjon
Vi vil oppbevare din personlige informasjon så lenge vi har behov for den, av hensynene de opprinnelig ble samlet inn for eller av andre legitime hensyn (som f.eks. samsvar med regelverk), eller som påkrevd av gjeldende lovgivning.

Toros forpliktelse til din personlige informasjons sikkerhet
Vi tar rimelige forholdsregler for å beskytte personopplysningene dine. Vi sørger også for at vi har nøyaktige og oppdaterte personopplysninger.

Tilgang til og korrigering av personopplysninger
Hvis du vil gjennomgå eller korrigere personopplysningene dine, kontakt oss per e-post på legal@toro.com.

Australsk forbrukerlov

Australske kunder vil finne opplysninger angående australsk forbrukerlov enten inni boksen eller hos din lokale Toro-forhandler.

Toro-garantien

En begrenset toårsgaranti

Betingelser og inkluderte produkter

Toro Company og datterselskapet Torp Warranty Company, i henhold til en avtale mellom dem, garanterer i fellesskap at ditt kommersielle Toro-produkt (”produktet”) er uten feil i materialer eller håndverk i to år eller 1500 driftstimer*, avhengig av hva som inntreffer først. Denne garantien gjelder alle produkter, med unntak av luftemaskiner (se separate garantierklæringer for disse produktene). Der det finnes berettigede forhold, vil vi reparere produktet uten ekstra kostnad for deg, inkludert diagnose, arbeid, deler og transport. Denne garantien tar effekt på den dato som produktet leveres til kunden.
* Produkt utstyrt med timeteller.

Instruksjoner for å innhente garantitjenester

Du er ansvarlig for å underrette distributøren eller den autoriserte forhandleren av kommersielle produkter om hvem du kjøpte produktet av, straks du tror at det foreligger et berettiget forhold. Hvis du trenger hjelp med å finne en distributør eller autorisert forhandler av kommersielle produkter, eller hvis du har spørsmål ang. dine garantirettigheter eller ansvar, kan du kontakte:

Toros serviceavdeling for kommersielle produkter
Toro Warranty Company
8111 Lyndale Avenue South
Bloomington, MN 55420-1196, USA

+1-952-888-8801 eller +1-800-952-2740
E-post: commercial.warranty@toro.com

Eierens ansvar

Som eier av produktet, er du ansvarlig for nødvendig vedlikehold og justeringer som beskrives i *brukerhåndboken*. Hvis du ikke utfører nødvendig vedlikehold og justeringer, kan dette føre til at garantien blir ugyldig.

Elementer og betingelser som ikke inkluderes

Ikke all produktsvikt eller feilfunksjon som finner sted i løpet av garantiperioden, er et resultat av defekter i materialene eller håndverket. Denne garantien dekker ikke følgende:

- Produktsvikt, som er et resultat av at man ikke har brukt originale Toro-deler ved utskiftninger, eller fra installering og bruk av tilleggsutstyr eller endret tilbehør som ikke kommer fra Toro. En separat garanti kan gis av produsenten for disse artiklene.
- Produktsvikt som er et resultat av at man ikke har utført anbefalt vedlikehold og/eller justeringer. Hvis du ikke vedlikeholder Toro-produktet i henhold til anbefalt vedlikehold som oppgitt i *brukerhåndboken*, kan dette føre til at garantikrav blir avslått.
- Produktsvikt som er et resultat av at man har brukt produktet på en grov, uaktsom eller uforsiktig måte.
- Deler som anses som forbruksdeler, bortsett fra om de er defekte. Eksempler på deler som anses som forbruksdeler, eller som brukes opp, under normal drift av produktet er, men er ikke begrenset til, bremseklosser og bremsebelegg, clutchbelegg, kniver, spoler, valser og lagre (tettet eller smurt), motstål, tennplugger, styrehjul og lagre, dekk, filtre, remmer og enkelte sprøytedeler som diafragma, munnstykker, kontrollventiler o.l.
- Feil forårsaket av utenforliggende krefter. Tilstander som anses å være utenforliggende krefter inkluderer, men er ikke begrenset til, vær, lagringsprosedyrer, ikke-godkjent bruk av kjølemidler, smøremidler, tilsetningsstoffer, gjødsel, vann eller kjemikalier o.l.
- Feil eller ytelsesproblemer på grunn av drivstoffbruk (f.eks. bensin, diesel eller biodiesel) som ikke samsvarer med de respektive bransjestandardene.
- Normal støy, vibrasjon, slitasje og forringelse.
- ”Vanlig slitasje” inkluderer, men er ikke begrenset til, skade på seter pga. slitasje eller slipevirkning, slitte, lakkerte overflater, oppskrapte merker eller vinduer o.l.

Deler

Deler som skal skiftes ut som en del av nødvendig vedlikehold er garantert for perioden opp til tidspunktet for utskiftingen av delen. Deler som skiftes ut under garantien dekkes i gyldighetsperioden for garantien til originalproduktet og blir Toros eiendom. Toro vil ta den siste avgjørelsen om å reparere eventuelle eksisterende deler eller montere eller erstatte den. Toro kan bruke fabrikkreparerte deler for garantireparasjoner.

Garanti for dypsyklus- og litium-ionbatterier:

Dypsyklus- og litium-ion-batterier har et begrenset antall kilowattimer de kan levere i løpet av levetiden. Bruks-, lade- og vedlikeholdsteknikker kan forlenge eller forkorte den totale levetiden til batteriet. Etter hvert som batteriene i dette produktet brukes, vil mengden med faktisk arbeid mellom ladeintervallene sakte men sikkert minske til batteriet er helt brukt opp. Bytte av oppbrukte batterier, på grunn av normal forbruk, er produkteiers ansvar. Batteriene må kanskje byttes ut i løpet av den ordinære produktgarantiperioden for eierens regning.
Merk: (Kun litium-ionbatterier): Et litium-ionbatteri har en proporsjonsmessig delegaranti som begynner tredje året og gjelder til og med femte året, avhengig av driftstid og kilowattimer brukt. Les *brukerhåndboken* for mer informasjon.

Vedlikehold foretas for eierens regning

Trimming av motor, smøring, rengjøring og lakkering, utskifting av filtre, kjølevæske og utføring av anbefalt vedlikehold, er noen av de normale tjenestene som Toro-produkter forutsetter må foretas for eiers regning.

Generelle betingelser

Reparasjon av en autorisert Toro-distributør eller -forhandler er ditt eneste rettsmiddel under denne garantien.

Verken Toro Company eller Toro Warranty Company er ansvarlig for indirekte, tilfeldige eller betingede skader i forbindelse med bruk av Toro-produkter som dekkes av denne garantien, inkludert eventuelle kostnader eller utgifter forbundet med bruk av reserveutstyr eller -tjenester i perioder med feilfunksjon og ikke-bruk (innenfor rimelighetens grenser) i påvente av at reparasjoner skal foretas under denne garantien. Bortsett fra utslippsgarantien som det vises til nedenfor, hvis den gjelder, er det ingen andre uttrykkelige garantier. Alle impliserte garantier om salgbarhet og egnethet til bruk er begrenset til varigheten av denne uttrykkelig garantien.

Noen stater tillater ikke utelatelse av tilfeldige eller betingede skader eller begrensninger for hvor lenge en implisert garanti skal vare. Ovennevnte utelatelser og begrensninger gjelder derfor kanskje ikke for deg. Denne garantien gir deg spesielle rettigheter i henhold til loven, og du kan kanskje også ha andre rettigheter som varierer fra stat til stat.

Merknad ang. motorgaranti:

Systemet for utslippskontroll på ditt produkt dekkes kanskje av en separat garanti hvor kravene er fastsatt av det amerikanske miljøforvaltningsorganet EPA (EPA = Environmental Protection Agency) og/eller bilprodusentgruppen CARB (CARB = California Air Resources Board). Timebegrensningen som fastsettes ovenfor gjelder ikke for garantien for systemer for utslippskontroll. Du finner mer informasjon om dette i garantierklæringen for motorutslippskontroll i brukerhåndboken eller i dokumentasjonen fra motorprodusenten.

Land andre enn USA og Canada

Kunder som har kjøpt Toro-produkter som er eksportert fra USA eller Canada bør ta kontakt med sin Toro-distributør (forhandler) for å få garantipoliser for ditt land, din provins eller din delstat. Hvis du av en noen grunn er misfornøyd med din forhandlers tjenester eller har vanskeligheter med å skaffe deg informasjon om garantien, ta kontakt med importøren av Toro-produktene.