Form No. 3420-207 Rev D

TORO®

Count on it.

Bruksanvisning

Multi Pro® WM-grässpruta

Modellnr 41240—Serienr 401321101 och högre

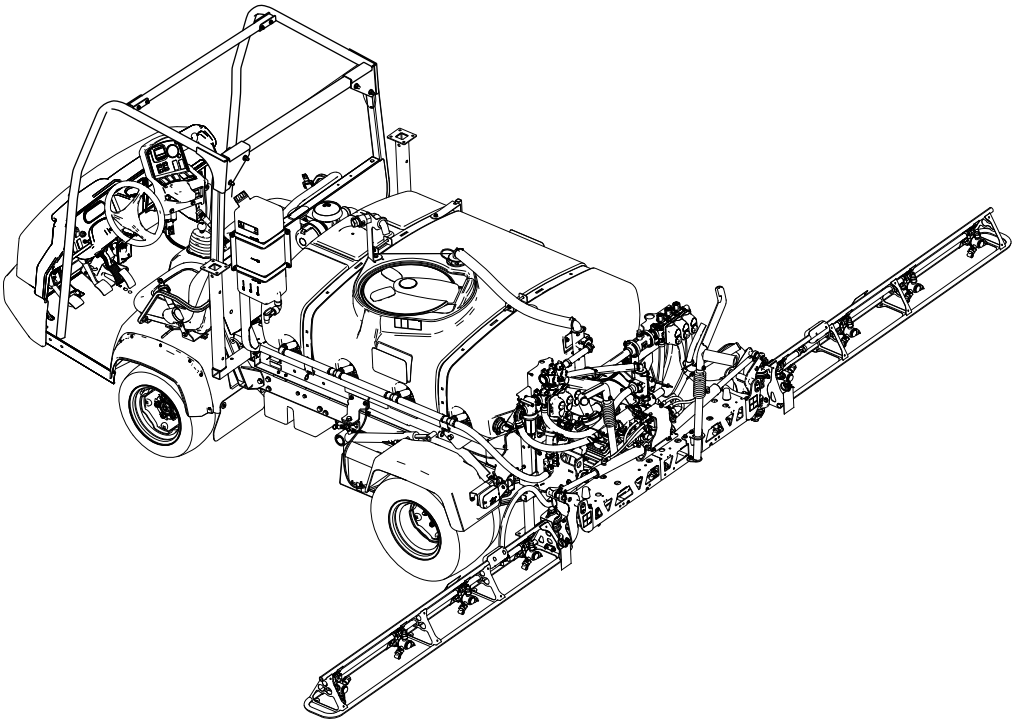

Obs: Vid monteringen av Multi Pro WM krävs installation av en eller flera satser som är beroende av varandra. Kontakta en auktoriserad Toro-återförsäljare för mer information.

Registrera din produkt på www.Toro.com.
Översättning av originalet (SV)

CE

3420-207 D

Produkten uppfyller alla relevanta europeiska direktiv. Mer information finns i produktens separata försäkran om överensstämmelse.

Det är ett brott mot avsnitt 4442 eller 4443 i Kaliforniens Public Resource Code att använda eller köra motorn på skogs-, busk- eller grästäckt mark om motorn inte är utrustad med en gnistsläckare som är i fullgott skick, vilket anges i avsnitt 4442, eller utan att motorn är konstruerad, utrustad och underhållen för att förhindra brand.

⚠ VARNING

KALIFORNIEN
Proposition 65 Varning

Användning av produkten kan orsaka kemikalieexponering som av den amerikanska delstaten Kalifornien anses orsaka cancer, fosterskador och andra fortplantningsskador.

Introduktion

Redskapet är ett fristående sprutfordon som är avsett att användas av yrkesförare som har anlitats för kommersiellt arbete. Det är främst konstruerat för besprutning av väl underhållna parkgräsmattor, golfbanor, sportanläggningar och kommersiella anläggningar.

Läs den här informationen noga så att du lär dig att använda och underhålla produkten på rätt sätt, och för att undvika person- och produktskador. Du är ansvarig för att produkten används på ett korrekt och säkert sätt.

Om du behöver utbildningsmaterial för säkerhet och drift, information om tillbehör, hjälp med att hitta en återförsäljare eller om du vill registrera din produkt kan du kontakta Toro via www.toro.com.

Kontakta en auktoriserad återförsäljare eller Toros kundservice och ha produktens modell- och serienummer till hands om du har behov av service, Toro originaldelar eller ytterligare information. Figur 1 visar var du finner produktens modell- och serienummer. Skriv in numren i det tomma utrymmet.

Viktigt: **Viktigt: Skanna rutkoden på serienummerdekalen (i förekommande fall) med en mobil enhet för att få tillgång till information om garanti, reservdelar och annat.**

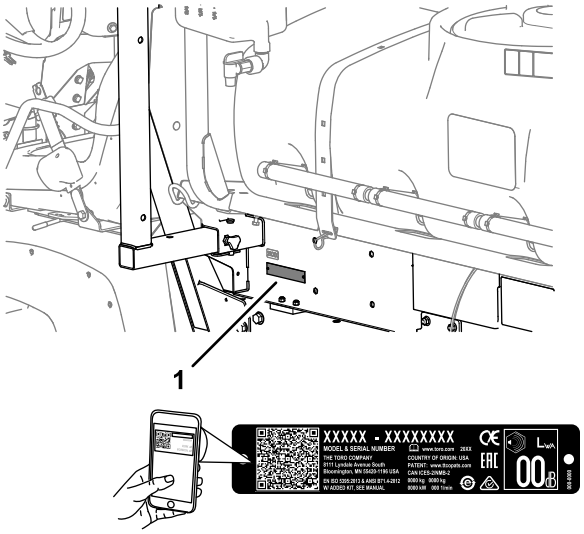

g238191

Figur 1

1. Här finns modell- och serienumren

Modellnr _____

Serienr _____

I den här bruksanvisningen anges potentiella risker och alla säkerhetsmeddelanden har markerats med en varningssymbol (Figur 2), som anger fara som kan leda till allvarliga personskador eller dödsfall om föreskrifterna inte följs.

g000502

Figur 2

1. Varningssymbol

Två ord används också i den här bruksanvisningen för att markera information. **Viktigt** anger speciell teknisk information och **Observera** anger allmän information värd att notera.

© 2019—The Toro® Company

Innehåll

Säkerhet 4
Allmän säkerhet 4
Säkerhets- och instruktionsdekaler 4
Montering 9
1 Ta bort det befintliga flaket 11
2 Förbereda montering av tankplattformen 12
3 Montera låsfästena för tankplattformen 13
4 Montera tankplattformen 13
5 Montera tömningsventilen 15
6 Koppla ur batteriet 16
7 Ansluta hastighetsgivarens kablage 17
8 Koppla sprutans pump 18
9 Montera styrkonsolen på maskinen 18
10 Montera grässprutans elektriska kablage 19
11 Montera sprutans säkringsblock 20
12 Ansluta sprutarkablaget till batteriet 22
13 Sänka tankplattformen 24
14 Montera centersprutrampssektionen 25
15 Montera vänster och höger sprutrampssektion 26
16 Montera sprutrampens slangar 28
17 Montera munstyckena 30
18 Montera färskvattentanken 30
19 Montera påfyllningsreservoaren med antihävertfunktion 32
20 Kontrollera sektionernas gångjärnsfjädrar 33
21 Förvara domkrafter (tillval) 33
Produktöversikt 35
Reglage 35
Specifikationer 38
Redskap/tillbehör 38
Före körning 38
Säkerhet före användning 38
Använda InfoCenter 39
Utföra kontroller före start 48
Förbereda grässprutan 49
Kalibrera sprutan 53
Kalibrering av spruthastighet 54
Kalibrera sektionsöverströmningsventilerna 55
Justera omrörnings- och huvudöverströmningsventilerna 56
Lokalisera sprutpumpen 57
Under arbetets gång 57
Säkerhet under användning 57
Använda grässprutan 59
Spruta 59
Säkerhetsåtgärder vid grässkötsel i stillastående lägen 60
Ställa in sprutsektionerna 60
Sprutningstips 61
Rengöra ett munstycke 62
Efter körning 62
Säkerhet efter användning 62
Rengöra sprutsystemet 62
Rengöra sugfiltret 63
Byta tryckfiltret 64
Rengöra munstycksfiltret 65
Konditionera sprutsystemet 65
Transportera eller bogsera maskinen 66
Underhåll 67
Säkerhet vid underhåll 67
Rekommenderat underhåll 68
Kontrollista för dagligt underhåll 69
Anteckningar om särskilda problem 69
Förberedelser för underhåll 70
Komma åt maskinen 70
Smörjning 71
Smörja sprutpumpen 71
Smörja sprutrampernas gångjärn 72
Underhålla sprutsystemet 72
Kontrollera slangarna 72
Byta ut sugfiltret 72
Byta tryckfiltret 73
Byta ut munstycksfiltret 74
Kontrollera sprutans pump 74
Kontrollera nylonsvängbussningarna 74
Justera sprutramperna så att de står plant 75
Rengöring 76
Rengöra flödesmätaren 76
Rengöra grässprutans ventiler 77
Förvaring 87
Ta bort sprutan och tankplattformen 88
Felsökning 91
Scheman 92

Säkerhet

Felaktig användning eller felaktigt underhåll från förarens eller ägarens sida kan leda till personskador. För att minska risken för skador ska du alltid följa säkerhetsanvisningarna och uppmärksamma varningssymbolen (Figur 2), som betyder: Var försiktig, Varning eller Fara – anvisning om personsäkerhet. Om anvisningarna inte följs kan det leda till personskador eller innebära livsfara.

Den här maskinen är utformad enligt kraven i SAE J2258.

Allmän säkerhet

Den här produkten kan orsaka personskador. Följ alltid alla säkerhetsanvisningar för att undvika allvarliga personskador.

Det kan medföra fara för dig och kringstående om maskinen används i andra syften än vad som avsetts.

- Läs och förstå innehållet i denna *bruksanvisning* innan du startar motorn.
- Håll koncentrationen helt på maskinen när du använder den. Låt dig inte distraheras eftersom det kan leda till personskador eller skador på egendom.
- Använd lämplig personlig skyddsutrustning som skyddar om du skulle komma i kontakt med kemikalier. De kemiska substanser som används i sprutsystemet kan vara farliga och giftiga.
- Håll händer och fötter på avstånd från maskinens rörliga delar.
- Kör endast maskinen om skydd och andra säkerhetsanordningar sitter på plats och fungerar.
- Håll avstånd till sprutmunstyckenas och sprutningsavdrivningens utmatningsområden. Håll kringstående och husdjur på säkert avstånd från maskinen.
- Håll barn på säkert avstånd från arbetsområdet. Låt aldrig barn köra maskinen.
- Stanna maskinen, stäng av motorn och ta ut nyckeln innan du utför service på, tankar, tömmer eller rensar maskinen.

Felaktigt bruk eller underhåll av maskinen kan leda till personskador. Följ dessa säkerhetsanvisningar för att minska risken för skada och uppmärksamma varningssymbolerna, som innebär ”Var försiktig”, ”Varning” eller ”Fara” – anvisning om personsäkerhet. Underlåtenhet att följa anvisningarna kan leda till personskador eller dödsfall.

Vid behov finns ytterligare säkerhetsinformation i den här bruksanvisningen.

Du kan också hitta fler försiktighetsåtgärder samt säkerhetsråd och utbildningsmaterial på www.Toro.com.

Alla redskap som kan användas med maskinen tas inte upp i den här bruksanvisningen. Se bruksanvisningen som medföljer varje redskap för ytterligare säkerhetsanvisningar.

Säkerhets- och instruktionsdekaler

Säkerhetsdekalerna och säkerhetsinstruktionerna är fullt synliga för föraren och finns nära alla potentiella farozoner. Ersätt dekaler som har skadats eller saknas.

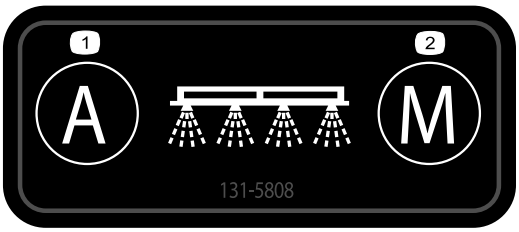

decal131-5808

131-5808

1. Automatisk – återkopplande hastighetsreglering
2. Manuell – hastighetsreglering med öppen krets

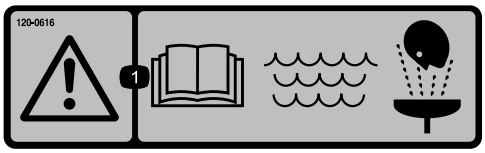

decal120-0616

120-0616

1. Varning – läs *bruksanvisningen* och använd rent färskvatten vid första hjälpen-insats.

decal120-0622

120-0622

1. Varning – läs *bruksanvisningen*.
2. Varning – gå inte in i sprutans tank.
3. Risk för brännskador från kemikalier samt inandning av gas – bär skyddshandskar och hudskydd samt ögonskydd och andningsmask.

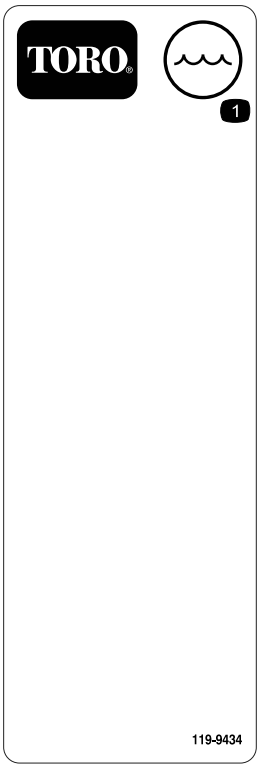

decal119-9434

119-9434

1. Tankinnehåll

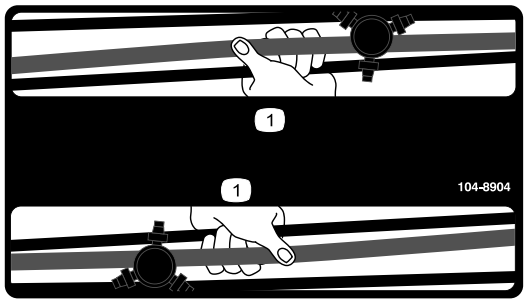

decal104-8904

104-8904

1. Fatta tag i sprutrampen här.

---

decal127-6976

127-6976

1. Minska
2. Öka

---

decal120-0617

120-0617

1. Fara för handskador, klämrisk – håll händerna på behörigt avstånd från rörliga leder.
2. Risk för krosskada – håll kringstående på behörigt avstånd från maskinen.

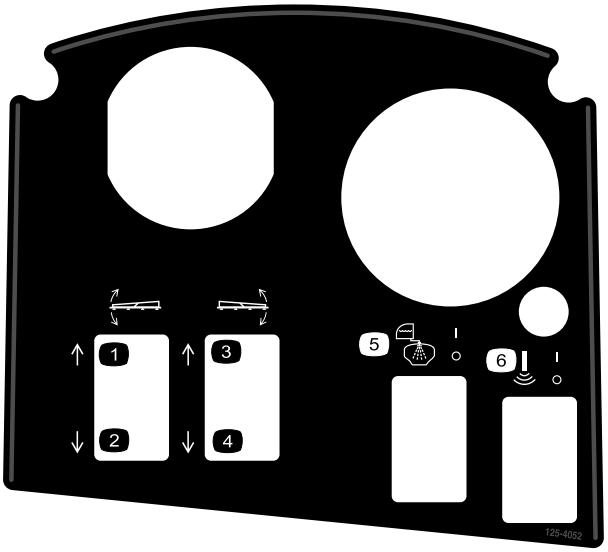

decal125-4052

125-4052

1. Höj vänster sprutramp
2. Sänk vänster sprutramp
3. Höj höger sprutramp
4. Sänk höger sprutramp
5. Tanksköljning på/av
6. Ultraljud på/av

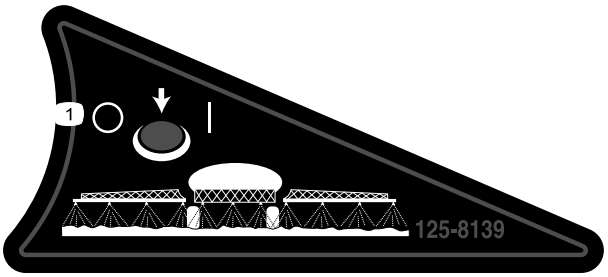

decal125-8139

125-8139

1. Sprutramper på/av

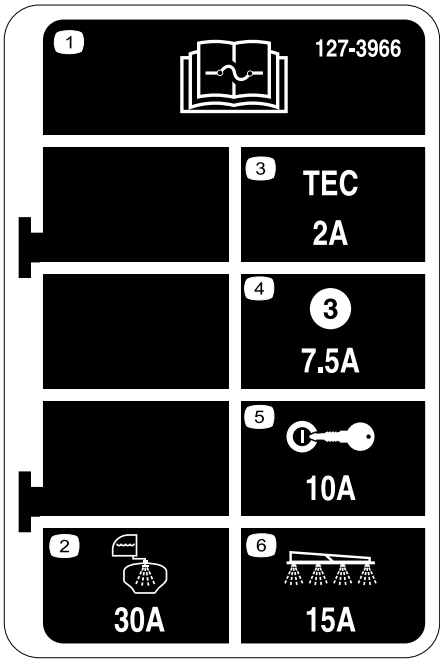

decal127-3966

127-3966

1. Läs *bruksanvisningen* för information om säkringar.
2. 30 A – Tanksköljning
3. 2 A – TEC-styrenhetens logik
4. 7,5 A – TEC-styrenhetens utsignal
5. 10 A – Tändning
6. 15 A – Sprutramp

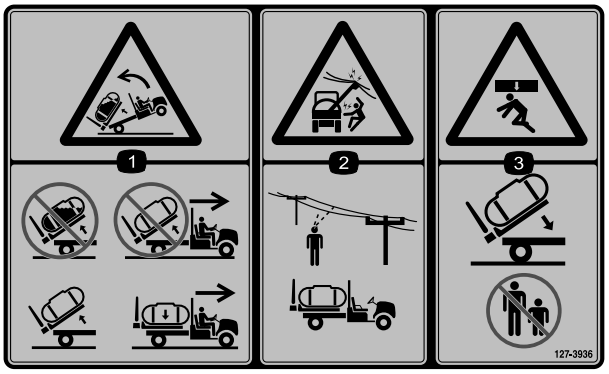

decal127-3936

127-3936

1. Risk för bakåtvältning – lyft inte upp en full tank, kör inte maskinen medan tanken är upplyft, tanken får endast lyftas vid tömning, maskinen får endast flyttas om tanken är nedsänkt.
2. Risk för elchock från ovan belägna elledningar – kontrollera att det inte hänger några elledningar ovanför maskinens arbetsområde.
3. Risk för krosskada – håll kringstående på behörigt avstånd när tanken sänks ned.

decal127-3937

127-3937

1. Varning – kliv inte här.
2. Varning – håll avstånd till varma ytor.
3. Risk för att fastna, rem – håll behörigt avstånd till rörliga delar och kontrollera att alla skydd sitter på plats.

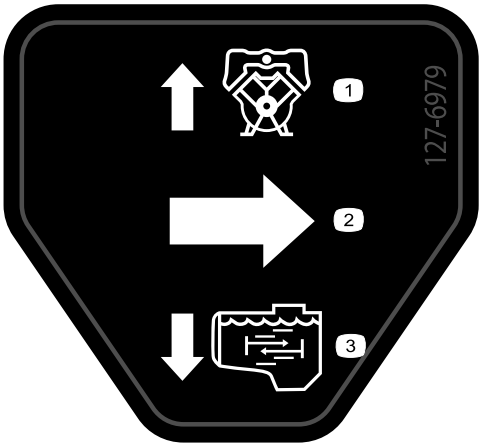

decal127-6979

127-6979

1. Överströmningsventilens returflöde
2. Flöde
3. Omrörningsflöde

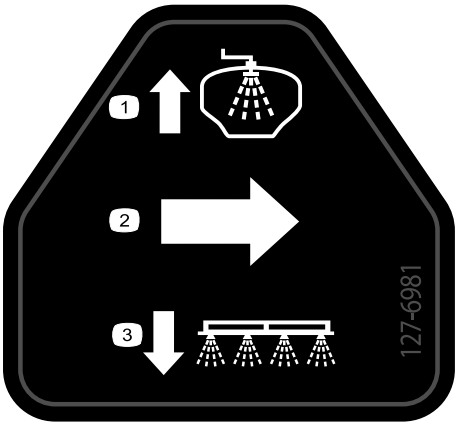

decal127-6981

127-6981

1. Överströmningsventilens returflöde
2. Flöde
3. Sprutramp

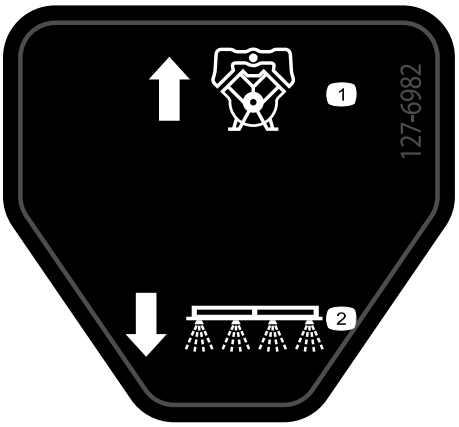

decal127-6982

127-6982

1. Överströmningsventilens returflöde
2. Sprutramp

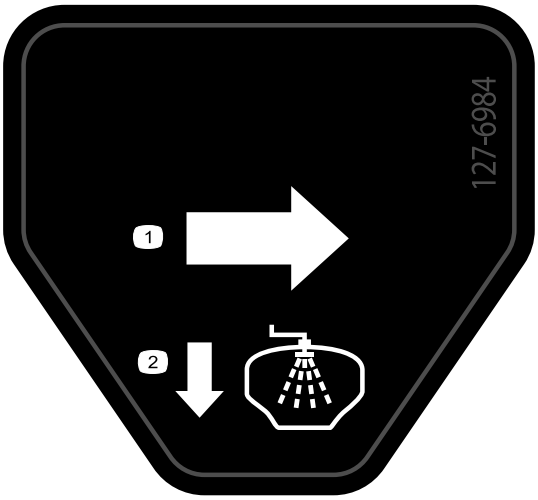

decal127-6984

127-6984

1. Flöde
2. Tankens returflöde

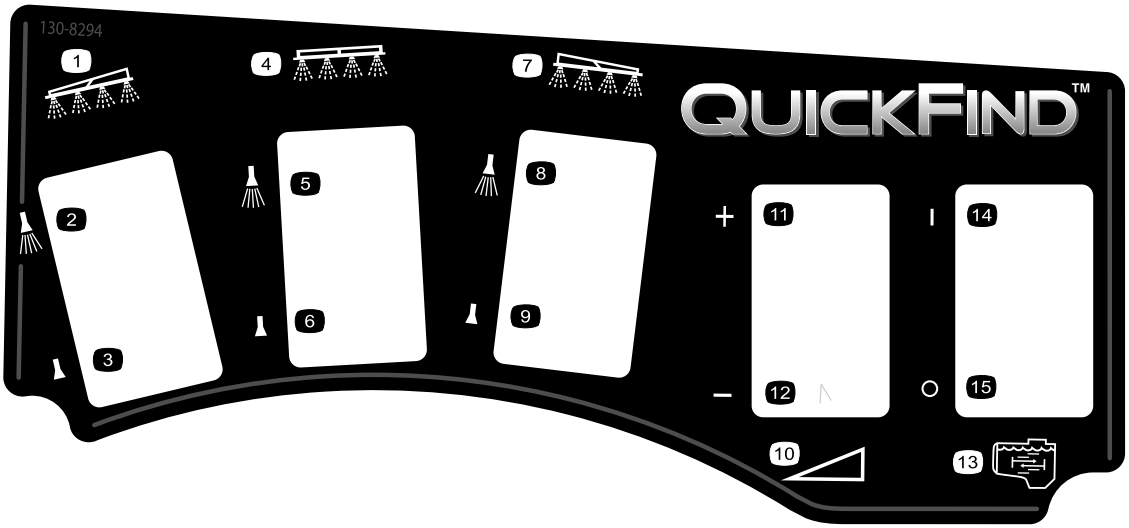

decal130-8294

130-8294

1. Vänster sprutramp
2. Vänster sprutramp på
3. Vänster sprutramp av
4. Centersprutramp
5. Centersprutramp på
6. Centersprutramp av
7. Höger sprutramp
8. Höger sprutramp på
9. Höger sprutramp av
10. Hastighet
11. Höj hastigheten
12. Sänk hastigheten
13. Omrörning
14. Omrörning på
15. Omrörning av

Montering

Lösa delar

Använd diagrammet nedan för att kontrollera att alla delar finns med.

Tillvägagångssätt	Beskrivning	Antal	Användning
1	Inga delar krävs	–	Ta bort det befintliga flaket.
2	Bakre kraftuttagssats, Workman-fordon för tung drift (manuellt växlade modeller i HD-serien) Sats för hydraulutrustning med högt flöde för Workman HDX-Auto-arbetsfordon (HDX-Auto-modeller som inte ingår i TC-serien) Finputsningssats till Multi Pro WM-grässpruta, manuellt växlat Workman-arbetsfordon (manuellt växlade modeller i HD-serien) Finputsningssats till Multi Pro WM-grässpruta, automatväxlat Workman-arbetsfordon (HDX-Auto-modeller)	1 1 1 1	Förbereda montering av centersprutrampssektionen.
3	Låsfästen	2	Montera redskapets låsfästen.
4	Tank och ram (komplett) Sprintbultar Konisk sprintbult Hårnålssprintar Hjulsprintar Skruv (½ x 1½ tum) Muttrar (½ tum)	1 2 2 2 4 2 2	Montera tankplattformen.
5	Inga delar krävs	–	Montera tömningsventilen.
6	Inga delar krävs	–	Koppla ur batteriet.
7	Inga delar krävs	–	Ansluta hastighetsgivarens kablage.
8	Inga delar krävs	–	Koppla sprutans pump.
9	Konsolfäste Flänslåsmutter (5/16 tum) Flänsskruv (5/16 tum) Plastbussning Styrkonsol Sprint med fjäderklämma Handratt	1 3 3 2 1 1 1	Montera styrkonsolen på maskinen.
10	J-klämmor Skruv (¼ x ¾ tum) Flänsmutter (¼ tum)	3 1 1	Montera styrkonsolen på maskinen.

Tillvägagångssätt	Beskrivning	Antal	Användning
11	Säkringsdekal (127-3966)	1	Montera styrkonsolen och elkablaget.
12	Skruv till batteripol Mutter för klämma Kåpa – bred (batteripol – röd)	2 2 1	Ansluta sprutarkablaget till batteriet.
13	Skruv (½ x 1½ tum) Låsmutter (½ tum)	2 2	Sänka tankplattformen.
14	Centersprutramp Skruv (⅜ x 1 tum) Flänslåsmutter (⅜ tum) Transporthållare för sprutramp Skruv (½ x 1¼ tum) Flänsmutter (½ tum)	1 10 10 2 4 4	Montera rampsektionen.
15	Vänster sprutrampssektion Höger sprutrampssektion Flänsskruvar (⅜ x 1¼ tum) Bromslameller Flänslåsmuttrar (⅜ tum) Sprintbult Hårnålssprint	1 1 8 8 8 2 2	Montera vänster och höger sprutrampssektion.
16	Slangklämmor R-klämma Ansatsbult Bricka Mutter	3 2 2 2 2	Montera sprutrampens slangar.
18	Färskvattentank Knärör, 90° (¾ tum NPT) Plugg, 90° Färskvattentanksfäste Monteringsband Flänsskruv (5/16 x ⅝ tum) Flänslåsmutter (5/16 tum) Stödrör (färskvattentank) Kontramutter (5/16 tum) Skruv (5/16 x 1 tum) Ansatsbult (½ x 1 15/16 tum) Skruv (5/16 x 2¼ tum) Bricka (5/16 tum)	1 1 1 1 4 4 10 1 1 1 2 2 2	Montera färskvattentanken.
19	Påfyllningsreservoar Flänsskruv (5/16 x ¾ tum)	1 1	Montera påfyllningsreservoaren med antihävertfunktion.
20	Inga delar krävs	–	Kontrollera sektionernas gångjärnsfjädrar.
21	Främre domkraft Bakre domkraft Saxpinne Sprintbult (4½ tum) Sprintbult (3 tum) Ratt	2 2 4 2 2 2	Förvara domkrafter (tillval).

Media och extradelar

Beskrivning	Antal	Användning
Bruksanvisning Anvisningskort för reservdelskatalog Gallerfilter	1 1 2	Läs bruksanvisningarna noggrant innan du använder maskinen.

Obs: Vänster och höger sida på maskinen är lika med förarens vänstra respektive högra sida vid normal körning.

Obs: Läs *bruksanvisningen* till sprutkontrollsystemet om du har frågor eller behöver mer information.

Viktigt: **Sprutan säljs utan sprutmunstycken.**

Om du vill använda sprutan *måste du först införskaffa och montera alla munstycken*. Kontakta en auktoriserad Toro-återförsäljare för mer information om vilka sektionssatser och tillbehör som finns.

När du har monterat munstyckena och ska använda grässprutan för första gången måste du först justera sektionsöverströmningsventilerna så att samma tryck och spruthastighet bibehålls för samtliga sektioner när en eller flera sektioner stängs av. Se Kalibrera sprutflödet (sida 53).

Viktigt: **För Multi Pro WM-grässprutan krävs att ett vältskydd med fyra stolpar eller en hytt har monterats på Workman-fordonet.**

1

Ta bort det befintliga flaket

Inga delar krävs

Tillvägagångssätt

⚠ VAR FÖRSIKTIG

Det kompletta flaket väger ca 95 kg. Du kan skada dig om du tar bort flaket utan att be någon om hjälp.

- **Försök inte att montera eller ta bort flaket på egen hand.**
- **Ta två eller tre personer till hjälp, eller använd en travers.**

1. Parkera maskinen på ett plant underlag, koppla in parkeringsbromsen och starta motorn.
2. Flytta den hydrauliska lyftspaken framåt och sänk flaket tills sprintbultarna på cylinderstavsändarnas lyftcylindrar har lösgjorts från sina monteringsspår på flakets fästplattor.
3. Lossa på den hydrauliska lyftspaken, ansätt det hydrauliska lyftlåsets spak, stäng av motorn och ta ur nyckeln, se maskinens *bruksanvisning*.
4. Ta bort hjulsprintarna från de yttre ändarna av cylinderstavens sprintbultar (Figur 3).

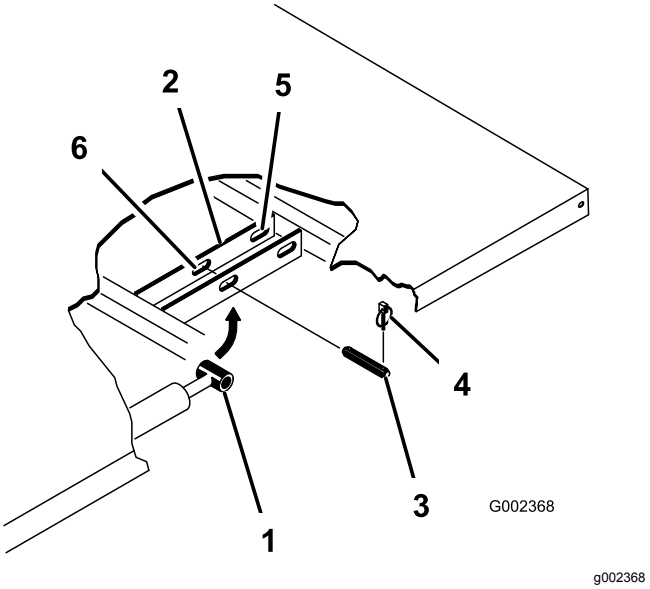

Figur 3

1. Cylinderstavsände
2. Flakets fästplatta
3. Sprintbult
4. Hjulsprint
5. Bakre spår (komplett flak)
6. Främre spår (tvåtredjedelsflak)

5. Ta bort sprintbultarna som håller cylinderstavsändarna vid flakets fästplattor genom att trycka bultarna mot maskinens mittlinje (Figur 3).
6. Ta bort hjulsprintarna och sprintbultarna som håller fast flakets tappfästen vid maskinens ramkanaler (Figur 4).

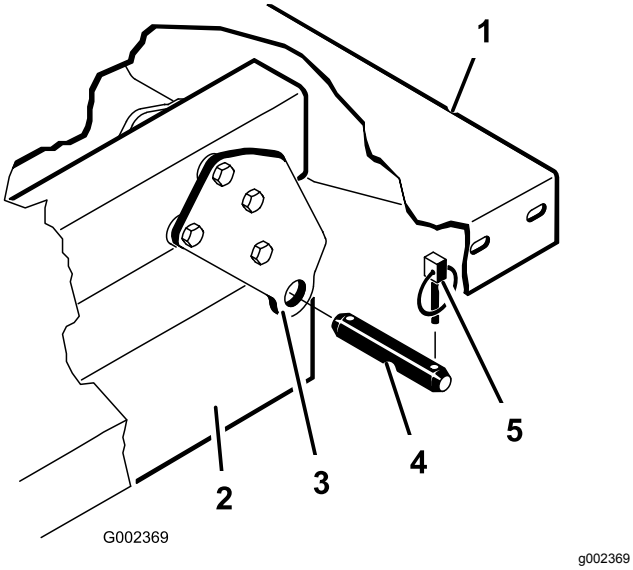

Figur 4

1. Flakets bakre vänstra hörn
2. Fordonets ramkanaler
3. Svängplatta
4. Sprintbult
5. Hjulsprint

7. Lyft av flaket från fordonet.
8. Förvara lyftcylindrarna i förvaringsklämmorna.

2

Förbereda montering av tankplattformen

Delar som behövs till detta steg:

1	Bakre kraftuttagssats, Workman-fordon för tung drift (manuellt växlade modeller i HD-serien)
1	Sats för hydraulutrustning med högt flöde för Workman HDX-Auto-arbetsfordon (HDX-Auto-modeller som inte ingår i TC-serien)
1	Finputsningssats till Multi Pro WM-grässpruta, manuellt växlat Workman-arbetsfordon (manuellt växlade modeller i HD-serien)
1	Finputsningssats till Multi Pro WM-grässpruta, automatväxlat Workman-arbetsfordon (HDX-Auto-modeller)

Montera en bakre kraftuttagssats på Workman-fordon för tung drift (manuellt växlade modeller i HD-serien)

På manuellt växlade Workman-modeller i HD- och HDX-serien ska du genomföra en komplett montering av den bakre kraftuttagssatsen på Workman-fordon för tung drift. Se *bruksanvisningen* för den bakre kraftuttagssatsen på Workman-fordon för tung drift.

Sats för hydraulutrustning med högt flöde för Workman HDX-Auto-arbetsfordon (HDX-Auto-modeller som inte ingår i TC-serien)

Genomför en komplett montering av satsen för hydraulutrustning för högt flöde på Workman HDX-Auto-arbetsfordon. Se *bruksanvisningen* om satsen för hydraulutrustning för högt flöde på Workman HDX-Auto-arbetsfordon.

Lyfta sprutplattformen

Ta hjälp av lyftutrustning med 408 kg lyftkapacitet för att lyfta upp tankplattformen ur förpackningen vid de två främre och bakre lyftpunkterna (Figur 5).

Obs: Kontrollera att tankplattformen höjs tillräckligt högt så att domkrafterna kan sättas fast.

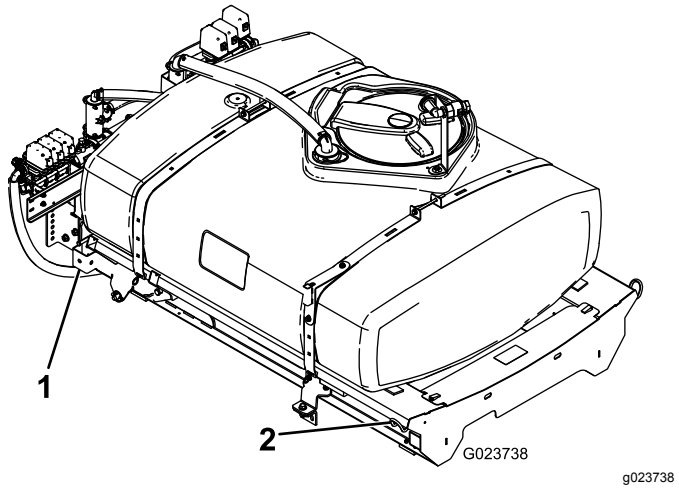

Figur 5

1. Bakre lyftpunkt
2. Främre lyftpunkt

Finputsningssats till Multi Pro Workman-grässpruta (manuellt växlade modeller i HD-serien)

På manuellt växlade Workman-modeller i HD- och HDX-serien ska du genomföra stegen för finputsningssatsen till Multi Pro WM-grässprutan för manuellt växlade Workman-arbetsfordon. Se monteringsanvisningarna för finputsningssatsen till Multi Pro WM-grässprutan på manuellt växlade Workman-arbetsfordon.

Finputsningssats till Multi Pro Workman-grässpruta (HDX-Auto-modeller)

På Workman-modeller i HDX-Automatic-serien ska du genomföra stegen för finputsningssatsen till Multi Pro WM-grässprutan för automatväxlade Workman-arbetsfordon. Se monteringsanvisningarna för finputsningssatsen till Multi Pro WM-grässprutan på automatväxlade Workman-arbetsfordon.

3

Montera låsfästena för tankplattformen

Delar som behövs till detta steg:

2	Låsfästen

Tillvägagångssätt

1. Ta bort de två bakre flänsskruvar och de två flänslåsmuttrar som håller fast motorrörets stödfäste på maskinens ram (Figur 6).

   Obs: Spara fästelementen för senare användning.

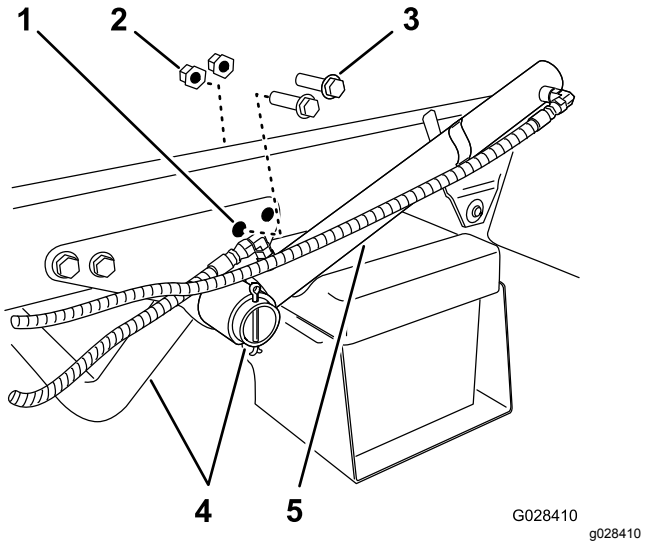

Figur 6

1. Bakre hål – stödfäste (motorrör)
2. Flänslåsmutter
3. Flänsskruv
4. Motorns stödrör
5. Lyftcylinder

2. Vrid lyftcylindern tills du kommer åt att montera låsfästet för tankplattformen (Figur 6).

3. Montera låsfästena på stödfästet och ramen med de två flänsskruvar och flänslåsmuttrar som togs bort i steg 1 (Figur 7).

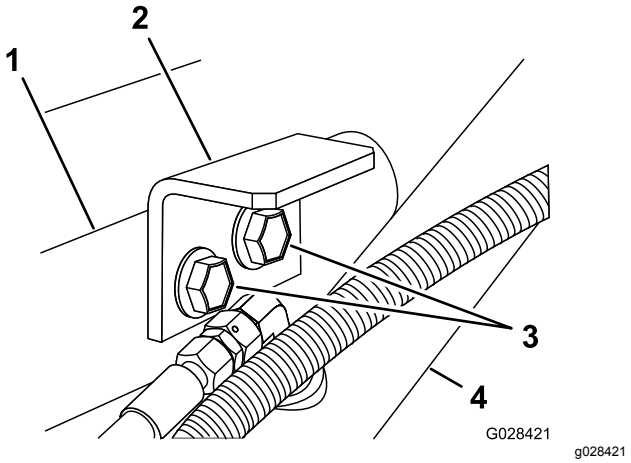

Figur 7

1. Stödfäste (motorrör)
2. Låsfäste (tankplattform)
3. Flänsskruvar
4. Lyftcylinder

4. Dra åt skruvarna och muttrarna till 91–113 N·m.
5. Upprepa steg 1 och 4 på maskinens andra sida.

4

Montera tankplattformen

Delar som behövs till detta steg:

1	Tank och ram (komplett)
2	Sprintbultar
2	Konisk sprintbult
2	Hårnålssprintar
4	Hjulsprintar
2	Skruv (½ x 1½ tum)
2	Muttrar (½ tum)

Tillvägagångssätt

⚠ FARA

Sprutans tank innebär en risk p.g.a. lagrad energi. Om den inte hålls fast ordentligt vid montering eller demontering av enheten kan den komma i rörelse eller falla och skada dig eller kringstående.

Använd remmar och travers/lyft för att stötta upp sprutans tank under montering, demontering eller underhåll när du avlägsnar fästbeslag.

1. Lyft upp tankplattformen (Figur 8) med en travers/lyft och placera den över fordonsramen med pumpen och ventilen vända bakåt.

   Obs: Ta hjälp av en annan person när du utför följande steg.

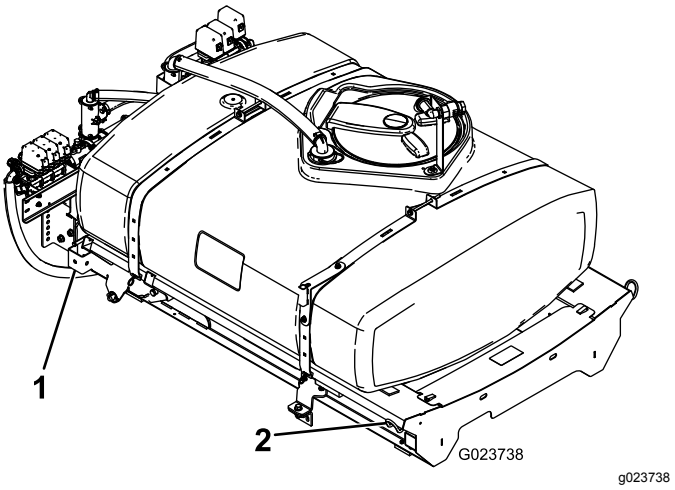

Figur 8

1. Bakre lyftpunkt
2. Främre lyftpunkt

2. Sänk sakta tankplattformen mot maskinens ram.
3. Dra ut lyftcylindrarna till fästena på tankplattformen och rikta in cylinderns fästelement med hålen i tankplattformens fästen (Figur 9).

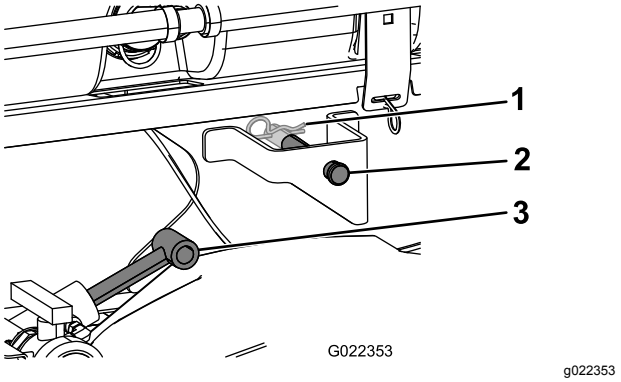

Figur 9

1. Hårnålssprint
2. Sprintbult
3. Lyftcylindrar

4. Använd sprintbultarna och hårnålssprintarna för att fästa tankplattformen på lyftcylindrarna på båda sidorna av maskinen.
5. Rikta in hålen i tappfästena på baksidan av tankplattformen med hålen i flakets vridbara rör i änden på fordonets ram (Figur 10).

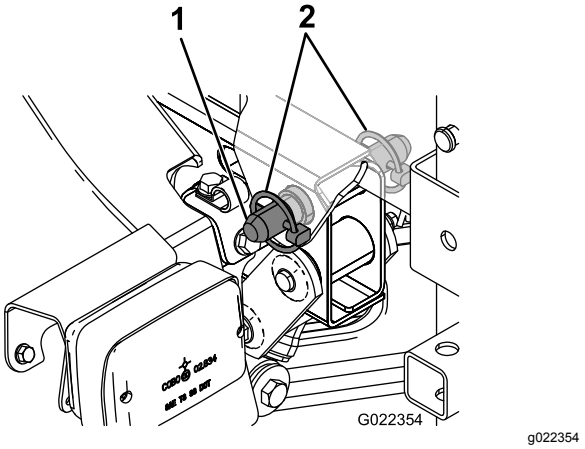

Figur 10

1. Konisk sprintbult
2. Hjulsprint

6. Montera en konisk sprintbult och två hjulsprintar vid tappfästet så att tankplattformen hålls fast mot ramen (Figur 10).
7. Dra ut lyftcylindrarna för att höja tanken och stötta dess vikt.

   Obs: Koppla loss tankenheten från lyftutrustningen.
8. Ta loss flakstödet från förvaringsfästena baktill på vältskyddspanelen (Figur 11).

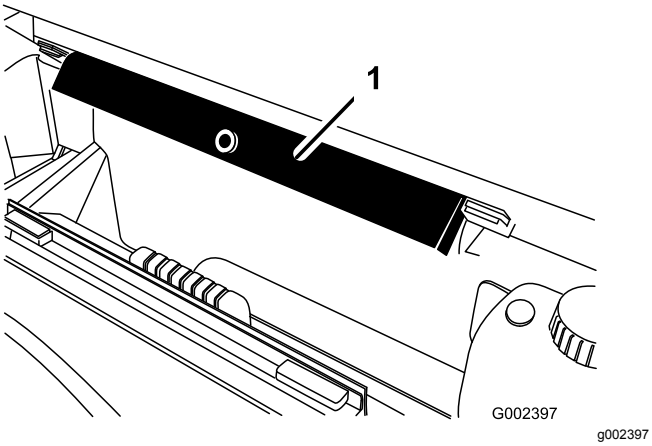

Figur 11

1. Flakstöd

9. Tryck fast flakstödet på cylinderstaven och kontrollera att stödets ändar vilar på cylindertrumman och på cylinderstavens ände (Figur 12).

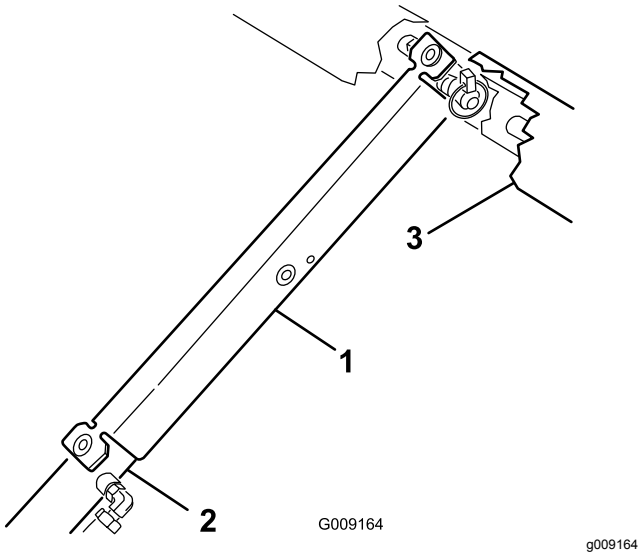

Figur 12

1. Flakstöd
2. Lyftcylinder
3. Plattformsram

5

Montera tömningsventilen

Inga delar krävs

Tillvägagångssätt

1. Ta bort kabelbandet som fäster spruttankens tömningsventil och slang vid plattformskanalen (Figur 13).

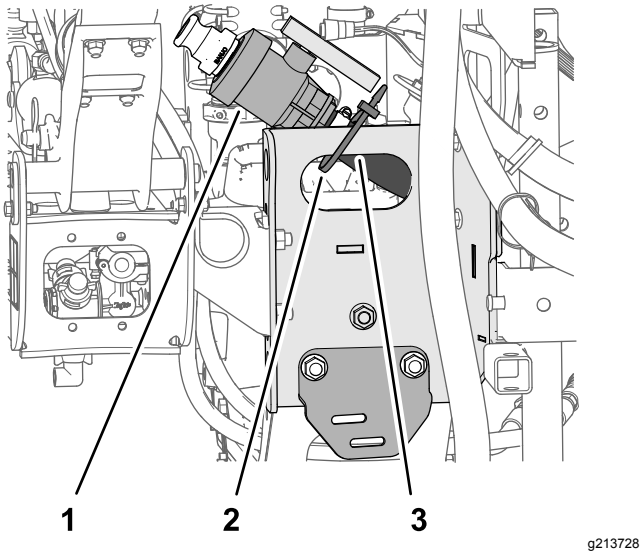

Figur 13

1. Tömningsventil
2. Kabelband
3. Plattformskanal

2. Flytta tömningsventilen och slangen till utsidan av plattformskanalen (Figur 14A).

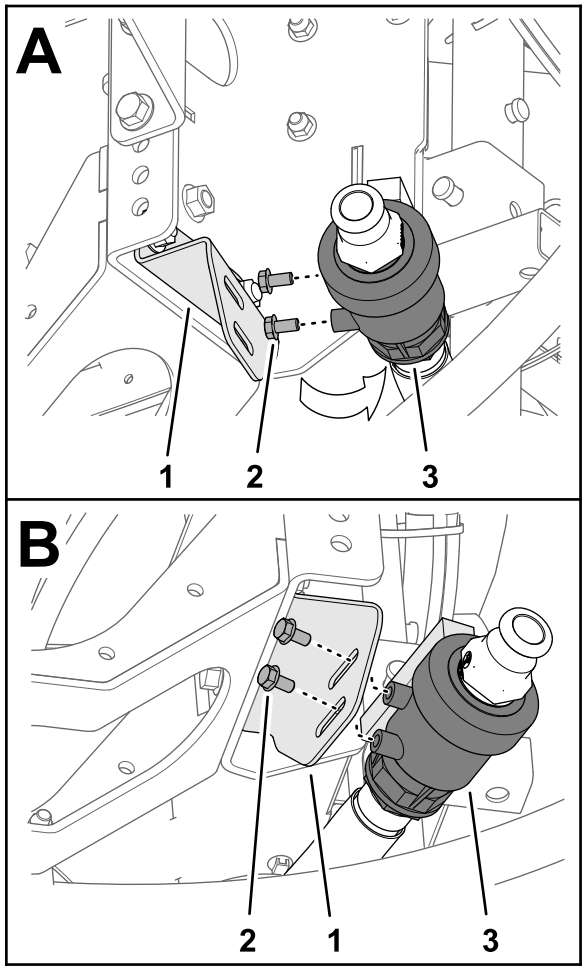

g213726

Figur 14

1. Tömningsventil
2. Flänsskruv (5/16 x ⅝ tum)
3. Tömningsventilens monteringsfäste

3. Ta bort de två flänsskruvarna (5/16 x ⅝ tum) från tömningsventilens kåpa (Figur 14).
4. Montera tömningsventilen på dess fäste (Figur 14B) med de två flänsskruvar (5/16 x ⅝ tum) som du tog bort i steg 3.
5. Dra åt de två flänsskruvarna för hand (Figur 14B).

6

Koppla ur batteriet

Inga delar krävs

Tillvägagångssätt

⚠ VARNING

Felaktig dragning av batterikabeln kan skada grässprutan och kablarna och orsaka gnistor. Gnistorna kan få batterigaserna att explodera, vilket kan leda till personskador.

- **Lossa alltid batteriets minuskabel (svart) innan du lossar pluskabeln (röd).**
- **Anslut alltid pluskabeln (röd) innan du ansluter minuskabeln (svart).**

⚠ VARNING

Batteriets kabelanslutningar eller verktyg av metall kan kortslutas mot metalldelar på grässprutan och orsaka gnistor. Gnistorna kan få batterigaserna att explodera, vilket kan leda till personskador.

- **När batteriet installeras eller tas bort får batterianslutningarna inte komma i kontakt med några av grässprutans metalldelar.**
- **Låt inte metallverktyg kortsluta mellan batterianslutningarna och grässprutans metalldelar.**

1. Kläm ihop batterikåpans sidor för att frigöra flikarna från batterilådans spår, och ta bort batterikåpan från batterilådan (Figur 15).

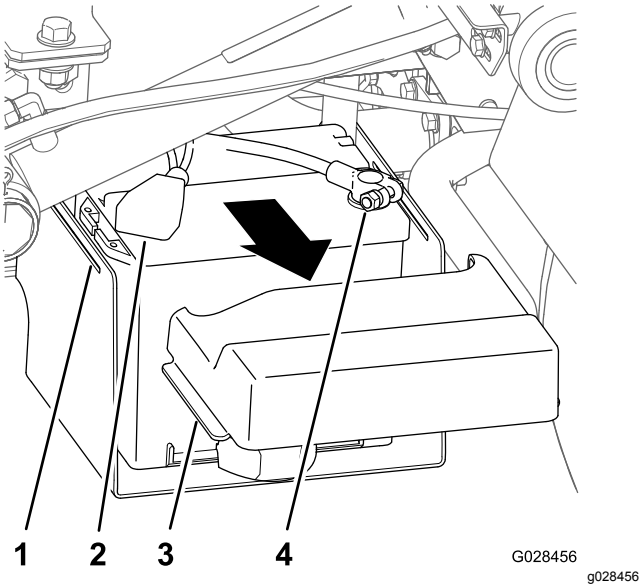

Figur 15

1. Spår (batterihållare)
2. Kåpa (batteriets pluspol)
3. Flik (batterikåpa)
4. Pol (minuskabel)

2. Skjut bort kåpan och ta bort batteriets minuspol från batteriet (Figur 15).
3. Ta bort batteriets pluspol från batteriet (Figur 15).

7

Ansluta hastighetsgivarens kablage

Inga delar krävs

Ansluta hastighetsgivarens kablage (manuellt växlade modeller i HD-serien)

1. Gå till sprutarkablaget och lokalisera kontakten med tre uttag för hastighetsgivarkretsen och kontakten med tre stift för fordonskretsen.
2. Gå till maskinens växellåda och anslut maskinkablagets kontakt med tre stift för hastighetsgivaren till sprutarkablagets kontakt med tre uttag för hastighetsgivaren (Figur 16).

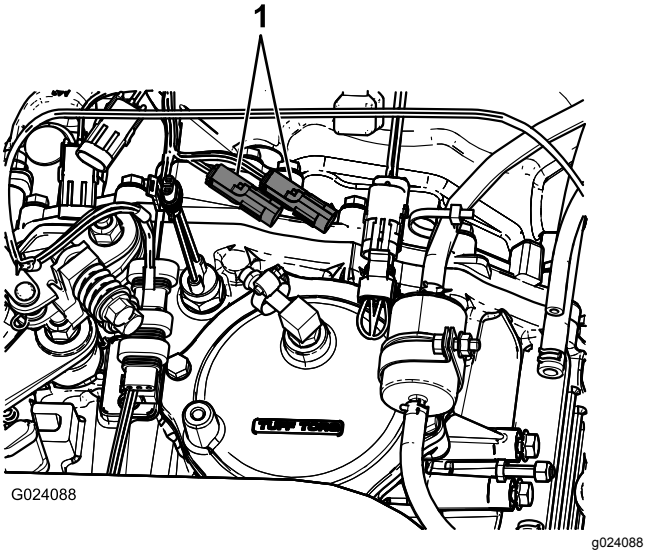

Figur 16

1. Befintliga uttag för hastighetsgivare

3. Anslut kontakten med tre stift för sprutarkablagets fordonskrets till kontakten med tre uttag för maskinkablagets fordonskrets.

Ansluta hastighetsgivarens kablage (HDX-Auto-modeller)

1. Gå till sprutarkablaget och lokalisera kontakten med tre uttag för hastighetsgivarkretsen (Figur 17).

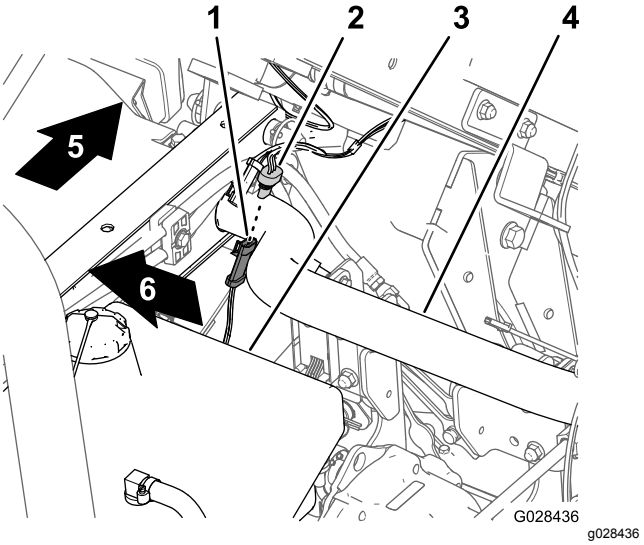

Figur 17

1. Kontakt med tre stift (maskinkablage – hastighetsgivare)
2. Kontakt med tre uttag (sprutarkablage – hastighetsgivare)
3. Hydraultank
4. Bakramsrör
5. Maskinens baksida
6. Maskinens högra sida

2. Anslut maskinkablagets kontakt med tre stift för hastighetsgivaren till sprutarkablagets kontakt med tre uttag för hastighetsgivaren (Figur 17).

8

Koppla sprutans pump

Inga delar krävs

Tillvägagångssätt

- På manuellt växlade modeller i HD-serien kopplar du kraftuttagsaxeln till växellådans kraftuttag. Se *bruksanvisningen* för finputsningssatsen till Multi Pro WM-grässprutan på manuellt växlade Workman-arbetsfordon.
- På HDX-Auto-modeller ansluter du hydraulmotorns slangar till snabbkopplingens fästelement vid hydraulpanelen för högt flöde. Se *bruksanvisningen* för finputsningssatsen till Multi Pro WM-grässprutan på automatväxlade Workman-arbetsfordon.

9

Montera styrkonsolen på maskinen

Delar som behövs till detta steg:

1	Konsolfäste
3	Flänslåsmutter (5/16 tum)
3	Flänsskruv (5/16 tum)
2	Plastbussning
1	Styrkonsol
1	Sprint med fjäderklämma
1	Handratt

Montera konsolfästet

Obs: På vissa Workman-fordon är styrkonsolens fästplatta monterad på instrumentbrädan på samma plats som tillvalet handgassatsen. Om en handgassats är monterad måste du ta bort fästet till handgasreglaget från instrumentbrädan, rikta in styrkonsolens fästplatta mot instrumentbrädan och montera fästet till handgasreglaget ovanpå styrkonsolens fästplatta. Se handgassatsens *bruksanvisning* för riktlinjer om demontering och montering av handgasreglage.

1. Ta bort de tre skruvarna och muttrarna som håller fast instrumentbrädans nedre mittdel på instrumentbrädans stödfäste (Figur 18).

   Obs: På vissa äldre Workman-maskiner kanske fyra skruvar och flänsmuttrar användas.

   Obs: Kasta bort skruvarna och muttrarna.

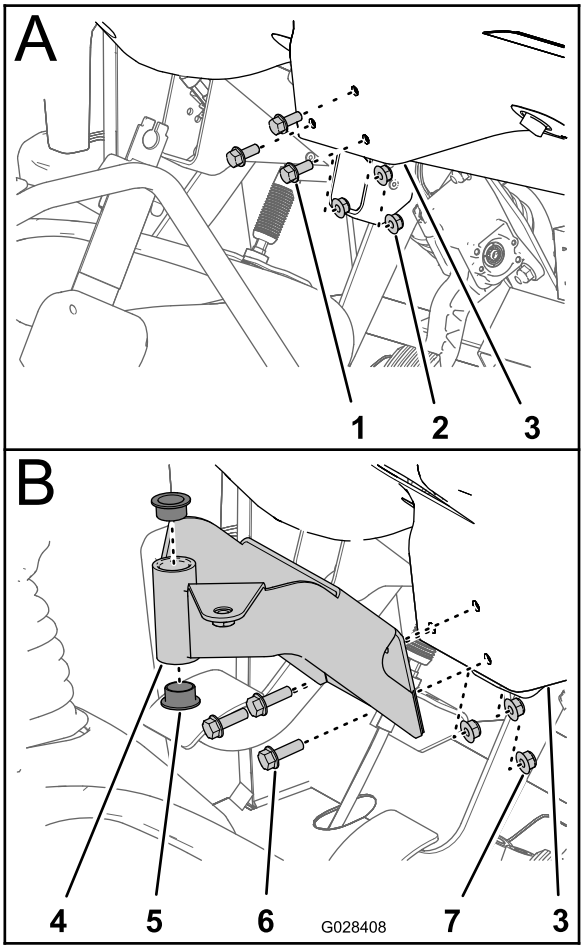

g028408

Figur 18

1. Skruv
2. Mutter
3. Instrumentbräda (nedre mittdelen)
4. Monteringsfäste (styrkonsol)
5. Bussning (plast)
6. Flänsskruvar (5/16 x 1 tum)
7. Flänslåsmuttrar (5/16 tum)

2. Rikta in hålen i styrkonsolens monteringsfäste med hålen i instrumentbrädan och stödfästet (Figur 18).
3. Montera monteringsfästet, instrumentbrädan och stödfästet med de tre flänsskruvarna (5/16 x 1 tum) och de tre flänslåsmuttrarna (5/16 tum).
4. Dra åt muttrarna och skruvarna till (Figur 18).

5. Placera de två plastbussningarna i monteringsfästet (Figur 18).

Montera styrkonsolen på maskinen

1. Ta bort hårnålssprinten som håller fast styrkonsolens svängtapp på förvaringsfästet på sprutans tank.
2. Montera styrkonsolen på dess monteringsfäste och sätt fast den med den sprint med fjäderklämma som du tog bort tidigare (Figur 19).

   Obs: Kontrollera att fjäderklämman vrids över svängtappen så att sprinten sitter säkert.

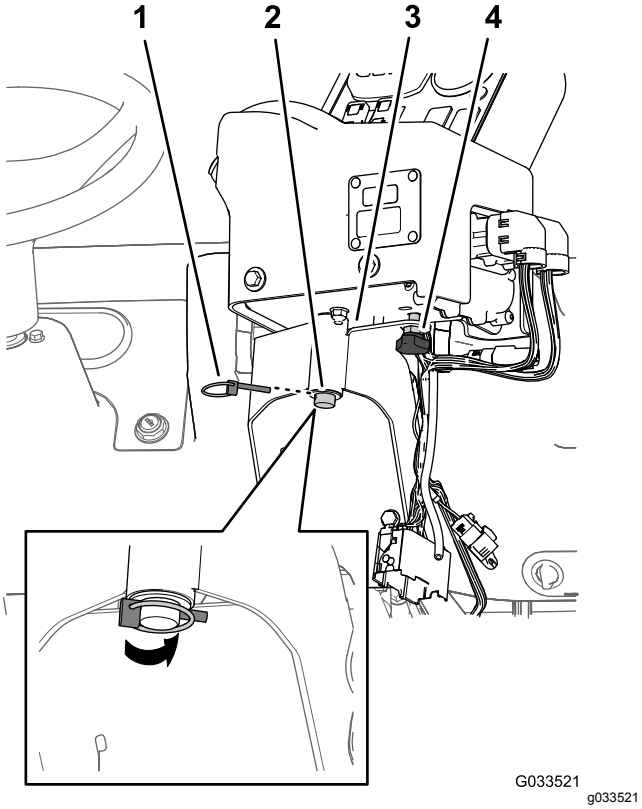

Figur 19

1. Sprint med fjäderklämma
2. Svängtapp (styrkonsol)
3. Styrkonsolens monteringsfäste
4. Handratt

3. Montera handratten och dra åt den så att du förhindrar konsolen från att rotera under användningen (Figur 19).

10

Montera grässprutans elektriska kablage

Delar som behövs till detta steg:

3	J-klämmor
1	Skruv (¼ x ¾ tum)
1	Flänsmutter (¼ tum)

Dra grässprutans bakre elektriska kablage till styrkonsolen

1. Montera två J-klämmor i mittkonsolen på punkterna vid Figur 20 eller Figur 21 med de befintliga skruvarna.

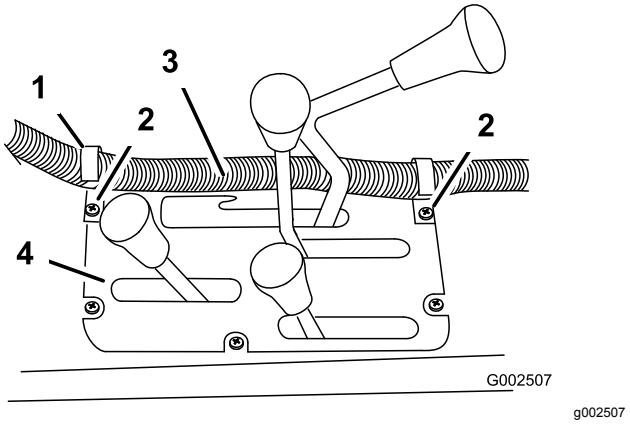

Figur 20

Manuellt växlade modeller i HD-serien

1. J-klämma
2. Befintliga skruvar
3. Kablage för styrlåda
4. Mittkonsol

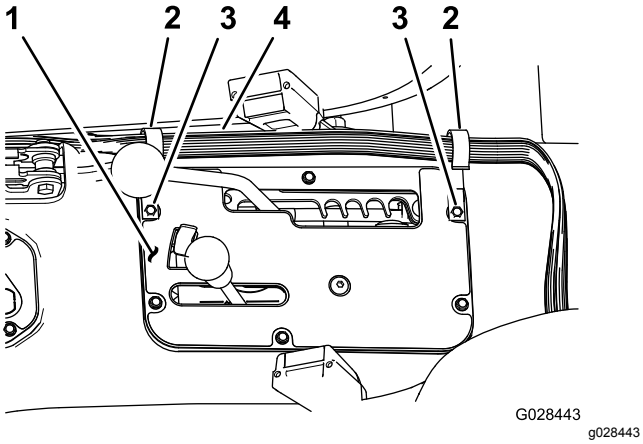

Figur 21

HDX-Auto-modeller

1. Mittkonsol
2. J-klämma
3. Befintliga skruvar
4. Kablage för styrlåda

2. Montera en J-klämma bakom passagerarsätet (Figur 22) med en skruv (¼ x ½ tum) och en flänsmutter (¼ tum).

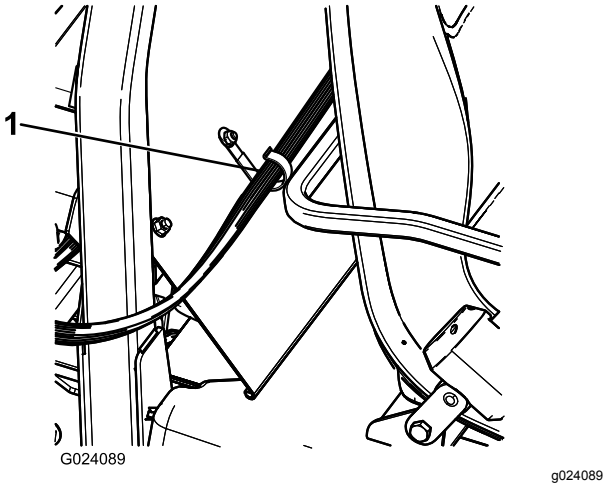

Figur 22

1. J-klämma

3. Fäst styrkonsolens kablage vid konsolen och vältskyddet med J-klämmorna (Figur 22).

Anslut det bakre elektriska kablaget till det främre elektriska kablaget vid styrkonsolen

1. Rikta in de två kilarna på sprutans bakre kablagekontakt med 38 stift efter de två kilspåren på det främre kablagets kontakt med 38 uttag som är ansluten till styrkonsolen (Figur 23).

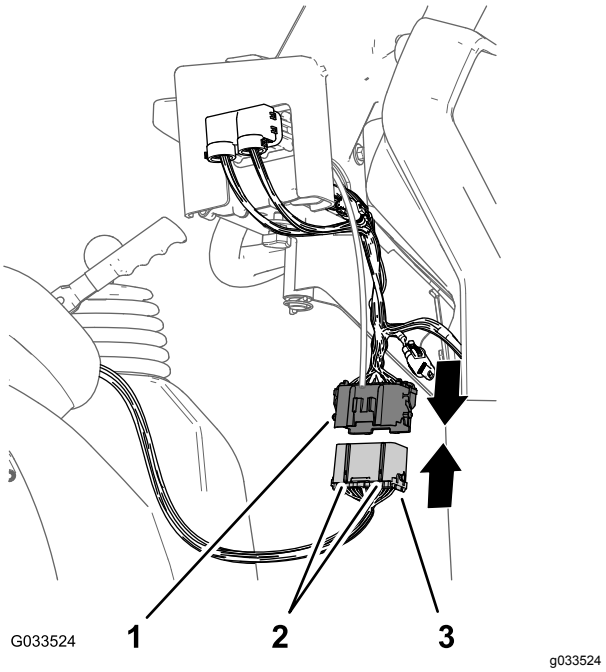

Figur 23

1. Kontakt med 38 uttag (främre kablage – styrkonsol)
2. Inriktningskilar
3. Kontakt med 38 stift (bakre kablage – spruta)

2. Anslut den bakre kablagekontakten till den främre kablagekontakten och kontrollera att spärrhakarna på kontakterna snäpper ihop (Figur 23).

11

Montera sprutans säkringsblock

Delar som behövs till detta steg:

1	Säkringsdekal (127-3966)

Tillvägagångssätt

1. På sprutans styrkonsol drar du säkrings-blockdelen av det främre kablaget mellan instrumentbrädans nederdel och maskinchassits kryssrör och ned mot framsidan av maskinens säkringsblock (Figur 24).

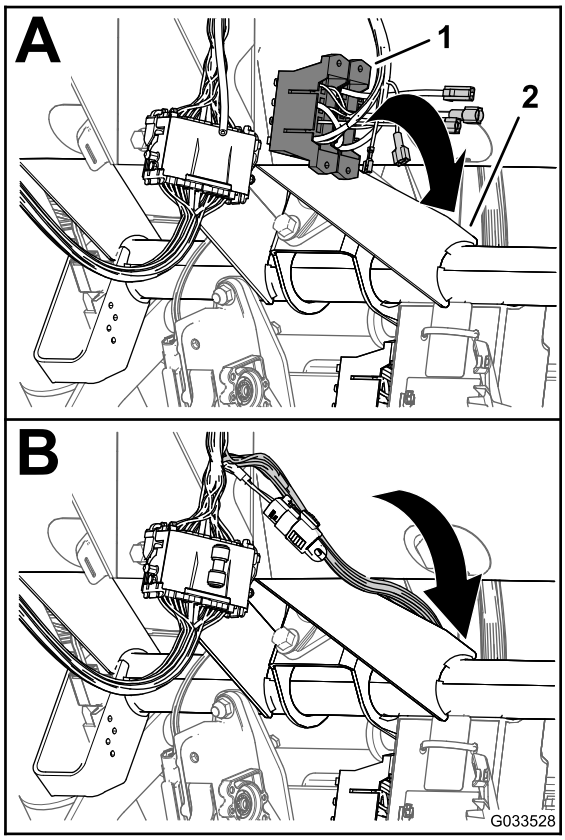

g033528

Figur 24

1. Säkringsblock (främre kablage – styrkonsol)
2. Kryssrör (maskinchassi)

2. Lokalisera det oisolerade uttaget i änden på den lediga gula strömkabeln på maskinens säkringsblock och det isolerade strömställarknivsuttaget i änden på den gula extra strömkabeln på sprutarkablagets säkringsblock (Figur 25).

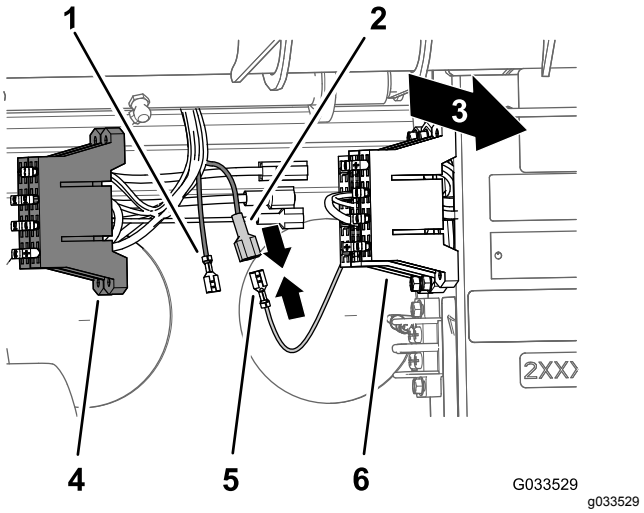

g033529

Figur 25

1. Oisolerat uttag (gul extra strömkabel–sprutans säkringsblock)
2. Isolerad bladkontakt (gul extra strömkabel–sprutans säkringsblock)
3. Maskinens baksida
4. Säkringsblock (sprutarkablage)
5. Oisolerat uttag (gul strömkabel–maskinens säkringsblock)
6. Säkringsblock (maskinkablage)

3. Anslut det oisolerade uttaget på maskinens säkringsblock till det isolerade strömställarknivsuttaget på sprutans säkringsblock (Figur 25).
4. Rikta in T-kopplingarna på sprutans säkringsblock med T-skårorna på maskinens säkringsblock och skjut in sprutans säkringsblock i skårorna tills säkringsblocket sitter rätt (Figur 26).

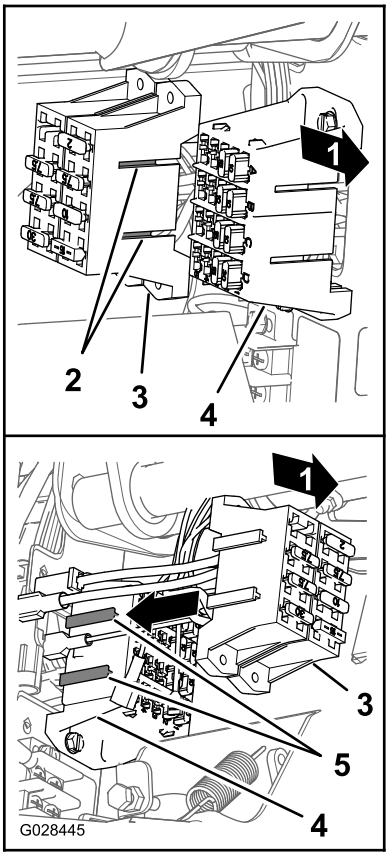

g028445

Figur 26

1. Maskinens baksida
2. T-kopplingar (sprutans säkringsblock)
3. Sprutans säkringsblock
4. T-skåror (maskinens säkringsblock)
5. Maskinens säkringsblock

5. Fäst säkringsdekalen på en yta nära sprutans säkringsblock.

12

Ansluta sprutarkablaget till batteriet

Delar som behövs till detta steg:

2	Skruv till batteripol
2	Mutter för klämma
1	Kåpa – bred (batteripol – röd)

Förbereda batteriets pluspol

⚠ VARNING

Felaktig dragning av batterikabeln kan skada grässprutan och kablarna och orsaka gnistor. Gnistorna kan få batterigaserna att explodera, vilket kan leda till personskador.

***Anslut* alltid pluskabeln (röd) innan du ansluter minuskabeln (svart).**

1. Ta bort muttrarna och T-skruvarna vid plus- och minuskablarnas klämmor (Figur 27).

   Obs: Du behöver inte muttrarna och T-skruvarna längre.

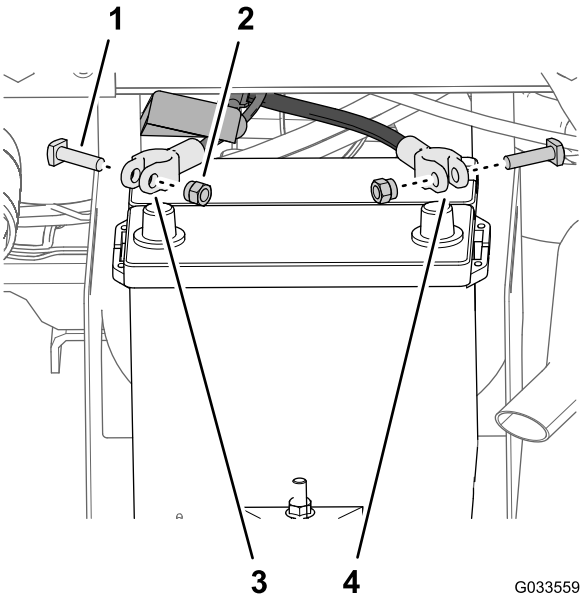

g033559

Figur 27

1. T-skruv
2. Mutter
3. Pluskabel (maskin)
4. Minuskabel (maskin)

2. Ta bort kåpan (smal) från batteriets pluskabel (Figur 28).

Obs: Du behöver inte den smala batterikåpan längre.

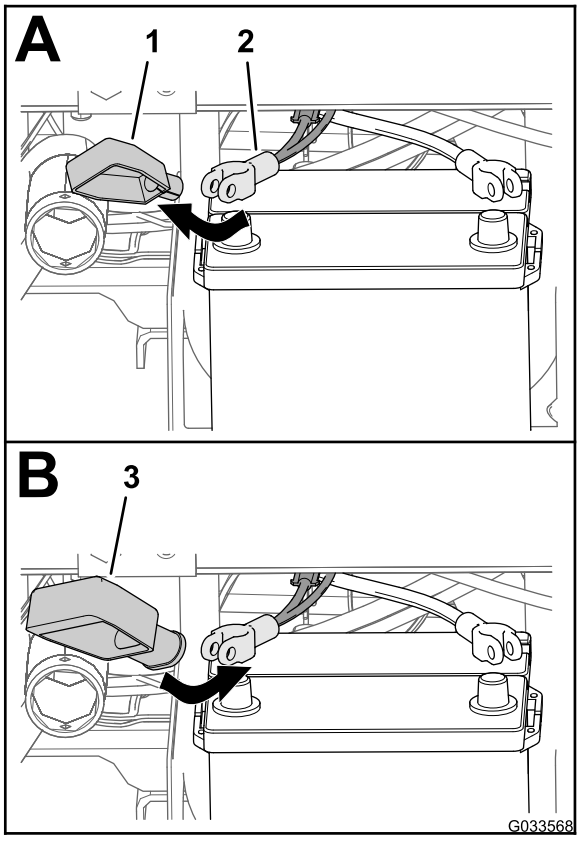

Figur 28

1. Kåpa – smal (batteripol – röd)
2. Pluskabel (maskin)
3. Kåpa – bred (batteripol – röd)

3. Montera den breda batterikåpan över batteriets pluskabel enligt Figur 28.

   Obs: Skjut kåpan över kablarna så långt att du kan nå polklämman.

4. Dra smältlänkens (sprutkablagets) ringkoppling genom den breda batterikåpan enligt Figur 29.

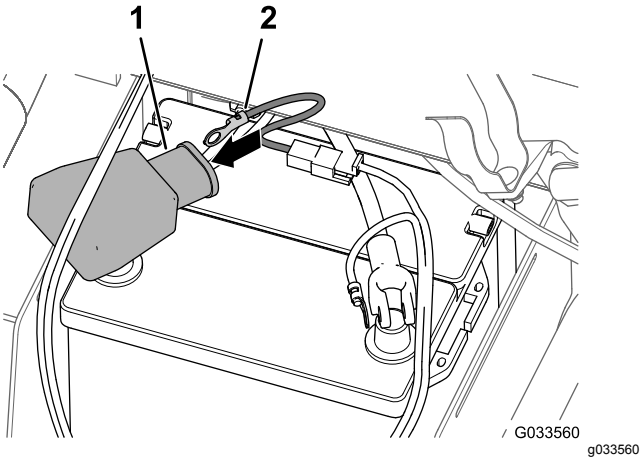

Figur 29

1. Kåpa – bred (batteripol – röd)
2. Ringkoppling (smältlänkens kablage – sprutkablage)

5. Montera löst en polskruv och en klämmutter vid plus- och minuskablarnas klämmor (Figur 30).

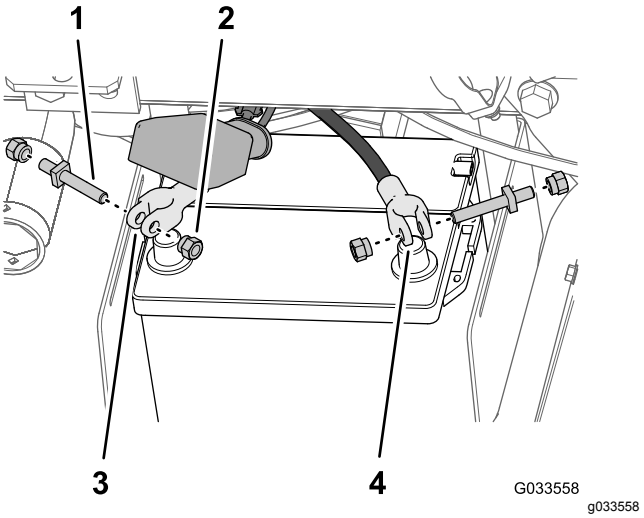

Figur 30

1. Polskruv
2. Mutter för klämma
3. Klämma för batteriets pluskabel
4. Klämma för batteriets minuskabel

6. Fäst smältlänkens (sprutkablagets) ringkoppling på polen för den polskruv du fäste vid batteriets pluskabel med en klämmutter (Figur 31).

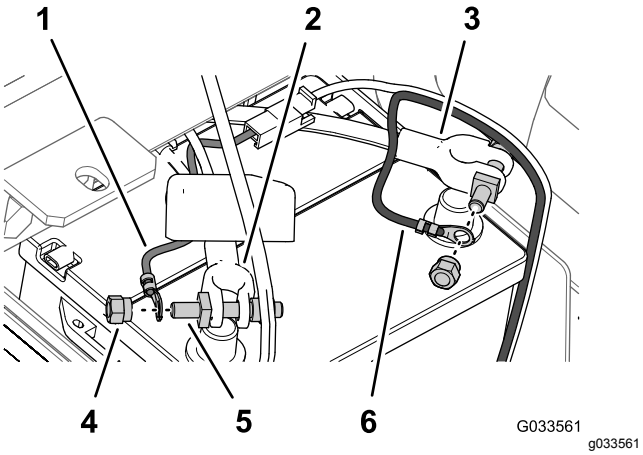

Figur 31

1. Ringkoppling (smältlänkens kablage – sprutkablage)
2. Pluskabel (maskin)
3. Minuskabel (maskin)
4. Mutter för klämma
5. Polskruv
6. Ringkoppling (minuskabel – sprutkablage)

7. Fäst minuskabelns ringkoppling (svart–sprut-kablage) på polen för den polskruv du fäste vid batteriets minuskabel med en klämmutter (Figur 31).
8. Montera pluskabeln på **pluspolen** och dra åt klämmuttern för hand (Figur 32).

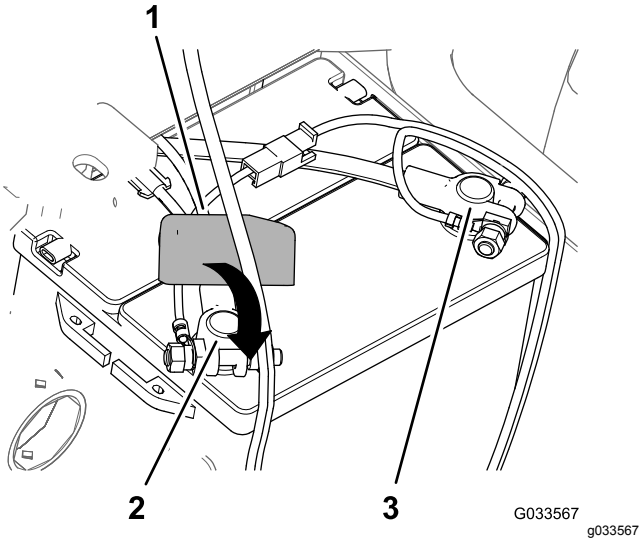

Figur 32

1. Kåpa – ny (batteripol – röd)
2. Batteriets pluspol
3. Batteriets minuspol

9. Montera **minuskabeln** på minuspolen och dra åt klämmuttern för hand.
10. Kläm ihop batterikåpans sidor, rikta in flikarna på kåpan med batterilådans spår och släpp batterikåpan (Figur 33).

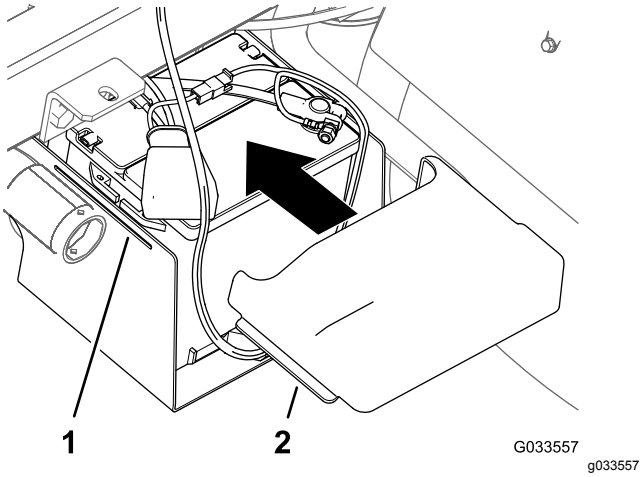

Figur 33

1. Spår (batterihållare)
2. Flik (batterikåpa)

13

Sänka tankplattformen

Delar som behövs till detta steg:

2	Skruv (½ x 1½ tum)
2	Låsmutter (½ tum)

Tillvägagångssätt

1. Starta maskinen och höj upp tankplattformen något med lyftcylindrarna.
2. Ta bort flakstödet från lyftcylindern och förvara det på förvaringshållarna på vältskyddspanelens baksida (Figur 34 och Figur 35).

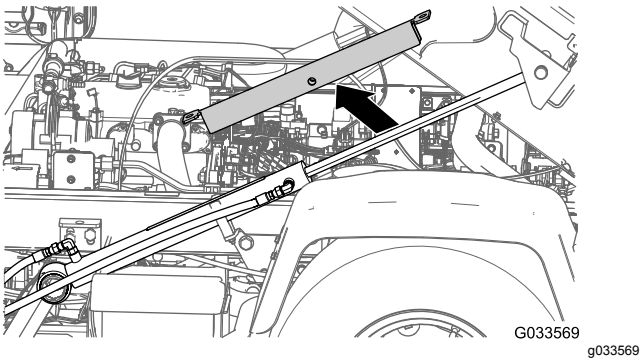

Figur 34

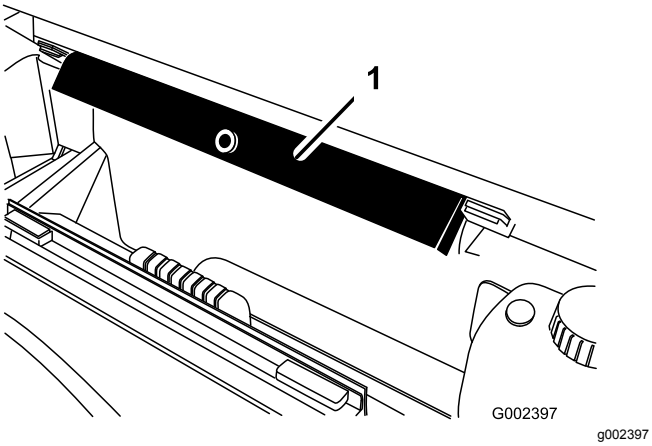

Figur 35

1. Flakstöd

3. Använd lyftcylindrarna för att långsamt sänka tanken mot ramen.

   Obs: Ytterligare en person ska övervaka sänkningen av tankplattformen. Kontrollera att inga slangar eller kablar hamnar i kläm eller böjs.

4. Kontrollera att tankplattformen är rätt inriktad i förhållande till maskinens ram.
5. Ta bort åtkomstpanelen i båda ändarna av plattformens ram (Figur 36).

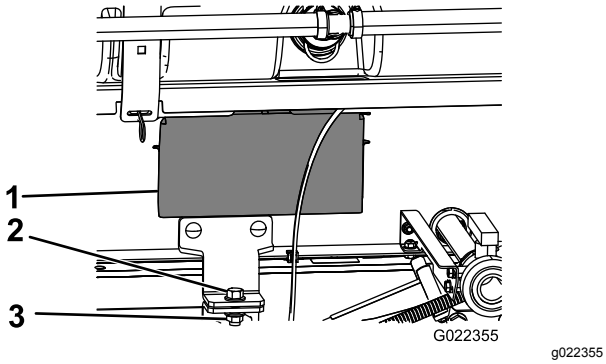

Figur 36

1. Åtkomstpanel
2. Skruv (½ x 1½ tum)
3. Låsmutter (½ tum)

6. Kontrollera att de slangar eller kablar som du kan se genom öppningen i plattformens ram inte hamnar i kläm eller böjs.

   Viktigt: **Om någon av slangarna eller kablarna på tankplattformen är klämda eller böjda ska enheten lyftas upp. Justera sedan slangarna/kablarna och fäst dem igen.**

7. Rikta in de främre monteringsfästena med låsfästena som monterades i 3 Montera låsfästena för tankplattformen (sida 13).
8. Fäst låsfästet på tankplattformen mot flakfästet på ramen på maskinens båda sidor med en skruv (½ x 1½ tum) och en låsmutter (½ tum) i enlighet med Figur 36.
9. Dra åt skruven och låsmuttrarna till 91–113 N·m.
10. Upprepa steg 7 till och med 9 på tankplattformens och maskinens andra sida.

14

Montera centersprutramps-sektionen

Delar som behövs till detta steg:

1	Centersprutramp
10	Skruv (⅜ x 1 tum)
10	Flänslåsmutter (⅜ tum)
2	Transporthållare för sprutramp
4	Skruv (½ x 1¼ tum)
4	Flänsmutter (½ tum)

Montera hållaren för sprutrampstransporten

1. Sätt fast lyftutrustning på centersprutrampssektionen och lyft ut den ur förpackningen.
2. Rikta in transporthållarna för sprutramper med centersprutrampssektionen (Figur 37).

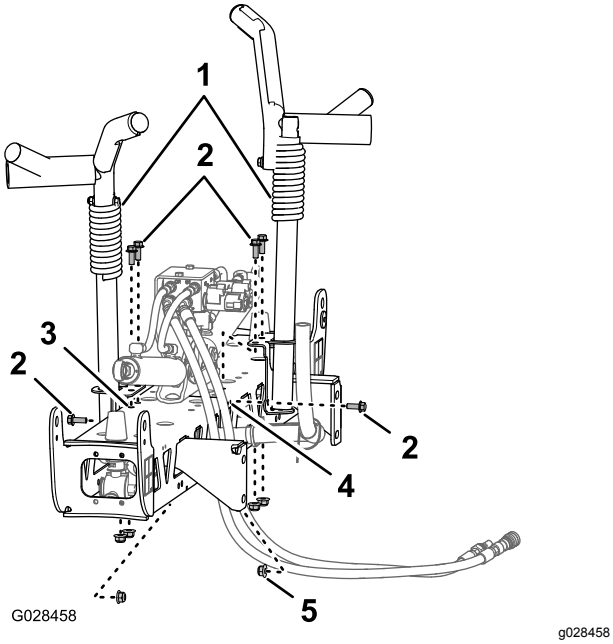

Figur 37

1. Transporthållare för sprutramp
2. Skruvar (⅜ x 1 tum)
3. Vertikala hål (centersprutrampssektion)
4. Horisontella hål (centersprutrampssektion)
5. Flänslåsmutter (⅜ tum)

3. Fäst de två hållarna på sprutrampssektionen (Figur 37 och Figur 38) med sex skruvar (⅜ x 1 tum) och sex flänslåsmuttrar (⅜ tum).

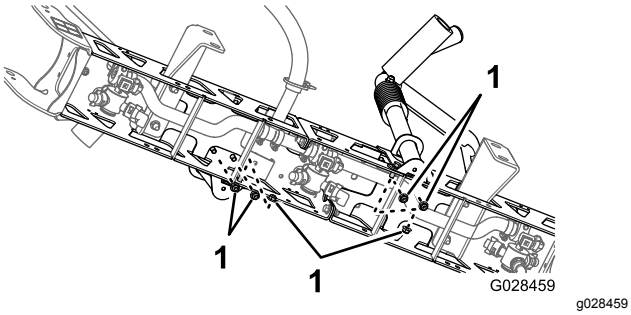

Figur 38

1. Låsmuttrar (⅜ tum)

4. Dra åt skruvarna och muttrarna till 37–45 N·m.

Montera centersprutrampssektionen på tankplattformen

1. Starta maskinen, ta bort flakstödet från lyftcylindern och placera det i förvaring, sänk ned tankplattformen, stäng av maskinen och ta ut nyckeln ur tändningslåset.
2. Rikta in det nedre hålet i sektionsmonteringsfästena för centersprutrampen med det tredje hålet nedifrån i sprutramsstöden på sprutans plattformsram i enlighet med Figur 39.

Obs: Vid behov kan sprutrampens stöd lossas och justeras vid centersprutrampssektionen för bättre inriktning i hålen. Dra åt skruvarna och muttrarna till 67–83 N·m.

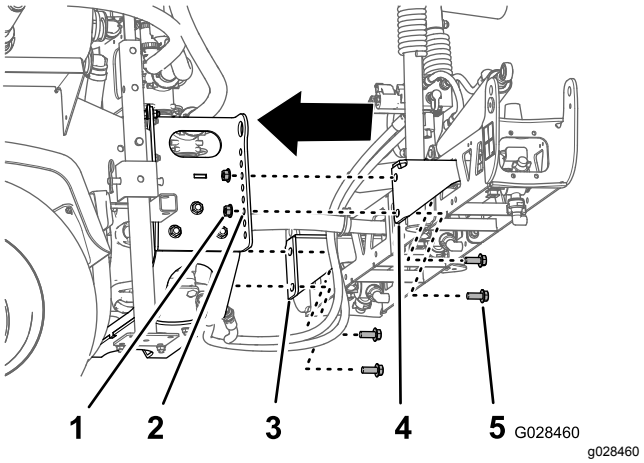

Figur 39

1. Låsmutter (½ tum)
2. Hål 3 – nedifrån (sprutrampsstöd)
3. Sektionsmonteringsfäste (vänster)
4. Sektionsmonteringsfäste (höger)
5. Skruv (½ x 1¼ tum)

3. Montera centersprutrampen på sprutans plattformsram med fyra skruvar (½ x 1¼ tum) och fyra låsmuttrar (½ tum).
4. Dra åt skruvarna och muttrarna till 67–83 N·m.

Ansluta slangar och kablar för sprutrampens lyftventil

- För manuellt växlade modeller i HD-serien ska du läsa bruksanvisningen för finputsningssatsen till Multi Pro WM-grässprutan för manuellt växlade Workman-arbetsfordon.
- För HDX-Auto-modeller ska du läsa bruksanvisningen för finputsningssatsen till Multi Pro WM-grässprutan för automatväxlade Workman-arbetsfordon.

15

Montera vänster och höger sprutrampssektion

Delar som behövs till detta steg:

1	Vänster sprutrampssektion
1	Höger sprutrampssektion
8	Flänsskruvar (⅜ x 1¼ tum)
8	Bromslameller
8	Flänslåsmuttrar (⅜ tum)
2	Sprintbult
2	Hårnålssprint

Tillvägagångssätt

En sprutrampssektion väger cirka 14 kg.

1. Ta bort de fyra flänsskruvarna (⅜ x 1¼ tum), de fyra bromslamellerna och de fyra flänslåsmuttrarna (⅜ tum) från gångjärnsfästet på centersprutrampssektionen.
2. Rotera varje tappfäste i änden på centersprutrampssektionen tills fästena har riktats in vertikalt (Figur 40).

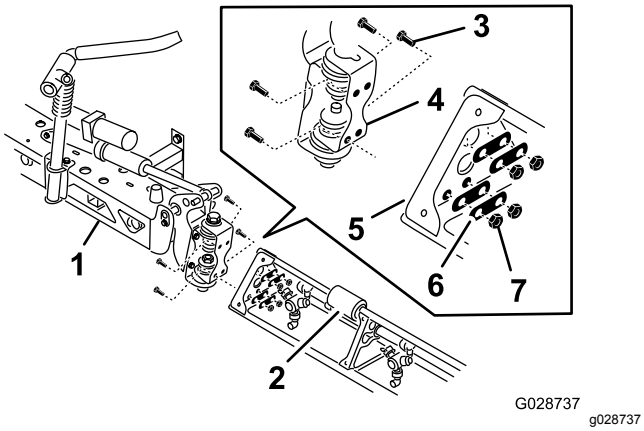

Figur 40

1. Sprutrampssektion i mitten
2. Sprutrampsförlängning
3. Gångjärnsplatta
4. Flänsskruvar (⅜ x 1¼ tum)
5. Triangelformad monteringsplatta
6. Bromslameller
7. Flänslåsmuttrar (⅜ tum)

3. Lyft de yttre sprutrampssektionerna och rikta in hålen i den triangelformade monteringsplattan i änden på den yttre sprutrampssektionen med hålen i tappfästet.

Obs: Kontrollera att sprutmunstyckenas torn pekar bakåt.

4. Montera gångjärnsplattan på den triangelformade plattan med de fyra flänsskruvar, fyra bromslameller och fyra flänslåsmuttrar (Figur 40) som du tog bort i steg 1.
5. Dra åt skruvarna och muttrarna till 37–45 N·m.
6. Montera stångänden på sprutrampens lyftcylinder med hålen i hornet på tappfästet (Figur 40).

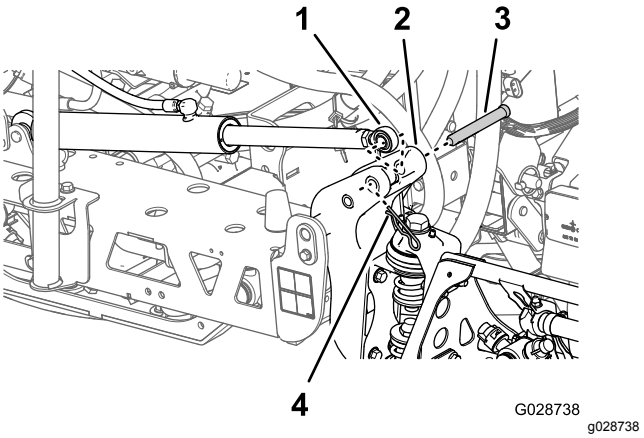

Figur 41

1. Stångände (sprutrampens lyftcylinder)
2. Horn (tappfäste)
3. Sprintbult (⅝ x 4¾ tum)
4. Hårnålssprint

7. Fäst stångänden vid tappfästet med en sprintbult och en hårnålssprint (Figur 40).
8. Upprepa steg 1 till och med 5 på andra sidan av centersprutrampen med motsatt sprutrampssektion.

Obs: Kontrollera att alla sprutmunstyckenas torn pekar bakåt innan du avslutar proceduren.

16

Montera sprutrampens slangar

Delar som behövs till detta steg:

3	Slangklämmor
2	R-klämma
2	Ansatsbult
2	Bricka
2	Mutter

Montera vänster och höger sprutrampssektionens slangar

1. Dra sprutrampssektionens slangar enligt Figur 42 och Figur 43.

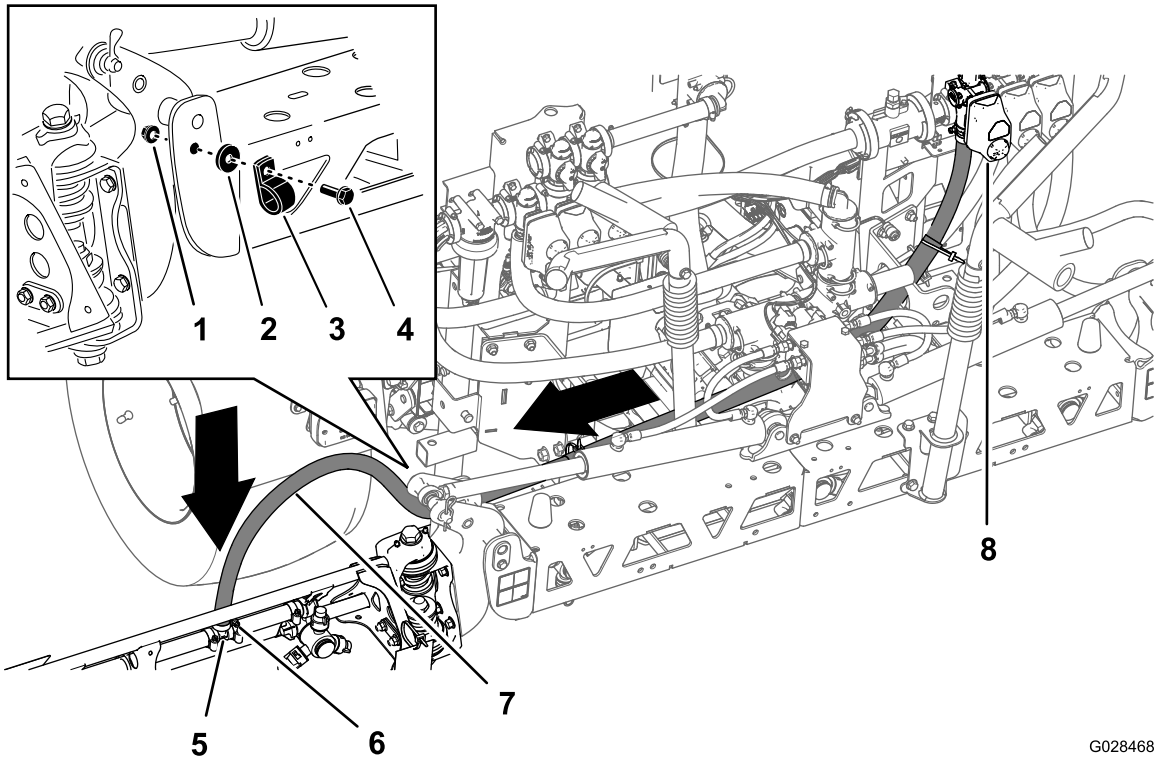

g028468

Figur 42

Slang – vänster sprutrampssektion

1. Mutter
2. Bricka
3. R-klämma
4. Ansatsbult
5. T-koppling
6. Slangklämma
7. Vänster sprutrampsslang
8. Vänster sektionsventil

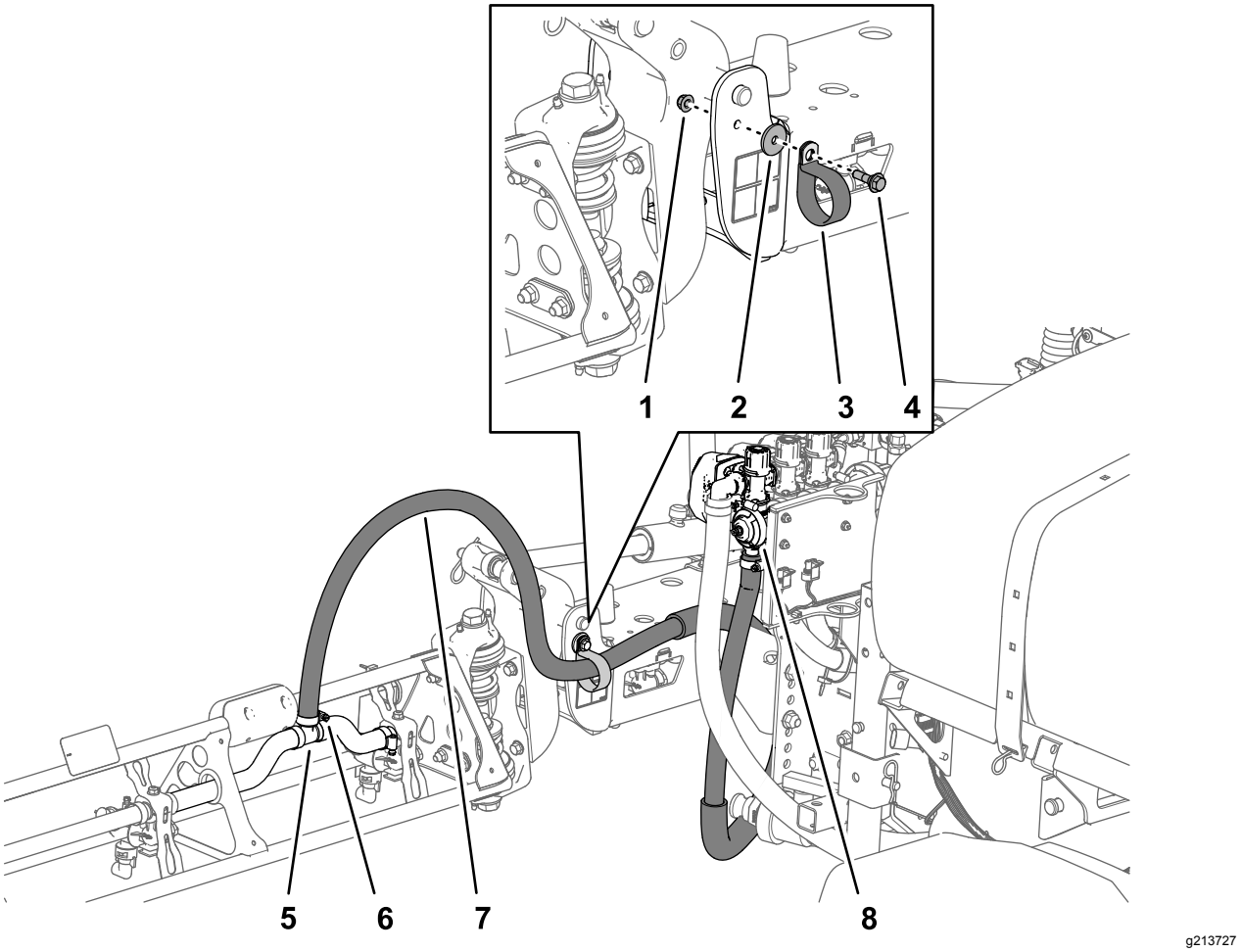

Figur 43

Slang – höger sprutrampssektion

1. Mutter
2. Bricka
3. R-klämma
4. Ansatsbult
5. T-koppling
6. Slangklämma
7. Höger sprutrampsslang
8. Höger sektionsventil

2. Fäst sprutrampsslangen på framsidan av centersprutrampssektionen (Figur 42 och Figur 43) med en R-klämma, en ansatsbult (5/16 x 1 tum), en låsmutter (5/16 tum) och en bricka (5/16 tum).
3. Montera sprutrampssektionens slang på T-kopplingen med hullingar vid sprutrampssektionen och fäst slangen med en slangklämma (Figur 42 och Figur 43).

   Obs: Lägg på lite flytande tvål på T-kopplingens slanghulling för att underlätta monteringen av slangen.
4. Upprepa steg 1 till och med 3 på slangen till sprutrampssektionen på andra sidan av sprutan.

Montera centersprutrampsektionens slang

1. Dra centersprutrampsektionens slang i enlighet med Figur 44.

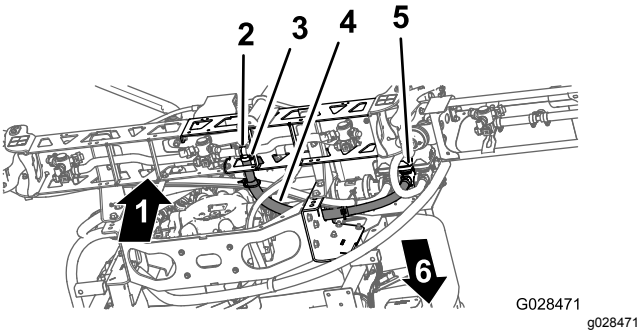

Figur 44

1. Upp
2. T-koppling
3. Slangklämma
4. Centersprutrampens slang
5. Centersektionens ventil
6. Maskinens framsida

2. Montera sprutrampssektionens slang på T-kopplingen med hullingar vid centersprutrampssektionen och fäst slangen med en slangklämma (Figur 44).

   Obs: Lägg på lite flytande tvål på T-kopplingens slanghulling för att underlätta monteringen av slangen.

17

Montera munstyckena

Inga delar krävs

Tillvägagångssätt

Vilka munstycken du ska använda för att tillföra kemikalierna beror på vilken spruthastighet du behöver tillämpa. Därför medföljer inga munstycken med satsen. Kontakta en auktoriserad Toro-återförsäljare för att få rätt munstycken för dina behov. Var beredd att uppge följande information:

- Målappliceringshastighet i liter per hektar, US gallon per acre eller US gallon per 1 000 kvadratfot.
- Fordonets önskade hastighet i kilometer per timme eller miles per timme.

1. Gänga in eller stick in munstycket i munstyckshållaren följt av en packning.
2. För munstyckshållaren över munstycksfästets stift.
3. Vrid munstycket medsols så att hållarens kammar låses på plats.
4. Kontrollera fläktdelen på munstycket.

Mer information finns i *monteringsanvisningarna* som medföljer munstyckena.

18

Montera färskvattentanken

Delar som behövs till detta steg:

1	Färskvattentank
1	Knärör, 90° (¾ tum NPT)
1	Plugg, 90°
1	Färskvattentanksfäste
4	Monteringsband
4	Flänsskruv (5/16 x ⅝ tum)
10	Flänslåsmutter (5/16 tum)
1	Stödrör (färskvattentank)
1	Kontramutter (5/16 tum)
1	Skruv (5/16 x 1 tum)
2	Ansatsbult (½ x 1 15/16 tum)
2	Skruv (5/16 x 2¼ tum)
2	Bricka (5/16 tum)

Montera fästet på färskvattentanken

1. Montera färskvattentanken vid dess fäste med två monteringsband, fyra flänsskruvar (5/16 x ⅝ tum) och fyra flänslåsmuttrar (5/16 tum) enligt Figur 45.

   Obs: Kontrollera att knäröret och pluggen är i linje på samma sida av tanken som färskvattentankens dekal.

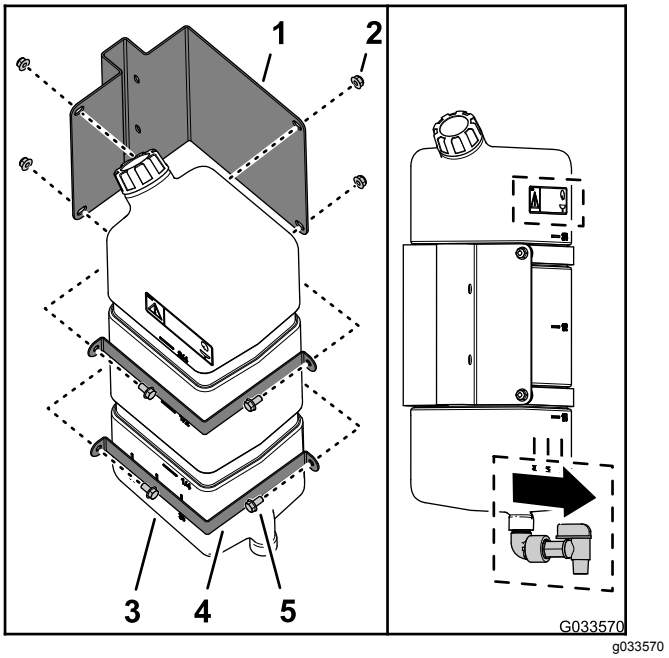

Figur 45

1. Färskvattentanksfäste
2. Flänslåsmutter (5/16 tum)
3. Färskvattentank
4. Monteringsband
5. Flänsskruv (5/16 x ⅝ tum)

2. Dra åt skruvarna och muttrarna till 20–25 N·m.

Montera tankens stödrör

1. Rikta in stödröret till färskvattentanken med tankens stödkanal (Figur 46).

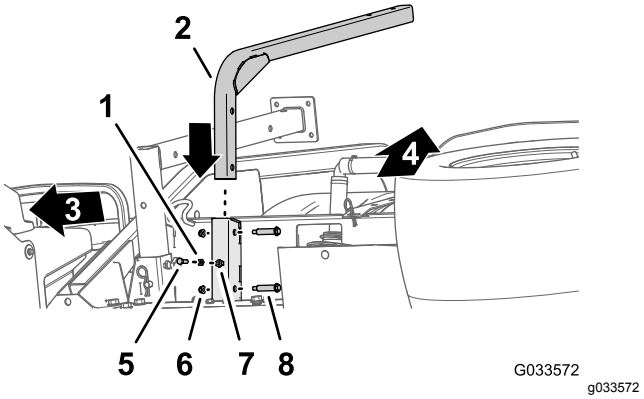

Figur 46

1. Kontramutter (5/16 tum)
2. Stödrör (färskvattentank)
3. Maskinens framsida
4. Maskinens ovansida
5. Skruv (5/16 x 1 tum)
6. Flänslåsmutter (5/16 tum)
7. Svetsmutter (stödkanal – färskvattentank)
8. Ansatsbult (½ x 1 15/16 tum)

2. Rikta in hålen i stödröret med hålen i kanalen (Figur 46).
3. Fäst röret vid kanalen (Figur 46) med de två ansatsbultarna (½ x 1 15/16 tum) och två flänslåsmuttrarna (5/16 tum).
4. Dra åt skruvarna och muttrarna till 20–25 N·m.
5. Gänga på kontramuttern (5/16 tum) på skruven (5/16 x 1 tum) enligt Figur 46.
6. Gänga i skruven (5/16 x 1 tum) och kontramuttern i svetsmuttern längst ned på tankstödskanalen och dra åt skruven och kontramuttern för hand (Figur 46).

Montera tanken

Obs: För Multi Pro WM-grässprutan krävs att ett vältskydd med fyra stolpar eller en hytt har monterats på Workman-fordonet.

1. Montera färskvattentanken och fäst den på stödröret med två skruvar (5/16 x 2¼ tum) och två flänslåsmuttrar (5/16 tum) enligt Figur 47.

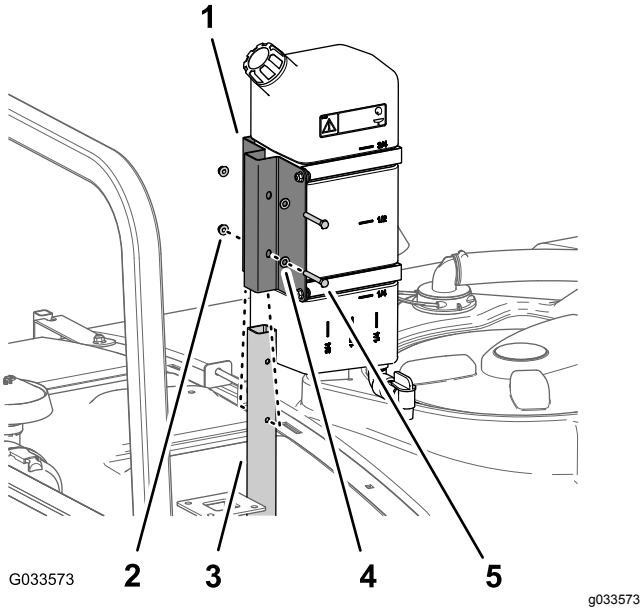

Figur 47

1. Färskvattentanksfäste
2. Flänslåsmutter (5/16 tum)
3. Stödrör (färskvattentank)
4. Bricka (5/16 tum)
5. Skruv (5/16 x 2¼ tum)

2. Dra åt skruvarna och muttrarna till 20–25 N·m.

19

Montera påfyllningsreservoaren med antihävertfunktion

Delar som behövs till detta steg:

1	Påfyllningsreservoar
1	Flänsskruv (5/16 x ¾ tum)

Tillvägagångssätt

Placera påfyllningsreservoaren över det gängade hålet i tanken (Figur 48) och fäst den med en flänsskruv (5/16 x ¾ tum).

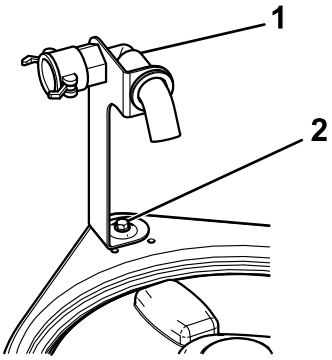

Figur 48

1. Påfyllningsreservoar
2. Flänsskruv (5/16 x ¾ tum)

20

Kontrollera sektionernas gångjärnsfjädrar

Inga delar krävs

Tillvägagångssätt

Viktigt: **Om sprutsystemet används och sektionernas gångjärnsfjädrar har fel tryck kan sprutrampsenheten ta skada. Mät fjädrarna och använd vid behov kontramuttern för att trycka samman fjädrarna till 4 cm.**

Sprutan levereras med sektionsförlängningarna framåtsvängda för att underlätta leverans av maskinen. För att sektionerna ska kunna transporteras i detta läge dras fjädrarna inte åt helt vid tillverkningen. Innan maskinen tas i bruk måste fjädrarna justeras till korrekt tryck.

1. Ta bort eventuella förpackningskomponenter som håller vänster och höger förlängningssektioner på plats under transporten.
2. Stöd sektionerna när de fälls ut till sprutläget.
3. Mät trycket hos de övre och nedre fjädrarna på sektionsgångjärnen med sektionerna i utfällt läge (Figur 49).
   A. Alla fjädrar måste tryckas ihop så att de mäter 4 cm.
   B. Använd kontramuttern för att trycka ihop eventuella fjädrar som mäter mer än 4 cm.

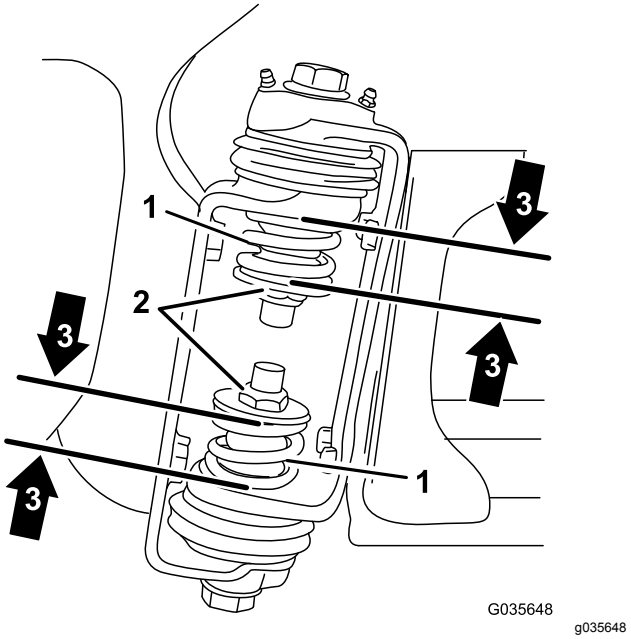

Figur 49

1. Sektionsgångjärnens fjäder
2. Kontramutter
3. En hoptryckt fjäder mäter 4 cm

4. Upprepa proceduren med varje fjäder på sektionens båda gångjärn.
5. Flytta sektionerna till transportläget ”X”. Se Ställa in sprutsektionerna (sida 60) för mer information.

21

Förvara domkrafter (tillval)

Delar som behövs till detta steg:

2	Främre domkraft
2	Bakre domkraft
4	Saxpinne
2	Sprintbult (4½ tum)
2	Sprintbult (3 tum)
2	Ratt

Tillvägagångssätt

1. För in the främre domkrafterna upp och ned i ramen nära de främre fästpunkterna (Figur 50).

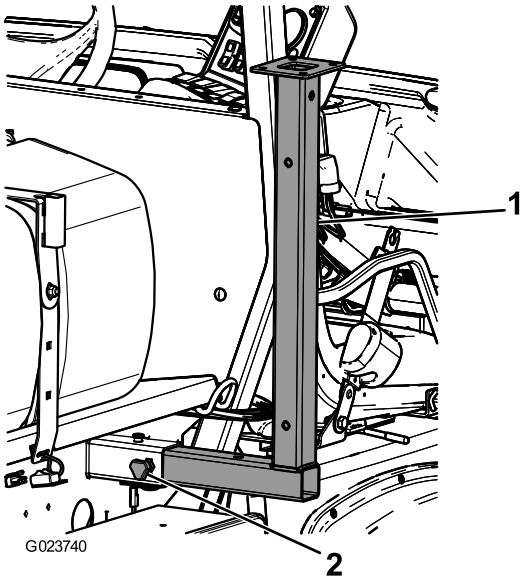

g023740

Figur 50

1. Främre domkraft
2. Ratt

---

2. Fäst de främre pallbockarna med två sprintbultar (3 tum) och två hårnålssprintar genom pallbockarnas mitthål.
3. Skjut in de bakre domkrafterna nedifrån, upp genom ramen, och nära de bakre fästpunkterna (Figur 51).

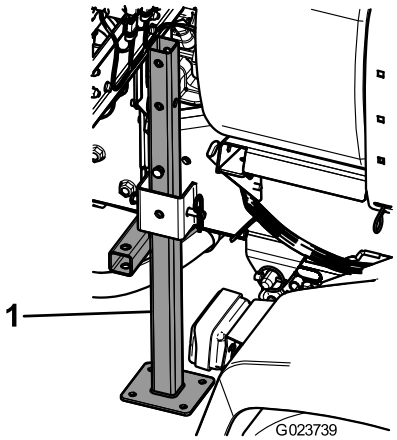

g023739

Figur 51

1. Bakre domkraft

---

4. Fäst de bakre pallbockarna med fyra sprintbultar (4½ tum) och fyra hårnålssprintar i det sista hålet på pallbockarna.

Produktöversikt

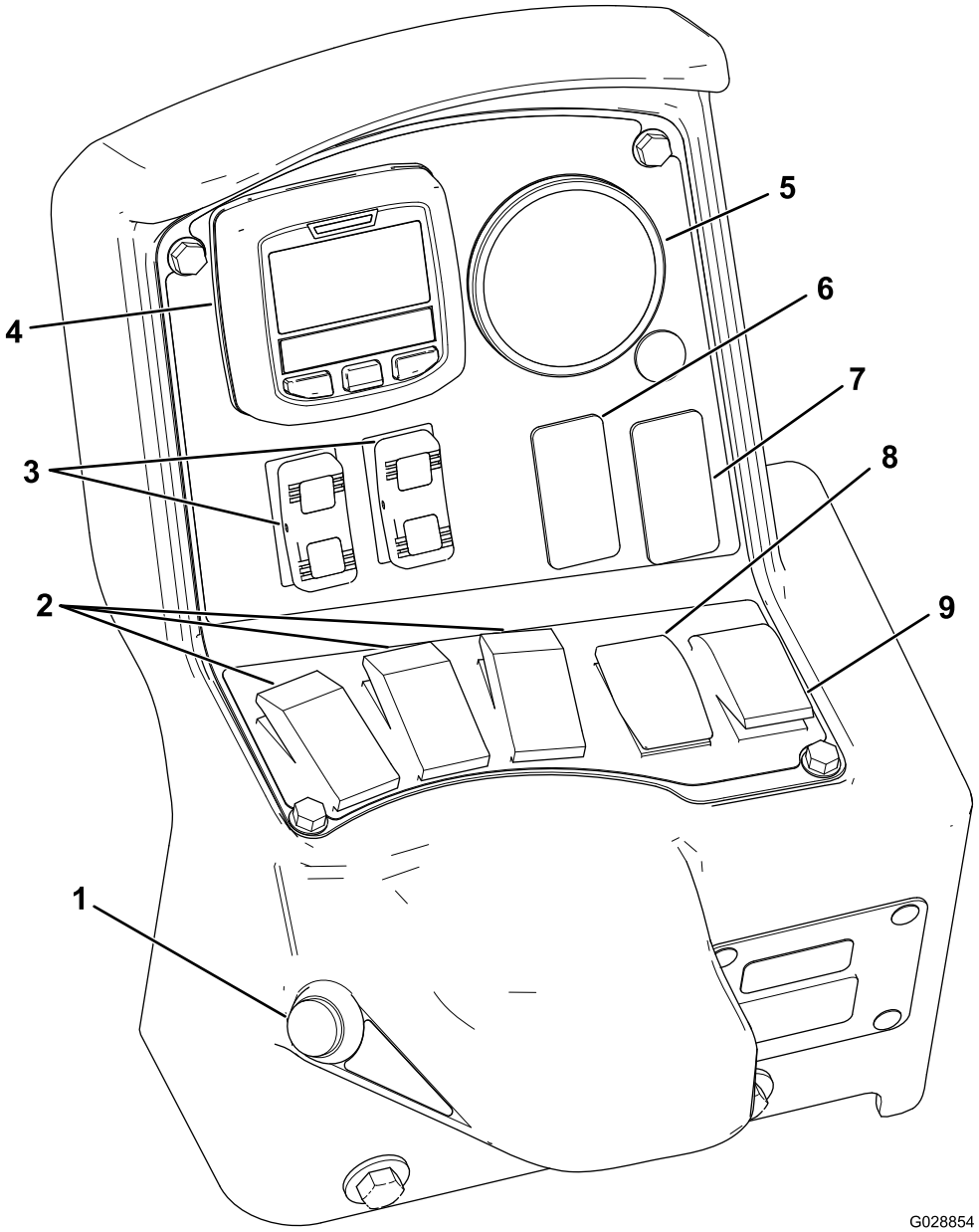

g028854

Figur 52

1. Huvudsektionsomkopplare
2. Omkopplare för vänster-, höger- och mittsektion
3. Sprutrampssektionernas lyftomkopplare
4. InfoCenter
5. Tryckmätare
6. Sköljningens omkopplare (tillval)
7. Sonic-sprutrampomkopplare (tillval)
8. Omkopplare för spruthastighet
9. Omrörningsomkopplare

Reglage

LCD-skärmen InfoCenter

LCD-skärmen InfoCenter visar information om maskinen och batteriet, till exempel status för batteriladdning, hastighet, diagnosinformation med mera (Figur 52). Se Använda InfoCenter (sida 39) för mer information.

Huvudsektionsomkopplare

Huvudsektionsomkopplaren (Figur 52) sitter på sidan av konsolen och till höger om förarsätet. Den

gör det möjligt att starta och stanna sprutningen. Tryck på knappen om du vill starta eller stänga av sprutsystemet.

Omkopplare för vänster-, höger- och mittsektion

Omkopplare för vänster-, höger- och mittsektion sitter på kontrollpanelen (Figur 52). Slå omkopplarna framåt för att slå på motsvarande sektion och bakåt för att slå av dem. När en omkopplare är påslagen tänds en lampa på omkopplaren. Dessa omkopplare påverkar endast sprutsystemet när sektionshuvudomkopplaren är påslagen.

Omkopplare för spruthastighet

Omkopplaren för spruthastighet sitter till vänster på kontrollpanelen (Figur 52). Tryck omkopplaren uppåt och håll in den för att öka spruthastigheten, eller tryck den nedåt och håll in den för att minska spruthastigheten.

Sprutrampssektionernas lyftomkopplare

Sprutrampssektionernas lyftomkopplare sitter på kontrollpanelen och används för att höja de yttre sprutrampssektionerna.

Omkopplare för sprutläge (HDX-Auto-modell)

Använd omkopplaren för sprutläge för att välja mellan följande sprutningsmetoder:

- Använd det manuella läget när du vill reglera sprutans spruthastighet manuellt.
- Använd det automatiska läget om du vill att datorn ska styra sprutans spruthastighet utifrån en inställning som du anger i InfoCenter.

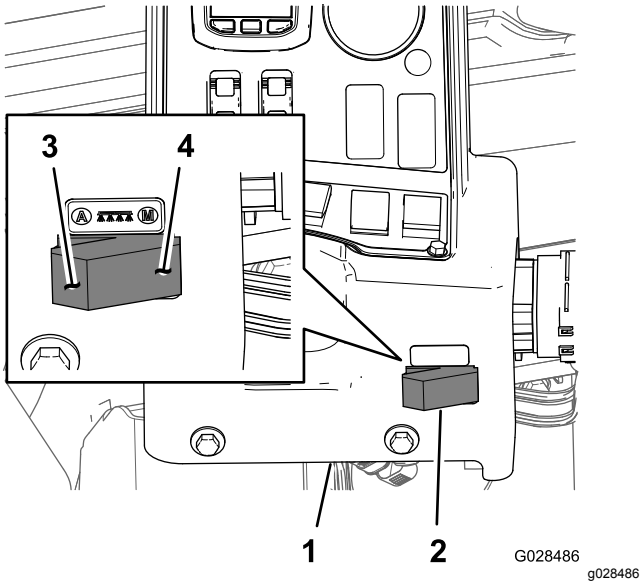

Figur 53

1. InfoCenter-konsol
2. Omkopplare för sprutläge
3. Automatiskt läge (omkopplare för sprutläge)
4. Manuellt läge (omkopplare för sprutläge)

Reglerventil (sprutmängd)

Reglerventilen sitter bakom tanken (Figur 54) och styr hur mycket vätska som leds till sektionsventilerna eller återflödeshastigheten till tanken.

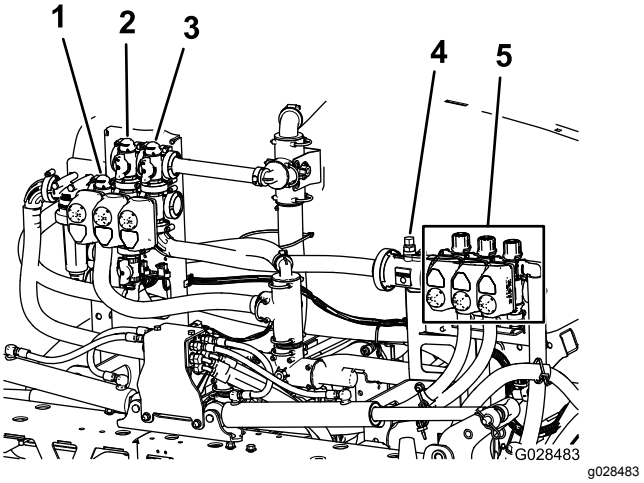

Figur 54

1. Reglerventil (sprutmängd)
2. Omrörningsventil
3. Sprutrampens huvudventil
4. Flödesmätare
5. Sektionsventiler

Flödesmätare

Flödesmätaren mäter vätskans flödeshastighet till sprutrampssektionens ventiler (Figur 54).

Sektionsventiler

Använd sprutrampssektionens ventiler för att vrida på eller av spruttrycket till munstyckena i vänster-, höger- och centersprutrampssektionerna (Figur 54).

Sektionens överströmningsventiler

Sprutrampssektionernas överströmningsventiler (Figur 55) leder om vätskeflödet från en sprutramp till tanken när sprutrampssektionen stängs av. Du kan justera dessa ventiler för att tillförsäkra att sprutrampstrycket förblir konstant oavsett vilken sprutrampskombination som används. Se Kalibrera sektionsöverströmningsventilerna (sida 55).

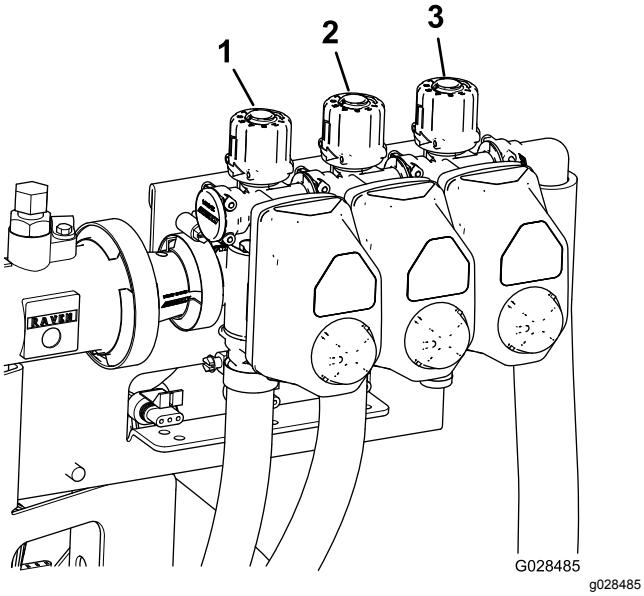

Figur 55

1. Överströmningsventil för vänster sprutrampssektion
2. Överströmningsventil för centersprutrampssektionen
3. Överströmningsventil för höger sprutrampssektion

Omrörningens spjällventil

Den här ventilen sitter baktill på tankens vänstra sida (Figur 56). Vrid vredet på ventilen till läget klockan 6 när du vill starta tankens omrörningsfunktion, och till läget klockan 8 när du vill stänga av omrörningen.

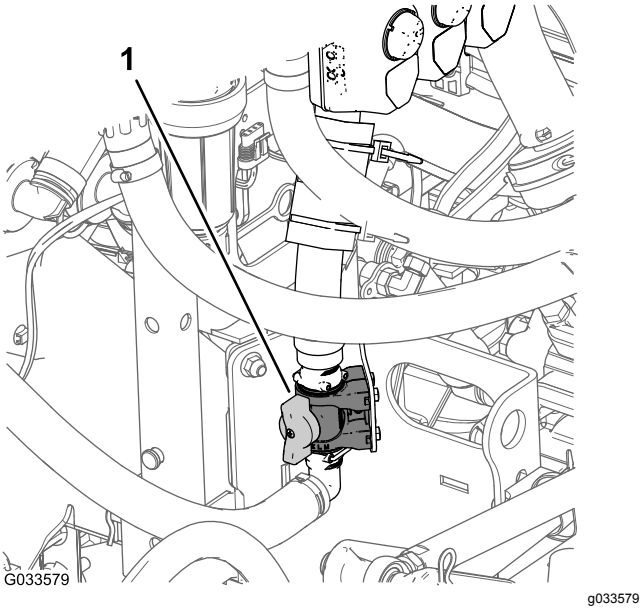

Figur 56

1. Omrörningens reglerventil

Obs: Manuellt växlade modeller i HD-serien – för att omrörningsfunktionen ska fungera måste kraftuttaget och kopplingen vara på och motorn igång över tomgång. Om du stannar sprutan och behöver ha omrörningsfunktionen på för att cirkulera innehållet i tanken, ska du sätta växelväljaren i NEUTRALLÄGET, släppa kopplingen, koppla in parkeringsbromsen och ställa in handgasreglaget (i förekommande fall).

Sprutans pump

Sprutans pump sitter på maskinens bakre del (Figur 57).

Styr sprutans pump på följande sätt:

- **Modell i HD-serien med manuell transmission** – för kraftuttagsspaken på maskinens mittkonsol till det AKTIVA läget när du ska använda pumpen och för kraftuttagsspaken till det URKOPPLADE läget för att stanna pumpen. Se *bruksanvisningen* för Workman HDX-Auto-arbetsfordon.
- **HDX-Auto-modell** – slå PÅ vippbrytaren för högflödeshydraulsystemet på instrumentbrädan till vänster om rattstången när du ska använda sprutans pump (vippbrytarens lampa tänds). Slå AV vippbrytaren när du vill stänga av sprutans pump. Se *monteringsanvisningarna* för högflödeshydraulsatsen (vippbrytarens lampa släcks).

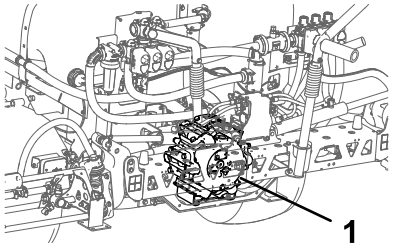

Figur 57

1. Sprutans pump

Specifikationer

Obs: Specifikationer och design kan komma att ändras utan föregående meddelande.

Sprutsystemets grundvikt (fordonets vikt inkluderas ej)	424 kg
Tankens kapacitet	757 liter
Total fordonslängd med standardsprutsystemet	422 cm
Total fordonshöjd med standardsprutsystem ovanpå tanken	147 cm
Total fordonshöjd med standardsprutsystem och sprutramper förvarade i X-mönster	234 cm
Total fordonsbredd när standardsprutsystemet och sprutramperna förvaras i X-mönster	175 cm

Redskap/tillbehör

Det finns ett urval av godkända Toro-redskap och -tillbehör som du kan använda för att förbättra och utöka maskinens kapacitet. Kontakta en auktoriserad Toro-återförsäljare.

Använd endast originalreservdelar och tillbehör från Toro för att garantera optimal prestanda och fortlöpande säkerhet för produkten. Det kan vara farligt att använda reservdelar och tillbehör från andra tillverkare och det kan göra produktgarantin ogiltig.

Körning

Obs: Vänster och höger sida på maskinen är lika med förarens vänstra respektive högra sida vid normal körning.

Obs: Kontrollera att sprutramperna är ordentligt fästa om du måste transportera fordonet på en släpvagn med sprutan monterad.

Före körning

Säkerhet före användning

Infoga avsnittet Säkerhet före användning – ID000-428-671 för Multi Pro® WM-sprutor

Allmän säkerhet

- Parkera maskinen på ett jämnt underlag, koppla in parkeringsbromsen, stäng av motorn, ta ut nyckeln och vänta tills alla rörliga delar har stannat innan du kliver ur maskinen.
- Låt aldrig barn eller någon som inte har fått utbildning använda eller utföra underhåll på maskinen. Lokala bestämmelser kan begränsa användarens ålder. Det är ägaren som ansvarar för att utbilda alla förare och mekaniker.
- Lär dig hur man använder utrustningen på ett säkert sätt och bekanta dig med manöverreglage och säkerhetsskyltar.
- Lär dig att stanna maskinen och stänga av motorn snabbt.
- Kontrollera att förarnärvaroreglage, säkerhetsbrytare och skydd sitter fast och fungerar som de ska. Kör inte maskinen om dessa inte fungerar som de ska.
- Om maskinen inte fungerar korrekt eller om den är skadad på något sätt ska du inte använda maskinen. Åtgärda problemet innan maskinen eller redskapet används.
- Kontrollera att förar- och passagerarutrymmena är rena och fria från kemikalierester och skräp.
- Se till att alla vätskeledningskopplare är åtdragna och att alla slangar är i gott skick innan du tillför tryck till systemet.

Kemikaliesäkerhet

De kemiska substanser som används i sprutsystemet kan vara farliga och giftiga för dig, kringstående och djur och de kan skada växter, jorden och annan egendom.

Därför är det viktigt att du läser informationen för alla kemikalier du använder. Använd aldrig sprutsystemet om informationen inte finns tillgänglig.

Innan du börjar arbeta med ett sprutsystem måste du se till att systemet har neutraliserats och sköljts ur tre gånger enligt kemikalietillverkarens rekommendationer samt att alla ventiler har genomgått sköljcykeln tre gånger.

Kontrollera att det finns rinnande vatten och tvål i närheten och tvätta omedelbart bort alla kemikalier efter kontakt med huden.

- Läs och följ noga varningsetiketterna och säkerhetsdatabladen för alla kemikalier som används, och använd skyddsutrustning i enlighet med kemikalietillverkarnas rekommendationer.
- Var noga med att skydda kroppen när du använder kemikalier. Använd lämplig personlig skyddsutrustning som skyddar om du skulle komma i kontakt med kemikalier, till exempel följande:
  - skyddsglasögon och/eller ansiktsmask
  - en kemisk skyddsdräkt
  - en andningsmask eller filtermask
  - kemikaliebeständiga handskar
  - gummistövlar eller andra rejäla skor
  - ett rent ombyte kläder, tvål och pappershanddukar för rengöring
- Se till att ha grundlig utbildning om kemikalierna innan du använder eller hanterar dem.
- Använd korrekt kemikalie för arbetet.
- Följ kemikalietillverkarens anvisningar för att se till att kemikalierna används på ett säkert sätt. Överskrid inte det rekommenderade trycket för systemet.
- Maskinen bör inte fyllas på, kalibreras eller rengöras när andra – särskilt barn – eller husdjur befinner sig i närheten.
- Hantera kemikalier på en plats med ordentlig ventilation.
- Se till att ha rent vatten till hands, i synnerhet vid påfyllning av grässprutans tank.
- Ät, drick eller rök aldrig när du arbetar nära kemikalier.
- Rengör inte sprutmunstycken genom att blåsa i dem eller placera dem i munnen.
- Tvätta alltid händerna och andra utsatta kroppsdelar omedelbart efter att du arbetat med kemikalier.
- Kemikalier ska förvaras i den ursprungliga förpackningen på ett säkert ställe.
- Kasta bort oanvända kemikalier och kemikaliebehållare på lämpligt sätt enligt anvisningarna från kemikalietillverkaren och tillämpliga lokala bestämmelser.
- Kemikalier och ångor är farliga – stick aldrig in kroppsdelar i tanken och placera aldrig huvudet över eller i öppningen på tanken.
- Följ alla lokala, regionala och nationella bestämmelser för kemikaliebesprutning.

Använda InfoCenter

På LCD-skärmen InfoCenter visas information om maskinen, till exempel driftsstatus, diagnosinformation och övrig information om maskinen (Figur 58). En startskärmbild och en huvudinformationsbild visas på InfoCenter. Du kan växla mellan startskärmbilden och huvudinformationsbilden när som helst genom att trycka på någon av InfoCenter-knapparna och sedan välja önskad riktningspil.

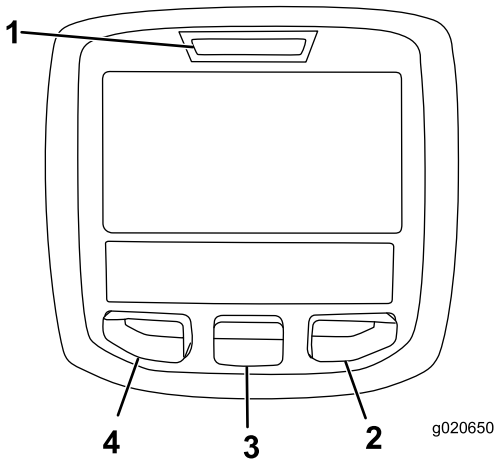

g020650

Figur 58

1. Indikatorlampa
2. Högerknapp
3. Mittknapp
4. Vänsterknapp

- Vänsterknapp, menyåtkomst/bakåt-knapp – tryck på den här knappen om du vill komma till InfoCenter-menyerna. Du kan också använda den för att lämna menyn som är aktiv just nu.
- Mittknapp – använd den här knappen när du vill bläddra nedåt i menyerna.
- Högerknapp – använd den här knappen när du vill öppna en meny där en högerpil indikerar ytterligare innehåll.

Obs: Syftet med knapparna kan ändra beroende på vilken funktion som är aktiv. Det finns en ikon över varje knapp på LCD-skärmen som anger knappens aktuella funktion.

Starta InfoCenter

1. Sätt i nyckeln i tändningslåset och vrid den till PÅSLAGET läge.

Obs: InfoCenter aktiveras och visar initieringsskärmen (Figur 59).

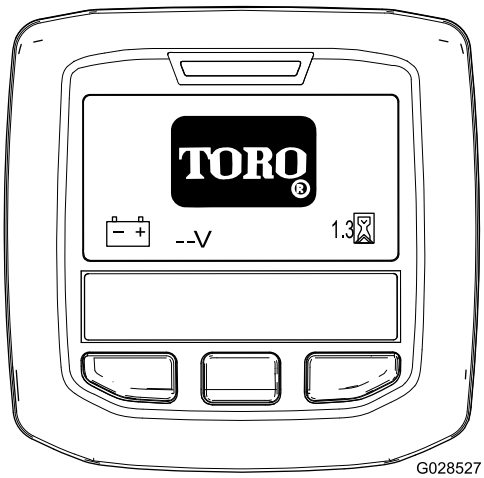

g028527

Figur 59

2. Startskärmen visas efter ungefär 15 sekunder. Tryck på den mittersta valknappen för att visa information om kontext (Figur 60).

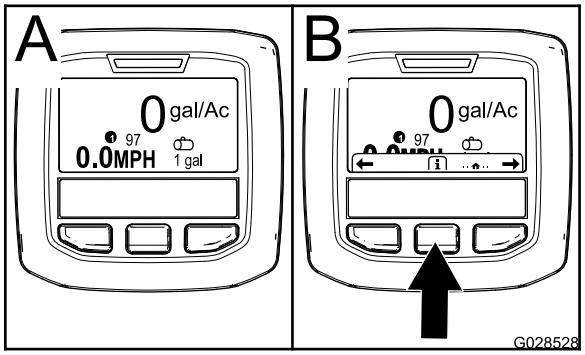

g028528

Figur 60

- Tryck på den mittersta valknappen igen för att gå till huvudmenyn.
- Höger valknapp: **total sprutad yta** (Figur 61A)
- Höger valknapp: **spruthastighet** (Figur 61B)
- Vänster valknapp: **sprutad underyta** (Figur 61C)
- Vänster valknapp: **tankvolym** (Figur 61D)

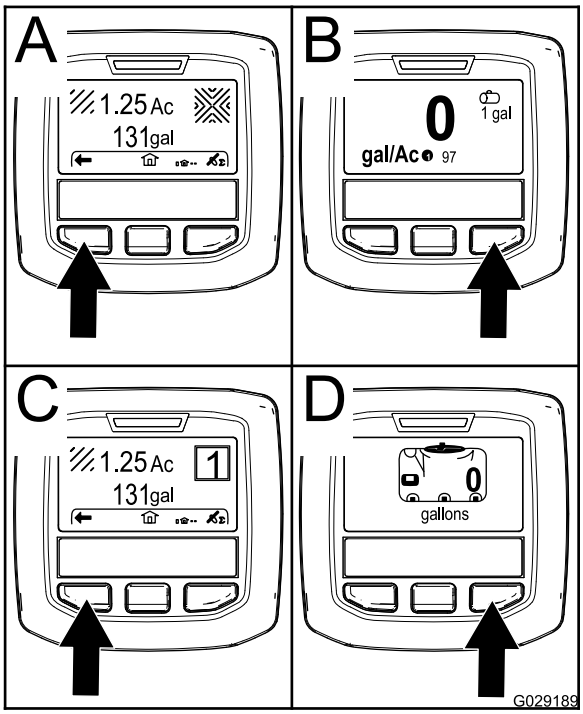

g029189

Figur 61

Obs: Om du vrider tändningslåset till STARTLÄGET och startar motorn så visas värden på InfoCenter-skärmen för den maskin som är igång.

Gå till inställningsmenyn

1. Starta InfoCenter i enlighet med Starta InfoCenter (sida 39).

   Obs: Startskärmbilden visas.

2. Tryck på den mittersta valknappen för att visa information om kontext.

   Obs: Ikonen för information om kontext visas.

3. Tryck på den mittersta valknappen för att gå till huvudmenyn (Figur 62).

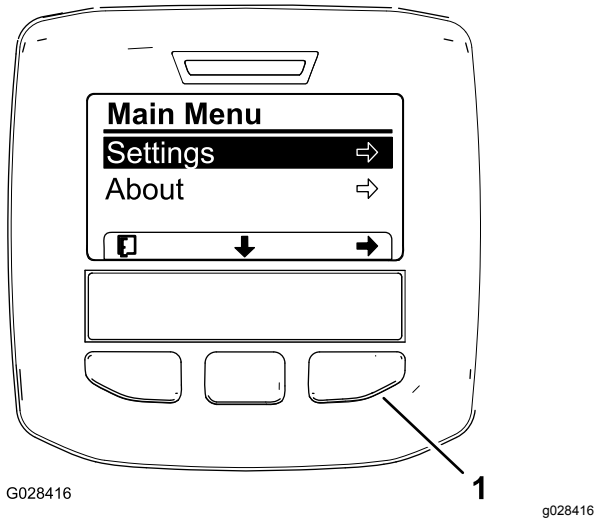

Figur 62

Ytterligare alternativ för HDX-Auto-modeller visas inte.

1. Höger valknapp (välj kontext)

4. Tryck på höger valknapp för att visa undermenyer för inställningar.

   Obs: Huvudmenyn visas med markerat inställningsalternativ.

   Obs: Tryck på den mittersta valknappen (knappen under nedåtpilen på skärmen) för att flytta ned i listan med alternativ.

Ändra mätenheter (brittiska och metriska)

1. Gå till inställningsmenyn i enlighet med Gå till inställningsmenyn (sida 40).
2. Tryck på höger valknapp för att ändra angiven mätenhet (Figur 63).
   - **Brittiska:** mph, gallons och acre
   - **Turf:** mph, gallons och 1 000 ft^2
   - **SI (metriska):** km/h, liter och hektar

   Obs: Skärmen växlar mellan brittiska, turf och metriska enheter.

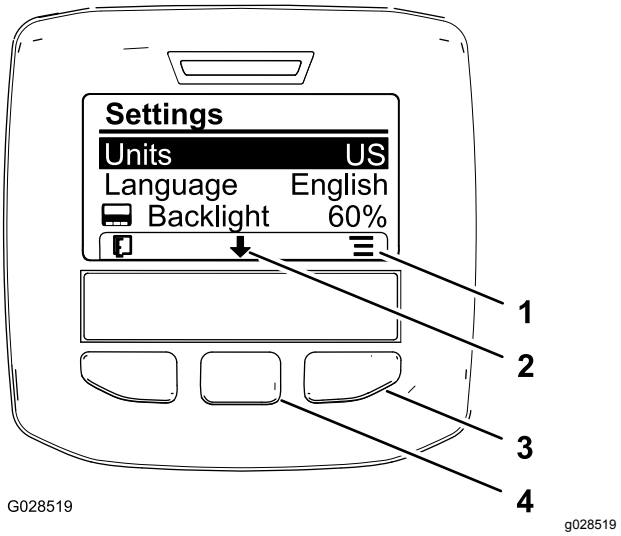

Figur 63

1. Visa alternativ (ikon)
2. Bläddra nedåt (ikon)
3. Höger valknapp (visa kontext)
4. Mittersta valknappen (bläddra kontext)

Obs: Tryck på vänster valknapp för att spara ditt val, lämna inställningsmenyn och återvända till huvudmenyn.

3. Ändra skärmspråket genom att trycka på den mittersta valknappen (knappen under nedåtpilen på skärmen) för att markera språkalternativ (Figur 63).
4. Tryck på höger valknapp (knappen under listikonen på skärmen) för att markera det språk som du vill använda (Figur 63).

   Obs: Följande språk är tillgängliga: engelska, spanska, franska, tyska, portugisiska, danska, nederländska, finska, italienska, norska och svenska.

5. Tryck på vänster valknapp för att spara ditt/dina val, lämna inställningsmenyn och återvända till huvudmenyn (Figur 62).
6. Tryck på vänster valknapp för att återvända till startskärmbilden (Figur 63).

Justera bakgrundsbelysningen och kontrastnivåerna på skärmen

1. Gå till inställningsmenyn i enlighet med Gå till inställningsmenyn (sida 40).
2. Justera bakgrundsbelysningen på skärmen genom att trycka på den mittersta valknappen (knappen under nedåtpilen på skärmen) för att flytta ned till alternativet för inställning av bakgrundsbelysning (Figur 64).

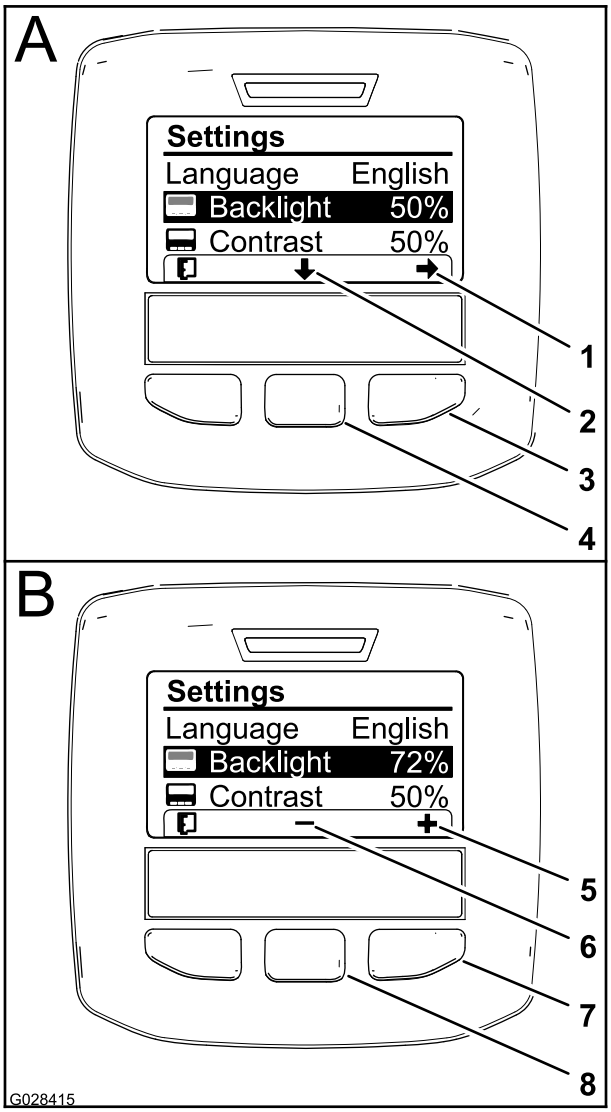

g028415

Figur 64

1. Välj pil (ikon)
2. Bläddra nedåt (ikon)
3. Höger valknapp (välj kontext)
4. Mittersta valknappen (bläddra kontext)
5. Öka värdet (ikon)
6. Minska värdet (ikon)
7. Höger valknapp (högre värdekontext)
8. Mittersta valknappen (lägre värdekontext)

3. Tryck på höger valknapp för att visa värdejusteringskontext (Figur 64).

   Obs: Ikonen (—) visas över den mittersta valknappen på skärmen och ikonen (+) visas över höger valknapp.

4. Använd den mittersta valknappen och höger valknapp för att ändra skärmens ljusstyrka (Figur 64).

   Obs: Ljusstyrkan ändras på skärmen allteftersom du ändrar ljusstyrkenivån.

5. Tryck på vänster valknapp (knappen under listikonen på skärmen) för att spara ditt val, lämna menyn för bakgrundsbelysning och återvända till inställningsmenyn (Figur 64).

6. Justera skärmens kontrast genom att trycka på den mittersta valknappen (knappen under nedåtpilen på skärmen) för att flytta ned till alternativet för inställning av kontrast (Figur 64).

7. Tryck på höger valknapp för att visa värdejusteringskontext (Figur 64).

   Obs: Ikonen (—) visas över den mittersta valknappen på skärmen och ikonen (+) visas över höger valknapp.

8. Tryck på vänster valknapp (knappen under listikonen på skärmen) för att spara ditt val, lämna menyn för kontrast och återvända till inställningsmenyn (Figur 64).

9. Tryck på vänster valknapp för att lämna inställningsmenyn och återvända till huvudmenyn (Figur 62 och Figur 64).

10. Tryck på vänster valknapp för att återvända till startskärmbilden (Figur 64).

InfoCenter-ikoner

Ikonbeskrivningar

i	Informationsikon
→	Nästa
←	Föregående
↓	Bläddra nedåt
⇨	Enter/Mata in värde
≡	Ändra nästa värde i listan
+	Öka
–	Minska
▪	Aktiv skärmbild
.	Inaktiv skärmbild
⌂	Gå till startskärmbilden
⌂	Aktiv startskärmbild

	Spara värde
	Lämna menyn
	Timmätare
PIN	Korrekt PIN-kod har angivits
	Kontrollera PIN-kod/Verifiera kalibrering
	Huvudramp på/sprutning av
	Huvudramp på/sprutning på
	Full tank i spruttanken
	Halv tank i spruttanken
	Låg tanknivå
	Töm spruttanken
K eller k	TURF-enheter (1 000 kvadratfot)
	Sprutad yta
	Sprutad volym
	Justera tankvolymen
	Startskärmbild
	Nollställ aktiv yta
	Nollställ alla ytor
	Justera siffran

Ikonbeskrivningar (cont'd.)

+	Välj nästa område för ackumulering
1	Spruthastighet 1
2	Spruthastighet 2
++	Ökningshastighet

Använda menyerna

Tryck på menyåtkomstknappen på huvudskärmen när du vill komma till kalibreringsinställningarna i InfoCenters menysystem. Detta tar dig tillbaka till huvudmenyn. Se följande tabeller för en översikt över menyalternativen:

Kalibrering	
Menyobjekt	**Beskrivning**
Testhastighet	På den här menyn anger du testhastigheten vid kalibrering.
Flödeskalibre-ring	På den här menyn kalibrerar du flödesmätaren.
Hastighetska-librering	På den här menyn kalibrerar du hastighetsgivaren.

Välja programmering för spruta

HDX-Auto-modeller

Växla mellan manuellt och automatiskt läge

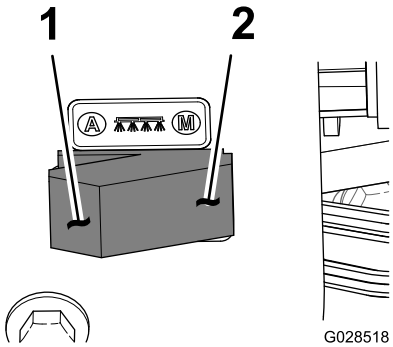

g028518

Figur 65

1. Automatiskt läge (lägesomkopplare)
2. Manuellt läge (lägesomkopplare)

- För omkopplaren för sprutläge på styrkonsolen åt vänster för att AUTOMATISKT styra sprutans spruthastighet via InfoCenter.

Obs: En ikon för spruthastighet visas på InfoCenter-skärmen.

- Tryck på omkopplaren för sprutläge till höger för att styra sprutans spruthastighet för hand i MANUELLT LÄGE.

  Obs: Ikonen för spruthastighet försvinner från skärmen när du övergår från automatiskt till manuellt läge.

Växla mellan olika programmeringsinställningar för spruta

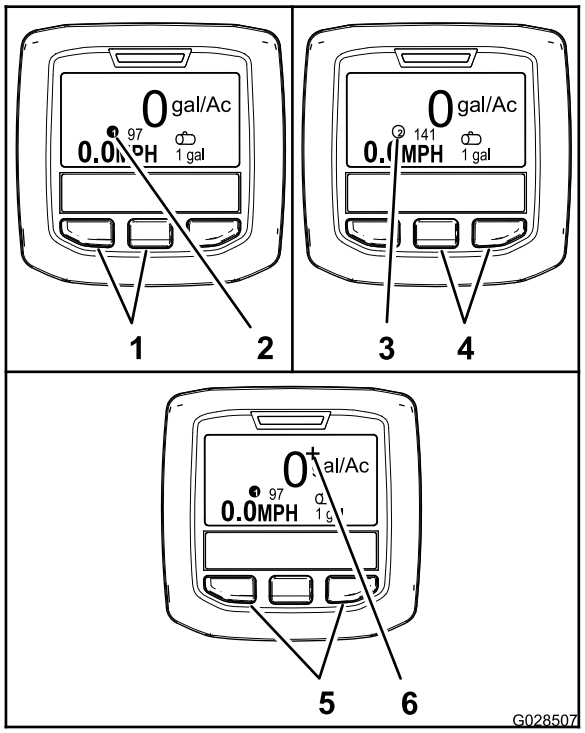

g028507

Figur 66

1. Vänster knapp och mittknapp – val av spruthastighet 1
2. Ikon – spruthastighet 1
3. Ikon – spruthastighet 2
4. Mittknapp och höger knapp – val av spruthastighet 2
5. Vänster och höger knapp – ökning av spruthastighet
6. Ikon – ökning av spruthastighet

- Tryck på de två vänstra knapparna på InfoCenter för att välja spruthastighet 1 (Figur 66).

  Obs: Ikonen ❶ visas.

- Tryck på de två högra knapparna för att välja spruthastighet 2 (spruthastighet) (Figur 66).

  Obs: Ikonen ② visas.

- Tryck på de två yttre knapparna och håll dem intryckta för en tillfällig ökning av spruthastigheten (Figur 66).

  Obs: Ikonen + visas.

  Obs: Ökningen av spruthastigheten ligger 1 procent över spruthastigheten för det aktiva programmet (1 eller 2). Tryck på knapparna och håll dem intryckta för att genomföra ökningen av spruthastigheten och släpp knapparna för att stoppa den.

Programmera spruthastighet och ökningen av spruthastighet

HDX-Auto-modeller

Programmera spruthastighet 1 och 2

1. Tryck på den mittersta valknappen på startskärmbilden för att gå till huvudmenyn.
2. Tryck vid behov på den mittersta valknappen för att markera spruthastigheten för sprutprogram 1 (Figur 67).

   Obs: Ikonen för sprutans spruthastighet 1 visar en etta i en cirkel till höger om skottavlans prick.

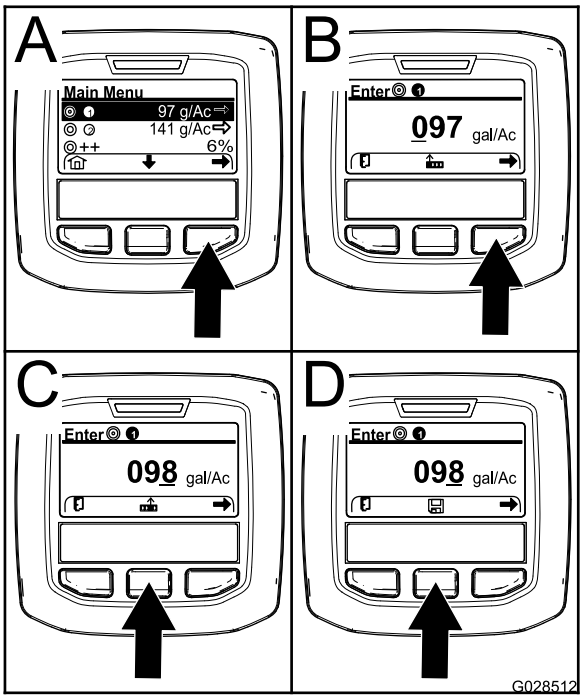

g028512

Figur 67

3. Tryck på höger valknapp för att välja sprutprogram 1 (Figur 67A).
4. Ställ in det numeriska värdet genom att trycka på följande valknappar:
   - Tryck på höger valknapp (Figur 67B) för att flytta markören till nästa siffra till höger.
   - Tryck på den mittersta valknappen (Figur 67C) för att öka det numeriska värdet (0 till 9)
5. Tryck på höger valknapp när värdet längst till höger är inställt.

Obs: Sparikonen visas ovanför den mittersta valknappen (Figur 67D).

6. Tryck på den mittersta valknappen (Figur 67D) för att spara programmeringen av spruthastigheten.
7. Tryck på den mittersta valknappen för att markera spruthastigheten för sprutprogram 2.

   Obs: Ikonen för sprutans spruthastighet 2 visar en tvåa i en cirkel till höger om skottavlans prick.

   Obs: Du kan vid behov använda spruthastigheten för sprutprogram 2 till att enkelt välja en högre eller lägre spruthastighet för ditt gräs.
8. Upprepa steg 4 till och med 6.

Programmering ökningshastighet för tillämpning

Ökningshastigheten utgör en angiven procent av spruthastigheten för det aktiva programmet när de yttre två knapparna på InfoCenter trycks in under sprutning i det automatiska läget.

1. Tryck på den mittersta valknappen på startskärmbilden för att gå till huvudmenyn.
2. Tryck vid behov på den mittersta valknappen för att markera ökningen av spruthastighet (Figur 68).

   Obs: Ikonen för ökningen av spruthastighet visar 2 (+) till höger om skottavlans prick (Figur 68).

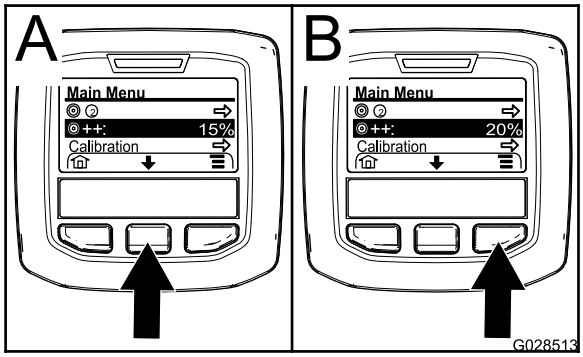

g028513

Figur 68

3. Tryck på höger valknapp (Figur 68) för att öka i steg om 5 % (maximalt 20 %).

Använda inställningsmenyn

HDX-Auto-modeller

Välja aktiv spruthastighet på inställningsmenyn

1. Tryck på den mittersta valknappen på huvudmenyn för att gå till inställningsmenyn.
2. Tryck på den mittersta valknappen för att markera den aktiva inställningen av spruthastighet (Figur 69).

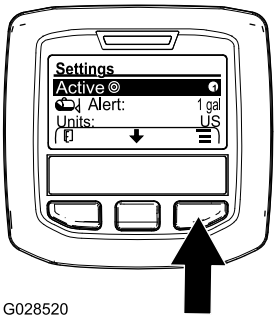

g028520

Figur 69

3. Tryck på höger valknapp för att växla mellan spruthastighet 1 och 2 (Figur 69).
4. Tryck på vänster valknapp för att spara och återvända till huvudmenyn.

Ställa in varning för tanknivå

1. Tryck på den mittersta valknappen på huvudmenyn för att gå till inställningsmenyn.
2. Tryck på den mittersta valknappen för att markera varningsinställningen (Figur 70).

   Obs: Ikonerna (-) och (+) visas ovanför den mittersta valknappen och höger valknapp.

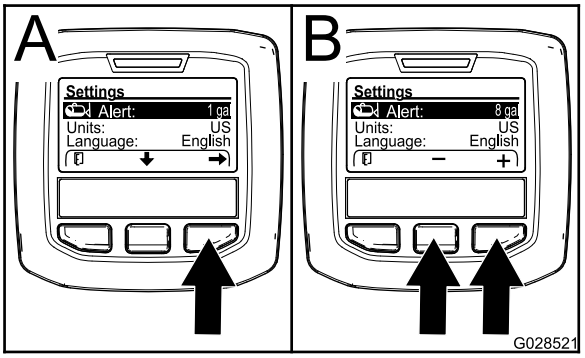

g028521

Figur 70

3. Tryck på höger valknapp (Figur 70).
4. Använd den mittersta valknappen och höger valknapp för att ange den lägsta tillåtna mängden som aktiverar varningen under sprutning (Figur 70).

   Obs: Håll knappen intryckt för att öka tankvarningens värde med 10 %.

5. Tryck på vänster valknapp för att spara och återvända till huvudmenyn.

Ange PIN-kod på InfoCenter

Obs: En PIN-kod ger dig möjlighet ändra åtkomstskyddade inställningar och lösenordet.

Obs: Den fabriksinställda PIN-koden är 1234.

1. Tryck på den mittersta valknappen på huvudmenyn för att gå till inställningsmenyn.
2. Tryck på den mittersta valknappen för att markera inställningen av skyddade menyer.

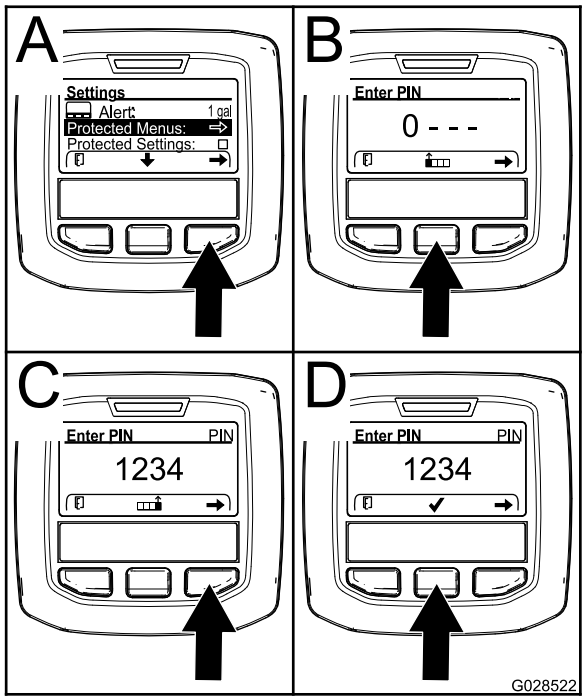

g028522

Figur 71

3. Tryck på höger valknapp för att välja låsta menyer (Figur 71A).
4. Ställ in det numeriska värdet på inmatningsskärmen för PIN-kod genom att trycka på följande valknappar:
   - Tryck på den mittersta valknappen (Figur 71B) för att öka det numeriska värdet (0 till 9)
   - Tryck på höger valknapp (Figur 71C) för att flytta markören till nästa siffra till höger.
5. Tryck på höger valknapp när värdet längst till höger är inställt.

   Obs: En bock visas ovanför den mittersta valknappen (Figur 71D).
6. Tryck på den mittersta valknappen (Figur 71D) för att ange lösenordet.

Ändra PIN-kod

1. Ange den befintliga PIN-koden i enlighet med steg 1 till och med 6 i Ange PIN-kod på InfoCenter (sida 46).
2. Tryck på den mittersta valknappen på huvudmenyn för att gå till inställningsmenyn.
3. Tryck på den mittersta valknappen för att markera inställningen av skyddade menyer.

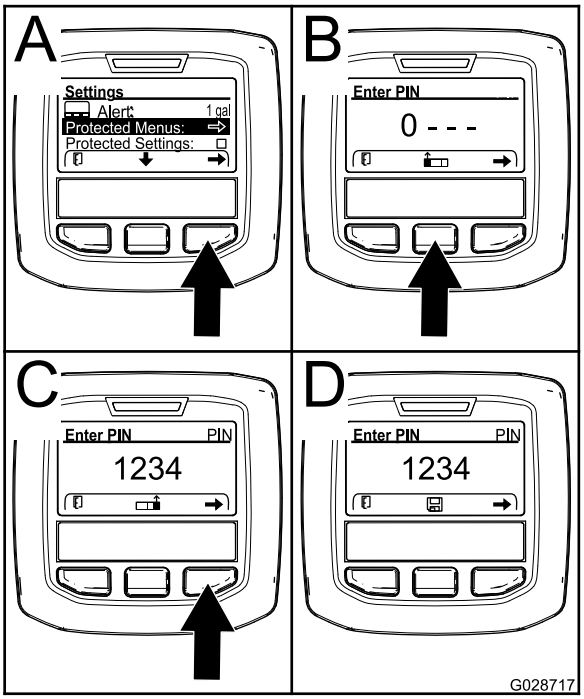

g028717

Figur 72

4. Tryck på höger valknapp för att välja låsta menyer (Figur 72A).
5. Ange den nya PIN-koden på inmatningsskärmen för PIN-kod genom att trycka på följande valknappar:
   - Tryck på den mittersta valknappen (Figur 72A) för att öka det numeriska värdet (0 till 9)
   - Tryck på höger valknapp (Figur 72C) för att flytta markören till nästa siffra till höger.
6. Tryck på höger valknapp när värdet längst till höger är inställt.

   Obs: Sparikonen visas ovanför den mittersta valknappen (Figur 72D).
7. Vänta tills InfoCenter visar ett meddelande om att värdet har sparats och den röda indikatorlampan tänds.

Ställa in skyddade inställningar

***Viktigt:* Använd den här funktionen för att spärra och frigöra spruthastigheten.**

Obs: Du måste känna till den fyra tecken långa PIN-koden för att kunna ändra inställningar av funktioner på den skyddade menyn.

1. Tryck på den mittersta valknappen på huvudmenyn för att gå till inställningsmenyn.
2. Tryck på den mittersta valknappen för att markera det skyddade inställningsalternativet.

   Obs: Om det inte finns något X i rutan till höger om det skyddade inställningsalternativet, går det inte att låsa undermenyerna för vänster sprutramp, centersprutrampen, höger sprutramp och återställning av standardalternativ med PIN-koden (Figur 74).

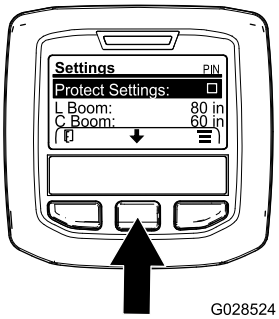

Figur 73

3. Tryck på höger valknapp.

   Obs: Inmatningsskärmen för PIN-kod visas.
4. Ange den PIN-koden i enlighet med steg 4 i Ange PIN-kod på InfoCenter (sida 46).
5. Tryck på höger valknapp när värdet längst till höger är inställt.

   Obs: En bock visas ovanför den mittersta valknappen.
6. Tryck på den mittersta valknappen.

   Obs: Undermenyerna för vänster sprutramp, centersprutrampen, höger sprutramp och återställning av standardalternativ visas.
7. Tryck på den mittersta valknappen för att markera det skyddade inställningsalternativet
8. Tryck på höger valknapp.

   Obs: Ett X visas i rutan till höger om det skyddade inställningsalternativet (Figur 74).

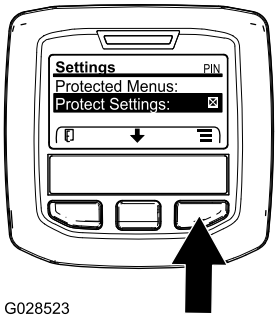

Figur 74

9. Vänta tills InfoCenter visar ett meddelande om att värdet har sparats och den röda indikatorlampan tänds.

   Obs: De skyddade menyernas undermenyer låses med PIN-koden.

   Obs: Du kommer åt undermenyerna genom att markera alternativet Lås inställn., trycka på höger valknapp, ange PIN-koden och trycka på den mittersta valknappen när bockikonen visas.

Återställa sprutrampssektionens storlekar till standardvärdet

1. Tryck på den mittersta valknappen för att gå till alternativet för återställning av standard (Figur 75).

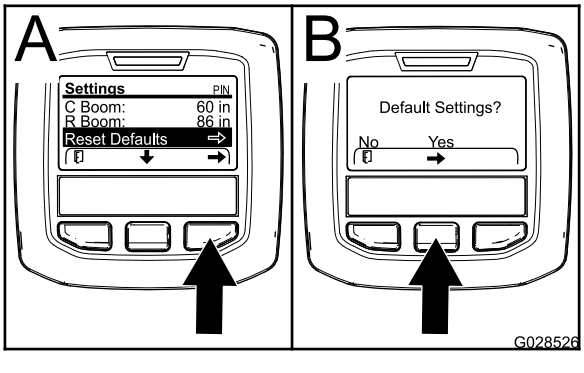

Figur 75

2. Tryck på höger valknapp för att välja återställning av standard.
3. På skärmen för standardinställningar trycker du på vänster valknapp för NEJ eller höger valknapp för JA (Figur 75).

   Obs: Om du väljer JA återställs sprutrampssektionens storlekar till standardvärdena.

Meddelanden i InfoCenter

Meddelanden för föraren visas automatiskt på InfoCenter-skärmen när en maskinfunktion kräver ytterligare åtgärder. Om du till exempel försöker starta

motorn medan du trampar på gaspedalen, visas ett meddelande som anger att gaspedalen måste vara i NEUTRALLÄGET.

För varje meddelande som visas börjar varningslampan blinka, och en meddelandekod (ett nummer), en meddelandebeskrivning och en meddelandekvalificerare visas på skärmen enligt Figur 76.

Meddelandebeskrivningar och -kvalificerare visas som InfoCenter-ikoner. Se InfoCenter-ikoner (sida 42) för en beskrivning av varje ikon.

Obs: Meddelandekvalificeraren förklarar de förhållanden som utlöst meddelandet samt ger anvisningar på hur du tar bort meddelandet.

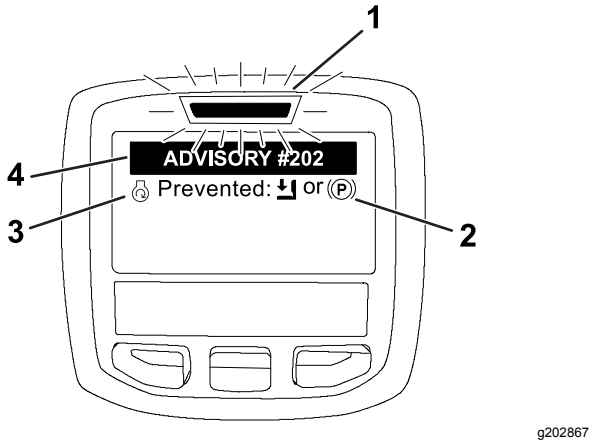

Figur 76

1. Felindikatorer
2. Meddelandekvalificerare
3. Meddelandebeskrivning
4. Meddelandekod

Obs: Meddelanden loggas inte i felloggen.

Obs: Du kan ta bort ett meddelande från skärmen genom att trycka på valfri knapp på InfoCenter.

Mer information finns i tabellen som följer InfoCenter-meddelandena:

Meddelanden

Meddelande-kod	Beskrivning
200	Start förhindrad – pumpomkopplaren är aktiv
201	Start förhindrad – ej i NEUTRALLÄGE
202	Start förhindrad – inte i sätet
203	Start förhindrad – gaspedalen är inte ursprungsläget
204	Start förhindrad – timeout för startmotorn aktiverad
205	Parkeringsbromsen är inkopplad
206	Pumpstart förhindrad – sprutramp aktiv
207	Pumpstart förhindrad – högt varvtal

Meddelanden (cont'd.)

Meddelande-kod	Beskrivning
208	Gasreglage-/hastighetslås förhindrat – pumpen inte aktiv
209	Gasreglagelås förhindrat – parkeringsbrom-sen är inte inkopplad
210	Hastighetslås förhindrat – föraren sitter inte i sätet eller parkeringsbromsen är inkopplad
211	Gasreglage-/hastighetslås förhindrat – kopplingen eller fotbromsen är inkopplad
212	Varning för låg tankvolym
213	Sköljpump PÅ
220	Kalibrering av flödessensor
221	Kalibrering av flödessensor – fyll på vatten i tanken och ange mängd fylld
222	Kalibrering av flödessensor – aktivera pumpen
223	Kalibrering av flödessensor – aktivera alla sprutramper
224	Kalibrering av flödessensor – kalibreringen körs
225	Kalibrering av flödessensor – kalibreringen färdig
226	Kalibrering av flödessensor – lämnar kalibreringsläget
231	Kalibrering av hastighetsgivaren
232	Kalibrering av hastighetssensor – fyll färskvattentanken och tryck på Nästa
233	Kalibrering av hastighetssensor – fyll sprutan halvfull med vatten och tryck på Nästa
234	Kalibrering av hastighetssensor – ange kalibreringsavståndet och tryck på Nästa
235	Kalibrering av hastighetssensor – markera och kör angett avstånd med sprutsektionerna avstängda
236	Kalibrering av hastighetssensor – kalibrering av hastighetssensor pågår
237	Kalibrering av hastighetssensor – kalibrering av hastighetssensor färdig
238	Kalibrering av hastighetssensor – stäng av sprutramperna
241	Kalibrering utanför gräns, använder standardvärde

Utföra kontroller före start

Kontrollera följande vid varje tillfälle innan du börjar använda grässprutan för dagen:

- Kontrollera lufttrycket i däcken.

  Obs: Maskinens däck skiljer sig från andra bildäck eftersom ett lägre lufttryck krävs, så att gräskomprimering och -slitage minimeras.
- Kontrollera samtliga vätskenivåer och fyll på korrekt mängd av de specificerade vätskorna om du märker att någon nivå är låg.
- Kontrollera bromsen.
- Kontrollera att lamporna fungerar.
- Vrid ratten åt höger och vänster för att kontrollera styrreaktionen.
- Stäng av motorn och undersök om det finns oljeläckor, lösa delar eller andra märkbara fel.

Om något av ovanstående inte fungerar korrekt meddelar du din mekaniker eller kontrollerar med din arbetsledare innan du börjar använda grässprutan för dagen. Din arbetsledare kan vilja att du kontrollerar andra föremål dagligen. Ta reda på vilka inspektioner du är skyldig att utföra.

Förbereda grässprutan

Välja ett munstycke

Obs: Mer information finns i munstycksguiden som finns tillgänglig hos din auktoriserade Toro-återförsäljare.

Munstyckstornen kan hantera upp till tre olika munstycken. Så här väljer du önskat munstycke:

1. Stanna sprutan på ett plant underlag, stäng av motorn, koppla in parkeringsbromsen och ta ut nyckeln.
2. Stäng AV huvudsektionsomkopplaren och stäng sedan AV sprutpumpomkopplaren.
3. Vrid munstyckstornet i någon riktning till det rätta munstycket.
4. Utför en flödeskalibrering. Se Kalibrera sprutflödet (sida 53).

Välja ett sugfilter

Standardutrustning: sugfilter, maskvidd 50 (blått)

Använd sugfiltertabellen för att identifiera skärmnätet för de sprutmunstycken som du använder, baserat på kemiska produkter eller lösningar med en viskositet som motsvarar vatten.

Sugfiltertabell

Sugfiltertabell (cont'd.)

Sprutmunstyc-kesfärgkod (flö-deshastighet)	Skärmnätets maskstorlek*	Filterfärgkod
Gul (0,2 gal/m)	50	Blå
Röd (0,4 gal/m)	50	Blå
Brun (0,5 gal/m)	50 (eller 30)	Blå (eller grön)
Grå (0,6 gal/m)	30	Grön
Vit (0,8 gal/m)	30	Grön
Blå (1,0 gal/m)	30	Grön
Grön (1,5 gal/m)	30	Grön
* Sugfiltrens maskstorlek i den här tabellen baseras på sprutkemikalier eller lösningar med en viskositet som motsvarar vatten.		

Viktigt: **När du sprutar med kemiska produkter med högre viskositet (tjockare) eller lösningar med slampulver kan du behöva använda ett grövre skärmnät för sugfiltertillvalet. Se Figur 77.**

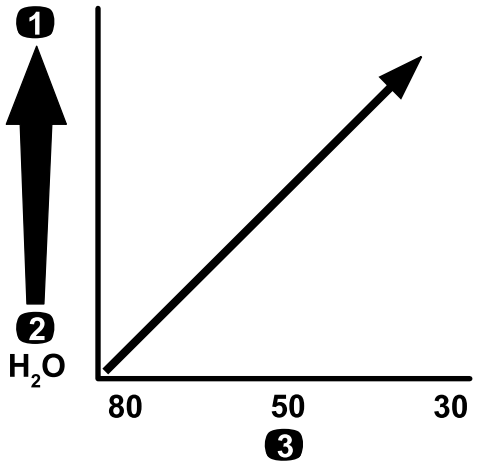

Figur 77

Nätmaskstorlek – kemikalie- eller lösningsviskositet

1. Högre – viskositet för kemikalier eller lösningar
2. Lägre – viskositet för kemikalier eller lösningar
3. Siktens maskstorlek

När du sprutar i en högre spruthastighet kan du överväga att använda en grövre tillvalsnät för sugfiltret. Se Figur 78.

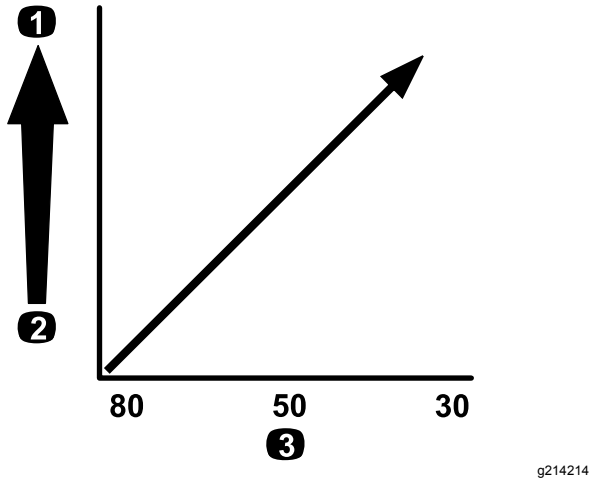

Figur 78

Nätmaskstorlek – spruthastighet

1. Högre spruthastighet
2. Lägre spruthastighet
3. Siktens maskstorlek

Välja ett tryckfilter

Tillgängliga siktstorlekar:

Standardutrustning: sugfilter, maskvidd 50 (blått)

Använd tryckfiltertabellen för att identifiera skärmnätet för de sprutmunstycken som du använder, baserat på kemiska produkter eller lösningar med en viskositet som motsvarar vatten.

Tryckfiltertabell

Sprutmunstyc-kesfärgkod (flö-deshastighet)	Skärmnätets maskstorlek*	Filterfärgkod
Krävs för kemikalier eller lösningar med låg viskositet eller låga spruthastigheter	100	Grön
Gul (0,2 gal/m)	80	Gul
Röd (0,4 gal/m)	50	Blå
Brun (0,5 gal/m)	50	Blå
Grå (0,6 gal/m)	50	Blå
Vit (0,8 gal/m)	50	Blå
Blå (1,0 gal/m)	50	Blå
Grön (1,5 gal/m)	50	Blå
Krävs för kemikalier eller lösningar med hög viskositet eller höga spruthastigheter	30	Röd

Tryckfiltertabell (cont'd.)

Sprutmunstyc-kesfärgkod (flö-deshastighet)	Skärmnätets maskstorlek*	Filterfärgkod
Krävs för kemikalier eller lösningar med hög viskositet eller höga spruthastigheter	16	Brun
* Tryckfiltrens maskstorlek i den här tabellen baseras på sprutkemikalier eller lösningar med en viskositet som motsvarar vatten.		

Viktigt: **När du sprutar med kemiska produkter med högre viskositet (tjockare) eller lösningar med slampulver kan du behöva använda ett grövre skärmnät för tryckfiltertillvalet. Se Figur 79.**

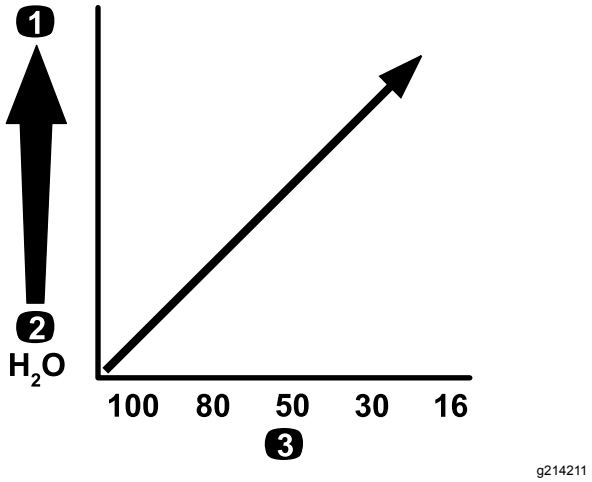

Figur 79

Nätmaskstorlek – kemikalie- eller lösningsviskositet

1. Högre – viskositet för kemikalier eller lösningar
2. Lägre – viskositet för kemikalier eller lösningar
3. Siktens maskstorlek

När du sprutar i en högre spruthastighet kan du överväga att använda en grövre tillvalsnät för tryckfiltret. Se Figur 80.

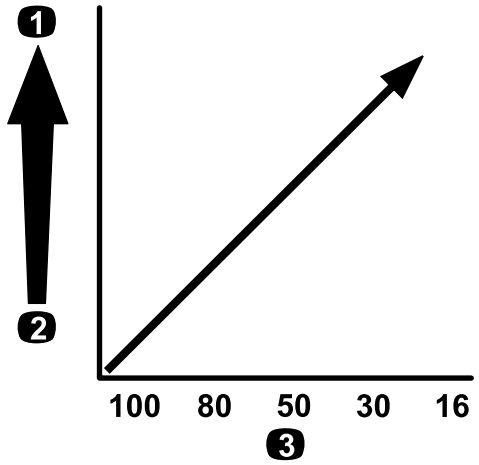

g214240

Figur 80

Nätmaskstorlek – spruthastighet

1. Högre spruthastighet
2. Lägre spruthastighet
3. Siktens maskstorlek

Välja ett munstycksspetsfilter (tillval)

Obs: Det extra munstycksspetsfiltret skyddar sprutmunstyckets spets och förlänger dess livslängd.

Använd tabellen för munstycksspetsfilter för att identifiera skärmnätet för de sprutmunstycken som du använder, baserat på kemiska produkter eller lösningar med en viskositet som motsvarar vatten.

Tabell för munstycksspetsfilter

Sprutmunstyckesfärgkod (flödeshastighet)	Filternätmaskstorlek*	Filterfärgkod
Gul (0,2 gal/m)	100	Grön
Röd (0,4 gal/m)	50	Blå
Brun (0,5 gal/m)	50	Blå
Grå (0,6 gal/m)	50	Blå
Vit (0,8 gal/m)	50	Blå
Blå (1,0 gal/m)	50	Blå
Grön (1,5 gal/m)	50	Blå
* Munstyckesfiltrens maskstorlek i den här tabellen baseras på sprutkemikalier eller lösningar med en viskositet som motsvarar vatten.		

Viktigt: **När du sprutar med kemiska produkter med högre viskositet (tjockare) eller lösningar med slampulver kan du behöva använda ett grövre skärmnät för spetsfiltertillvalet. Se Figur 81.**

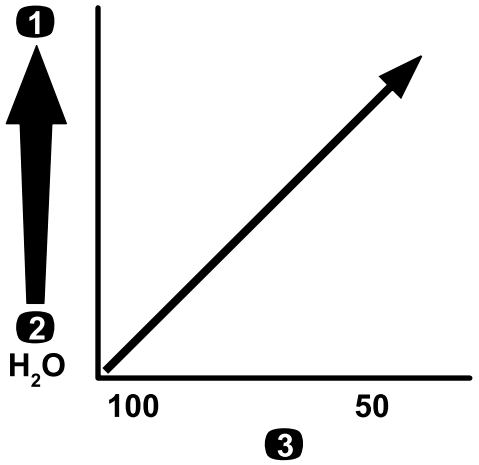

g214246

Figur 81

Nätmaskstorlek – kemikalie- eller lösningsviskositet

1. Högre – viskositet för kemikalier eller lösningar
2. Lägre – viskositet för kemikalier eller lösningar
3. Siktens maskstorlek

När du sprutar i en högre spruthastighet kan du överväga att använda en grövre spetsfilternät. Se Figur 82.

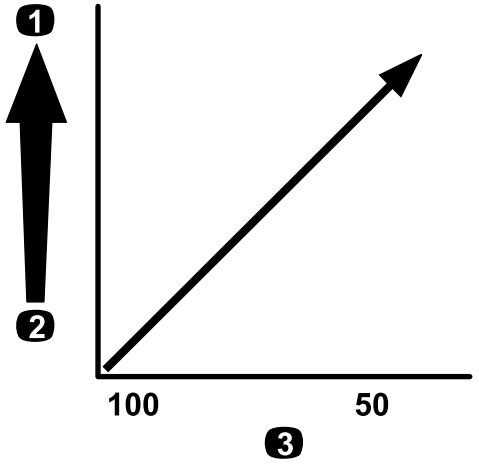

g214245

Figur 82

Nätmaskstorlek – spruthastighet

1. Högre spruthastighet
2. Lägre spruthastighet
3. Siktens maskstorlek

Fylla tankarna

Fylla på färskvattentanken

Viktigt: **Använd inte återvunnet vatten (gråvatten) i färskvattentanken.**

Obs: Färskvattentanken används för att leverera färskvatten så att du snabbt kan skölja av kemikalier

från hud, ögon eller andra delar som kan vara i fara vid en olycka.

Fyll alltid på färskvattentanken med rent vatten innan du hanterar eller blandar kemikalier.

Färskvattentanken sitter på vältskyddet bakom passagerarsätet (Figur 83). Den innehåller färskvatten så att du snabbt kan skölja av kemikalier från hud, ögon eller andra delar som kan vara i fara vid en olycka.

- Fyll tanken genom att skruva av locket ovanpå tanken och fyll på med färskvatten. Sätt tillbaka locket.
- Vrid reglaget på pluggen för att öppna pluggen till färskvattentanken.

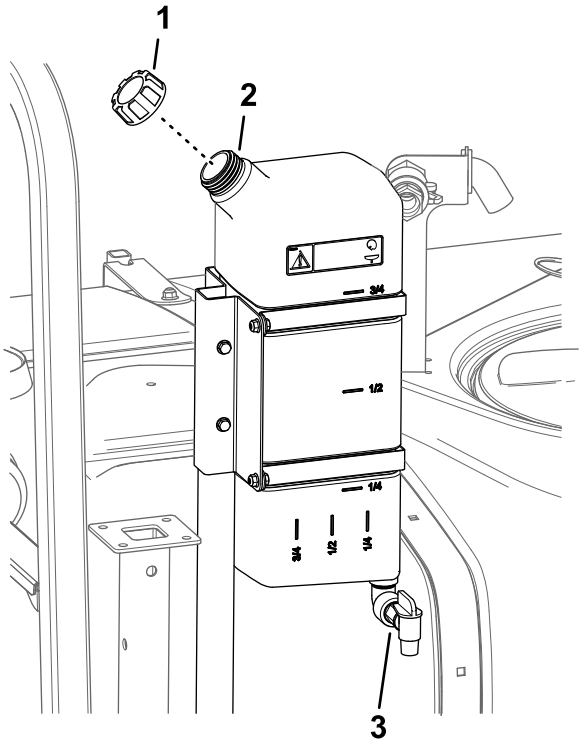

Figur 83

1. Påfyllningslock
2. Färskvattentank
3. Plugg

Fylla på grässprutans tank

Montera kemikalieblandningssatsen så att du får optimal blandning samtidigt som tankens utsida hålls ren och snygg.

Viktigt: **Använd helst inte återvunnet vatten (gråvatten) i spruttanken.**

Viktigt: **Kontrollera att de kemikalier du kommer att använda är förenliga med Viton™ (se tillverkarens etikett; där bör det framgå om kemikalien är förenlig eller ej). Om du använder en kemikalie som inte är förenlig med Viton™ försämras O-ringarna i grässprutan och läckor uppstår.**

Viktigt: **Kontrollera tankremmarnas spel när du har fyllt tanken för första gången. Dra åt dem vid behov.**

1. Töm sprutsystemet på sprutsystemkonditionerare genom att köra sektionerna.
2. Parkera maskinen på ett plant underlag, för växelväljaren till det neutrala läget, koppla in parkeringsbromsen, stäng av motorn och ta ut nyckeln.
3. Kontrollera att tanktömningsventilen är stängd.
4. Avgör hur mycket vatten som behövs för att blanda den nödvändiga mängden kemikalier enligt kemikalietillverkarens anvisningar.
5. Öppna tanklocket på grässprutans tank.

   Obs: Tanklocket sitter i mitten överst på tanken. Öppna locket genom att vrida den främre halvan av det moturs och vrida upp det. Filtret inuti kan tas bort vid rengöring. Stäng tanken genom att stänga tanklocket och vrida dess främre halva medsols.
6. Tillsätt ¾ av vattenmängden som krävs i grässprutans tank med hjälp av påfyllningsreservoaren med antihävertfunktion.

   Viktigt: **Använd alltid färskt, rent vatten i grässprutans tank. Tillsätt aldrig ett koncentrat i en tom tank.**

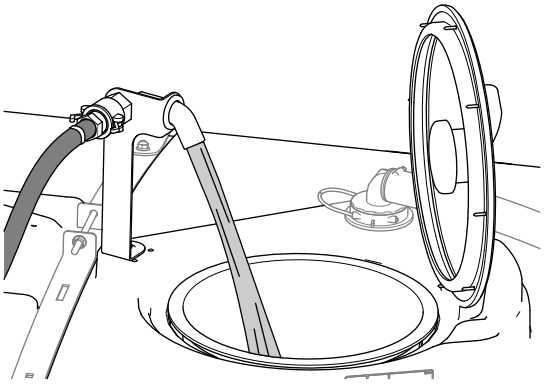

Figur 84

7. Starta motorn, koppla in kraftuttaget och ställ in handgasen (om fordonet har handgas).
8. Slå PÅ omkopplaren för omrörning.
9. Tillsätt rätt mängd koncentrerad kemikalie till tanken, enligt anvisningarna från kemikalietillverkaren.

Viktigt: **Om du använder ett slampulver, blanda pulvret med en liten mängd vatten för att bilda ett slam innan det tillsätts till tanken.**

10. Tillsätt resten av vattnet till tanken.

    Obs: Du uppnår bättre omrörning om du minskar inställningen av spruthastighet.

Inspektera tankremmarna

Serviceintervall: Varje användning eller dagligen—Kontrollera tankremmarna.

Viktigt: **Om tankremmarnas fästelement dras åt för hårt kan tanken och remmarna deformeras och skadas.**

1. Fyll huvudtanken med vatten.
2. Kontrollera om det finns något spel mellan tankremmarna och tanken (Figur 85).

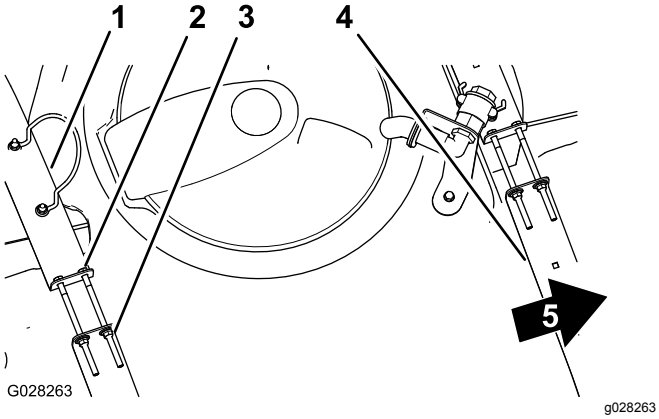

Figur 85

1. Bakre tankrem
2. Skruv
3. Flänslåsmutter
4. Främre tankrem
5. Maskinens framsida

3. Om tankremmarna sitter löst mot tanken drar du åt flänslåsmuttrarna och skruvarna upptill på remmarna tills remmarna sitter tätt mot tanken (Figur 85).

   Obs: Dra inte åt tankremmarnas fästelement för hårt.

Kalibrera sprutan

Förbereda maskinen

Viktigt: **Innan du kalibrerar sprutsystemet på en HDX-Auto-modell ska du vid behov fylla sprutans tank med rent vatten och köra maskinen samtidigt som du sprutar med 2,76 bar eller mer i minst 30 minuter.**

Obs: Om du använder sprutan för första gången, byter munstycken eller om behov uppstår ska du kalibrera sprutflödet, spruthastigheten och sektionens överströmningsventil.

1. Fyll grässprutans tank med rent vatten.

   Obs: Kontrollera att det finns tillräckligt med vatten i tanken för samtliga kalibreringsrutiner.

2. Sänk vänster och höger sprutrampssektioner.
3. **HDX-Auto-modellen** – kör maskinen samtidigt som du sprutar med 2,76 bar eller mer i minst 30 minuter. Fyll grässprutans tank med rent vatten när du är klar.
4. Stäng av de skyddade inställningarna i enlighet med Ställa in skyddade inställningar (sida 46).
5. På **HDX-Auto-modeller** ställer du in sprutsystemet på manuellt läge i enlighet med Växla mellan manuellt och automatiskt läge (sida 43).

Kalibrera sprutflödet

Utrustning som föraren måste ha: Stoppur som kan mäta ± 1/10 sekund och en behållare märkt med steg om 50 ml.

Obs: Två personer krävs för att kalibrera sprutflödet på **maskiner som inte har gasreglagelås**.

Förbereda grässprutsystemet

1. Ställ in växlingen på följande sätt:
   - Modeller i HD-serien med **manuell transmission** – sätt växeln i NEUTRALLÄGET.
   - Lägg i parkeringsväxeln (P) på **HDX-Auto-modeller**.
2. Koppla in parkeringsbromsen och starta motorn.
3. Slå på sprutans pump och starta omrörningen.
4. Tryck ned gaspedalen tills motorn når maximal hastighet.
5. Ställ in motorvarvtalet på följande sätt:
   - En person trycker ned gaspedalen tills maximalt motorvarvtal uppnås på en maskin som **inte** har tillvalet gasreglagelås.

     Obs: Den andra personen ska ta prover från sprutmunstyckena.
   - Tryck ned gaspedalen tills maximalt motorvarvtal uppnås och ställ in gasreglagelåset på en maskin som **har** tillvalet gasreglagelås. Se bruksanvisningen för Workmans handgasreglagesats.

Gör ett uppsamlingsprov

1. Sätt samtliga tre sektionsomkopplare samt sektionernas huvudomkopplare i läget PÅ.

2. Förbered för ett uppsamlingsprov med den graderade behållaren.
3. Börja med 2,76 bar och justera spruttrycket med hjälp av omkopplaren för sprutmängd för att få de provmängder som visas i tabellen nedan.

   Obs: Ta tre prover med 15 sekunders mellanrum och räkna fram ett genomsnitt för den insamlade vattenmängden.

Färg på mun-stycke	Milliliter som samlats upp inom 15 sekunder	Uns som samlats upp inom 15 sekunder
Gul	189	6,4
Röd	378	12,8
Brun	473	16,0
Grå	567	19,2
Vit	757	25,6
Blå	946	32,0
Grön	1 419	48,0

4. När du har fått de provmängder som krävs enligt tabellen ovan ställer du in övervakningsomkopplaren på det LÅSTA läget.
5. Slå AV sektionshuvudomkopplaren.

Ställa in InfoCenter

1. Gör så här för att gå till kalibreringsmenyn på InfoCenter och välja FLOW CAL (Flödeskalibrering):

   Obs: Du kan när som helst välja ikonen för startskärmen för att avbryta kalibreringen.

   A. Tryck två gånger på mittersta valknappen på InfoCenter för att komma åt menyerna.
   B. Gå till kalibreringsmenyn genom att trycka på den högra valknappen på InfoCenter.
   C. Välj FLOW CAL (Flödeskalibrering) genom att markera FLOW CAL (Flödeskalibrering) och trycka på den högra valknappen på InfoCenter.
   D. På nästa skärmbild anger du den mängd vatten som sektionerna kommer att spruta ut under kalibreringsproceduren (se tabellen nedan).
   E. Tryck på höger valknapp i InfoCenter.
2. Använd plus- (+) och minustecknen (-) för att ange flödesvolymen enligt tabellen nedan.

Färg på munstycke	Liter	US Gallons
Gul	42	11
Röd	83	22
Brun	106	28
Grå	125	33
Vit	167	44
Blå	208	55
Grön	314	83

3. Vrid på sektionens huvudomkopplare i fem minuter.

   Obs: Efter hand som maskinen sprutar visar InfoCenter vätskemängden som räknas.
4. När du har sprutat i fem minuter väljer du bocken genom att trycka på mittknappen på InfoCenter.

   Obs: Det gör inget om mängden som visas under kalibreringsproceduren inte stämmer överens med den mängd vatten som du angav i InfoCenter.
5. Stäng av sektionshuvudomkopplaren och välj bockmarkeringen genom att trycka på mittknappen på InfoCenter.

   Obs: Kalibreringen är nu genomförd.

Kalibrering av spruthastighet

1. Kontrollera att sprutans tank är fylld med vatten.
2. Markera upp ett avstånd på 45–152 m i ett öppet och plant område.

   Obs: Markera upp 152 m för ett precisionsmässigt resultat.
3. Starta motorn och kör fram till den punkt där det markerade området startar.

   Obs: Rikta in mittpunkten på framdäcken med startlinjen för att erhålla det mest precisionsmässiga resultatet.
4. Gå till InfoCenter, navigera till kalibreringsmenyn och välj Speed Calibration (Hastighetskalibre-ring).

   Obs: Du kan när som helst välja ikonen för startskärmen för att avbryta kalibreringen.
5. Välj Nästa-pilen (→) på InfoCenter.
6. Använd plus- (+) och minustecknen (-) för att ange den markerade sträckan i InfoCenter.
7. Vidta en av följande åtgärder:
   - Lägg i den första växeln och kör den markerade sträckan i en rak linje med full gas på**manuellt växlade** modeller i HD-serien.
   - Lägg i körväxeln (D) och kör den markerade sträckan i en rak linje med full gas på **HDX-Auto-modeller**.

8. Stanna maskinen vid slutet av den markerade sträckan och välj bockmarkeringen i InfoCenter.

   Obs: Sakta in, låt maskinen rulla tills den stannar och rikta in mittpunkten på framdäckena med slutlinjen för den mest precisionsmässiga mätningen.

   Obs: Kalibreringen är nu genomförd.

Kalibrera sektionsöverströmningsventilerna

Om du använder sprutan för första gången, när du byter munstycken eller om behov uppstår ska du kalibrera sprutflödet, spruthastigheten och ställa in sektionens överströmningsventil.

Viktigt: **Välj ett öppet och plant område för att göra detta.**

Obs: Två personer krävs för att kalibrera sektionernas överströmningsventil på **maskiner som inte har gasreglagelås**.

Förbereda maskinen

1. Kontrollera att sprutans tank är fylld med vatten.
2. Ställ in växlingen på följande sätt:
   - Modeller i HD-serien med **manuell transmission** – sätt växeln i NEUTRALLÄGET.
   - Lägg i parkeringsväxeln (P) på **HDX-Auto-modeller**.
3. Koppla in parkeringsbromsen och starta motorn.
4. Slå PÅ de tre sektionsomkopplarna, men låt sektionshuvudomkopplaren vara AV.
5. Sätt pumpomkopplaren i PÅSLAGET läge och starta omrörningen.
6. Ställ in motorvarvtalet på följande sätt:
   - En person trycker ned gaspedalen tills maximalt motorvarvtal uppnås på en maskin som **inte** har tillvalet gasreglagelås.

     Obs: Den andra personen ska justera sektionens överströmningsventiler.
   - Tryck ned gaspedalen tills maximalt motorvarvtal uppnås och ställ in gasreglagelåset på en maskin som **har** tillvalet gasreglagelås. Se bruksanvisningen för Workmans handgasreglagesats.
7. Gå till InfoCenter, navigera till kalibreringsmenyn och välj Test Speed (Provhastighet).

   Obs: Du kan när som helst välja ikonen för startskärmen för att avbryta kalibreringen.
8. Använd plus- (+) och minustecknen (–) för att ange en provhastighet på 5,6 km/h och välj därefter ikonen för startskärmen.

Justera sektionens överströmningsventiler

1. Använd omkopplaren för sprutmängd för att justera spruthastigheten enligt följande tabell.

Spruthastighetstabell för munstycke

Färg på munstycke	SI (metriskt)	Engelska	Turf
Gul	159 l/ha	17 gpa	0,39 gpk
Röd	319 l/ha	34 gpa	0,78 gpk
Brun	394 l/ha	42 gpa	0,96 gpk
Grå	478 l/ha	51 gpa	1,17 gpk
Vit	637 l/ha	68 gpa	1,56 gpk
Blå	796 l/ha	85 gpa	1,95 gpk
Grön	1,190 l/ha	127 gpa	2,91 gpk

2. Stäng av den vänstra sektionsomkopplaren och justera den vänstra sektionens överströmningsventil (Figur 86) tills trycket når den tidigare inställda nivån (vanligtvis 2,76 bar).

   Obs: De sifferförsedda indikatorerna på överströmningsventilen är endast avsedda som referens.

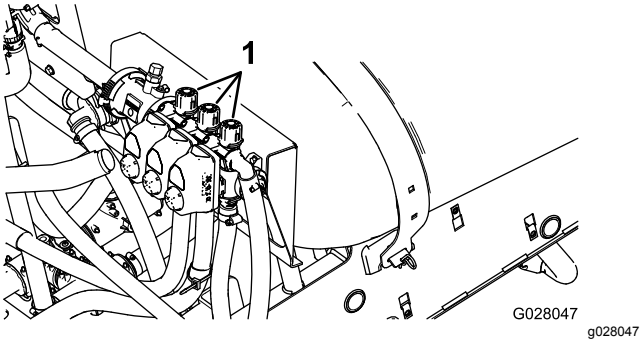

Figur 86

1. Justera sektionens överströmningsventil

3. Slå på omkopplaren för den vänstra sektionen och stäng av omkopplaren för den högra.
4. Justera den högra sektionens överströmningsventil (Figur 86) tills trycket når den tidigare inställda nivån (vanligtvis 2,76 bar).
5. Slå på omkopplaren för den högra sektionen och stäng av omkopplaren för mittsektionen.
6. Justera mittsektionens överströmningsventil (Figur 86) tills trycket når den tidigare inställda nivån (vanligtvis 2,76 bar).

7. Stäng av alla sektioner.
8. Stäng av sprutpumpen.

   Obs: Kalibreringen är nu genomförd.

Justera omrörnings- och huvudöverströmningsventilerna

Rattlägen för överströmningsventilen för omrörning

- Överströmningsventilen för omrörning ska vara i öppet läge enligt Figur 87A.
- Överströmningsventilen för omrörning ska vara i stängt (0) läge enligt Figur 87B.
- Överströmningsventilen för omrörning ska vara i mellanläge (justera i förhållande till sprutans tryckmätare) enligt Figur 87C.

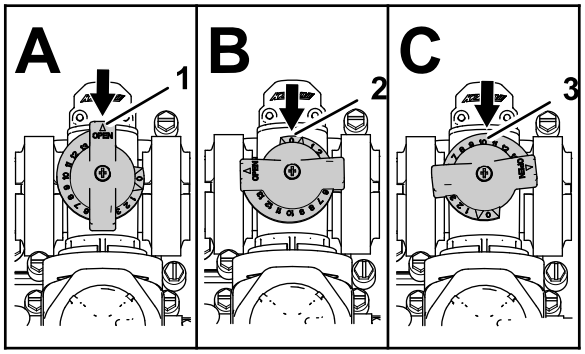

Figur 87

1. Öppen
2. Stängd (0)
3. Mellanläge

Kalibrera omrörningsöverströmningsventilen

Serviceintervall: Årligen

Viktigt: **Välj ett öppet och plant område för att göra detta.**

Obs: Två personer krävs för att kalibrera omrörningens överströmningsventil på **maskiner som inte har gasreglagelås**.

1. Kontrollera att sprutans tank är fylld med vatten.
2. Kontrollera att omrörningsventilen är öppen. Om den har justerats ska du öppna den helt och hållet den här gången.
3. Ställ in växlingen på följande sätt:
   - Modeller i HD-serien med **manuell transmission** – sätt växeln i NEUTRALLÄGET.
   - Lägg i parkeringsväxeln (P) på **HDX-Auto-modeller**.
4. Koppla in parkeringsbromsen och starta motorn.
5. Slå på sprutans pump.
6. Ställ in motorvarvtalet på följande sätt:
   - En person trycker ned gaspedalen tills maximalt motorvarvtal uppnås på en maskin som **inte** har tillvalet gasreglagelås.

     Obs: Den andra personen ska ta prover från sprutmunstyckena.
   - Tryck ned gaspedalen tills maximalt motorvarvtal uppnås och ställ in gasreglagelåset på en maskin som **har** tillvalet gasreglagelås. Se bruksanvisningen för Workmans handgasreglagesats.
7. Slå AV de tre separata sektionsventilernas omkopplare.
8. Sätt sektionshuvudomkopplaren i läget PÅ.
9. Ställ in MAXIMALT systemtryck.
10. Ställ omrörningsomkopplaren i AVSTÄNGT läge och läs av tryckmätaren.
    - Om avläsningen fortfarande är 6,9 bar har omrörningsöverströmningsventilen kalibrerats korrekt.
    - Om det avlästa värdet på tryckmätaren är ett annat fortsätter du med nästa steg.
11. Justera omrörningsöverströmningsventilen (Figur 88) på baksidan av omrörningsventilen tills tryckmätaren visar 6,9 bar.

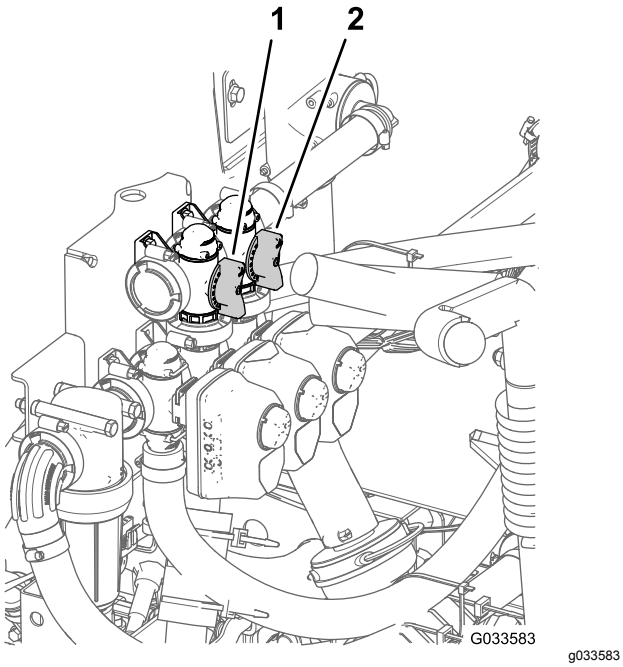

Figur 88

1. Omrörningsöverströmningsventil
2. Huvudsektionens överströmningsventil

12. Slå AV pumpomkopplaren, för gasreglaget till TOMGÅNGSLÄGET och slå AV tändningslåset.

Justera huvudsektionens överströmningsventil

Obs: Genom att justera huvudsektionens överströmningsventil kan du minska eller öka flödet till tankens munstycken för omrörning när sprutrampshuvudomkopplaren är AVSTÄNGD.

1. Kontrollera att sprutans tank är fylld med vatten.
2. Koppla in parkeringsbromsen.
3. Ställ in växlingen på följande sätt:
   - Modeller i HD-serien med **manuell transmission** – sätt växeln i NEUTRALLÄGET.
   - Lägg i parkeringsväxeln (P) på **HDX-Auto-modeller**.
4. Slå på sprutans pump.
5. Sätt omrörningsomkopplaren i det PÅSLAGNA läget.
6. Sätt sektionshuvudomkopplaren i läget AV.
7. Ställ in motorvarvtalet på följande sätt:
   - En person trycker ned gaspedalen tills maximalt motorvarvtal uppnås på en maskin som **inte** har tillvalet gasreglagelås.

     Obs: Den andra personen ska ta prover från sprutmunstyckena.
   - Tryck ned gaspedalen tills maximalt motorvarvtal uppnås och ställ in gasreglagelåset på en maskin som **har** tillvalet gasreglagelås. Se bruksanvisningen för Workmans handgasreglagesats.
8. Använd handtaget till huvudsektionens överströmningsventil för att styra omrörningen i tanken (Figur 88).
9. Sänk hastigheten tills maskinen går på tomgång.
10. Ställ omrörningsomkopplaren och pumpomkopplaren i AVSTÄNGT läge.
11. Stäng av motorn.

Lokalisera sprutpumpen

Sprutpumpen sitter på baksidan av maskinen (Figur 89).

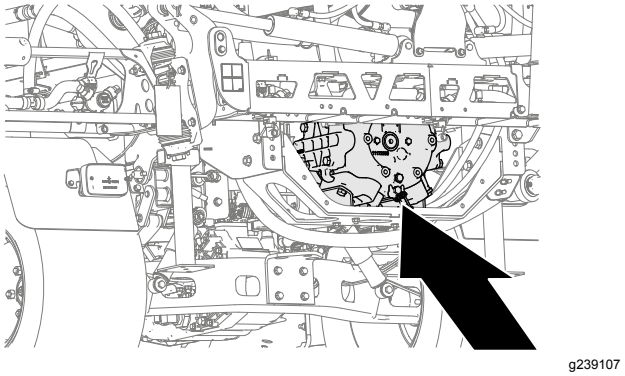

Figur 89

Under arbetets gång

Säkerhet under användning

Allmän säkerhet

- Ägaren/operatören kan förebygga och ansvarar för olyckor som kan ge upphov till personskador eller skador på egendom.
- Använd lämpliga kläder, inklusive ögonskydd, långbyxor, rejäla och halkfria skor samt hörselskydd. Sätt upp långt hår och använd inte hängande smycken.
- Använd lämplig personlig skyddsutrustning enligt anvisningarna i avsnittet Kemikaliesäkerhet.
- Kör inte maskinen om du är sjuk, trött eller påverkad av alkohol eller läkemedel.
- Passagerare får endast sitta på avsedda sittplatser.
- Använd endast maskinen om du har god sikt. Undvik gropar och dolda faror.

- Se till att du sitter ordentligt i förarsätet, att växelspaken är i neutralläget och att parkeringsbromsen är inkopplad innan du startar motorn.
- Såväl du som eventuella passagerare ska förbli sittande så länge som maskinen är i rörelse. Håll bägge händerna på ratten när detta är möjligt och håll alltid armar och ben innanför förarutrymmet.
- Var försiktig när du närmar dig hörn med skymd sikt, buskage, träd eller andra objekt som kan försämra sikten.
- Titta bakåt och försäkra dig om att ingen finns bakom dig innan du backar. Backa långsamt.
- Använd inte sprutan om människor, särskilt barn, eller sällskapsdjur befinner sig i närheten.
- Kör inte maskinen i närheten av stup, diken eller flodbäddar. Maskinen kan välta plötsligt om ett hjul kör över en kant eller kanten ger med sig.
- Sänk hastigheten och minska lasten när du kör i ojämn terräng eller mark samt nära trottoarkanter, hål och andra plötsliga terrängförändringar. Lasten kan glida och göra maskinen ostadig.
- Plötsliga förändringar i terräng kan orsaka hastig rörelse av ratten, vilket kan resultera i hand- och armskador. Fatta tag löst i ratten med tummarna vända uppåt. Håll på rattens ytterkanter och inte på dess ”ekrar”.
- Stanna maskinen, stäng av motorn, ta ut nyckeln, koppla in parkeringsbromsen och undersök maskinen om du kör på ett föremål eller om den vibrerar på ett onormalt sätt. Reparera alla skador innan du börjar köra maskinen igen.
- Sakta ned och var försiktig när du svänger och korsar vägar och trottoarer med maskinen. Lämna alltid företräde.
- Vara extra försiktig när du kör maskinen på vått underlag, under svåra väderförhållanden, i högre hastigheter eller med full last. Bromstiden och bromssträckan ökar under sådana förhållanden.
- Rör inte motorn eller ljuddämparen medan motorn är igång eller kort efter att den har stängts av. Dessa delar kan vara så heta att de kan orsaka brännskador.
- Gör följande innan du lämnar förarplatsen:
  - Stäng av sprutpumpen.
  - Stanna maskinen.
  - För växeln till neutralläget (manuell) eller parkeringsläget (automat).
  - Lägg i parkeringsbromsen.
  - Stäng av motorn.
  - Ta ur nyckeln.
- Motorns avgaser är livshotande om de andas in. Kör inte motorn inomhus eller i ett slutet utrymme.
- Lämna aldrig en maskin som är i gång utan uppsikt.
- Använd inte maskinen när det finns risk för blixtnedslag.
- Använd endast tillbehör och redskap som har godkänts av Toro®.

Säkerhet för vältskyddssystemet

- **Ta inte bort** vältskyddet från maskinen.
- Kontrollera att säkerhetsbältet är fastspänt och att du kan knäppa upp det snabbt i en nödsituation.
- Var mycket uppmärksam på hinder som kan finnas ovanför dig och vidrör dem inte.
- Håll vältskyddet i säkert bruksskick genom att regelbundet inspektera det noga och kontrollera att det inte är skadat, samt hålla alla fästelement åtdragna.
- Byt ut skadade vältskyddsdelar. De får varken repareras eller ändras.

Maskiner med hytt

- Vältskyddet är en integrerad och effektiv säkerhetsanordning.
- En hytt som monterats av Toro har en störtbåge.
- Använd alltid säkerhetsbältet.

Säkerhet i sluttningar

Sluttningar är en betydande faktor vid olyckor som orsakas av att föraren förlorat kontrollen eller att maskinen välter, vilket kan innebära livsfara eller leda till allvarliga personskador. Du ansvarar för säker drift i sluttningar. Om du kör maskinen i en sluttning måste du vara extra försiktig.

- Gå igenom instruktionerna för körning av maskinen i sluttningar i bruksanvisningen för att fastställa om maskinen kan användas under de förhållanden som råder på den arbetsplatsen den aktuella dagen. Förändringar i terrängen kan leda till att maskinens manövrering i sluttningar förändras.
- Gör en bedömning om sluttningen är säker för körning av maskinen, bland annat genom att undersöka hela arbetsplatsen. Använd alltid sunt förnuft och gott omdöme när du utför kontrollen.
- Undvik att starta, stänga av eller svänga med maskinen i sluttningar. Kör endast upp och ned för sluttningar. Undvik att göra plötsliga ändringar i hastighet eller riktning. Om du måste svänga så gör det om möjligt långsamt och gradvis nedför. Var försiktig när du backar maskinen.
- Använd inte maskinen när du är osäker på hjuldrivning, styrning eller stabilitet.

- Avlägsna eller märk ut hinder såsom diken, hål, fåror, gupp, stenar och andra dolda faror. Det kan finnas dolda hinder i högt gräs. Ojämn terräng kan göra att maskinen välter.
- Observera att om du kör maskinen på våt mark, tvärs över sluttningar eller nedför en sluttning kan maskinen förlora dragkraft. Om hjulen tappar dragkraft kan detta leda till att maskinen slirar och att du förlorar kontrollen över bromsning och styrning.
- Var mycket försiktig när du använder maskinen nära stup, diken, flodbäddar, vattendrag eller andra faror. Maskinen kan välta plötsligt om ett hjul kör över en kant eller kanten ger med sig. Håll ett säkert avstånd mellan maskinen och riskfyllda områden.
- Var extra försiktig när du kör maskinen med redskap – de kan påverka maskinens stabilitet.
- Om du får motorstopp eller börjar förlora fart när du kör uppför en sluttning ska du gradvis lägga i bromsarna och långsamt backa rakt nedför sluttningen.
- Ha alltid en växel ilagd (om tillämpligt) när du kör maskinen nedför en sluttning.
- Parkera inte maskinen i en sluttning.
- Materialnivån i tanken kan ändra maskinens driftsegenskaper. Följ dessa riktlinjer för att undvika förlust av kontrollen samt personskador:
  - Vid körning med tung last ska du sänka hastigheten och beräkna tillräcklig bromssträcka. Tvärbromsa inte. Var extra försiktig i sluttningar.
  - Vätskan åker oftast omkring i svängar vid körning uppför och nedför sluttningar, vid plötsliga hastighetsförändringar eller vid körning på ojämnt underlag. Glidande laster kan få maskinen att välta.

Använda grässprutan

När du ska använda Multi Pro WM-sprutan ska du först fylla dess tank, sedan spruta lösningen på arbetsområdet, och slutligen rengöra tanken. Det är viktigt att du avslutar samtliga av dessa tre steg i nämnd ordning för att undvika att skada grässprutan. Du bör till exempel inte blanda och tillföra kemikalier i spruttanken på natten och spruta följande morgon. Det får kemikalierna att separera och kan eventuellt skada sprutkomponenterna.

Viktigt: **Markeringarna på tanken är endast till för referens och är inte tillräckligt exakta för kalibrering.**

⚠ VAR FÖRSIKTIG

Kemikalier är farliga och kan orsaka personskador.

- **Läs anvisningarna på kemikaliebehållarnas etiketter innan du hanterar kemikalierna och följ samtliga av tillverkarens rekommendationer och föreskrifter.**
- **Håll kemikalier borta från huden. Vid hudkontakt, skölj det utsatta området ordentligt med rent vatten och tvål.**
- **Bär skyddsglasögon och annan skyddsutrustning som rekommenderas av kemikalietillverkaren.**

Grässprutan Multi Pro WM har konstruerats och tillverkats i syfte att ge lång brukningstid och hög hållbarhet. För att uppnå detta mål har olika material av specifika skäl valts ut för de olika delarna på grässprutan. Tyvärr finns det inte något material som ensamt är perfekt för alla tänkbara användningsområden.

Vissa kemikalier är aggressivare än andra, och alla kemikalier reagerar olika med olika material. Vissa konsistenser (t.ex. slampulver och kol) är mer slipande än andra och leder till större slitage. Om en kemikalie finns tillgänglig i en blandning som skulle ge ökad livslängd åt grässprutan, ska du använda denna blandning.

Kom ihåg att alltid rengöra maskinen och sprutsystemet noggrant efter varje användning. På så sätt ser du till att sprutan får en lång och bekymmersfri brukningstid.

Spruta

Använda sprutan

Viktigt: **Använd omrörningsfunktionen när det finns lösning i tanken så att lösningen förblir ordentligt blandad. För att omrörningsfunktionen ska fungera måste kraftuttaget vara på och motorn igång över tomgång. Om du stannar fordonet och behöver ha omrörningsfunktionen på ska du sätta växelväljaren i NEUTRALLÄGET, koppla in parkeringsbromsen, koppla in kraftuttaget, aktivera kopplingen och ställa in handgasen (om fordonet har handgas).**

Obs: Den här rutinen förutsätter att kraftuttaget har kopplats in (manuellt växlade modeller i HD-serien) och att kalibreringen av sektionsventilen har slutförts.

1. Sänk sprutramperna till rätt läge.
2. På HDX-Auto-modeller ställer du in omkopplaren för sprutläge på följande sätt:

- För omkopplaren till höger när du använder sprutan i MANUELLT LÄGE. Se Omkopplare för sprutläge (HDX-Auto-modell) (sida 36).
- För omkopplaren till vänster när du använder sprutan i AUTOMATISKT LÄGE.

3. Slå AV sektionshuvudomkopplaren.
4. Slå PÅ de enskilda sektionsomkopplarna efter behov.
5. Kör till den plats där du planerar att spruta.
6. Navigera till skärmbilden Spruthastighet på InfoCenter och ställ in önskad hastighet via följande steg:
   A. Kontrollera att pumpens omkopplare har slagits PÅ.
   B. Välj önskad växel på manuellt växlade modeller i HD-serien.
   C. Börja att köra med avsedd markhastighet.
   D. Kontrollera att korrekt spruthastighet visas på skärmen för manuellt växlade modeller i HD-serien eller när automatväxling används i manuellt läge. Justera vid behov omkopplaren för spruthastighet tills den önskade hastigheten visas på skärmen.

      Obs: Datorn justerar automatiskt spruttrycket för att bibehålla spruthastigheten på automatväxlade modeller i HD-serien som används i det automatiska läget.
   E. Återvänd till det område där besprutningen görs.
7. Slå PÅ sektionshuvudomkopplaren och börja spruta.

   Obs: När tanken är nästan tom kan omrörningen orsaka skumbildning i tanken. Stäng av omrörningsventilen när du vill förhindra detta. Alternativt kan du använda ett medel som förhindrar skumbildning i tanken.
8. Efter avslutad besprutning slår du AV sektionshuvudomkopplaren för att stänga av samtliga sprutsektion och koppla ur kraftuttaget (manuellt växlade modeller i HD-serien).

Säkerhetsåtgärder vid grässkötsel i stillastående lägen

Viktigt: **Under vissa omständigheter kan värme från motorn, kylaren och ljuddämparen skada gräset när sprutning görs i stillastående läge. Som stillastående lägen räknas tankskakning, handsprutning med en sprutpistol och användning av en ramp för manuell sprutning.**

Vidta följande säkerhetsåtgärder:

- **Undvik** att använda sprutan i stillastående läge under mycket varma och/eller torra förhållanden, eftersom gräsmattan kan utsättas för stor påfrestning under dessa perioder.
- **Undvik** att parkera på gräsmattan vid sprutning i stillastående läge. Parkera alltid på en stig om det är möjligt.
- **Minimera** tiden som du kör maskinen i stillastående läge på ett särskilt område av gräsmattan. I hur stor omfattning gräset skadas beror på både tid och temperatur.
- **Kör med så lågt motorvarvtal som möjligt** för att uppnå önskat tryck och flöde. På så vis minimeras den värme som alstras och lufthastigheten från kylarfläkten.
- **Låt värmen släppas ut** i riktning uppåt från motorrummet genom att höja sätet under stillastående användning, så att värmen inte tvingas ut genom maskinens undersida.

Ställa in sprutsektionerna

Med hjälp av sprutrampssektionernas lyftomkopplare på grässprutans kontrollpanel kan du flytta de yttre sprutsektionerna mellan transportläge och sprutläge utan att behöva lämna förarsätet. Stanna om möjligt maskinen innan du byter plats på sprutsektionerna.

Ställa in det hydrauliska lyftlåset

Koppla in den hydrauliska lyftspaken och lås fast den för att framkalla hydraulisk kraft för reglering av sprutramplyften.

1. Skjut den hydrauliska lyftspaken framåt (Figur 90 eller Figur 91).

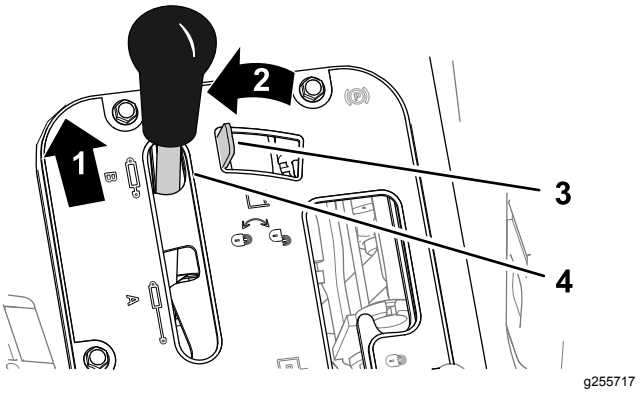

Figur 90
Manuellt växlade Workman-fordon

1. Skjut framåt
2. För åt vänster
3. Hydraullyftens lås
4. Hydraullyftens spak

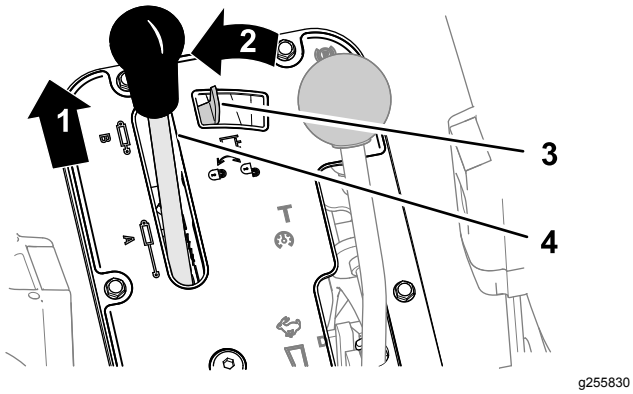

Figur 91
Automatväxlade Workman-fordon

1. Skjut framåt
2. För åt vänster
3. Hydraullyftens lås
4. Hydraullyftens spak

2. För det hydrauliska lyftlåset åt vänster för att koppla in låset (Figur 90 eller Figur 91).

Byta plats på sprutsektionen

Utför följande steg för att flytta de yttre sprutsektionerna till SPRUTläget:

1. Parkera maskinen på ett plant underlag.
2. Sänk de yttre sektionerna med hjälp av sprutrampssektionernas lyftomkopplare.

   Obs: Vänta tills de yttre sprutsektionerna befinner sig i helt utfällt sprutläge.

Slutför sprutjobbet och utför sedan följande steg för att dra in de yttre sprutsektionerna till transportläget:

1. Parkera maskinen på ett plant underlag.
2. Använd sprutrampssektionernas lyftomkopplare för att höja de yttre sprutsektionerna tills de har förflyttat sig hela vägen in i sprutrampssektionernas transporthållare och befinner sig i X-läge för transport och lyftcylindrarna är helt indragna.

   Viktigt: **Släpp sprutrampssektionernas lyftomkopplare när de yttre sprutsektionerna har hamnat i rätt läge. Om du kör manövreringsorganen mot de mekaniska stoppen kan lyftcylindrarna och/eller andra hydraulkomponenter skadas.**

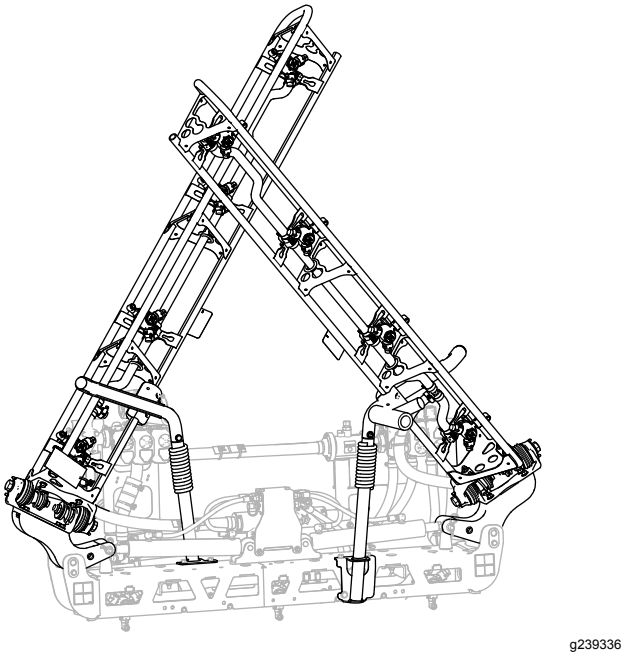

Figur 92
X-läge för transport

Viktigt: **Se till att manövreringsorganen är helt indragna före transport av maskinen så att lyftcylindern inte skadas.**

Använda sprutrampssektionernas transporthållare

Grässprutan är utrustad med transporthållare för sprutrampssektionerna och dessa har en unik säkerhetsfunktion. Om sprutsektionen av misstag råkar komma i kontakt med ett lågt nedhängande föremål när den är i transportläge kan sprutsektionen/sektionerna åka ut ur transporthållaren. Om detta sker hamnar sprutsektionerna i ett nästan vågrätt läge på maskinens bakre del. Även om rörelsen inte skadar sprutsektionerna ska de genast flyttas tillbaka till transporthållaren.

Viktigt: **Om sprutsektionerna transporteras i något annat läge än transportläget ”X” med hjälp av transporthållaren kan de skadas.**

Flytta tillbaka de yttre sprutsektionerna till transporthållaren genom att sänka dem till sprutläget och sedan höja dem tillbaka till transportläget igen. Se till att lyftcylindrarna är helt indragna för att förhindra att manövreringsstången skadas.

Sprutningstips

- Överlappa inte områden som du redan har besprutat.
- Se upp för igensatta munstycken. Byt ut alla slitna och skadade munstycken.

- Använd sektionshuvudomkopplaren för att stoppa sprutflödet innan du stannar grässprutan. När den har stannat använder du låset för motorvarvtal i neutralläge för att hålla motorhastigheten, om du vill att omrörningen fortsätter.
- Du får ett bättre resultat om sprutan är i rörelse när sprutsektionerna slås på.
- Var uppmärksam på eventuella ändringar i spruthastigheten. Detta kan innebära att farten är för hög för munstyckenas kapacitet eller att sprutsystemet har ett funktionsfel.

Automatväxlade modeller i HD-serien som används i det automatiska läget

Obs: Mer information finns i munstycksguiden som finns tillgänglig hos din auktoriserade Toro-återförsäljare.

- Kemikalielösningen sprutar inte ut ur munstyckena på rätt sätt (den rinner eller droppar) om du kör sprutan med en så låg markhastighet att datorn bibehåller ett för lågt spruttryck för spruthastigheten och sprutmunstyckena i fråga. Välj ett sprutmunstycke med ett lägre spruthastighetsområde.
- Om du kör sprutan med hög markhastighet bibehåller datorn ett maximalt spruttryck som inte är korrekt för avsedd spruthastighet. Korrigera spruthastigheten genom att sänka markhastigheten för att åstadkomma korrekt spruthastighet eller välj ett sprutmunstycke med ett högre spruthastighetsområde.

Rengöra ett munstycke

Rengör igensatta munstycken på följande sätt:

1. Stanna grässprutan på ett plant underlag, stäng av motorn och lägg i parkeringsbromsen.
2. Stäng AV huvudsektionsomkopplaren och stäng sedan AV sprutpumpomkopplaren.
3. Ta bort det igensatta munstycket och rengör det med hjälp av en sprutflaska med vatten och en tandborste.
4. Montera munstycket.

Efter körning

Säkerhet efter användning

- Parkera maskinen på ett jämnt underlag, koppla in parkeringsbromsen, stäng av motorn, ta ut nyckeln och vänta tills alla rörliga delar har stannat innan du kliver ur maskinen.
- När du är klar med maskinen för dagen tvättar du bort alla kemikalierester på maskinens utsida. Du hittar mer information i avsnittet Kemikaliesäkerhet.
- Låt motorn svalna innan maskinen ställs undan i ett slutet utrymme.
- Underhåll och rengör säkerhetsbälten vid behov.
- Förvara aldrig maskinen eller bränslebehållaren i närheten av en öppen låga, gnista eller tändlåga, t.ex. på en varmvattenberedare eller någon annan maskin.
- Håll alla maskindelar i gott bruksskick och samtliga beslag åtdragna.
- Byt ut slitna och skadade dekaler, eller ersätt de som saknas.

Rengöra sprutsystemet

Tömma spruttanken

1. Parkera maskinen på ett plant underlag, koppla in parkeringsbromsen, stäng av motorn och ta ut nyckeln.
2. Leta reda på tanktömningsventilen på maskinens högra sida (Figur 93).

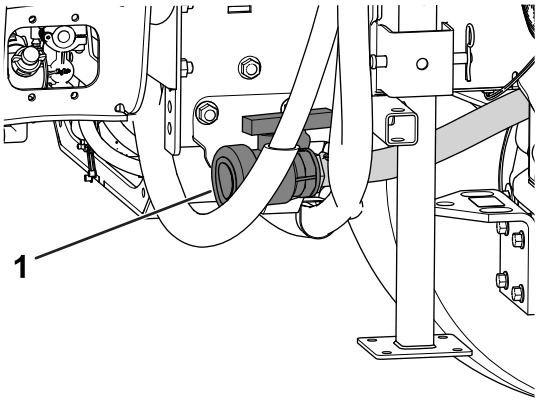

g208238

Figur 93

1. Tanktömningsventil

3. Öppna ventilen för att tömma tanken på allt oanvänt material (Figur 94).

   Viktigt: **Bortskaffa allt kemikalieavfall i enlighet med lokala bestämmelser och tillverkarens anvisningar.**

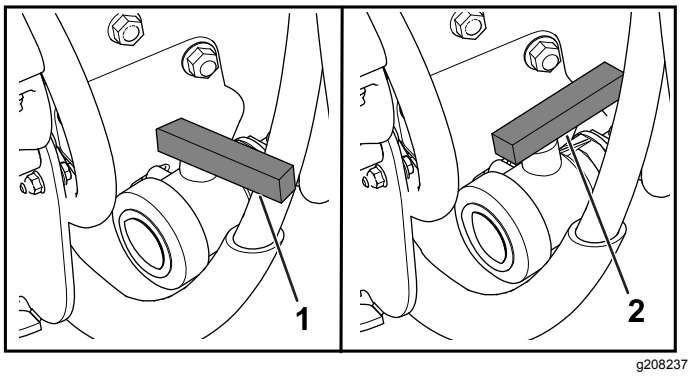

Figur 94

1. Stängd ventil
2. Öppen ventil

4. Stäng tömningsventilen (Figur 94).

Rengöra grässprutan

Viktigt: **Sprutan måste alltid tömmas och rengöras omedelbart efter varje användningstillfälle. Om detta råd inte följs kan kemikalierna torka eller förtjockas i ledningarna och sätta igen pumpen och andra komponenter.**

Använd maskinens godkända sköljsats. Kontakta en auktoriserad Toro-återförsäljare för mer information.

Rengör sprutsystemet efter **varje** användningstillfälle. Gör så här för att rengöra sprutsystemet på rätt sätt:

- Skölj ur systemet tre gånger.
- Använd de rengöringsmedel och neutraliseringsmedel som rekommenderas av kemikalietillverkarna.
- Använd rent vatten (utan rengöringsmedel eller neutraliseringsmedel) för den **sista** sköljningen.

1. Fyll tanken med minst 190 liter rent färskvatten och stäng locket.

   Obs: Använd vid behov ett renande/neutraliserande medel i vattnet. Använd endast rent, klart vatten i den sista sköljningen.
2. Sänk sprutramperna till sprutläget.
3. Starta motorn och slå PÅ pumpomkopplaren.
4. För gasreglaget till hög tomgång.
5. Kontrollera att omrörningsomkopplaren har slagits PÅ och använd spruthastighetsomkopplaren för att öka trycket till ett högt värde.
6. Slå PÅ sektionshuvudomkopplaren och de enskilda sektionsomkopplarna och börja spruta.
7. Låt allt vatten i tanken spruta ut genom munstyckena.
8. Kontrollera munstyckena för att försäkra att de sprutar korrekt.
9. Slå AV sektionshuvudomkopplaren, stäng av sprutpumpen och stäng av motorn.
10. Upprepa steg 1 t.o.m. 9 minst 2 gånger till för att försäkra att sprutsystemet är helt rent.

    Viktigt: **Genomför alltid denna procedur minst tre gånger för att vara säker på att sprutsystemet är helt rent och på så vis förhindra att det skadas.**
11. Rengör sugfiltret och tryckfiltret. Se Rengöra sugfiltret (sida 63) och Byta tryckfiltret (sida 64).

    Viktigt: **Om du använde kemikalier i form av slampulver, ska filtret rengöras efter varje tank.**
12. Använd en trädgårdsslang och spruta utvändigt på grässprutan med rent vatten.
13. Ta bort munstyckena och rengör dem för hand. Byt ut slitna och skadade munstycken.

Rengöra sugfiltret

Serviceintervall: Varje användning eller dagligen—Rengör sugfiltret. Rengör sugfiltret (oftare när slampulver används).

1. Ställ maskinen på ett plant underlag, koppla in parkeringsbromsen, stäng av pumpen, stäng av motorn och ta ur nyckeln.
2. Ta bort hållaren som fäster slangnippeln på den stora slangen och filterkåpan på tankens ovansida (Figur 95).

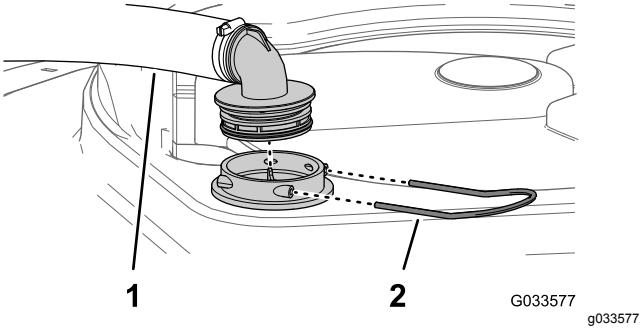

Figur 95

1. Sugslang
2. Hållare

3. Ta bort slangen och slangnippeln från filterkåpan (Figur 95).
4. Dra ut sugfiltret ur filterkåpan i tanken (Figur 96).

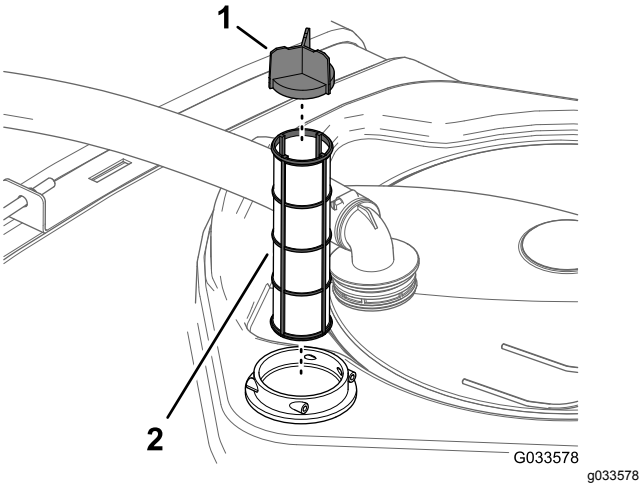

Figur 96

1. Filtrets blad
2. Sugfilter

5. Rengör sugfiltret med rent vatten.

   Viktigt: **Byt ut filtret om det är trasigt eller inte kan rengöras.**

6. För in sugfiltret i filterkåpan tills filtret sitter ordentligt på plats.
7. Rikta in slangen och slangnippeln med filterkåpan på tankens ovansida och säkra nippeln och kåpan med hållaren som du tog bort i steg 2.

Byta tryckfiltret

Serviceintervall: Varje användning eller dagligen—Byt tryckfiltret. Rengör tryckfiltret (oftare när slampulver används).

1. Ställ maskinen på ett plant underlag, koppla in parkeringsbromsen, stäng av sprutpumpen, stäng av motorn och ta ur nyckeln.
2. Placera ett kärl under tryckfiltret (Figur 97).

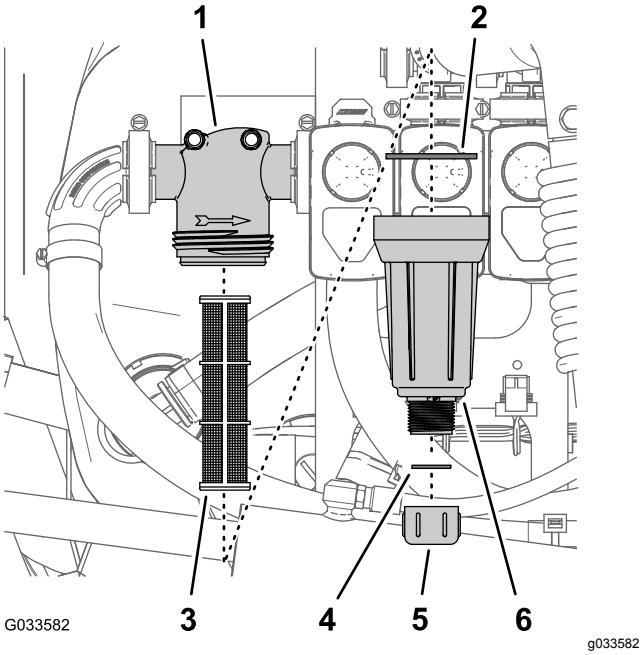

Figur 97

1. Filterhuvud
2. Packning (skål)
3. Filter
4. Packning (avtappningsplugg)
5. Avtappningslock
6. Skål

3. Vrid avtappningslocket motsols och ta bort det från tryckfiltrets skål (Figur 97).

   Obs: Låt skålen tömmas helt.

4. Vrid skålen motsols och ta bort filterhuvudet (Figur 97).
5. Ta bort tryckfiltret (Figur 97).
6. Rengör tryckfiltret med rent vatten.

   Viktigt: **Byt ut filtret om det är trasigt eller inte kan rengöras.**

7. Kontrollera att avtappningspluggens packning (sitter på insidan av skålen) och skålens packning (sitter på filterhuvudets insida) inte är slitna eller skadade (Figur 97).

   Viktigt: **Byt ut pluggens och/eller skålens packningar om de är skadade eller slitna.**

8. Montera tryckfiltret i filterhuvudet (Figur 97).

   Obs: Kontrollera att filtret sitter ordentligt i filterhuvudet.

9. Montera skålen på filterhuvudet och dra åt för hand (Figur 97).
10. Sätt på avtappningslocket på skruvförbindningen i skålens botten och skruva åt det för hand (Figur 97).

Rengöra munstycksfiltret

1. Ställ maskinen på ett plant underlag, koppla in parkeringsbromsen, stäng av sprutpumpen, stäng av motorn och ta ur nyckeln.
2. Ta bort munstycket från spruttornet (Figur 98).

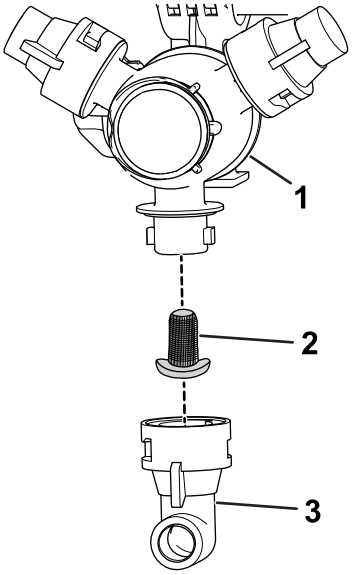

g209504

Figur 98

1. Spruttorn
2. Munstycksfilter
3. Munstycke

3. Avlägsna munstycksfiltret (Figur 98).
4. Rengör munstycksfiltret med rent vatten.

   Viktigt: **Byt ut filtret om det är trasigt eller inte kan rengöras.**
5. Montera munstycksfiltret (Figur 98).

   Obs: Se till att filtret sitter ordentligt på plats.
6. Montera munstycket på spruttornet (Figur 98).

Konditionera sprutsystemet

Serviceintervall: Efter varje användning—Konditionera sprutsystemet efter en dags användning.

Konditionerarspecifikation

Konditionerarspecifikation: propylenglykol ”giftfritt frostskyddsmedel” med korrosionshämmare

Viktigt: **Använd endast propylenglykol med korrosionshämmare.**

Använd inte återvunnet propylenglykol. Använd inte etylenglykolbaserat frostskyddsmedel.

Använd inte propylenglykol med vattenlöslig alkohol (metanol, etanol eller isopropanol) eller saltlösningar.

Förbereda konditioneraren

1. Flytta maskinen till ett jämnt underlag, koppla in parkeringsbromsen, stäng av motorn och ta ut nyckeln.
2. Tillsätt konditionerare i tanken enligt följande:
   - För färdigblandat frostskyddsmedel med propylenglykol tillsätter du 37,9 liter frostskyddsmedel med propylenglykol i tanken.
   - Gör följande för koncentrerat frostskyddsmedel med propylenglykol:

     A. Tillsätt en blandning av frostskyddsmedel med propylenglykol och vatten på 37,9 liter i spruttanken. Förbered frostskyddsblandningen enligt anvisningarna från tillverkaren till en koncentration klassificerad för minst -45 °C (-50 °F).

     Viktigt: **Använd endast rent vatten när du gör rent sprutan.**

     B. Starta motorn och för sprutpumpomkopplaren till PÅSLAGET läge.

     C. Trampa ner gaspedalen för att öka motorvarvtalet.

     D. Sätt omrörningsomkopplaren i det PÅSLAGNA läget.

     Låt konditionerar- och vattenlösningen cirkulera i minst tre minuter.

Spruta ut konditioneraren

Rekommenderat verktyg: en genomskinlig uppsamlingsbehållare.

1. Flytta maskinen till tömningsområdet och koppla in parkeringsbromsen.
2. Sänk ned de yttre rampsektionerna.
3. Sätt de vänstra, mittersta och högra sektionsomkopplarna och huvudsektionsomkopplaren till PÅSLAGET läge.
4. Låt sprutsystemet spruta tills munstyckena sprutar ut konditioneraren.

   Obs: De flesta frostskyddsmedel med propylenglykol är rosa. Använd uppsamlingsbehållaren för att samla upp vid flera av sprutans munstycken.

5. Stäng av huvudsektionsomkopplaren, de tre sektionsomkopplarna, omrörningsomkopplaren, sprutpumpsomkopplaren, motorn och ta ut nyckeln.

Transportera eller bogsera maskinen

Mer information om hur du transporterar eller bogserar maskinen finns i Workman-fordonets *bruksanvisning*.

Viktigt: **Fäst de yttre sprutsektionerna vid sprutrampssektionernas transporthållare.**

Underhåll

Obs: Hämta en kostnadsfri kopia av elschemat eller hydraulschemat på www.Toro.com. Klicka på länken Manuals och sök efter din maskin.

Obs: Vänster och höger sida på maskinen är lika med förarens vänstra respektive högra sida vid normal körning.

Säkerhet vid underhåll

- Gör följande innan du lämnar förarplatsen:
  - Stanna maskinen på ett plant underlag.
  - För växeln till neutralläget (manuell) eller parkeringsläget (automat).
  - Lägg i parkeringsbromsen.
  - Stäng av motorn.
  - Ta ur nyckeln.
  - Vänta tills alla rörelser har stannat innan du kliver ur maskinen.
- Låt endast behörig och auktoriserad personal underhålla, reparera, justera och inspektera maskinen.
- Gör rent och skölj ur sprutan noggrant innan du utför underhåll.
- Kemikalierna som används i sprutsystemet kan vara farliga och giftiga för dig, kringstående, djur, växter, jorden och annan egendom.
  - Läs och följ noga varningsetiketterna och säkerhetsdatabladen för alla kemikalier som används, och använd skyddsutrustning i enlighet med kemikalietillverkarnas rekommendationer.
  - Skydda alltid huden när du befinner dig nära kemikalier. Använd lämplig personskyddsutrustning som skyddar om du skulle komma i kontakt med kemikalier, inklusive följande:
    - ◊ skyddsglasögon och/eller ansiktsmask
    - ◊ en kemisk skyddsdräkt
    - ◊ en andningsmask eller filtermask
    - ◊ kemikaliebeständiga handskar
    - ◊ gummistövlar eller andra rejäla skor
    - ◊ ett rent ombyte kläder, tvål och pappershanddukar för rengöring
  - Använd aldrig sprutsystemet om det inte finns någon säkerhetsinformation om kemikalier tillgänglig.
  - Maskinen bör inte fyllas på, kalibreras eller rengöras när andra – särskilt barn – eller husdjur befinner sig i närheten.
  - Hantera kemikalier på en plats med ordentlig ventilation.
  - Se till att ha rent vatten till hands, i synnerhet vid påfyllning av grässprutans tank.
  - Ät, drick eller rök aldrig när du arbetar nära kemikalier.
  - Rengör inte sprutmunstycken genom att blåsa i dem eller placera dem i munnen.
  - Tvätta alltid händerna och andra utsatta kroppsdelar omedelbart efter att du arbetat med kemikalier.
  - Kemikalier och ångor är farliga – stick aldrig in kroppsdelar i tanken och placera aldrig huvudet över eller i öppningen på tanken.
- Parkera maskinen på ett plant underlag, koppla in parkeringsbromsen, stäng av motorn, ta ut nyckeln och låt motorn svalna innan du utför underhåll på eller justerar maskinen.
- Håll samtliga muttrar, bultar och skruvar ordentligt åtdragna för att försäkra att hela maskinen är i gott skick.
- Minska brandrisken genom att hålla området runt motorn fritt från fett, kemikalier, gräs, löv och smuts.
- Om motorn måste vara igång för att du ska kunna utföra visst underhåll måste du hålla klädesplagg, händer, fötter och andra kroppsdelar borta från motorn och alla rörliga delar. Håll kringstående på avstånd.
- Ändra inte maskinens körhastighet. Be en auktoriserad Toro-återförsäljare kontrollera körhastigheten för att försäkra säkerhet och noggrannhet.
- Om maskinen kräver en större reparation eller om du behöver teknisk hjälp kontaktar du en auktoriserad Toro-återförsäljare.
- Ändringar av maskinen kan påverka dess drift, prestanda, hållbarhet eller användning och kan leda till livshotande personskador. Sådan användning kan medföra att produktgarantin upphör att gälla.
- Utför om möjligt inget underhåll på maskinen medan motorn är igång. Håll dig på avstånd från rörliga delar.
- Stötta upp maskinen eller dess komponenter med domkrafter när så behövs.
- Lätta försiktigt på trycket i komponenter som lagrar energi.

Rekommenderat underhåll

Underhållsintervall	Underhållsförfarande
Varje användning eller dagligen	• Kontrollera tankremmarna. • Rengör sugfiltret. • Byt tryckfiltret.
Efter varje användning	• Konditionera sprutsystemet efter en dags användning.
Var 50:e timme	• Smörj pumpen.
Var 100:e timme	• Smörj sprutrampernas gångjärn.
Var 200:e timme	• Kontrollera alla slangar och anslutningar för att se om de har skador och om de är ordentligt fastsatta. • Rengör flödesmätaren (oftare när slampulver används).
Var 400:e timme	• Kontrollera o-ringarna i ventilenheterna och byt ut dem vid behov. • Byt sugfiltret. • Byt tryckfiltret. • Kontrollera pumpmembranet och byt ut det vid behov. • Kontrollera pumpens backventiler och byt ut dem vid behov. • Kontrollera nylonsvängbussningarna.
Årligen	• Kalibrera omrörningsöverströmningsventilen. • Spola grässprutan med rent vatten.

Viktigt: **Ytterligare information om underhållsrutiner finns i *bruksanvisningen* till din maskin och bruksanvisningen till motorn.**

Kontrollista för dagligt underhåll

Kopiera sidan och använd den regelbundet.

Kontrollpunkt	Vecka:						
	Mån.	Tis.	Ons.	Tors.	Fre.	Lör.	Sön.
Kontrollera bromsen och parkeringsbromsen.							
Kontrollera växelväljaren/neutralläget.							
Kontrollera bränslenivån.							
Kontrollera motoroljenivån innan du fyller på tanken.							
Kontrollera motoroljenivån innan du fyller på tanken.							
Kontrollera luftfiltret innan du fyller på tanken.							
Kontrollera motorns kylfläktblad innan du fyller på tanken.							
Undersök ovanliga motorljud.							
Kontrollera ovanliga driftljud.							
Kontrollera däcktrycket.							
Undersök om systemet har oljeläckor.							
Kontrollera instrumentfunktionen.							
Kontrollera gaspedaldriften.							
Rengör sugfiltret.							
Kontrollera hjulskränkningen.							
Smörj alla smörjnipplar.[1]							
Måla i skadad lack.							

[1]Omedelbart efter **varje** tvätt, oavsett intervallet i listan.

Anteckningar om särskilda problem

Kontrollen utförd av:		
Artikel	**Datum**	**Information**
1		
2		
3		
4		
5		
6		
7		
8		
9		
10		

Förberedelser för underhåll

⚠ VAR FÖRSIKTIG

Om du lämnar nyckeln i tändningslåset kan någon råka starta motorn av misstag och skada dig eller andra kringstående allvarligt.

Ta ut nyckeln ur tändningslåset och koppla bort minuskabeln från batteriet innan du påbörjar något underhåll. För batterikabeln åt sidan så att den inte oavsiktligt kommer i kontakt med batteripolen.

Komma åt maskinen

Lyfta upp tanken

⚠ FARA

Sprutans tank innebär en risk p.g.a. lagrad energi. Om den inte hålls fast ordentligt vid montering eller demontering av enheten kan den komma i rörelse eller falla och skada dig eller kringstående.

Använd remmar och travers/lyft för att stötta upp sprutans tank under montering, demontering eller underhåll när du avlägsnar fästbeslagen.

Du kan höja upp tankenheten för att komma åt motorn och andra interna komponenter. Luta sprutrampsförlängningen framåt för att fördela vikten jämnt.

1. Töm spruttanken.
2. Parkera fordonet på ett plant underlag.
3. Använd sprutrampsomkopplarna för att lyfta upp sprutrampsförlängningen till cirka 45 grader.
4. Koppla in parkeringsbromsen, stäng av motorn och ta ut nyckeln.
5. Ta bort säkerhetsbultarna från plattformens framkant (Figur 99).

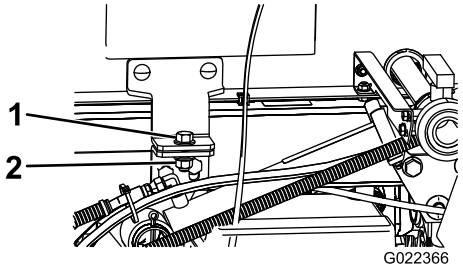

g022366

Figur 99

1. Skruv (½ x 1½ tum)
2. Låsmutter (½ tum)

6. Fäll sprutrampsförlängningarna framåt, längs tankenheten, för att fördela vikten jämnare och förhindra att den tippar bakåt.
7. Höj upp tankplattformen tills lyftcylindrarna är helt utdragna.
8. Ta loss flakstödet från förvaringsfästena baktill på vältskyddspanelen (Figur 100).

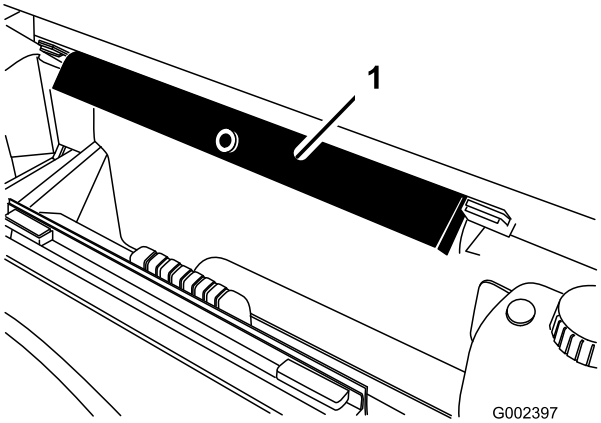

g002397

Figur 100

1. Flakstöd

9. Tryck fast flakstödet på cylinderstaven och kontrollera att stödets ändar vilar på

cylindertrumman och på stavänden på lyftcylindern (Figur 101).

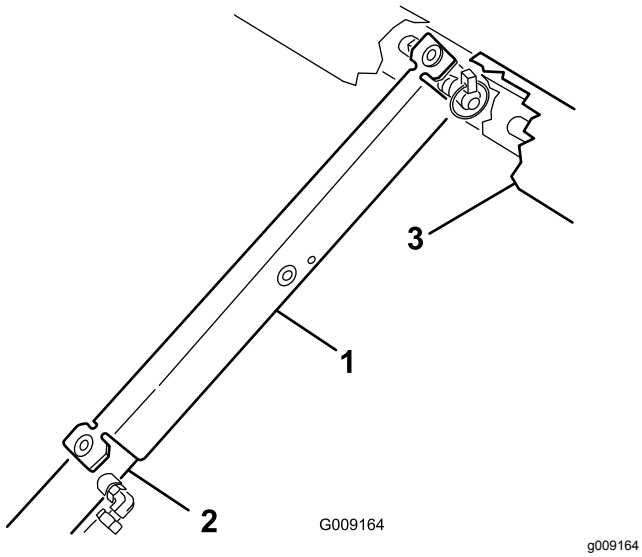

Figur 101

1. Flakstöd
2. Cylindertrumma
3. Flak

Sänka ned tankplattformen

1. När du är redo att sänka tankenheten tar du av flakstödet från cylindern och för in det i fästena baktill på vältskyddets panel.

   Viktigt: **Försök inte sänka tankplattformen medan flakstödet är monterat på cylindern.**

2. Dra tillbaka lyftcylindrarna och sänk försiktigt ned tanken till ramen.
3. Montera de två fästbultarna och fästbeslagen så att tankplattformen hålls fast.
4. Fäll sprutrampsförlängningarna bakåt till utsträckt läge.
5. Använd sprutrampsomkopplarna för att lyfta upp sprutrampsförlängningarna till TRANSPORTLÄGET.

Smörjning

Smörja sprutpumpen

Serviceintervall: Var 50:e timme

Typ av fett: Mobil XHP 461

1. Leta upp smörjnipplarna på sprutpumpen.

   Obs: Pumpen sitter på maskinens bakre del.

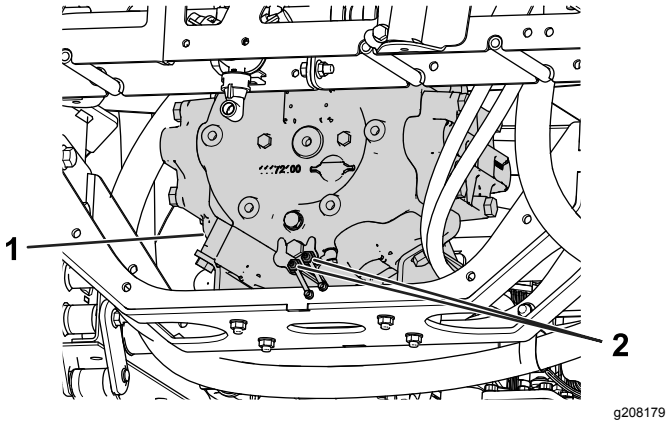

Figur 102

1. Sprutpump
2. Smörjnippel

2. Torka av de två fjärrsmörjnipplarna.
3. Pumpa in fett i fjärrsmörjnipplarna.
4. Torka av överflödigt fett.

Smörja sprutrampernas gångjärn

Serviceintervall: Var 100:e timme

Viktigt: **Om du tvättar sprutrampens gångjärn med vatten ska allt vatten och skräp avlägsnas från gångjärnet och nytt smörjfett påföras.**

Typ av fett: Nr 2 på litiumbas

1. Torka av smörjnipplarna så att okända partiklar inte kan leta sig in i lagren eller bussningarna.
2. Pumpa in fett i lagret eller bussningen vid varje nippel Figur 103.

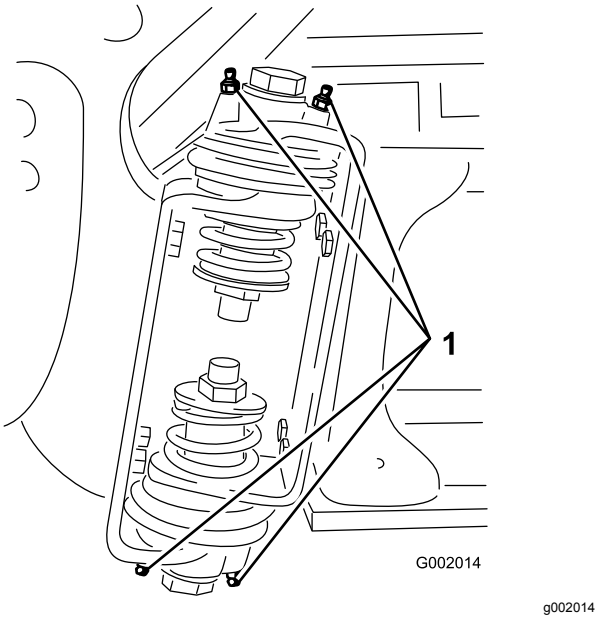

Figur 103
Höger sprutramp

1. Smörjnippel

3. Torka av överflödigt fett.
4. Upprepa proceduren med varje svängtapp på sprutramperna.

Underhålla sprutsystemet

Kontrollera slangarna

Serviceintervall: Var 200:e timme

Var 400:e timme/Årligen (beroende på vilket som inträffar först)

Undersök alla slangar i sprutsystemet för att se om de har några sprickor, läckor eller andra skador. Kontrollera samtidigt anslutningar och nipplar i samma syfte. Byt ut skadade slangar och nipplar.

Byta ut sugfiltret

Serviceintervall: Var 400:e timme

Obs: Identifiera rätt nätstorlek för sugfiltret som behövs för arbetet. Se Välja ett sugfilter (sida 49).

1. Ställ maskinen på ett plant underlag, koppla in parkeringsbromsen, stäng av pumpen, stäng av motorn och ta ur nyckeln.
2. Ta bort hållaren som fäster slangnippeln på den stora slangen och filterkåpan på tankens ovansida (Figur 104).

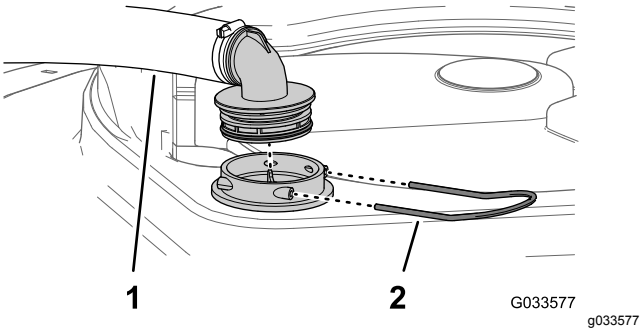

Figur 104

1. Sugslang
2. Hållare

3. Ta bort slangen och slangnippeln från filterkåpan (Figur 104).
4. Ta bort det gamla sugfiltret från filterkåpan i tanken (Figur 105).

   Obs: Släng det gamla filtret.

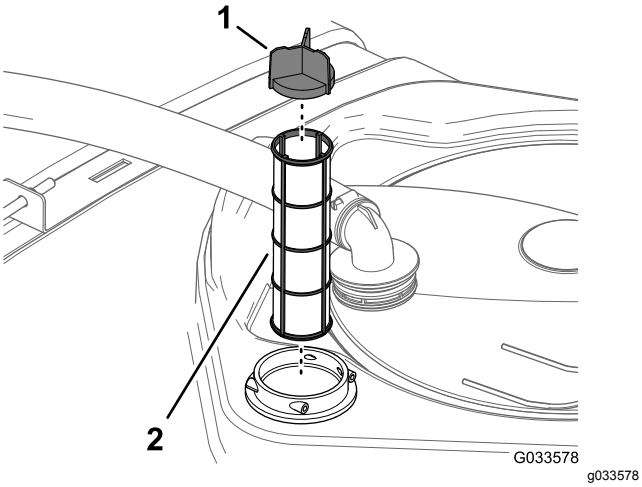

Figur 105

1. Filtrets blad
2. Sugfilter

5. Montera det nya sugfiltret i filterkåpan.

   Obs: Se till att filtret sitter ordentligt på plats.

6. Rikta in slangen och slangnippeln med filterkåpan på tankens ovansida och säkra nippeln och kåpan med hållaren som du tog bort i steg 2.

Byta tryckfiltret

Serviceintervall: Var 400:e timme

Obs: Identifiera rätt nätstorlek för tryckfiltret som behövs för arbetet. Se Välja ett tryckfilter (sida 50).

1. Ställ maskinen på ett plant underlag, koppla in parkeringsbromsen, stäng av sprutpumpen, stäng av motorn och ta ur nyckeln.
2. Placera ett kärl under tryckfiltret (Figur 106).

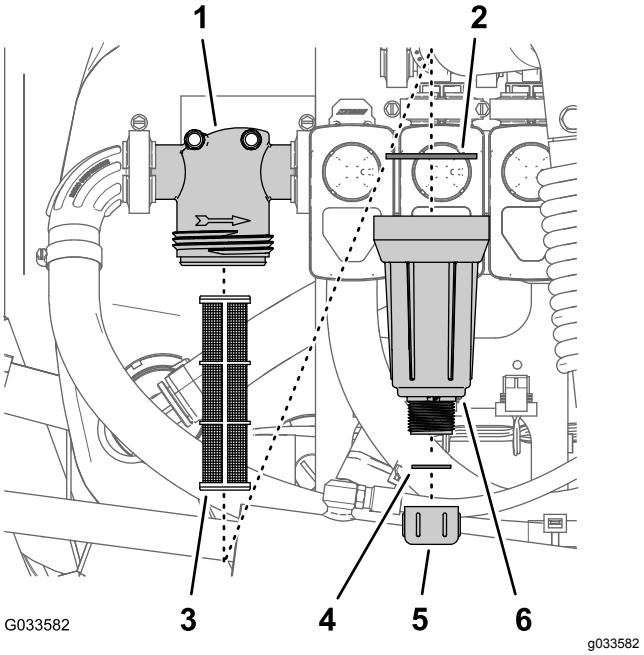

Figur 106

1. Filterhuvud
2. Packning (skål)
3. Filter
4. Packning (avtappningsplugg)
5. Avtappningslock
6. Skål

3. Vrid avtappningslocket motsols och ta bort det från tryckfiltrets skål (Figur 106).

   Obs: Låt skålen tömmas helt.

4. Vrid skålen motsols och ta bort filterhuvudet (Figur 106).
5. Ta bort det gamla tryckfiltret (Figur 106).

   Obs: Kasta det gamla filtret.

6. Kontrollera att avtappningspluggens packning (sitter på insidan av skålen) och skålens packning (sitter på filterhuvudets insida) inte är slitna eller skadade (Figur 106).

   Obs: Byt ut pluggens och/eller skålens packningar om de är skadade eller slitna.

7. Montera det nya tryckfiltret i filterhuvudet (Figur 106).

   Obs: Kontrollera att filtret sitter ordentligt i filterhuvudet.

8. Montera skålen på filterhuvudet och dra åt för hand (Figur 106).
9. Sätt på avtappningslocket på skruvförbindningen i skålens botten och skruva åt det för hand (Figur 106).

Byta ut munstycksfiltret

Obs: Identifiera rätt nätstorlek för munstycksfiltret som behövs för arbetet. Se Välja ett munstycksspetsfilter (tillval) (sida 51).

1. Ställ maskinen på ett plant underlag, koppla in parkeringsbromsen, stäng av sprutpumpen, stäng av motorn och ta ur nyckeln.
2. Ta bort munstycket från spruttornet (Figur 107).

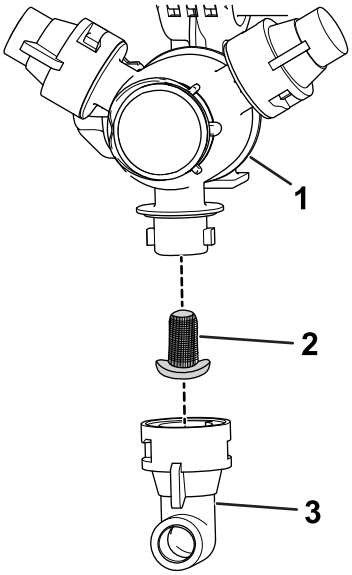

Figur 107

1. Spruttorn
2. Munstycksfilter
3. Munstycke

3. Ta bort det gamla munstycksfiltret (Figur 107).

   Obs: Släng det gamla filtret.
4. Montera det nya munstycksfiltret (Figur 107).

   Obs: Se till att filtret sitter ordentligt på plats.
5. Montera munstycket på spruttornet (Figur 107).

Kontrollera sprutans pump

Serviceintervall: Var 400:e timme/Årligen (beroende på vilket som inträffar först)—Kontrollera pumpmembranet och byt ut det vid behov. (kontakta en auktoriserad Toro-återförsäljare).

Var 400:e timme/Årligen (beroende på vilket som inträffar först)—Kontrollera pumpens backventiler och byt ut dem vid behov. (kontakta en auktoriserad Toro-återförsäljare).

Obs: Nedanstående maskinkomponenter anses vara slitdelar och täcks inte av den garanti som gäller för maskinen, förutom vid tillverkningsdefekter.

Låt en auktoriserad Toro-återförsäljare kontrollera att följande inre pumpkomponenter inte är skadade:

- Pumpmembranet.
- Pumpens backventilenheter.

Byt ut komponenter vid behov.

Kontrollera nylonsväng-bussningarna

Serviceintervall: Var 400:e timme/Årligen (beroende på vilket som inträffar först)

1. Ställ maskinen på ett plant underlag, koppla in parkeringsbromsen, stäng av pumpen, stäng av motorn och ta ur nyckeln.
2. Skjut ut de yttre sprutrampssektionerna till sprutläget och stötta upp dem med stativ eller remmar och lyftutrustning.
3. Lossa skruven och muttern som fäster svängtappen och ta bort tappen (Figur 108).

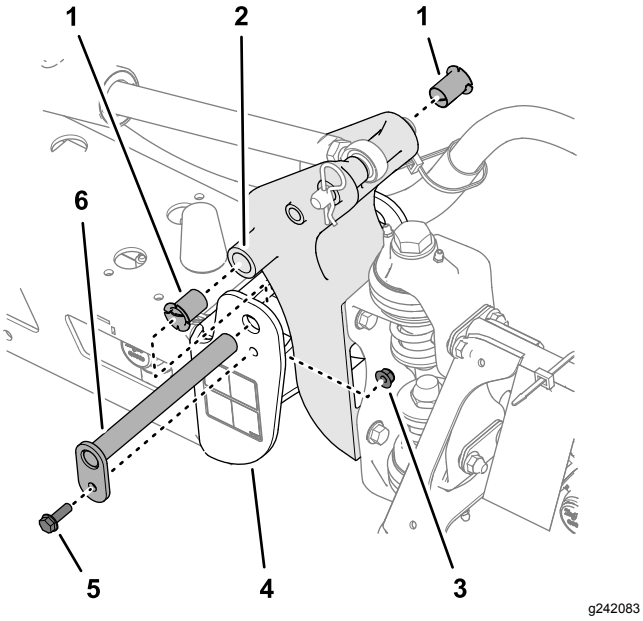

Figur 108

1. Nylonbussningar
2. Tappfäste
3. Flänslåsmutter
4. Slutkanal (mittram)
5. Flänsskruv
6. Svängtapp

4. Ta bort sprutrampen och tappfästet från mittramens slutkanal för att nå nylonbussningarna.
5. Ta bort nylonbussningarna från fram- och baksidan på tappfästet och undersök dem (Figur 108).

   Obs: Byt ut slitna eller skadade bussningar.
6. Smörj nylonbussningarna med lite olja och montera dem i tappfästet (Figur 108).
7. Rikta in hålen i tappfästet efter hålen i slutkanalen (Figur 108).
8. Sätt tillbaka svängtappen och fäst den med flänsskruven och flänslåsmuttern som du tog bort i steg 3.
9. Upprepa steg 2 till och med 8 på den andra yttre sprutrampssektionen.

Justera sprutramperna så att de står plant

Följande rutin kan användas vid justering av stoppen på mittrampen i syfte att hålla de vänstra och högra sprutramperna på samma nivå:

1. Fäll ut sprutramperna till sprutläget.
2. Ta bort saxpinnen från svängtappen (Figur 109).

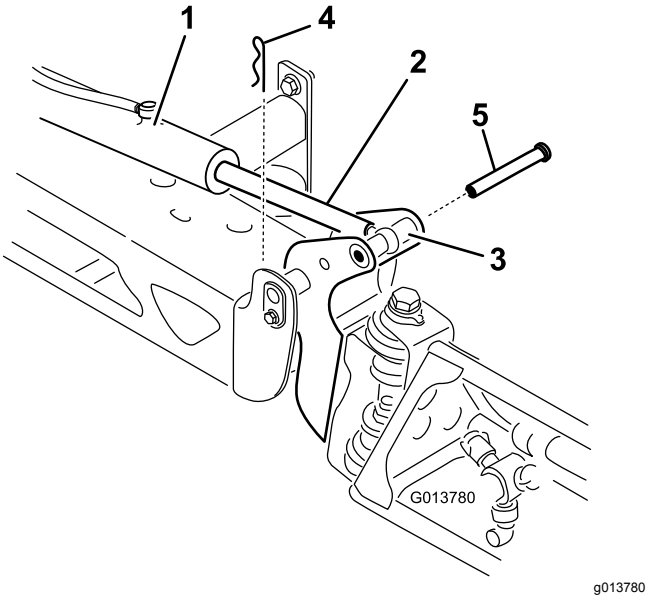

Figur 109

1. Manövreringsorgan
2. Manövreringsstång
3. Sprutrampens svängtappshållare
4. Saxpinne
5. Tapp

3. Höj sprutrampen, ta bort tappen (Figur 109) och sänk därefter långsamt sprutrampen till marken.
4. Undersök om tappen har några skador, och byt ut den om det behövs.
5. Använd en skiftnyckel på manövreringsstångens platta sidor för att hålla fast den och lossa sedan kontramuttern så att du kan reglera öglestången (Figur 110).

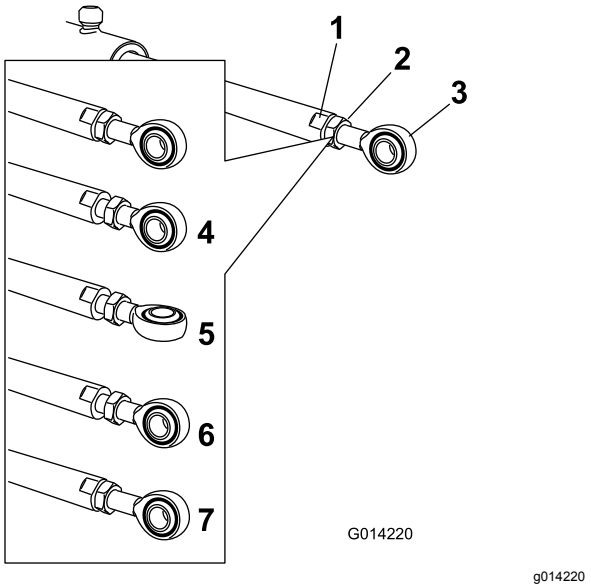

Figur 110

1. Platt del av manövreringsstången
2. Kontramutter
3. Ögla
4. Kontramutter som lossats
5. Ögla som reglerats
6. Ögla i monteringsläge
7. Kontramutter som dragits åt för att låsa fast det nya läget

6. Vrid öglestången i manövreringsstången för att förkorta eller förlänga det utökade manövreringsorganet till önskat läge (Figur 110).

   Obs: Du måste vrida öglestången ett halvt eller helt varv för att kunna montera stången på sprutan.

7. När de önskade lägena har erhållits drar du åt kontramuttern för att fästa manövreringsorganet och öglestången.
8. Höj upp sprutrampen så att svängleden kommer i nivå med manövreringsstången.
9. Håll i sprutrampen och för in tappen genom både svängleden och manövreringsstången på sprutrampen (Figur 109).
10. När tappen sitter på plats släpper du sprutrampen och säkrar tappen med saxpinnen som togs bort tidigare.
11. Upprepa vid behov proceduren för alla manövreringsstänger.

Rengöring

Rengöra flödesmätaren

Serviceintervall: Var 200:e timme/Årligen (beroende på vilket som inträffar först) (oftare när slampulver används).

1. Skölj och töm hela sprutsystemet ordentligt.
2. Ta bort flödesmätaren från sprutan och spola den med rent vatten.
3. Ta bort fästringen på uppströmssidan (Figur 111).

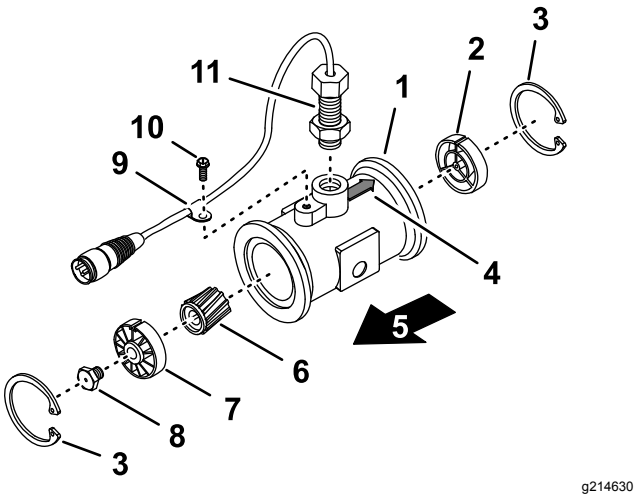

Figur 111

1. Fläns (flödesmätarens stomme)
2. Nedströms nav (med kilspåret uppåt)
3. Fästring
4. Nedströms pil (flödesmätarens stomme)
5. Uppströms
6. Rotor/magnet
7. Uppströms nav och lager (med kilspåret uppåt)
8. Turbintapp
9. Kablageklämma
10. Flänsskruv
11. Givaranordning

4. Rengör turbinen och turbinnavet för att ta bort metallspån och eventuellt slampulver.
5. Kontrollera att turbinbladen inte är slitna.

   Obs: Håll turbinen i handen och snurra den. Den ska snurra fritt och inte sakta sig särskilt mycket. Byt i annat fall ut den.

6. Montera flödesmätaren.
7. Använd en luftstråle med lågt tryck (0,34 bar) för att säkerställa att turbinen snurrar fritt.

   Obs: Om den inte gör det lossar du den sexkantiga tappen längst ned i turbinnavet 1/16 varv tills turbinen snurrar fritt.

Rengöra grässprutans ventiler

- Se följande avsnitt om att rengöra sprutmängdsventilen:
  1. Ta bort ventilens manövreringsorgan (sida 77)
  2. Ta bort grenrörsventilen för sprutmängd (sida 78)
  3. Rengöra grenrörsventilen (sida 82)
  4. Montera grenrörsventilen (sida 83)
  5. Montera grenrörsventilen för sprutmängd (sida 84)
  6. Montera ventilens manövreringsorgan (sida 87)
- Se följande avsnitt om att rengöra omrörningsventilen:
  1. Ta bort ventilens manövreringsorgan (sida 77)
  2. Ta bort omrörningsventilens grenrör (sida 79)
  3. Rengöra grenrörsventilen (sida 82)
  4. Montera grenrörsventilen (sida 83)
  5. Montera omrörningsventilens grenrör (sida 84)
  6. Montera ventilens manövreringsorgan (sida 87)
- Se följande avsnitt om att rengöra huvudsprutrampventilen:
  1. Ta bort ventilens manövreringsorgan (sida 77)
  2. Ta bort huvudsprutrampventilens grenrör (sida 80)
  3. Rengöra grenrörsventilen (sida 82)
  4. Montera grenrörsventilen (sida 83)
  5. Montera huvudsprutrampventilens grenrör (sida 85)
  6. Montera ventilens manövreringsorgan (sida 87)
- Se följande avsnitt om att rengöra de tre sektionsventilerna:
  1. Ta bort ventilens manövreringsorgan (sida 77)
  2. Ta bort sektionsventilens grenrör (sida 81)
  3. Rengöra grenrörsventilen (sida 82)
  4. Montera grenrörsventilen (sida 83)
  5. Montera sektionsventilens grenrör (sida 86)
  6. Montera ventilens manövreringsorgan (sida 87)

Ta bort ventilens manövreringsorgan

1. Ställ grässprutan på ett plant underlag, koppla in parkeringsbromsen, stäng av pumpen, stäng av motorn och ta ut startnyckeln.
2. Ta bort kontakten med tre stift till ventilens manövreringsorgan från kontakten med tre uttag på grässprutans kablage.
3. Ta bort hållaren som fäster manövreringsorganet vid grenrörsventilen för sprutmängd samt omrörningsventilen, huvudsektionen eller sektionens ventil (Figur 112).

   Obs: Kläm ihop hållarens två ben samtidigt som du trycker ned den.

   Obs: Spara manövreringsorganet och hållaren för montering i Montera ventilens manövreringsorgan (sida 87).

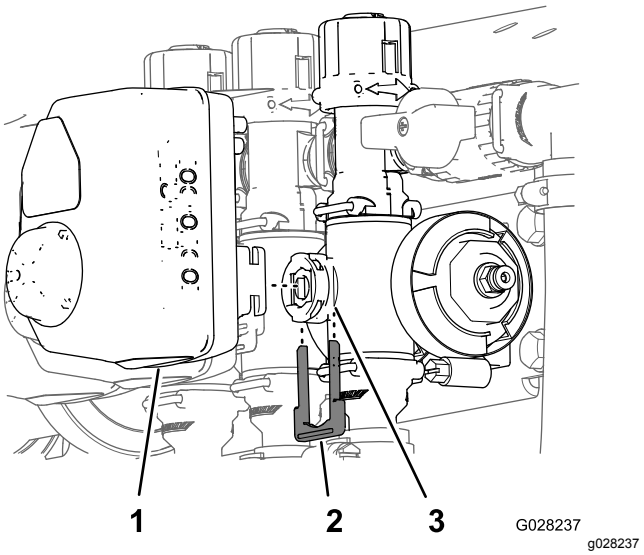

Figur 112

Manövreringsorgan för sektionsventil visas (manövreringsorganet för omrörningsventilen är liknande)

1. Ventilens manövreringsorgan (sektionsventil visas på bilden)
2. Hållare
3. Skaftport

4. Ta bort manövreringsorganet från grenrörsventilen.

Ta bort grenrörsventilen för sprutmängd

1. Ta bort de två flänsklämmorna och packningarna som fäster sprutmängdsventilens grenrör (Figur 113) vid tryckfiltret och omrörningsventilen.

   Obs: Spara flänsklämmorna och packningarna för montering i Montera grenrörsventilen för sprutmängd (sida 84).

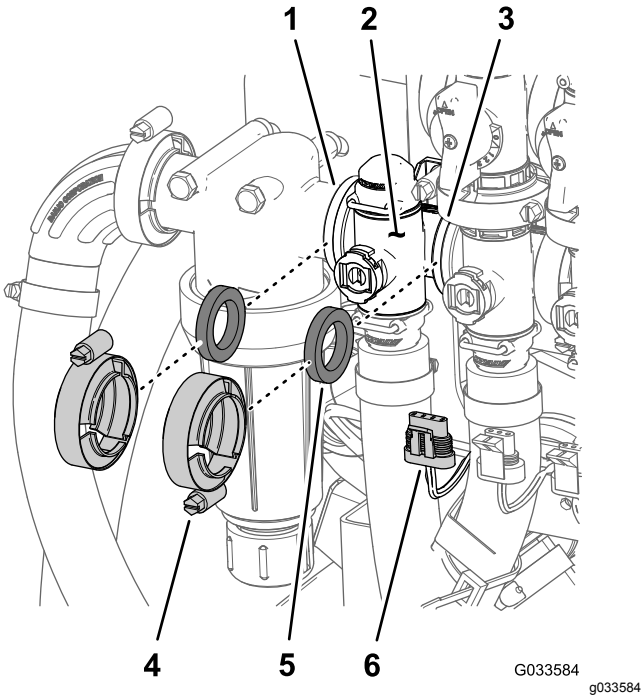

Figur 113

1.	Fläns (tryckfilterhuvud)	4.	Flänsklämma
2.	Grenrör (sprutmängdsventil)	5.	Packning
3.	Fläns (omrörningsventil)	6.	Kontakt med tre stift (ventilens manövreringsorgan – sprutmängdsventil)

2. Ta bort hållaren som fäster utloppskopplingen vid sprutmängdsventilens grenrörskoppling (Figur 114).

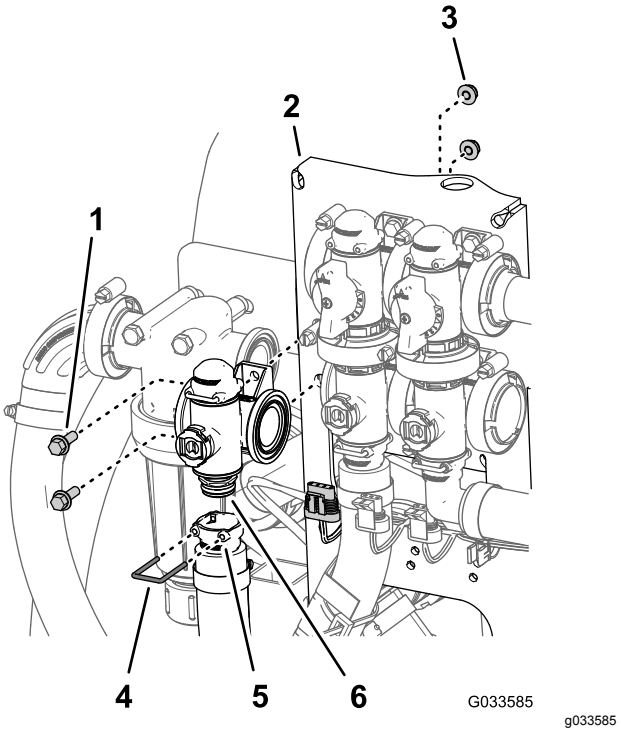

Figur 114

1.	Flänsskruv (¼ x ¾ tum)	4.	Hållare
2.	Ventilfäste	5.	Sockel (utloppskoppling)
3.	Flänslåsmutter (¼ tum)	6.	Koppling (grenrör–sprutmängdsventil)

3. Ta bort de två flänsskruvar (¼ x ¾ tum) och två flänslåsmuttrar (¼ tum) som fäster sprutmängdsventilen vid ventilmonteringen, och ta sedan bort ventilgrenröret från maskinen (Figur 114).

   Obs: Vid behov kan tryckfilterhuvudets monteringsdelar lossas för att underlätta borttagningen av sprutmängdsventilen.

   Obs: Spara flänsskruvarna, flänslåsmuttrarna och hållaren för montering i Montera grenrörsventilen för sprutmängd (sida 84).

Ta bort omrörningsventilens grenrör

1. Ta bort de tre flänsklämmor och tre packningar som fäster omrörningsventilens grenrör (Figur 115) vid omrörningsöverströmningsventilen, sprutmängdsventilen och huvudsprutrampventilen.

   Obs: Spara flänsklämmorna och packningarna för montering i Montera omrörningsventilens grenrör (sida 84).

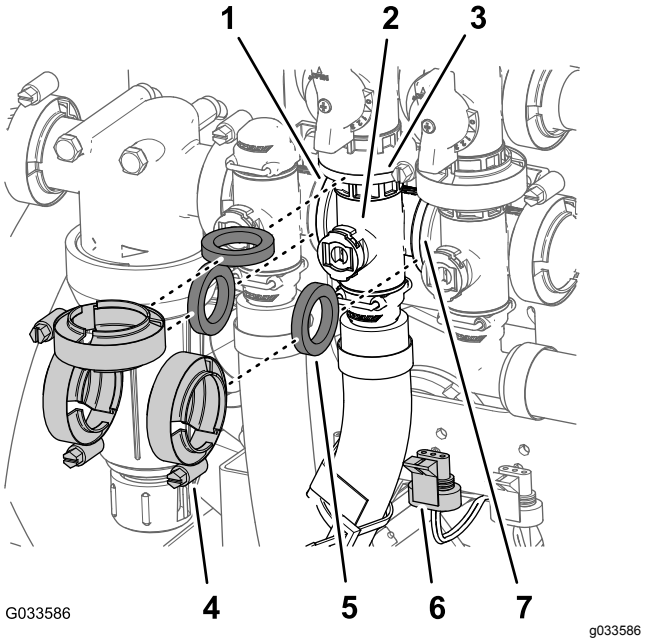

Figur 115

1. Fläns (tryckfilterhuvud)
2. Grenrör (omrörningsventil)
3. Fläns (överströmnings-ventil – omrörningsventil)
4. Flänsklämma
5. Packning
6. Kontakt med tre stift (ventilens manövreringsorgan – omrörningsventil)
7. Fläns (sprutrampens huvudventil)

2. Ta bort hållaren som fäster snabbkopplingsuttaget vid omrörningsventilens grenrörssnabbkoppling (Figur 116).

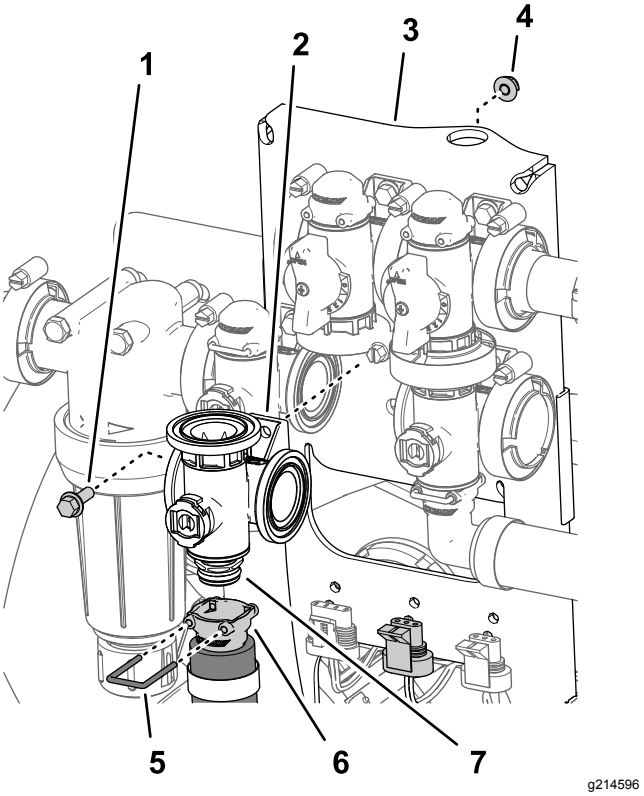

Figur 116

1. Flänsskruv (¼ x ¾ tum)
2. Grenrörsventil (omrörningsventil)
3. Ventilfäste
4. Flänslåsmutter (¼ tum)
5. Hållare
6. Snabbkoppling (uttag)
7. Snabbkoppling (koppling)

3. Ta bort flänsskruven (¼ x ¾ tum) och flänslåsmuttern (¼ tum) som fäster omrörningsventilen vid ventilfästet, och ta sedan bort ventilgrenröret från maskinen (Figur 116).

   Obs: Spara flänsskruven, flänslåsmuttern och hållaren för montering i Montera omrörningsventilens grenrör (sida 84).

Ta bort huvudsprutrampventilens grenrör

1. Ta bort flänsklämmorna och packningarna som fäster huvudsprutrampventilens grenrör (Figur 117) vid huvudsprutrampens överströmningsventil, omrörningsventilen och det 90-gradiga vinkelröret med fläns (vid änden av flödesmätarens slang).

   Obs: Spara flänsklämmorna och packningarna för montering i Montera huvudsprutrampventilens grenrör (sida 85).

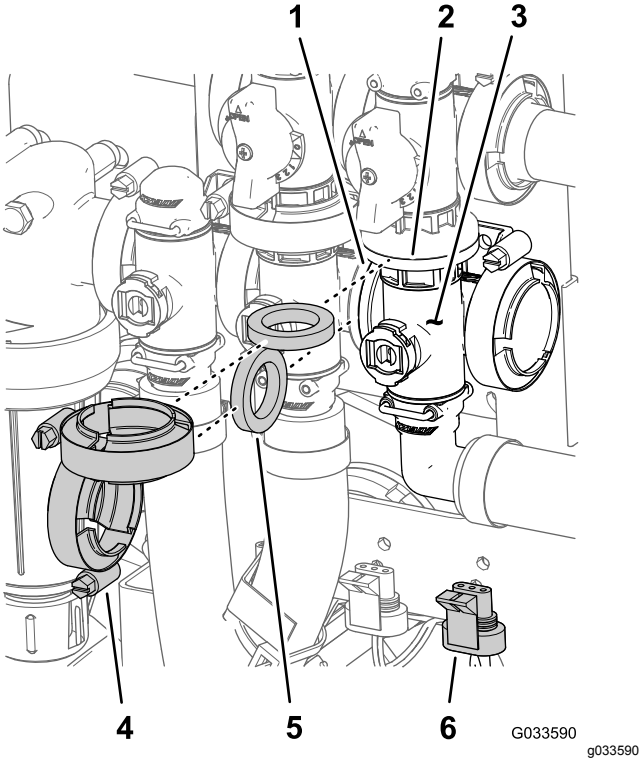

Figur 117

1.	Fläns (omrörningsventil)	4.	Flänsklämma
2.	Fläns (överströmnings-ventil – huvudsprutramp-ventil)	5.	Packning
3.	Grenrör (huvudsprutramp-ventil)	6.	Kontakt med tre stift (ventilens manövreringsorgan – huvudsprutrampventil)

2. Ta bort hållaren som fäster den 90-gradiga utloppskopplingen vid huvudsprutrampventilens grenrörskoppling ()Figur 118.

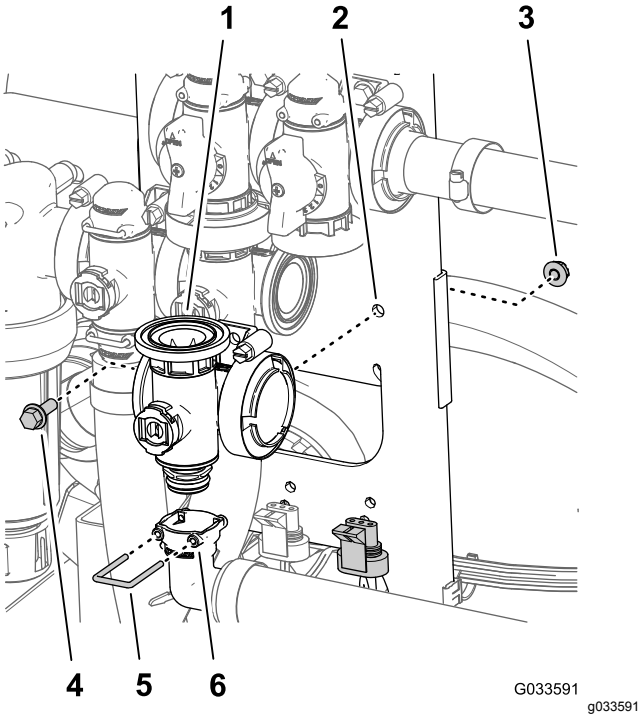

Figur 118

1.	Grenrör (huvudsprutramp-ventil)	4.	Flänsskruv (¼ x ¾ tum)
2.	Ventilfäste	5.	Hållare
3.	Flänslåsmutter (¼ tum)	6.	Sockel (90-gradig utloppskoppling)

3. Ta bort flänsskruven (¼ x ¾ tum) och flänslåsmuttern (¼ tum) som fäster huvudsprutrampventilen vid ventilfästet, och ta sedan bort ventilgrenröret från maskinen (Figur 118).

   Obs: Spara flänsskruven, flänslåsmuttern och hållaren för montering i Montera huvudsprutrampventilens grenrör (sida 85).

Ta bort sektionsventilens grenrör

1. Ta bort klämmor och packningar som fäster sektionsventilens grenrör (Figur 119) på sektionsventilen intill (om det är vänster sektionsventil) och reducerkopplingen.

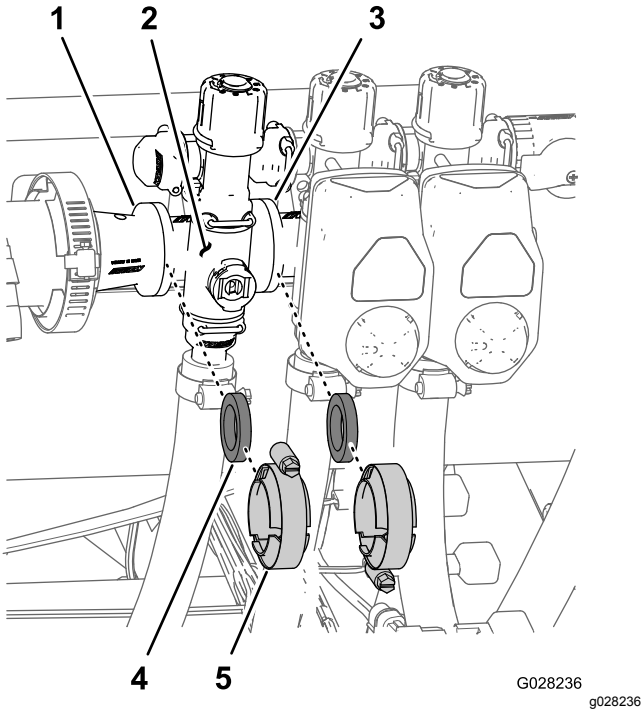

Figur 119

1. Fläns (reducerkoppling)
2. Grenrör (sektionsventil)
3. Fläns (intilliggande sektionsventil)
4. Packning
5. Flänsklämma

2. Ta bort hållarna som fäster utloppskopplingen vid sektionsventilens grenrör och ventilgrenröret vid överströmningskopplingen (Figur 120).

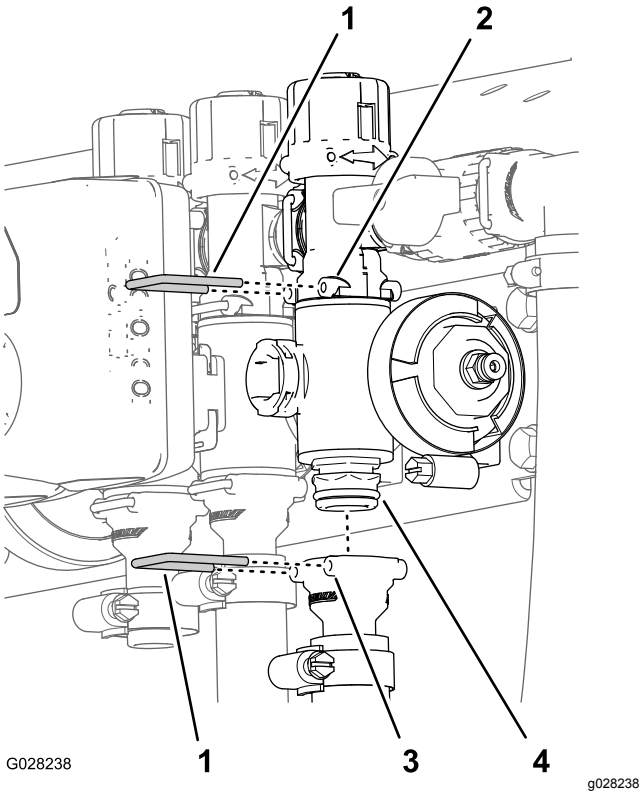

Figur 120

1. Hållare
2. Sockel (överströmnings-koppling)
3. Sockel (utloppskoppling)
4. Grenrörsventil

3. För den högra eller vänstra sprutrampssektionens ventil tar du bort flänsskruven och flänslåsmuttern som håller fast sektionsventilen vid ventilfästet, och sedan avlägsnar du ventilgrenröret från maskinen. För centersektionsventilen tar du bort sektionsventilens grenrör från maskinen (Figur 121).

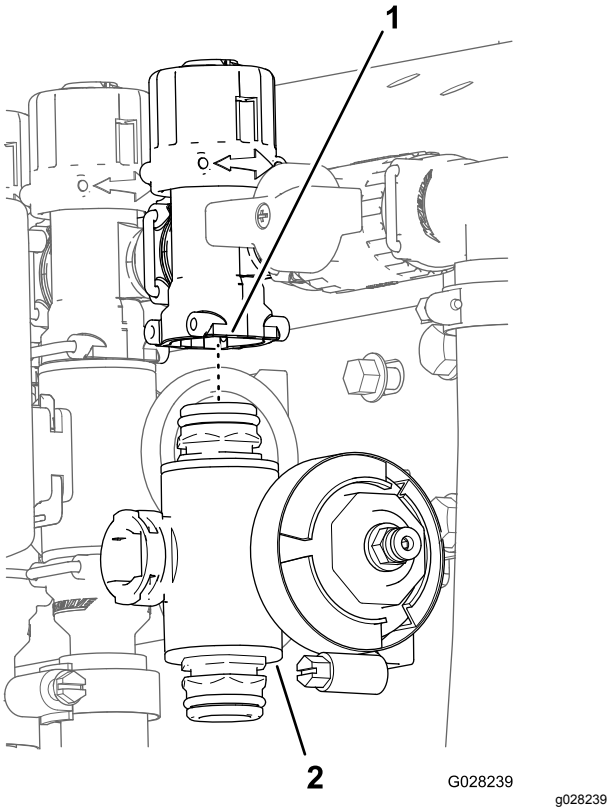

Figur 121

1. Överströmningskoppling
2. Sektionsventilens grenrör

Rengöra grenrörsventilen

1. Placera ventilskaftet så att ventilen är stängd (B i Figur 122).

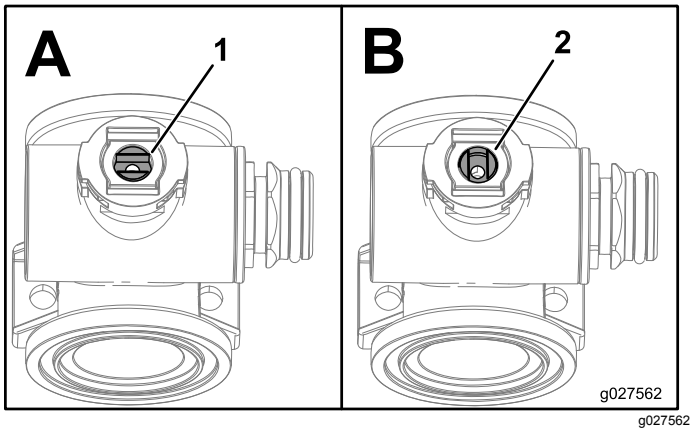

Figur 122

1. Öppen ventil
2. Stängd ventil

2. Ta bort ändkåpans två fästen från respektive ände av grenrörshuset (Figur 123 och Figur 124).

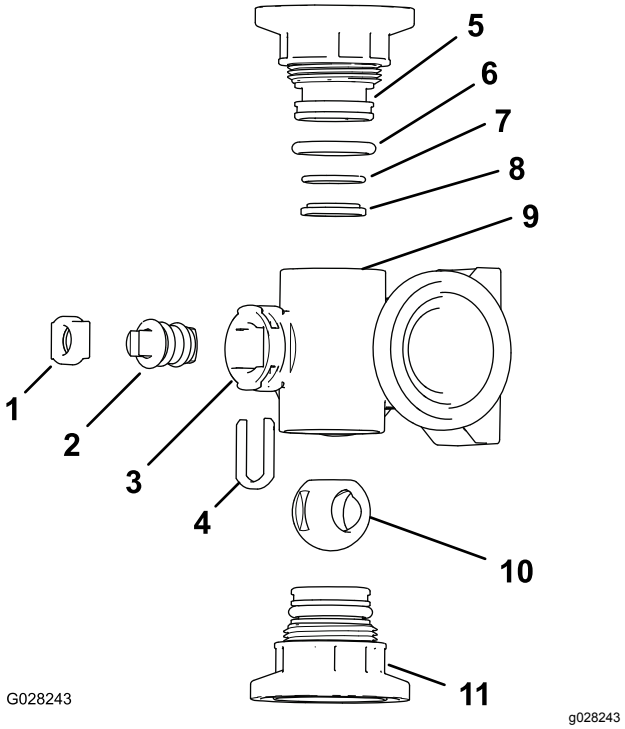

Figur 123

Omrörningsventilens grenrör

1. Ventilskafthållare
2. Ventilskaft
3. Skaftport
4. Skaftstopphållare
5. Ändkåpans fäste
6. Ändkåpans tätnings-o-ring (0,796 tum x 0,139 tum)
7. Bakre sätes-o-ring (0,676 tum x 0,07 tum)
8. Ventilsätets ring
9. Grenrörshus
10. Kulventil
11. Ändkåpans fäste

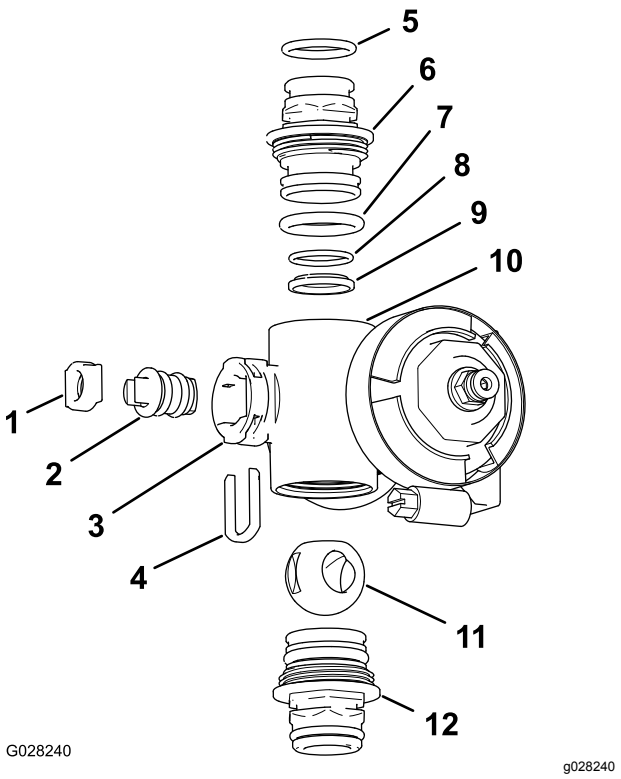

Figur 124

Sektionsventilens grenrör

1.	Ventilskaftsätet	7.	Ändkåpans o-ring (0,796 x 0,139 tum)
2.	Ventilskaftenheten	8.	Bakre sätes-o-ring (0,676 tum x 0,07 tum)
3.	Skaftport	9.	Kullager
4.	Ventilskafthållare	10.	Grenrörshus
5.	Utloppsfästets o-ring (0,737 tum x 0,103 tum)	11.	Kulventil
6.	Koppling (grenrör)	12.	Kopplingsmontering (grenrör)

3. Vrid ventilskaftet så att kulan är i öppet läge (Figur 122A).

   Obs: När ventilskaftet är parallellt med ventilflödet glider kulan ut.

4. Ta bort ventilskafthållaren från hålen i grenrörets skaftport (Figur 123 och Figur 124).
5. Ta bort ventilskafthållaren och ventilskaftets säte från grenröret (Figur 123 och Figur 124).
6. Ta bort ventilskaftenheten inuti grenrörshuset (Figur 123 och Figur 124).
7. Rengör grenrörets insida och utsidan på kulventilen, ventilskaftet, skaftstoppet och ändkopplingarna.

Montera grenrörsventilen

Material som föraren måste ha: genomskinligt silikonfett.

Viktigt: **Använd endast silikonfett när du monterar ventilen.**

1. Kontrollera att utloppskopplingens o-ringar (endast sektionsventilens grenrör), ändkåpans o-ringar, bakre sätets o-ringar och kullagret inte är skadade eller slitna (Figur 123 och Figur 124).

   Obs: Byt ut alla skadade eller slitna o-ringar och lager.

2. Stryk på silikonfett på ventilskaftet och montera det i ventilskaftsätet (Figur 123 och Figur 124).
3. Montera ventilskaftet och sätet på grenröret och fäst dem med ventilskafthållaren (Figur 123 och Figur 124).
4. Kontrollera att bakre sätets O-ring och kullagret är inriktade och sitter ordentligt i ändkåpans fäste (Figur 123 och Figur 124)
5. Montera ändkåpans fästenhet på grenrörshuset tills flänsen på ändkåpans fäste vidrör grenrörshuset (Figur 123 och Figur 124), och vrid sedan ändkåpans fäste ytterligare ett åttondels till ett kvarts varv.

   Obs: Var försiktig så att du inte skadar änden på fästet.

6. Montera kulan i ventilhuset (Figur 125).

   Obs: Ventilskaftet ska passa i kulans drivspår. Justera kulans position om ventilskaftet inte passar (Figur 125).

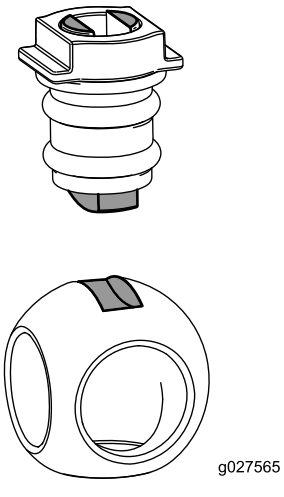

Figur 125

7. Vrid ventilskaftenheten så att ventilen är stängd (Figur 122B)
8. Upprepa steg 4 och 5 för den andra ändkåpans fästenhet.

Montera grenrörsventilen för sprutmängd

1. Rikta in en packning mellan flänsen på grenrörsventilen för sprutmängd och flänsen på tryckfilterhuvudet (Figur 126A).

   Obs: Lossa tryckfiltrets monteringsdelar efter behov för att skapa spelrum.

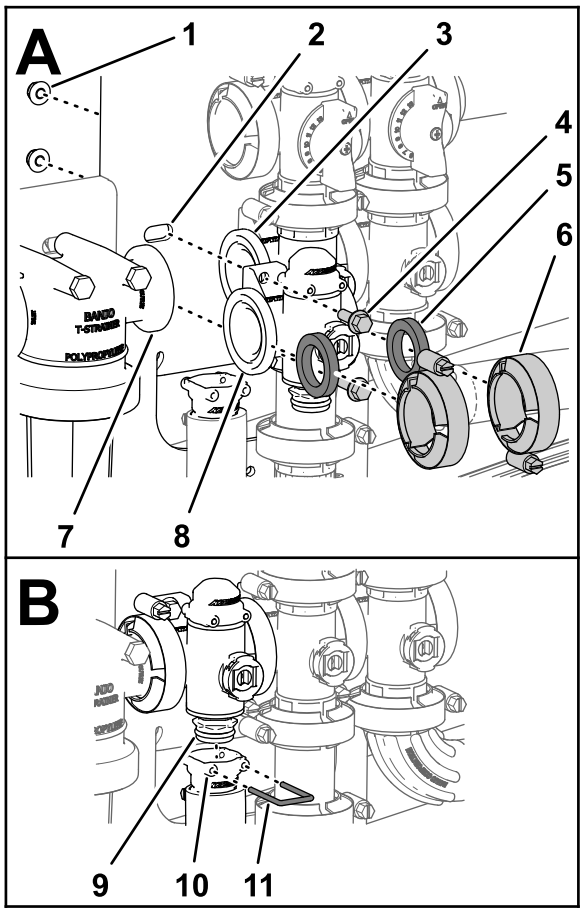

g238670

Figur 126

1. Låsmutter (¼ tum)	5. Packning	9. Koppling (grenrörsventil)
2. Ventilfäste	6. Flänsklämma	10. Sockel (utloppskoppling)
3. Fläns (omrörningsventil)	7. Fläns (tryckfilterhuvud)	11. Hållare
4. Flänsskruv (¼ x ¾ tum)	8. Fläns (sprutmängdsventil)	

2. Montera grenröret för sprutmängdsventilen, packningen och tryckfilterhuvudet med en flänsklämma och dra åt för hand (Figur 126A).
3. Rikta in en packning mellan flänsen på sprutmängdsventilen och flänsen på omrörningsventilens grenrör (Figur 126A).
4. Montera grenröret för sprutmängdsventilen, packningen och omrörningsventilens grenrör med en flänsklämma och dra åt för hand (Figur 126A).
5. Montera sprutmängdsventilen på ventilfästet med de två flänsskruvar och två flänslåsmuttrar (Figur 126A) som du tog bort i steg 3 under Ta bort grenrörsventilen för sprutmängd (sida 78). Dra åt skruven och muttern till mellan 10 och 12 N·m.
6. Montera utloppskopplingen på kopplingen längst ned på sprutmängdsventilens grenrör (Figur 126B).
7. Fäst kopplingens utloppskoppling genom att föra in en hållare i utloppskopplingens sockel (Figur 126B).
8. Om du lossade på tryckfilterhuvudets monteringsdelar drar du åt skruvarna och muttrarna till 10 och 12 N·m.

Montera omrörningsventilens grenrör

1. Rikta in flänsen på omrörningsventilens grenrör mot en packning och omrörningsöverströmningsventilens fläns (Figur 127).

   Obs: Lossa huvudsprutrampventilens monteringsdelar efter behov för att skapa marginal.

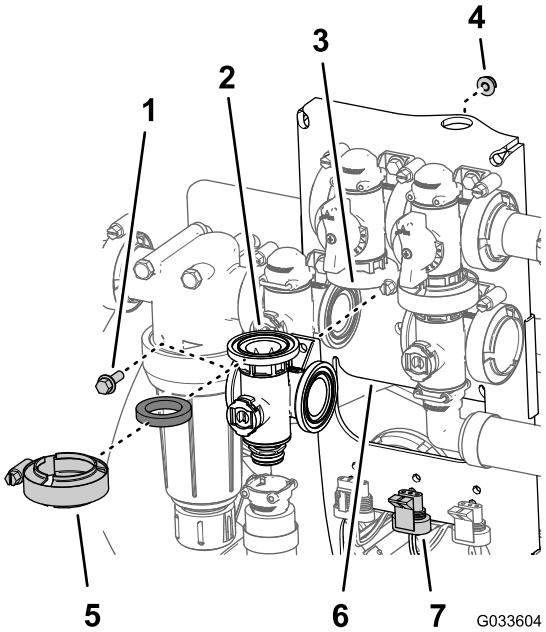

g033604

Figur 127

1. Flänsskruv (¼ x ¾ tum)	5. Flänsklämma
2. Packning	6. Ventilfäste
3. Grenrör (omrörningsventil)	7. Kontakt med tre stift (ventilens manövreringsorgan – omrörningsventil)
4. Flänslåsmutter (¼ tum)	

2. Montera omrörningsöverströmningsventilen, packningen och omrörningsventilens grenrör

med en flänsklämma och dra åt för hand (A i Figur 128).

3. Rikta in en packning mellan flänsen på sprutmängdsventilen och flänsen på omrörningsventilens grenrör (Figur 128A).

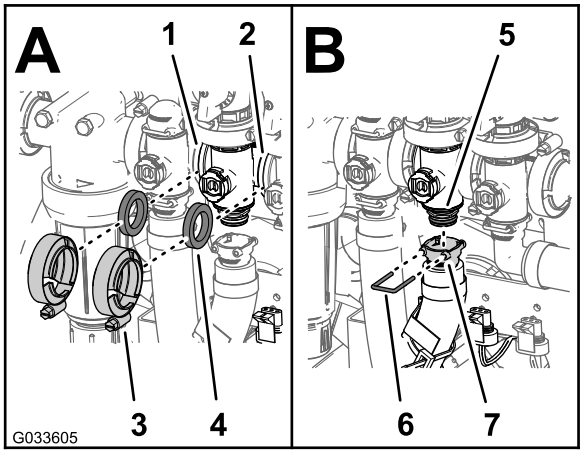

g033605

Figur 128

1. Fläns (sprutmängdsventil)
2. Fläns (sprutrampens huvudventil)
3. Flänsklämma
4. Packning
5. Koppling (grenrörsventil)
6. Sockel (utloppskoppling)
7. Hållare

4. Montera sprutmängdsventilen, packningen och omrörningsventilens grenrör med en flänsklämma och dra åt för hand (Figur 128A)
5. Rikta in en packning mellan flänsen på omrörningsventilens grenrör och huvudsprutrampventilen (Figur 128A)
6. Montera omrörningsventilens grenrör, packningen och huvudsprutrampventilen med en flänsklämma och dra åt för hand (Figur 128A)
7. Montera utloppskopplingen på kopplingen längst ned på omrörningsventilens grenrör (Figur 128B)
8. Fäst utloppskopplingen vid kopplingen genom att föra in en hållare i utloppskopplingens sockel (Figur 128B)
9. Montera omrörningsventilen på ventilfästet med flänsskruven och flänslåsmuttern (Figur 127) som du tog bort i steg 3 under Ta bort omrörningsventilens grenrör (sida 79). Dra åt skruven och muttern till mellan 10 och 12 N·m.
10. Om du lossade på huvudsprutrampventilens monteringsdelar drar du åt skruven och muttern till 10 och 12 N·m.

Montera huvudsprutrampventilens grenrör

1. Rikta in flänsen på huvudsprutrampventilens grenrör mot en packning och flänsen på huvudsprutrampens överströmningsventil (Figur 129).

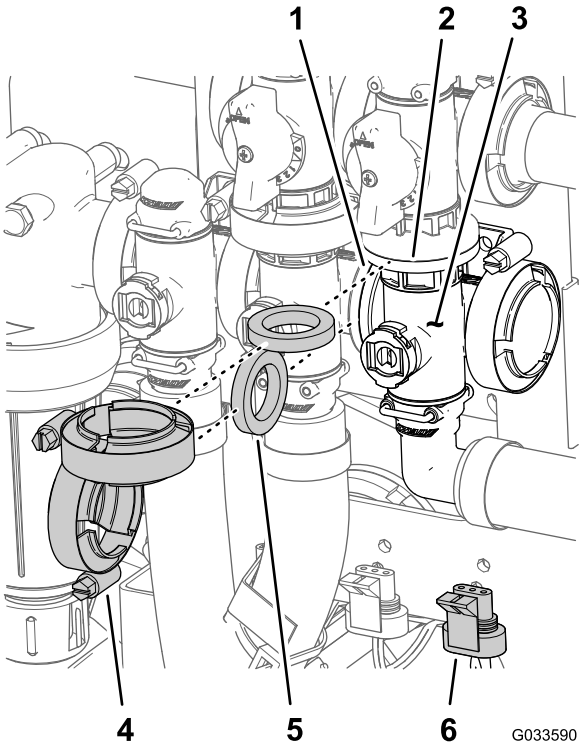

g033590

Figur 129

1. Fläns (omrörningsventil)
2. Fläns (överströmnings-ventil – huvudsprutramp-ventil)
3. Grenrör (huvudsprutramp-ventil)
4. Flänsklämma
5. Packning
6. Kontakt med tre stift (ventilens manövreringsorgan – huvudsprutrampventil)

2. Montera huvudsprutrampventilens grenrör, packningen och huvudsprutrampventilens överströmningsventil med en flänsklämma som dras åt för hand (Figur 129).
3. Rikta in flänsen på huvudsprutrampventilens grenrör mot en packning och omrörningsventilens grenrör (Figur 129).
4. Montera huvudsprutrampventilens grenrör, packningen och omrörningsventilens grenrör med en flänsklämma och dra åt för hand (Figur 129)
5. Rikta in den 90-gradiga utloppskopplingens sockel efter kopplingen längst ned på huvudsprutrampventilens grenrör (Figur 130).

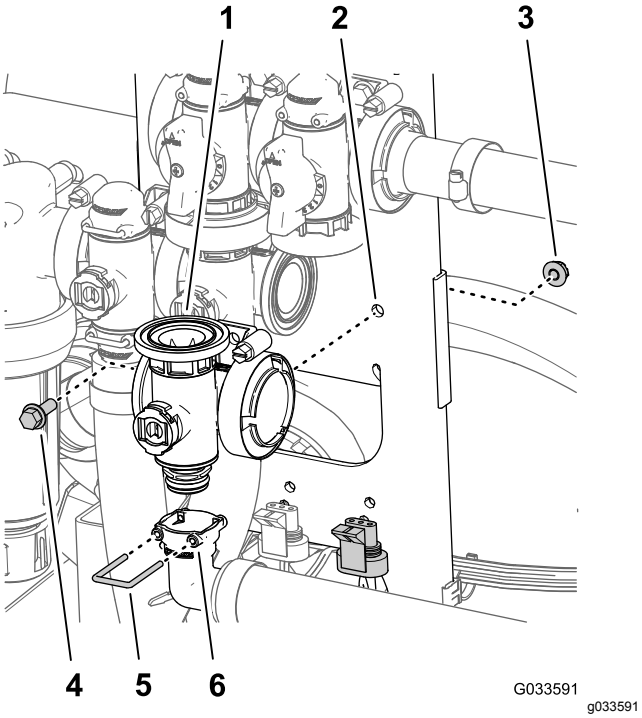

Figur 130

1. Grenrör (huvudsprutrampventil)
2. Ventilfäste
3. Flänslåsmutter (¼ tum)
4. Flänsskruv (¼ x ¾ tum)
5. Hållare
6. Sockel (90-gradig utloppskoppling)

6. Fäst kopplingens utloppskoppling genom att föra in en hållare i utloppskopplingens sockel (Figur 130).
7. Montera omrörningsventilen på ventilfästet med flänsskruven och flänslåsmuttern (Figur 129) som du tog bort i steg 3 under Ta bort huvudsprutrampventilens grenrör (sida 80). Dra åt skruven och muttern till mellan 10 och 12 N·m.

Montera sektionsventilens grenrör

1. Montera det övre fästet på grenrörsventilens ändkåpa på överströmningskopplingen (A i Figur 131).

   Obs: Lossa vid behov överströmningskopplingens monteringsdelar för att skapa spelrum.

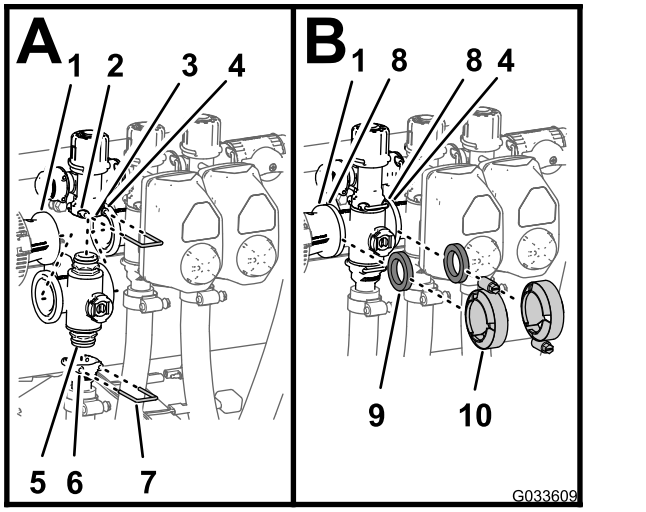

Figur 131

1. Fläns (reducerkoppling)
2. Sockel (överströmningskoppling)
3. Överströmningskoppling
4. Fläns (intilliggande grenrör – omrörningsventil)
5. Ändkåpans fäste (grenrörsventil)
6. Sockel (utloppskoppling)
7. Hållare
8. Fläns (grenrör – sektionsventil)
9. Packning
10. Flänsklämma

2. Fäst ändkåpans fäste på överströmningskopplingen genom att föra in en hållare i sockeln på överströmningskopplingen (A i Figur 131).
3. Montera utloppskopplingen på det nedre fästet på grenrörsventilens ändkåpa (A i Figur 131).
4. Fäst ändkåpans fäste på utloppskopplingen genom att föra in en hållare i sockeln på utloppskopplingen (A i Figur 131).
5. Rikta in en packning mellan flänsen på reducerkopplingen och flänsen på sektionsventilens grenrör (B i Figur 131).
6. Montera reducerkopplingen, packningen och sektionsventilens grenrör med en klämma och dra åt för hand (B i Figur 131).
7. Om du monterar de två sektionsventilerna längst till vänster riktar du in en packning mellan flänsarna på de två intilliggande sektionsventilernas grenrör (B i Figur 131).
8. Montera de två intilliggande sektionsventilernas grenrör och packningen med en klämma och dra åt för hand (B i Figur 131).

9. För den högra och vänstra sprutrampssektionens ventil monterar du ventilerna på ventilfästet med flänsskruven och flänslåsmuttern som du tog bort i steg 3 under Ta bort sektionsventilens grenrör (sida 81). Dra åt skruvarna och muttrarna till mellan 10 och 12 N·m.
10. Om du lossade på överströmningskopplingens monteringsdelar drar du åt skruvarna och muttrarna till 10 och 12 N·m.

Montera ventilens manövrerings-organ

1. Rikta in manövreringsorganet mot grenrörsventilen och (Figur 112).
2. Sätt fast manövreringsorganet och ventilen med hållaren som du tog bort i steg 3 i Ta bort ventilens manövreringsorgan (sida 77).
3. Koppla ihop kontakten med tre stift på kablaget till ventilens manövreringsorgan med kontakten med tre uttag på grässprutans kablage.

Förvaring

1. Parkera maskinen på ett jämnt underlag, koppla in parkeringsbromsen, stäng av sprutpumpen och motorn, ta ut nyckeln och vänta tills alla rörliga delar har stannat innan du kliver ur maskinen.

   Obs: Koppla ur kraftuttaget på manuellt växlade Workman-modeller i HD- och HDX-serien.

2. Rengör hela maskinen från smuts och lort, inklusive utsidan av motorns cylinderhuvudflänsar och blåsarhuset.

   Viktigt: **Tvätta maskinen med ett milt rengöringsmedel och vatten. Använd inte högtrycksvatten för att tvätta maskinen. Högtryckstvätt kan skada elsystemet och tvätta bort fett som behövs i friktionspunkter. Spola inte med för mycket vatten, i synnerhet inte i närheten av kontrollpanelen, lamporna, motorn eller batteriet.**

3. Förbered sprutsystemet på följande sätt:
   A. Töm färskvattentanken.
   B. Töm sprutsystemet så mycket som möjligt.
   C. Blanda ett rosthämmande, icke alkoholbaserat frostskyddsmedel enligt tillverkarens anvisningar.
   D. Tillsätt frostskyddsmedlet i färskvattentanken och spruttanken.
   E. Kör sprutpumpen i några minuter så att frostskyddsmedlet distribueras i sprutsystemet och eventuella sprutredskap, se Sprutans pump (sida 37).
   F. Töm färskvattentanken och sprutsystemet så mycket som möjligt.
4. Höj ramperna med hjälp av sprutrampslyftom-kopplarna. Höj ramperna tills de har förflyttat sig hela vägen in i transporthållaren och befinner sig i transportläget ”X”, och rampcylindrarna är helt indragna.

   Obs: Se till att sprutrampscylindrarna är helt indragna, så att manövreringsstången inte skadas.

5. Genomför nedanstående underhållssteg vid kortvarig eller långvarig förvaring:
   - **Kortvarig förvaring** (färre än 30 dagar), rengör sprutsystemet. Se Rengöra grässprutan (sida 63).
   - **Långvarig förvaring** (fler än 30 dagar), utför följande:
     A. Rengör sprutventilerna i enlighet med Rengöra grässprutans ventiler (sida 77).

B. Smörj sprutan i enlighet med Smörjning (sida 71).

C. Kontrollera och dra åt alla bultar, muttrar och skruvar.

Obs: Reparera eller byt ut delar som är slitna eller skadade.

D. Kontrollera skicket på sprutans alla slangar.

Obs: Byt ut slangar som är slitna eller skadade.

E. Dra åt samtliga slangnipplar.

F. Måla lackskador och bara metallytor med färg från en auktoriserad Toro-återförsäljare.

G. Förvara maskinen i ett rent och torrt garage eller lagerutrymme.

H. Ta ut nyckeln ur tändningen och placera nyckeln på en säker plats utom räckhåll för barn.

I. Täck över maskinen för att skydda den och hålla den ren.

Ta bort sprutan och tankplattformen

Lyftutrustningens kapacitet: 408 kg

⚠ FARA

Sprutans tank innebär en risk p.g.a. lagrad energi. Om den inte hålls fast ordentligt vid montering eller demontering av enheten kan den komma i rörelse eller falla och skada dig eller personer i omgivningen.

Använd remmar och travers/lyft för att stötta upp sprutans tank under montering, demontering eller underhåll när du avlägsnar fästbeslagen.

Förbered mittkonsolen

1. Koppla loss batterikablarna från batteriet i enlighet med 6 Koppla ur batteriet (sida 16).
2. Separera sprutans säkringsblock och maskinens säkringsblock och ta sedan bort kablarna mellan de två säkringsblocken i enlighet med 11 Montera sprutans säkringsblock (sida 20).
3. Ta bort kablaget från J-klämmorna i enlighet med Dra grässprutans bakre elektriska kablage till styrkonsolen (sida 19).
4. Lossa på handratten som sitter under konsolen och ta sedan bort hårnålssprinten i enlighet med Montera styrkonsolen på maskinen (sida 19).
5. Koppla från kabelkontakterna som ansluter sprutans säkringsblock till maskinens säkringsblock, se 11 Montera sprutans säkringsblock (sida 20).
6. Separera sprutans säkringsblock från maskinens säkringsblock, se 11 Montera sprutans säkringsblock (sida 20).
7. Ta bort konsolen från dess monteringsfäste på maskinens instrumentbräda och rikta in styrkonsolens svängtapp efter förvaringsfästet vid det främre tankbandet (Figur 132), se Montera styrkonsolen på maskinen (sida 19).

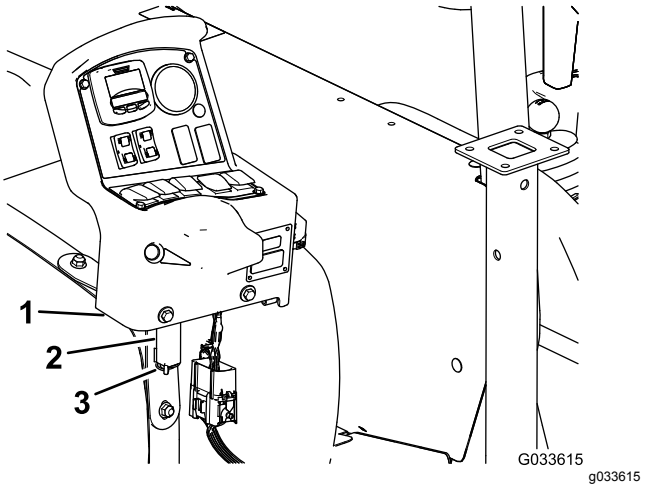

Figur 132

1. Styrkonsol
2. Förvaringshållare (främre spruttankband)
3. Hårnålssprint

8. Montera konsolen på fästet och sätt fast svängtappen på fästet med hårnålssprinten (Figur 132).

Montera domkrafterna

Lyftutrustningens kapacitet: 408 kg

1. Rikta in den främre domkraften med domkraftsstödet på tankens framsida (Figur 133).

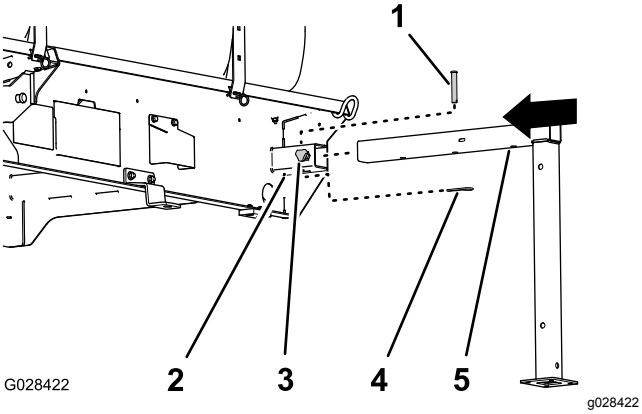

Figur 133

1. Sprintbult (½ x 3 tum)
2. Domkraftsstöd
3. Låsratt
4. Hårnålssprint (5/32 x 2⅝ tum)
5. Främre domkraft

2. Sätt in domkraften i stödet tills mitthålet i det horisontella domkraftsröret riktas in med hålet längst upp i stödet. (Figur 133).
3. Sätt in sprintbulten (½ x 3 tum) i hålen i domkraften och stödet, och sätt sedan fast sprintbulten med hårnålssprinten (5/32 x 2⅝ tum).
4. Gänga in en låsratt i stödet och dra åt den för hand (Figur 133).
5. Rikta in den bakre domkraften med det bakre domkraftsstödet (Figur 134).

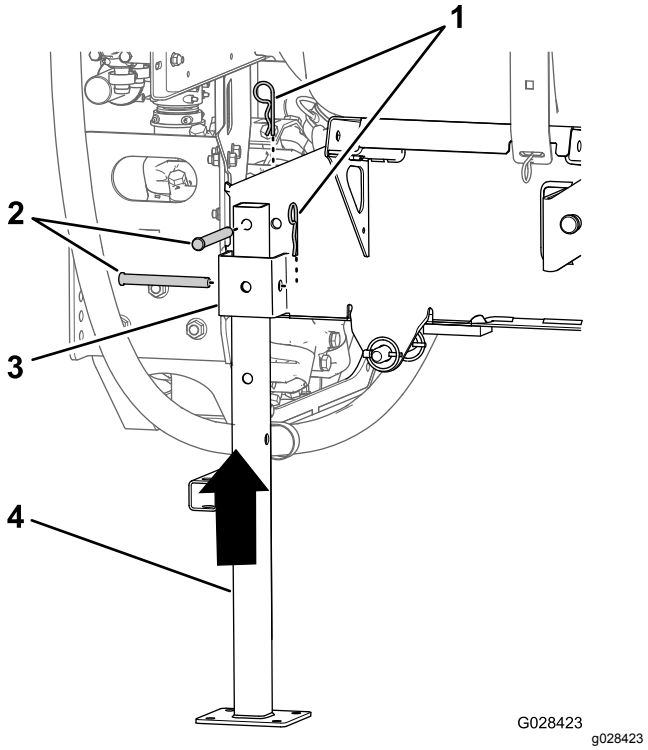

Figur 134

1. Hårnålssprint (5/32 x 2⅝ tum)
2. Sprintbult (½ x 4½ tum)
3. Domkraftsstöd
4. Bakre domkraft

6. Rikta in hålet längst upp på domkraften med hålet i tankplattformens ram (Figur 134)
7. Sätt fast domkraften på stödet och ramen med två sprintbultar (½ x 4½ tum) och två hårnålssprintar (5/32 x 2⅝ tum) i enlighet med Figur 134.
8. Upprepa steg 1 till och med 7 för de främre och bakre domkrafterna på tankplattformens andra sida.

Ta bort sprutplattformen

1. Sänk sprutramperna till ca 45° och luta dem sedan framåt (Figur 135).

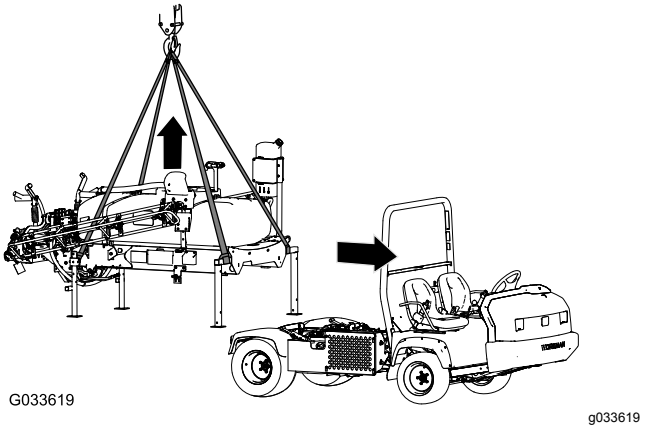

Figur 135

2. Ta bort de två skruvarna (½ x 1½ tum) och de två låsmuttrarna (½ tum) som håller fast låsfästet på tankplattformen mot flakfästet på ramen på maskinens båda sidor i enlighet med 13 Sänka tankplattformen (sida 24).
3. Höj tankplattformen med lyftcylindrarna, montera cylinderlåset och vidta följande åtgärd:

   Obs: Se Lyfta upp tanken (sida 70).

   - På manuellt växlade modeller i HD- och HDX-serien kopplar du bort kraftuttagsaxeln från växellådans kraftuttag. Se bruksanvisningen för finputsningssatsen till Multi Pro WM-grässprutan på manuellt växlade Workman-arbetsfordon.
   - På automatväxlade HDX Workman-modeller kopplar du loss slangarna från hydraulpanelen för högt flöde och sätter hattar på fästelementen. Se bruksanvisningen för finputsningssatsen till Multi Pro WM-grässprutan på automatväxlade Workman-arbetsfordon.
   - Koppla loss varvtalsgivarens kablar i enlighet med Ansluta hastighetsgivarens kablage (manuellt växlade modeller i HD-serien) (sida 17) och Ansluta hastighetsgivarens kablage (HDX-Auto-modeller) (sida 17).
4. Ta bort cylinderlåset och sänk tankplattformen med lyftcylindrarna i enlighet med Sänka ned tankplattformen (sida 71).
5. Fäst lyftutrustningen på de horisontella rören på de främre domkrafterna och de vertikala stolparna på de bakre domkrafterna (Figur 135).
6. Lyft tankenheten 7,5–10 cm och ta bort hjulsprintarna och sprintbultarna som fäster lyftcylindrarna mot tankenheten.
7. Lyft upp tankplattformen från maskinen tillräckligt högt så att plattformen går fri från maskinen (Figur 135).
8. Kör försiktigt fordonet framåt och bort från tankplattformen.
9. Sänk sedan ned plattformens tank på marken.

Felsökning

Problem	Möjliga orsaker	Åtgärd
En sektion sprutar inte.	1. Den elektriska anslutningen på sektionsventilen är smutsig eller frånkopplad. 2. En säkring har gått. 3. En slang har blivit klämd. 4. En av sektionernas överströmnings-ventiler är felaktigt justerad. 5. Sektionsventilen är sönder. 6. Elsystemet är skadat.	1. Stäng av ventilen manuellt. Koppla från den elektriska anslutningen på ventilen och rengör alla kablar, och anslut den igen. 2. Kontrollera säkringarna och byt ut efter behov. 3. Reparera eller byt ut slangen. 4. Justera sektionens överströmnings-ventil. 5. Kontakta en auktoriserad Toro-återförsäljare. 6. Kontakta en auktoriserad Toro-återförsäljare.
En sektion stängs inte av.	1. Sektionens ventil är trasig.	1. Demontera sektionens ventil. Se avsnittet Rengöra grässprutans ventiler. Kontrollera alla delar och byt ut eventuella trasiga delar.
En sektionsventil läcker.	1. En tätning eller ett ventilsäte är utslitet eller skadat.	1. Ta isär ventilen och byt ut tätningarna med hjälp av ventilreparationssatsen. Kontakta en auktoriserad Toro-återförsäljare.
Sprutmunstycket/munstyckena droppar när sektionsomkopplaren/omkopplarna är avstängda.	1. Skräp har ansamlats mellan munstyckskroppen och backventilsmembranet.	1. Rengör munstyckskroppen och membranet. Se Rengöra munstyckskroppen och backventilsmembranet.
Trycket sjunker när en sprutramp slås på.	1. Sprutrampens överströmningsventil är felaktigt justerad. 2. Något har fastnat i sprutrampens ventilstomme. 3. Ett munstycksfilter är skadat eller igensatt.	1. Justera sprutrampens överströmnings-ventil. 2. Ta bort inlopps- och utloppsanslutning-arna till sprutrampens ventil och ta bort blockeringen. 3. Ta bort alla munstycken och kontrollera dem.

Scheman

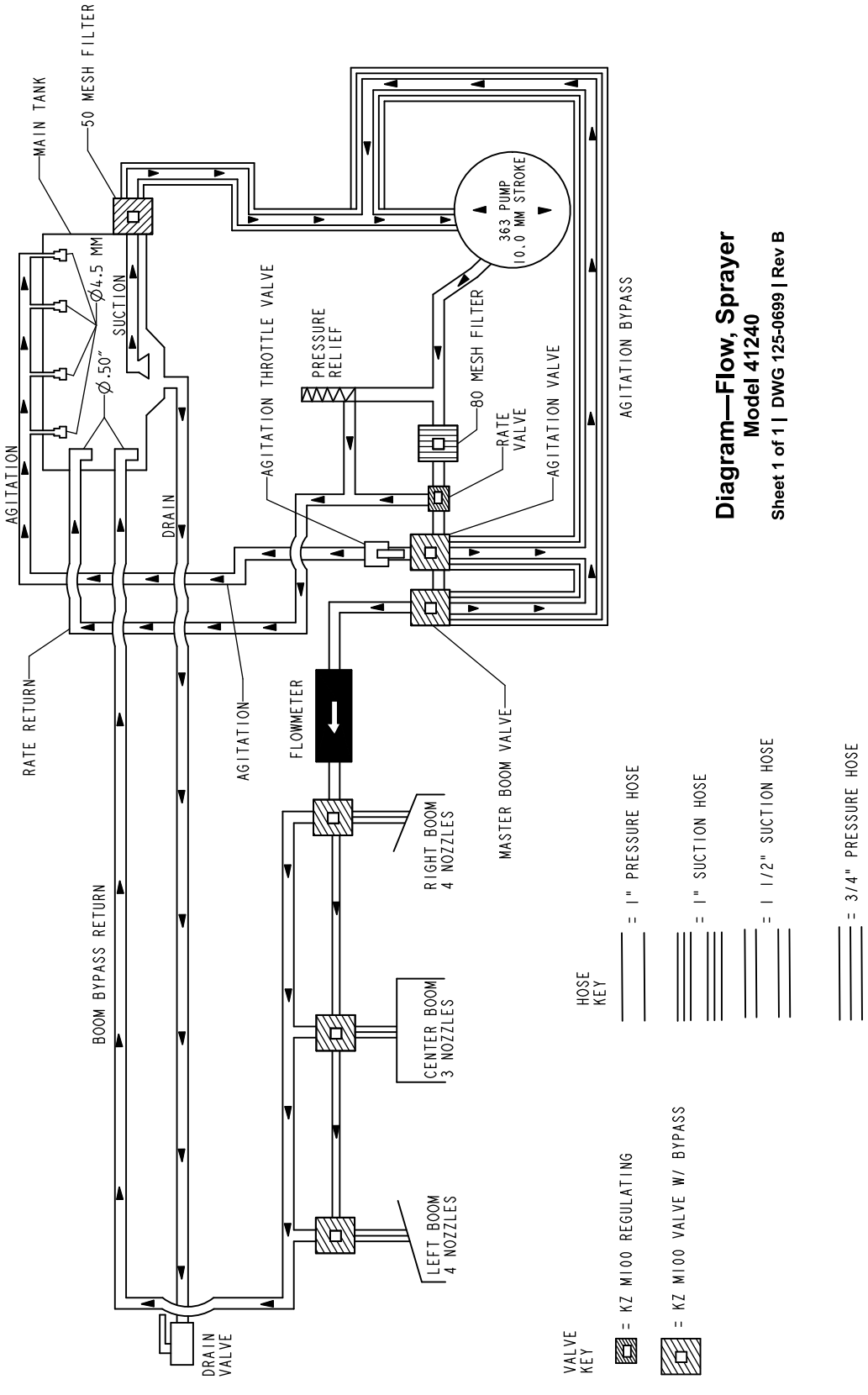

Flödesschema för sprutsystem (Rev. B)

Anteckningar:

Anteckningar:

Europeiskt sekretessmeddelande

De uppgifter som Toro registrerar
Toro Warranty Company (Toro) respekterar din integritet. För att kunna behandla dina garantianspråk och kontakta dig i händelse av att en produkt måste återkallas ber vi dig att uppge vissa personuppgifter, antingen direkt eller via din lokala Toro-återförsäljare.

Toros garantisystem körs på servrar som finns i USA där sekretesslagarna kanske inte ger samma skydd som i ditt land.

GENOM ATT UPPGE DINA PERSONUPPGIFTER TILL OSS SAMTYCKER DU TILL ATT DE BEHANDLAS SÅ SOM BESKRIVS I DET HÄR SEKRETESSMEDDELANDET.

Så här använder Toro informationen
Toro kan använda dina personuppgifter för att behandla garantianspråk och för att kontakta dig i händelse av att en produkt återkallas. Toro kan vidarebefordra uppgifterna till sina dotterbolag, återförsäljare eller andra affärspartners i samband med någon av dessa aktiviteter. Vi säljer inte dina personuppgifter till något annat företag. Vi förbehåller oss rätten att vidarebefordra personuppgifter i syfte att efterleva tillämpliga lagar och uppfylla förfrågningar från vederbörliga myndigheter, administrera system på rätt sätt eller för vår egen eller andra användares säkerhet.

Så här sparas dina personuppgifter
Vi sparar dina personuppgifter så länge vi behöver dem för det syfte de ursprungligen registrerades för, av andra legitima skäl (t.ex. för att följa föreskrifter) eller så länge som krävs enligt tillämplig lag.

Toros engagemang för att skydda dina personuppgifter
Vi vidtar skäliga försiktighetsåtgärder för att skydda dina personuppgifter. Vi vidtar också åtgärder för att bibehålla personuppgifternas aktuella status så att de är korrekta.

Åtkomst och korrigering av personuppgifter
Om du vill granska eller korrigera dina personuppgifter kan du kontakta oss via e-post på legal@toro.com.

Konsumenträtt i Australien

Australiensiska kunder hittar information rörande australiensisk konsumenträtt inuti förpackningen eller hos den lokala Toro-återförsäljaren.

Toros garanti

Två års begränsad garanti

Fel och produkter som omfattas

The Toro Company och dess dotterbolag Toro Warranty Company garanterar gemensamt, och i enlighet med ett avtal dem emellan, att din Toro-produkt (”produkten”) är utan material- och tillverkningsfel i två år eller 1 500 arbetstimmar*, beroende på vilket som inträffar först. Den här garantin gäller för alla produkter förutom luftare (och för dem finns det separata garantiförklaringar). Om ett fel som omfattas av garantin föreligger, kommer vi att reparera produkten utan kostnad. Detta omfattar feldiagnos, utförande av arbetet, reservdelar och transport. Denna garanti börjar gälla det datum då produkten levereras till den ursprungliga köparen i återförsäljarledet.
* Produkten är försedd med en timmätare.

Anvisningar för garantiservice

Du är ansvarig för att meddela produktdistributören eller den auktoriserade återförsäljaren som du köpte produkten av så snart du tror att ett fel som omfattas av garantin föreligger. Om du behöver hjälp med att hitta en produktdistributör eller auktoriserad återförsäljare, eller om du har några frågor som rör dina rättigheter och skyldigheter beträffande garantin, kan du kontakta oss på:

Toro Commercial Products Service Department
Toro Warranty Company
8111 Lyndale Avenue South
Bloomington, MN 55420-1196 USA

+1-952-888-8801 eller +1-800-952-2740
E-post: commercial.warranty@toro.com

Ägarens ansvar

Som ägare till produkten är du ansvarig för att utföra det underhåll och de justeringar som krävs, i enlighet med anvisningarna i *bruksanvisningen*. Om du inte utför det underhåll och de justeringar som krävs kan detta leda till att ett eventuellt garantianspråk inte godkänns.

Produkter och fel som inte omfattas

Det är inte alla produkt- eller funktionsfel som kan inträffa under garantiperioden som beror på material- eller tillverkningsfel. Den här garantin omfattar inte följande:

- Produktfel som orsakats av att andra reservdelar än Toro-originaldelar har använts eller av att extra, modifierade tillbehör och produkter som inte har tillverkats av Toro har monterats och använts. I vissa fall erbjuder tillverkaren en separat garanti för sådana produkter.
- Produktfel som orsakas av underlåtenhet att utföra det underhåll och/eller de justeringar som rekommenderas. Garantianspråk kan komma att underkännas om Toro-produkten inte underhålls i enlighet med anvisningarna i stycket Rekommenderat underhåll i *bruksanvisningen*.
- Produktfel som orsakas av felaktig, slarvig eller vårdslös användning av produkten.
- Slitdelar som förbrukas vid användning, förutom om dessa visar sig vara defekta. Exempel på slitdelar som förbrukas eller slits ut vid normal användning av produkten omfattar, men är inte begränsade till, bromsklossar, bromsbelägg, lamellbelägg, knivar, cylindrar, valsar och lager (tätade eller smörjbara), underknivar, tändstift, svänghjul och svänghjulslager, däck, filter, remmar samt vissa sprutkomponenter som membran, munstycken och backventiler m.m.
- Fel som orsakats av yttre påverkan. Yttre påverkan omfattar, men är inte begränsat till, väder, förvaringsomständigheter, föroreningar, användning av bränslen, kylvätskor, smörjmedel, tillsatser, konstgödningsmedel, vatten eller kemikalier m.m. som ej har godkänts.
- Fel eller problem med prestandan på grund av att bränslen (t.ex. bensin, diesel eller biodiesel) som inte uppfyller respektive industristandarder har använts.
- Normalt förekommande buller, vibrationer, slitage och försämringar.
- Normalt slitage omfattar, men är inte begränsat till, skador på säten till följd av slitage eller nötning, slitage på målade ytor, repor på dekaler eller fönster m.m.

Reservdelar

Reservdelar som planeras att bytas ut i förbindelse med nödvändigt underhåll omfattas endast av garantin under perioden fram till den planerade tidpunkten för utbytet av delen. Delar som byts ut i enlighet med den här garantin omfattas av garantin under hela den återstående produktgarantin och tillfaller Toro. Toro fattar det slutliga beslutet om huruvida en befintlig del eller enhet ska repareras eller bytas ut. Toro har rätt att använda omarbetade reservdelar vid garantireparationer.

Garanti för djupurladdnings- och litiumjonbatterier:

Djupurladdnings- och litiumjonbatterier har en total livslängd på ett visst antal kilowattimmar. Användnings-, laddnings- och underhållstekniker kan förlänga eller minska den totala batterilivslängden. I och med att batterierna i produkten används minskar gradvis mängden användbart arbete mellan laddningsintervallerna tills dess att batteriet är helt urladdat. Ansvaret för att ersätta urladdade batterier, på grund av normal användning, faller på produktens ägare. Batterierna måste kanske bytas ut under garantiperioden, och det sker då på ägarens bekostnad. Observera (endast litiumjonbatterier): Garantin för litiumjonbatterier är begränsad och beräknas proportionellt från år tre till fem baserat på användningstid och antal förbrukade kilowattimmar. Se *bruksanvisningen* för mer information.

Ägaren bekostar underhållet

Den vanliga service som krävs för Toro-produkter omfattar bland annat att finjustera motorn, smörja, rengöra och polera maskinen, byta filter och kylvätska samt att utföra det underhåll som rekommenderas. Sådan service får ägaren själv bekosta.

Allmänna villkor

Reparation av en auktoriserad Toro-distributör eller Toro-återförsäljare är den enda kompensation som du har rätt till under denna garanti.

Varken The Toro Company eller Toro Warranty Company är ansvariga för indirekta eller oförutsedda skador eller följdskador i samband med användningen av de Toro-produkter som omfattas av denna garanti. Detta inkluderar alla kostnader eller utgifter för att tillhandahålla ersättningsutrustning eller service under rimliga perioder med funktionsfel eller avsaknad av möjlighet av använda produkten medan reparationer som omfattas av garantin utförs. Med undantag för den emissionsgaranti som nämns nedan, och endast om denna är tillämplig, finns ingen annan uttrycklig garanti. Alla indirekta garantier i fråga om säljbarhet och användningslämplighet är begränsade till denna uttryckliga garantis varaktighet.

I vissa stater är det inte tillåtet att undanta oförutsedda skador eller följdskador, eller tidsbegränsa en indirekt garantis varaktighet, och i dessa fall är det möjligt att ovanstående undantag och begränsningar inte gäller. Denna garanti ger dig specifika juridiska rättigheter, och du kan även ha andra rättigheter som varierar från stat till stat.

Anmärkning om motorgarantin:

Produktens emissionskontrollsystem kan omfattas av en separat garanti som uppfyller de krav som fastställts av den amerikanska miljömyndigheten (Environmental Protection Agency, EPA) och/eller Kaliforniens luftskyddsmyndighet (California Air Resources Board, CARB). Tidsbegränsningarna som anges ovan är inte tillämpliga i fråga om garantin för emissionskontrollsystem. Se garantiförklaringen om emissionskontroll som medföljer produkten eller finns i motortillverkarens dokumentation för ytterligare information.

Andra länder än USA och Kanada

Kunder som har köpt Toro-produkter som exporterats från USA eller Kanada ska kontakta sin Toro-distributör (återförsäljare) för att få garantipolicyn för sitt eget land eller sin provins eller stat. Om du av någon anledning är missnöjd med din distributörs service eller har svårt att få garantiupplysningar kontaktar du Toro-importören.

374-0253 Rev D