Form No. 3379-547 Rev E

Count on it.

Bruksanvisning

Multi Pro WM-grässpruta

Modellnr 41240—Serienr 314000001 och högre

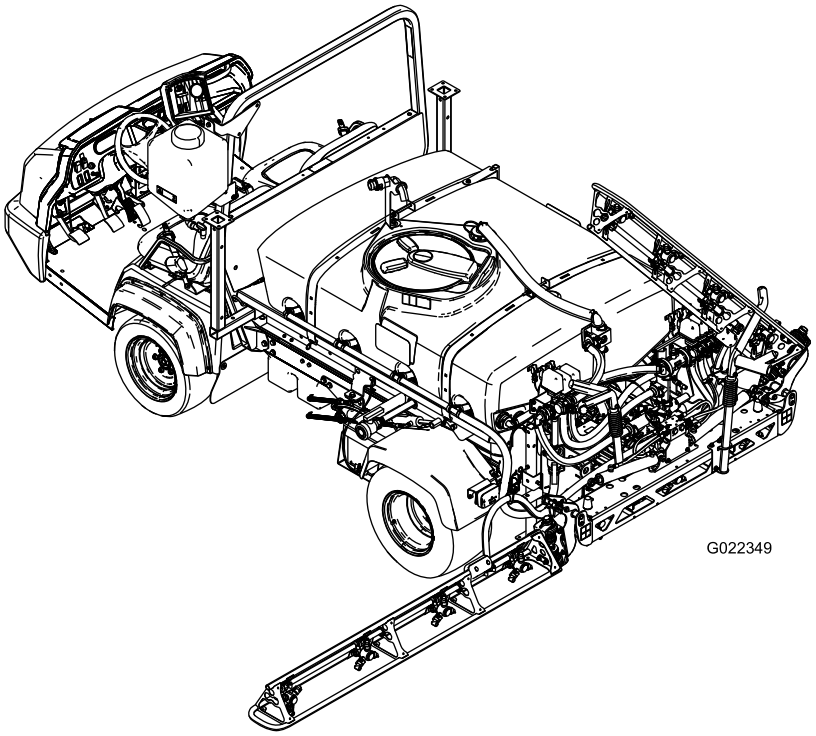

Obs: För installation av Multi Pro WM krävs installation av en eller flera satser som är beroende av varandra. Kontakta en auktoriserad Toro-återförsäljare för mer information.

Registrera din produkt på www.Toro.com.
Översättning av originalet (SV)

CE

3379-547 E

Multi Pro WM är en specialgrässpruta för Workman-fordon. Grässprutan är avsedd att användas av yrkesförare som har anlitats för kommersiellt arbete. Den är främst konstruerad för sprutning på väl underhållna parkgräsmattor, golfbanor, sportanläggningar och kommersiella anläggningar.

Produkten uppfyller alla relevanta europeiska direktiv. Mer information finns i produktens separata försäkran om överensstämmelse.

⚠ VARNING

KALIFORNIEN
Proposition 65 Varning

Användning av produkten kan orsaka kemikalieexponering som av den amerikanska delstaten Kalifornien anses orsaka cancer, fosterskador och andra fortplantningsskador.

Introduktion

Läs bruksanvisningen noga så att du lär dig att använda och underhålla produkten på rätt sätt. Informationen i bruksanvisningen hjälper dig och andra att undvika personskador och skador på produkten. Även om Toro konstruerar och tillverkar säkra produkter så är det du som ansvarar för att produkten används på ett bra och säkert sätt. Kontakta gärna Toro direkt på www.Toro.com för att få information om produkter och tillbehör, hjälp att hitta en återförsäljare eller för att registrera din produkt.

Kontakta en auktoriserad återförsäljare eller Toros kundservice och ha produktens modell- och serienummer till hands om du har behov av service, Toro originaldelar eller ytterligare information. Figur 1 visar var på produkten modell- och serienumren sitter.

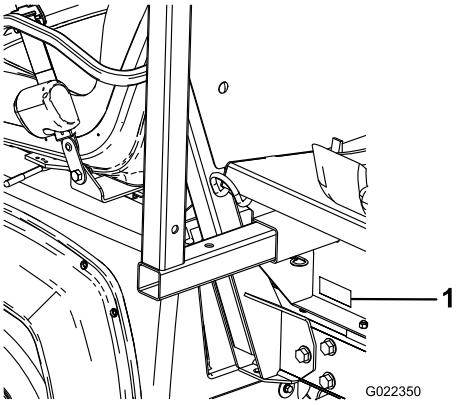

g022350

Figur 1

1. Här finns modell- och serienumren

Modellnr _____

Serienr _____

I denna bruksanvisning anges potentiella risker och alla säkerhetsmeddelanden har markerats med en varningssymbol (Figur 2), som anger fara, som kan leda till allvarlig personskada eller dödsfall om föreskrifterna inte följs.

g000502

Figur 2

1. Varningssymbol.

Två ord används också i den här bruksanvisningen för att markera information. **Viktigt** anger speciell teknisk information och **Observera** anger allmän information värd att notera.

© 2019—The Toro® Company
8111 Lyndale Avenue South
Bloomington, MN 55420

Kontakta oss på www.Toro.com.
Tryckt i USA
Med ensamrätt

Innehåll

Säkerhet 4
Säker användning 4
Kemikaliesäkerhet 4
Före körning 5
Under körning 5
Underhåll 7
Säkerhets- och instruktionsdekaler 8
Montering 11
1 Ta bort det befintliga flaket 12
2 Montera kraftuttagssatsen (PTO)(endast för Workman HD- och HDX-serierna) 13
3 Montera styrkonsolen 13
4 Montera konsolfästet 13
5 Montera redskapets låsfästen 14
6 Montera tankplattformen 14
7 Montera styrkonsolen och elkablaget 16
8 Montera sprutrampen 17
9 Montera sprutrampens slangar 20
10 Montera munstyckena 21
11 Montera färskvattentanken 22
12 Montera påfyllningsreservoaren med antihävertfunktion 22
13 Kontrollera sprutrampernas gångjärnsfjädrar 23
14 Förvara domkrafter (tillval) 23
15 Lär dig mer om produkten 24
Produktöversikt 25
Reglage 25
Specifikationer 28
Körning 28
Säkerheten främst 28
Justera sprutramperna så att de står plant 28
Använda sprutan 30
Fylla på grässprutans tank 30
Använda sprutramperna 30
Spruta 31
Sprutningstips 32
Rengöra grässprutan 32
Använda LCD-skärmen InfoCenter 33
Kalibrera sprutflödet 34
Kalibrering av spruthastighet 35
Kalibrera sprutrampernas överströmnings-ventil 35
Kalibrera omrörningsöverströmningsventi-len 36
Lokalisera pumpen 36
Underhåll 38
Rekommenderat underhåll 38
Kontrollista för dagligt underhåll 39
Anteckningar om särskilda problem 39
Förberedelser för underhåll 40
Komma åt maskinen 40
Smörjning 41
Smörja sprutsystemet 41
Smörja sprutrampernas gångjärn 42
Underhålla sprutsystemet 42
Kontrollera slangarna 42
Underhålla pumpen 43
Kontrollera nylonsvängbussningarna 43
Rengöring 44
Rengöra flödesmätaren 44
Rengöra sugfiltret 44
Förvaring 45
Demontera sprutan 46
Felsökning 47
Scheman 48

Säkerhet

Felaktig användning eller felaktigt underhåll från förarens eller ägarens sida kan leda till personskador. Minska risken för personskador genom att följa säkerhetsföreskrifterna och alltid vara uppmärksam på varningssymbolen. Om inte anvisningarna följs kan detta leda till personskador eller dödsfall.

Säker användning

⚠ VARNING

Ett Workman-fordon som har utrustats med ett sprutsystem får inte köras på allmänna vägar eftersom fordonet inte är avsett, utrustat eller tillverkat för att köras på allmänna gator, vägar eller motorvägar.

Kör aldrig ett Workman-fordon på allmänna gator, vägar eller motorvägar.

Workman-fordonet har konstruerats och testats för att vara säkert när fordonet används och underhålls på rätt sätt. Riskkontroll och förebyggande av olyckor har delvis samband med maskinens konstruktion och inställningar, men beror även på uppmärksamhet, ansvarskänsla och utbildning hos den personal som använder, underhåller och förvarar maskinen. Felaktig användning eller felaktigt underhåll av maskinen kan leda till personskador eller dödsfall.

Detta är ett specialfordon som inte är avsett för körning på allmän väg. Körning och handhavande är annorlunda än för en personbil eller lastbil. Ta därför god tid på dig att lära känna din Workman.

Den här bruksanvisningen täcker inte alla tillbehör som passar Workman. Se *bruksanvisningen* som medföljer redskapet för ytterligare Säkerhetsföreskrifter.

Arbetsledarens ansvar

- Se till att alla förare får grundlig utbildning och har läst *bruksanvisningen*, utbildningsmaterialet, motorns bruksanvisning samt alla etiketter på Workman-fordonet.
- Upprätta alltid egna specialrutiner och arbetsregler vid ovanliga arbetsförhållanden (t.ex. backar som är för branta för fordonskörning). Använd låsbrytaren som eliminerar treans högväxel om det finns säkerhetsrisker eller risk för missbruk av fordonet om snabb körning är möjlig.

Kemikaliesäkerhet

⚠ VARNING

Kemikalierna som används i sprutsystemet kan vara farliga och giftiga för dig själv, kringstående personer, djur, växter, jordarter och annan egendom.

- **Läs och följ noga de kemiska varningsetiketterna och säkerhetsdatabladen (MSDS) för alla kemikalier som används, och använd skydd i enlighet med kemikalietillverkarnas rekommendationer. Använd till exempel lämplig personskyddsutrustning som ansiktsmask och skyddsglasögon, handskar och annan utrustning som skyddar mot kemikalier.**
- **Tänk på att mer än en kemikalie kan förekomma och att information om varje enskild kemikalie måste bedömas.**
- ***Du får aldrig använda eller arbeta med sprutan om den här informationen inte finns tillgänglig!***
- **Innan du börjar arbeta med ett sprutsystem måste du kontrollera att systemet har sköljts ur tre gånger och neutraliserats enligt kemikalietillverkarens rekommendationer samt att alla ventiler har genomgått sköljcykeln tre gånger.**
- **Kontrollera att det finns rinnande vatten och tvål i närheten och tvätta omedelbart bort alla kemikalier efter kontakt med huden.**

- Se till att ha grundlig utbildning om kemikalierna innan du använder eller hanterar dem.
- Använd korrekt kemikalie för arbetet.
- Följ kemikalietillverkarens anvisningar för att se till att kemikalien används på ett säkert sätt.
- Hantera kemikalier på en plats med ordentlig ventilation.
- Bär skyddsglasögon och annan skyddsutrustning enligt anvisningarna från kemikalietillverkaren. Se till att så lite som möjligt av huden är bar när du använder kemikalier.
- Se till att ha rent vatten till hands, i synnerhet vid påfyllning av grässprutans tank.
- Ät, drick eller rök aldrig när du arbetar med kemikalier.
- Tvätta alltid händerna och andra utsatta kroppsdelar omedelbart efter att arbetet har avslutats.

- Kasta bort oanvända kemikalier och kemikaliebehållare på lämpligt sätt enligt anvisningarna från kemikalietillverkaren och gällande bestämmelser om återvinning.
- Kemikalier och ångor i tanken är farliga; stick aldrig in kroppsdelar i tanken och placera aldrig huvudet över eller i öppningen.
- Följ samtliga lokala och nationella bestämmelser för kemikaliebesprutning.

Före körning

- Kör endast fordonet efter att du har läst och förstått innehållet i denna bruksanvisning.
- Låt **aldrig** barn köra grässprutan.
- Använd **aldrig** sprutsystemet utan att först ha läst och förstått *bruksanvisningen*. Endast utbildade och auktoriserade personer får köra den här grässprutan. Se till att samtliga förare är fysiskt och mentalt kapabla att köra grässprutan.
- Det här fordonet är konstruerat för att bära upp föraren och **en passagerare** i det säte som tillverkaren har tillhandahållit. Låt **aldrig** mer en en passagerare medfölja fordonet.
- Kör **aldrig** grässprutan om du är påverkad av alkohol, läkemedel eller andra droger. Även receptbelagda läkemedel och huvudvärkstabletter kan orsaka dåsighet.
- Kör inte grässprutan när du är trött. Ta pauser med jämna mellanrum. Det är mycket viktigt att du är uppmärksam hela tiden under arbetets gång.
- Bekanta dig ordentligt med reglagen och lär dig att stanna motorn snabbt.
- Håll alla skydd, skyddsanordningar och dekaler på plats. Om ett skydd eller en säkerhetsanordning inte fungerar eller om en dekal är oläslig ska detta åtgärdas innan maskinen får köras.
- Bär alltid ordentliga skor. Kör inte maskinen i sandaler, tygskor eller tennisskor. Bär inte löst sittande plagg eller smycken som kan fastna i rörliga delar och orsaka personskador.
- Det är tillrådligt att bära skyddsglasögon, skyddsskor, långbyxor och hjälm och ett krav enligt vissa lokala säkerhets- och försäkringsbestämmelser.
- Håll alla, särskilt barn och husdjur, på avstånd från arbetsområdet.
- Var ytterst försiktig när du kör runt människor. Håll alltid reda på var människor befinner sig, och håll dem på avstånd från arbetsområdet.
- Kontrollera alltid alla komponenter på fordonet och samtliga redskap innan du använder fordonet. **Sluta använda fordonet om något är fel.** Kontrollera att problemet har åtgärdats innan fordonet eller redskapet används igen.
- Var försiktig vid hantering av bensin eftersom det är mycket lättantändligt.
  - Använd en godkänd bensindunk.
  - Avlägsna inte locket från bränsletanken när motorn är varm eller igång.
  - Rök aldrig när du handskas med bensin.
  - Fyll på bränsletanken utomhus till ca 25 mm under tankens översta del (påfyllningsrörets undre kant). Fyll inte på för mycket.
  - Torka upp all utspilld bensin.
- Använd endast en godkänd bränsledunk som inte är tillverkad i metall. Statisk elektricitet kan antända bensinångor i ojordade bränsledunkar. Ta bort bränsledunken från flaket och ställ den på marken på behörigt avstånd från fordonet före påfyllning. Munstycket ska vara i kontakt med dunken under påfyllning.
- Kontrollera säkerhetssystemet dagligen för att säkerställa korrekt drift. Om en brytare inte fungerar ska denna bytas ut innan maskinen används.

Under körning

⚠ VARNING

Motoravgaser innehåller koloxid som är ett luktfritt och dödligt gift.

Kör inte motorn inomhus eller i ett slutet utrymme.

- Förare och passagerare ska sitta ned så länge fordonet är i rörelse. Föraren ska hålla bägge händerna på ratten när detta är möjligt, och passageraren ska använda de avsedda handtagen. Håll alltid armar och ben innanför fordonsstommen. Låt aldrig passagerare åka i lådan eller på redskapen. Tänk på att din passagerare kanske inte kan förutse när du ska bromsa eller svänga och kan vara oförberedd på det.
- Var alltid uppmärksam på och undvik långa utskjutande föremål som t.ex. trädgrenar, dörrposter och täckta stigar. Se till att det alltid finns tillräckligt med utrymme ovanför fordonet så att fordonet, sprutramper och ditt huvud går fria.
- Gör så här för att starta motorn:
  - Sitt på förarsätet och kontrollera att parkeringsbromsen är ilagd.
  - Koppla ur kraftuttaget och sätt tillbaka handgasreglaget i läge Off/Av.
  - För växelväljaren till neutralläget och tryck på kopplingspedalen.

- Håll foten borta från gaspedalen.
- Vrid tändningsnyckeln till Start.

- Det krävs koncentration för att använda maskinen. Om fordonet inte används på säkert sätt kan följden bli olyckor, vältning och allvarliga personskador eller dödsfall. Kör försiktigt. För att minska risken för vältolyckor eller att du tappar kontrollen bör du observera följande:
  - Var ytterst försiktig, sänk farten och håll dig på säkert avstånd från sandgropar, diken, bäckar, ramper, okända områden och andra faror.
  - Se upp för hål och andra dolda faror.
  - Var försiktig när du använder fordonet i branta sluttningar. Kör i normala fall rakt uppför och nedför sluttningar. Sänk farten när du gör tvära svängar eller när du svänger i sluttningar. Undvik att svänga på sluttande underlag där detta är möjligt.
  - Var extra försiktig när du kör fordonet på våta underlag, vid högre hastigheter eller med full last. Bromstiden ökar med full last. Lägg i en lägre växel innan du börjar köra uppför eller nedför en sluttning.
  - Undvik att stanna och starta plötsligt. Växla inte från backläge till framåtläge eller vice versa utan att först stanna helt och hållet.
  - Försök inte svänga tvärt eller göra plötsliga manövrar eller andra farliga åtgärder som kan leda till förlorad kontroll över fordonet.
  - Kör inte om ett annat fordon som färdas i samma riktning som du i korsningar, på platser med skymd sikt eller under andra farliga förhållanden.
  - Låt aldrig någon stå bakom fordonet vid tömning, och töm inte ut vätska på någons fötter.
  - Håll kringstående på behörigt avstånd. Titta bakåt och kontrollera att ingen står bakom dig innan du backar. Backa långsamt.
  - Se upp för trafik när du kör nära eller korsar vägar. Lämna alltid företräde till fotgängare och andra fordon. Detta fordon är inte utformat för att köras på gator eller motorvägar. Ge alltid tecken när du ska svänga eller stanna tillräckligt tidigt så att andra vet vad du tänker göra. Följ alla trafikregler och bestämmelser.
  - Kör aldrig fordonet i eller i närheten av områden där det finns damm eller ångor som är explosiva i luften. Fordonets elektriska system och avgassystem kan ge upphov till gnistor som kan antända explosiva material.
  - Om du är osäker på vad som gäller för säker körning ska du **avbryta arbetet** och fråga din arbetsledare.

- Använd inte en förarhytt på ett Workman-fordon med sprutsystem. Förarhytten är inte trycksatt och kommer inte att ge tillräcklig ventilation vid användning med spruta. Förarhytten kommer också att överbelasta fordonet när sprutsystemets tank är full.
- Rör inte motorn, växellådan, ljuddämparen eller ljuddämparskyddet medan motorn är igång eller strax efter att motorn stängts av. Dessa områden kan vara så varma att de orsakar brännskador.
- Om maskinen skulle vibrera onormalt ska du stanna omedelbart, stänga av motorn, vänta på att all rörelse har upphört och undersöka om det finns skador. Reparera alla skador innan du återupptar arbetet.
- Innan du kliver ner från sätet:
  - Stanna maskinen.
  - Stanna motorn och vänta tills alla rörliga delar har stannat.
  - Dra åt parkeringsbromsen.
  - Ta ut nyckeln ur tändningslåset.

  Obs: Blockera hjulen om maskinen står i en sluttning.
- Blixtnedslag kan leda till allvarliga personskador eller dödsfall. Om det blixtrar eller åskar i området ska maskinen inte användas. Sök skydd.

Bromsa

- Sakta ned innan du närmar dig ett hinder. Detta ger dig extra tid att stanna eller vända. Om du har kört på ett hinder kan fordonet och dess innehåll skadas. Men framför allt kan du och din passagerare skadas.
- Fordonets bruttovikt (GVW) påverkar din förmåga att stanna och/eller svänga. Tunga laster och redskap gör ett fordon svårare att stanna eller svänga. Ju tyngre last, desto längre tid tar det att stanna.
- Gräs och trottoarer blir hala när de är våta. Det kan ta 2 till 4 gånger så lång tid att stanna på våta underlag som på torra underlag. Om du kör genom vatten som är tillräckligt djupt för att göra bromsarna våta kommer bromsarna inte fungera ordentligt förrän de är torra. Om du kört genom vatten bör du testa bromsarna för att se till att de fungerar som de ska. Om de inte gör det ska du köra långsamt samtidigt som du trampar lätt på bromspedalen. Detta torkar ut bromsarna.

Köra i sluttningar och ojämn terräng

Körning i sluttningar kan leda till att fordonet välter eller rullar runt, eller så kan du få motorstopp och tappa framfart i sluttningen. Detta kan leda till personskador.

- Öka inte farten snabbt och tvärbromsa inte när du backar nedför en sluttning, i synnerhet med last.
- Kör aldrig tvärs över en brant sluttning; kör alltid rakt uppför eller nedför eller kör runt sluttningen.
- Om du får motorstopp eller börjar förlora fart när du kör uppför en sluttning ska du gradvis lägga i bromsarna och långsamt backa rakt nedför sluttningen.
- Det kan vara farligt att svänga när du kör uppför eller nedför en sluttning. Om du måste svänga när du kör i en sluttning ska detta göras långsamt och försiktigt. Gör aldrig skarpa eller snabba svängar.
- Tunga laster påverkar stabiliteten. Minska lastens vikt och sänk hastigheten när du kör i sluttningar.
- Undvik att stanna i sluttningar, i synnerhet med last. Det tar längre tid att stanna i nedförsbacke än att stanna på ett jämnt underlag. Om du måste stanna grässprutan bör du undvika plötsliga hastighetsförändringar, vilket kan leda till att grässprutan tippar eller rullar bakåt. Tvärbromsa inte om du rullar bakåt eftersom detta kan få grässprutan att välta.
- Sänk hastigheten och minska lasten när du kör i ojämn terräng eller mark samt nära trottoarkanter, hål och andra plötsliga terrängförändringar. Lasten kan glida och göra grässprutan ostadig.

Lastning

Lastens vikt kan ändra tyngdpunkten och handhavandet för Workman. Följ dessa riktlinjer för att undvika förlust av kontrollen samt personskador:

- Minska lastens vikt när du kör i sluttningar och ojämn terräng för att undvika att tippa eller välta med fordonet.
- Vätskelaster kan förskjutas. Lasten glider oftast i svängar, i uppförsbacke, vid plötsliga hastighetsförändringar eller vid körning på ojämna underlag. Glidande laster kan få fordonet att tippa över.
- Vid körning med tung last ska du sänka hastigheten och beräkna tillräcklig bromssträcka. Tvärbromsa inte. Var extra försiktig i sluttningar.
- Tänk på att tunga laster ökar din bromssträcka och minskar din förmåga att svänga snabbt utan att välta med fordonet.

Underhåll

- Endast kvalificerad och auktoriserad personal får underhålla, reparera, justera och inspektera fordonet.
- Stanna motorn, lägg i parkeringsbromsen och ta ut nyckeln ur tändningen innan du servar eller justerar fordonet för att förhindra att någon startar motorn oavsiktligt.
- Töm tanken innan du lutar eller tar bort sprutan från fordonet, och före förvaring.
- Arbeta aldrig under en spruta utan att använda dig av en tankstötta.
- Se till att alla hydraulledningskopplingar är åtdragna och att alla hydraulslangar och -ledningar är i gott skick innan du tillför tryck till systemet.
- Håll kropp och händer borta från småläckor som kan spruta ut hydraulvätska under högt tryck. Använd kartong eller papper för att identifiera läckor – aldrig händerna.

⚠ FARA

Hydraulvätska som sprutar ut under tryck kan ha tillräcklig kraft för att tränga in i huden och orsaka allvarliga skador.

Om hydraulolja tränger in i huden måste den opereras bort inom några få timmar av en läkare som är bekant med denna typ av skador, annars kan kallbrand uppstå.

- Allt tryck i systemet måste elimineras genom att du stannar motorn, slår om tömningsventilen från höjning till sänkning och/eller sänker tanken och redskapen innan du kopplar ur eller utför något arbete på hydraulsystemet. Om tanken måste vara i upphöjt läge ska den säkras med stöttor.
- Håll samtliga muttrar, bultar och skruvar ordentligt åtdragna för att se till att hela maskinen är i gott skick.
- Minska brandrisken genom att hålla området runt motorn fritt från fett, gräs, löv och smutsansamlingar.
- Om motorn måste vara igång för att ett visst underhåll ska kunna utföras ska klädesplagg, händer, fötter och andra kroppsdelar hållas borta från motorn och alla rörliga delar. Håll kringstående på avstånd.
- Ändra inte motorns varvtalsinställningar och övervarva inte motorn. Högsta tillåtna motorvarvtal är 3 650 varv/minut. Be en auktoriserad Toro-återförsäljare kontrollera det högsta

motorvarvtalet med en varvräknare för att garantera säkerheten och korrekt visning.

- Vid eventuellt behov av större reparationer eller assistans kontaktar du en auktoriserad Toro-återförsäljare.
- Köp alltid Toros originalreservdelar och tillbehör för att försäkra optimal prestanda och säkerhet. Det kan medföra fara att använda reservdelar och tillbehör från andra tillverkare. Ändringar av fordonet kan påverka dess funktion, prestanda, hållbarhet eller användning, och kan leda till personskador eller dödsfall. Sådan användning kan göra att garantin från Toro® upphör att gälla.
- Detta fordon får inte modifieras utan godkännande från Toro®. Samtliga förfrågningar kan göras till The Toro® Company, Commercial Division, Vehicle Engineering Dept., 300 West 82nd St., Bloomington, Minnesota 55420-1196 USA. USA
- Se fordonets *bruksanvisning* för övrigt underhåll.

Säkerhets- och instruktionsdekaler

Säkerhetsdekalerna och säkerhetsinstruktionerna är fullt synliga för föraren och finns nära alla potentiella farozoner. Dekaler som har skadats eller försvunnit ska bytas ut eller ersättas.

decal120-0617

120-0617

1. Fara för handskador, klämrisk – håll händerna på behörigt avstånd från rörliga leder.
2. Risk för krosskada – håll kringstående på behörigt avstånd från maskinen.

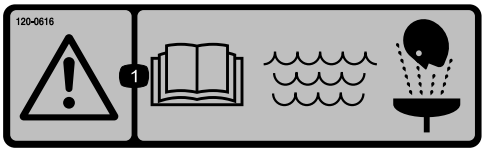

decal120-0616

120-0616

1. Varning – läs *bruksanvisningen* och använd rent färskvatten vid första hjälpen-insats.

decal120-0622

120-0622

1. Varning – läs *bruksanvisningen*.
2. Varning – gå inte in i sprutans tank.
3. Risk för brännskador från kemikalier samt inandning av gas – bär skyddshandskar och hudskydd samt ögonskydd och andningsmask.

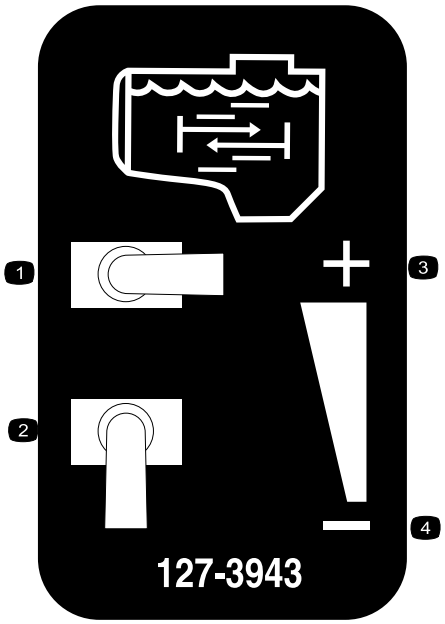

decal127-3943

127-3943

1. Fullständig omrörning
2. Ingen omrörning
3. Öka omrörningsflödet
4. Minska omrörningsflödet

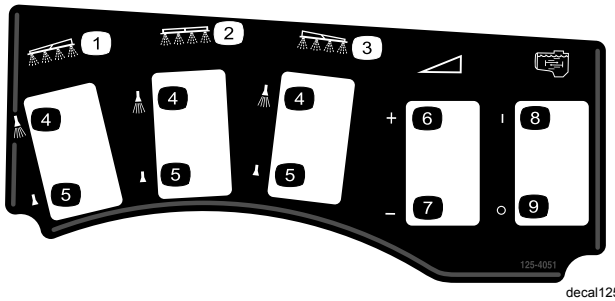

decal125-4051

125-4051

1. Vänster sprutramp
2. Centersprutramp
3. Höger sprutramp
4. Sprutare på
5. Sprutare av
6. Öka hastigheten
7. Minska hastigheten
8. Omrörning på
9. Omrörning av

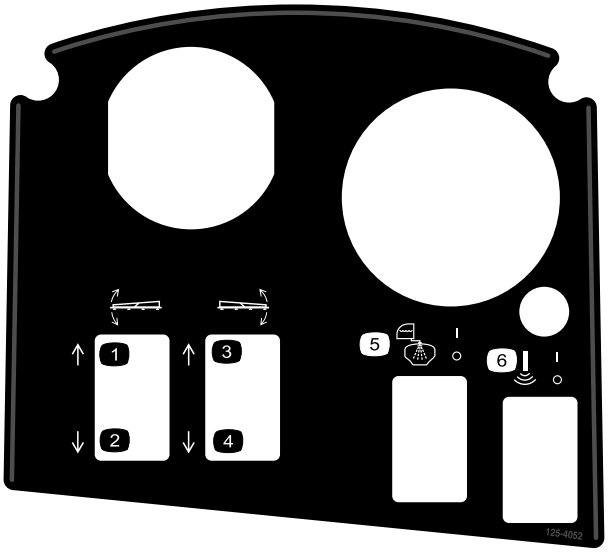

decal125-4052

125-4052

1. Höj vänster sprutramp
2. Sänk vänster sprutramp
3. Höj höger sprutramp
4. Sänk höger sprutramp
5. Tanksköljning på/av
6. Ultraljud på/av

decal127-3916

127-3916

1. Låst
2. Upplåst

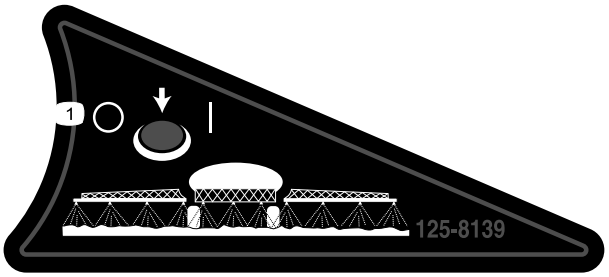

decal125-8139

125-8139

1. Sprutramper på/av

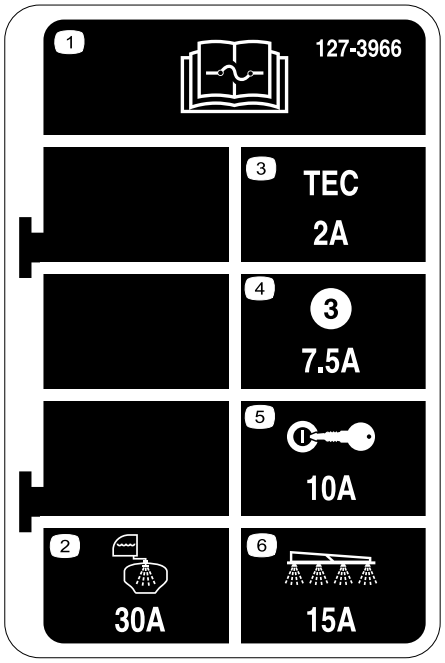

decal127-3966

127-3966

1. Läs *bruksanvisningen* för information om säkringar.
2. 30 A – Tanksköljning
3. 2 A – TEC-styrenhetens logik
4. 7,5 A – TEC-styrenhetens utsignal
5. 10 A – Tändning
6. 15 A – Sprutramp

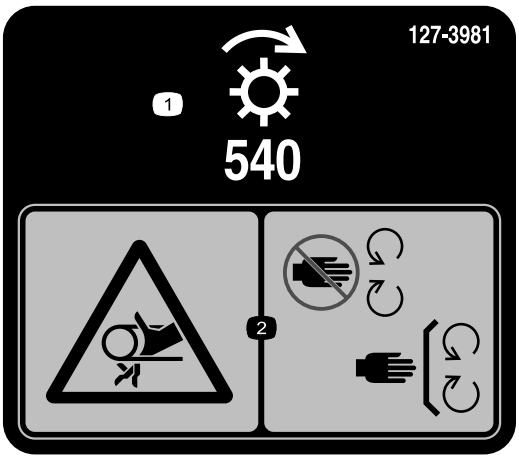

decal127-3981

127-3981

1. Transmission
2. Risk för att fastna, rem – håll behörigt avstånd till rörliga delar och kontrollera att alla skydd sitter på plats.

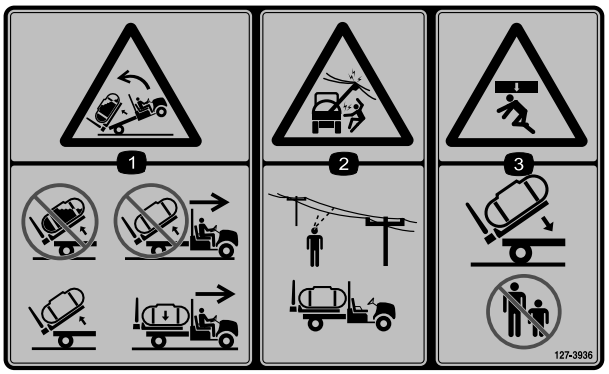

decal127-3936

127-3936

1. Risk för bakåtvältning – lyft inte upp en full tank, kör inte maskinen medan tanken är upplyft, tanken får endast lyftas vid tömning, maskinen får endast flyttas om tanken är nedsänkt.
2. Risk för elchock från ovan belägna elledningar – kontrollera att det inte hänger några elledningar ovanför maskinens arbetsområde.
3. Risk för krosskada – håll kringstående på behörigt avstånd när tanken sänks ned.

decal127-3937

127-3937

1. Varning – kliv inte här.
2. Varning – håll avstånd till varma ytor.
3. Risk för att fastna, rem – håll behörigt avstånd till rörliga delar och kontrollera att alla skydd sitter på plats.

Montering

Lösa delar

Använd diagrammet nedan för att kontrollera att alla delar finns med.

Tillvägagångssätt	Beskrivning	Antal	Användning
1	Inga delar krävs	–	Ta bort det befintliga flaket.
2	Inga delar krävs	–	Montera kraftuttagssatsen (se medföljande monteringsanvisningar).
3	Styrkonsol Hårnålssprint	1 1	Montera styrkonsolen.
4	Konsolfäste Flänsmutter (5/16 tum) Huvudskruv med fläns (5/16 tum) Plastbussning	1 3 3 2	Montera konsolfästet.
5	Låsfästen	2	Montera redskapets låsfästen.
6	Tank och ram (komplett) Sprintbultar Konisk sprintbult Hårnålssprintar Hjulsprintar Skruv (½ x 1½ tum) Muttrar (½ tum)	1 2 2 2 4 2 2	Montera tankplattformen.
7	Ratt J-klämmor Skruv (¼ x ¾ tum) Flänsmutter (¼ tum) Säkringsdekal (127–3966)	1 3 1 1 1	Montera styrkonsolen och elkablaget.
8	Centersprutramp Skruv (⅜ x 1 tum) Låsmutter (⅜ tum) Transporthållare för sprutramp Skruv (½ x 1¼ tum) Flänsmutter (½ tum) Vänster sprutrampsförlängning Höger sprutrampsförlängning	1 10 10 2 4 4 1 1	Montera sprutrampen.
9	Slangklämmor R-klämma Ansatsbult Bricka Mutter	3 2 2 2 2	Montera sprutrampens slangar.
11	Fäste för övre färskvattentank Fäste för nedre färskvattentank Färskvattentank Flänsmutter (⅜ tum) Bricka Flänsskruv (⅜ tum) Flänsskruv (½ tum) U-bult	1 1 1 4 2 2 2 1	Montera färskvattentanken.

Tillvägagångssätt	Beskrivning	Antal	Användning
12	Påfyllningsreservoar Flänsskruv (5/16 x ¾ tum)	1 1	Montera påfyllningsreservoaren med antihävertfunktion.
13	Inga delar krävs	–	Kontrollera sprutrampernas gångjärnsfjädrar.
14	Främre domkraft Bakre domkraft Saxpinne Sprintbult (4½ tum) Sprintbult (3 tum) Ratt	2 2 4 2 2 2	Förvara domkrafter (tillval).
15	Bruksanvisning Förarutbildningsmaterial Reservdelskatalog Registreringskort Valtabell Blad för besiktning före leverans	1 1 1 1 1 1	Läs bruksanvisningarna och titta på utbildningsmaterialet innan du använder maskinen.

Obs: Fastställ vänster och höger sida på maskinen sett från förarpositionen vid körning.

1

Ta bort det befintliga flaket

Inga delar krävs

Tillvägagångssätt

1. Starta motorn.
2. Använd den hydrauliska lyftspaken och sänk flaket tills cylindrarna har lösgjorts från sina spår.
3. Lossa lyftspaken och stäng av motorn.
4. Ta bort hjulsprintarna från de yttre ändarna av cylinderstavens sprintbultar (Figur 3).

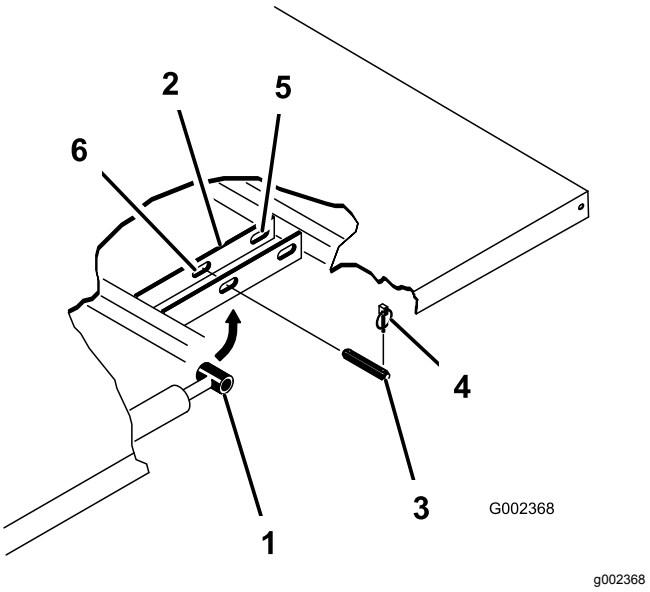

Figur 3

1. Cylinderstavsände
2. Flakets fästplatta
3. Sprintbult
4. Hjulsprint
5. Bakre spår (komplett flak)
6. Främre spår (⅔-flak)

5. Ta bort sprintbultarna som håller cylinderstavsändarna vid flakets fästplattor genom att trycka bultarna mot insidan (Figur 3).
6. Ta bort hjulsprintarna och sprintbultarna som håller fast tappfästena vid ramens kanaler (Figur 4).

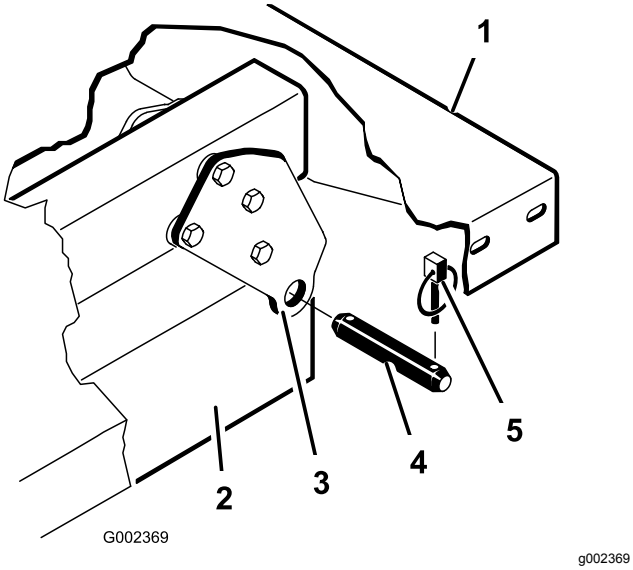

Figur 4

1. Flakets bakre vänstra hörn
2. Fordonets ramkanaler
3. Svängplatta
4. Sprintbult
5. Hjulsprint

⚠ VAR FÖRSIKTIG

Det kompletta flaket väger ungefär 95 kg. Försök inte montera eller ta bort det på egen hand. Ta två eller tre personer till hjälp, eller använd en travers.

7. Lyft av flaket från fordonet.
8. Förvara cylindrarna i förvaringsklämmor. Aktivera det hydrauliska lyftlåsets spak på fordonet för att förhindra att lyftcylindrarna förlängs oavsiktligt.

2

Montera kraftuttagssatsen (PTO) (endast för Workman HD- och HDX-serierna)

Inga delar krävs

Tillvägagångssätt

Vänta med installationen av Multi Pro WM och montera kraftuttagssatsen först. Mer information finns i de medföljande *monteringsanvisningarna*.

Fortsätt med nästa steg när du har monterat satsen.

3

Montera styrkonsolen

Delar som behövs till detta steg:

1	Styrkonsol
1	Hårnålssprint

Montera styrkonsolen på förvaringsfästet på den främre högre tankremmen med en hårnålssprint (Figur 5).

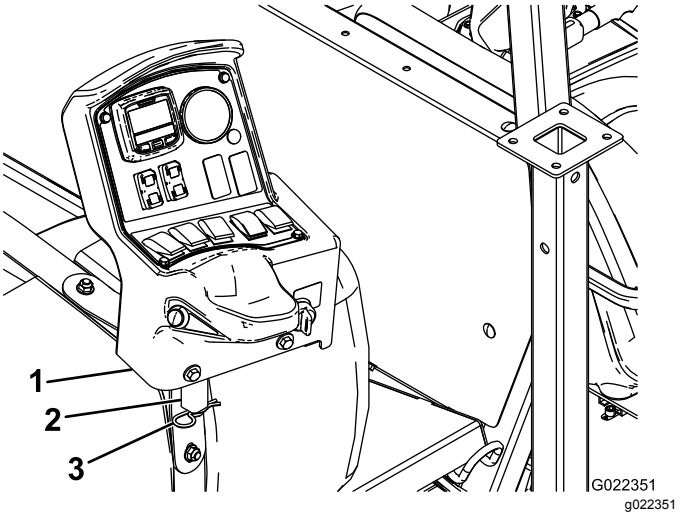

Figur 5

1. Styrkonsol
2. Förvaringsfäste
3. Hårnålssprint

4

Montera konsolfästet

Delar som behövs till detta steg:

1	Konsolfäste
3	Flänsmutter (5/16 tum)
3	Huvudskruv med fläns (5/16 tum)
2	Plastbussning

På vissa fordon är styrlådans fästplatta monterad på instrumentbrädan på samma ställe som handgasreglaget. Om en handreglagesats är monterad ska du ta bort den från instrumentbrädan innan du monterar styrlådans fästplatta. Se

handgassatsens *bruksanvisning* för riktlinjer om demontering och montering av handgassystem.

1. Montera konsolfästet instrumentbrädan (eller adapterplattan) på Workman med tre skruvar och tre flänsmuttrar enligt Figur 6.

   Obs: På vissa äldre Workman-maskiner kanske fyra skruvar och flänsmuttrar används.

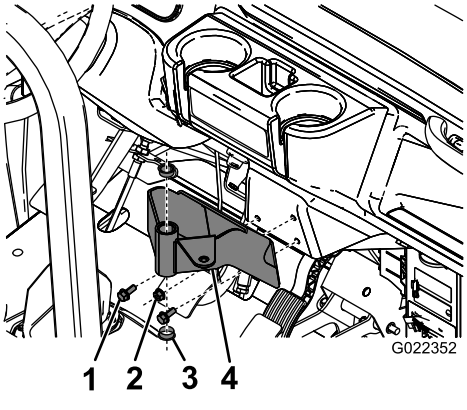

Figur 6

1.	Skruv	3.	Plastbussning
2.	Flänsmutter	4.	Konsolfäste

2. Placera de två plastbussningarna i fästet (Figur 6).

5

Montera redskapets låsfästen

Delar som behövs till detta steg:

2	Låsfästen

Tillvägagångssätt

1. Lokalisera och ta bort de två bakre skruvarna och flänsmuttrarna på lyftcylinderfästet (Figur 7).

   Obs: Spara fästelementen för senare användning.

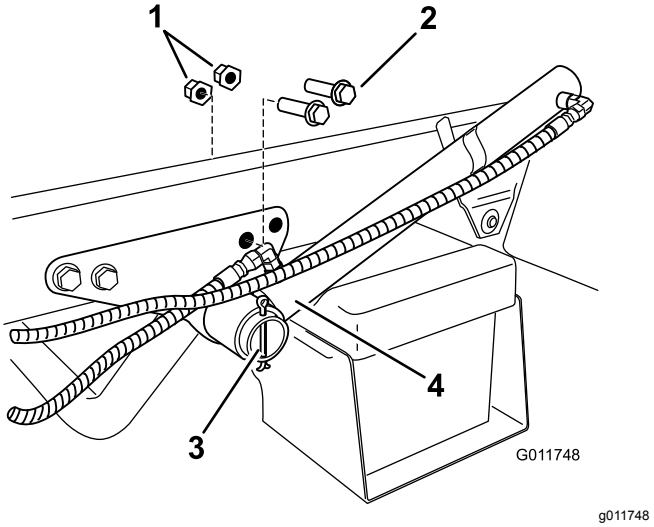

Figur 7

1.	Låsmutter	3.	Lyftcylinder
2.	Skruvar	4.	Saxpinne

2. Ta bort saxpinnen som fäster lyftcylindern vid fästet och skjut lyftcylindern utåt så att låsfästena kan monteras.
3. Montera låsfästena med de två skruvarna och flänsmuttrarna som togs bort tidigare (Figur 8).

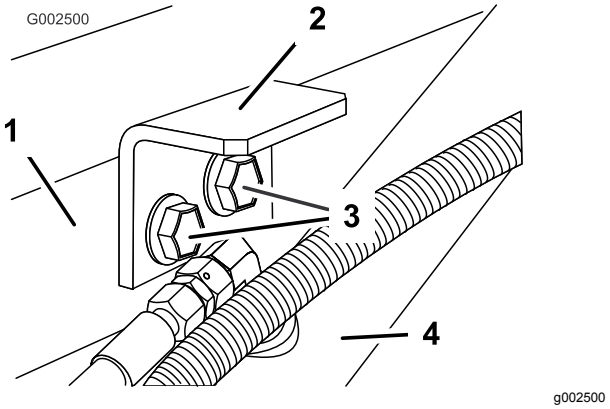

Figur 8

1.	Lyftcylinderfäste	3.	Skruvar
2.	Låsfäste	4.	Lyftcylinder

4. Sätt tillbaka saxpinnen som du tog bort tidigare.
5. Upprepa rutinen på motsatta sidan.

6

Montera tankplattformen

Delar som behövs till detta steg:

1	Tank och ram (komplett)
2	Sprintbultar
2	Konisk sprintbult
2	Hårnålssprintar
4	Hjulsprintar
2	Skruv (½ x 1½ tum)
2	Muttrar (½ tum)

Tillvägagångssätt

⚠ FARA

Sprutans tank innebär en risk p.g.a. lagrad energi. Om den inte hålls fast ordentligt vid montering eller demontering av enheten kan den komma i rörelse eller falla och skada dig eller kringstående.

Använd remmar och travers/lyft för att stötta upp sprutans tank under installation, demontering eller underhåll när fästbeslagen demonteras.

1. Lyft upp tankplattformen (Figur 9) med en travers/lyft och placera den över fordonsramen med pumpen och ventilen vända bakåt.

   Obs: Ta hjälp av en annan person när du utför följande steg.

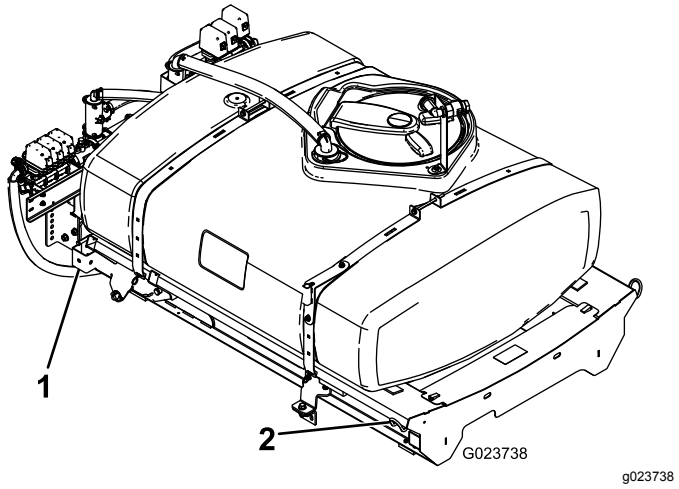

Figur 9

1. Bakre lyftpunkt
2. Främre lyftpunkt

2. Sänk sakta tankplattformen mot ramen.
3. Anslut den negativa batterikabeln och starta fordonet för att sätta igång hydraulpumparna.
4. Dra ut lyftcylindrarna till fästena på tankplattformen och rikta in cylinderarmarna med hålen i tankplattformens fästen (Figur 10).

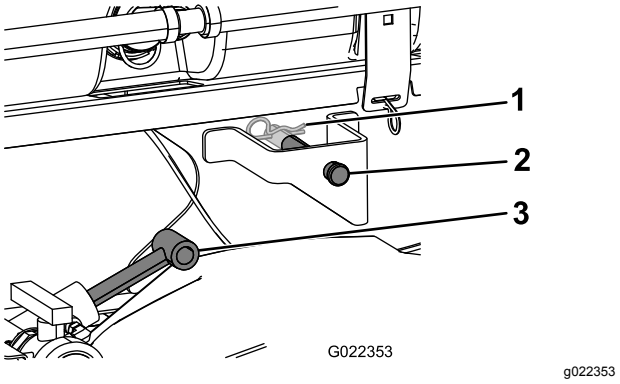

Figur 10

1. Hårnålssprint
2. Sprintbult
3. Lyftcylindrar

5. Använd sprintbulten och hårnålssprinten och fäst tankplattformen på lyftcylindrarna på båda sidorna av fordonet.
6. Rikta in tappfästet baktill på tankplattformen med öppningen i änden av fordonsramen (Figur 11).

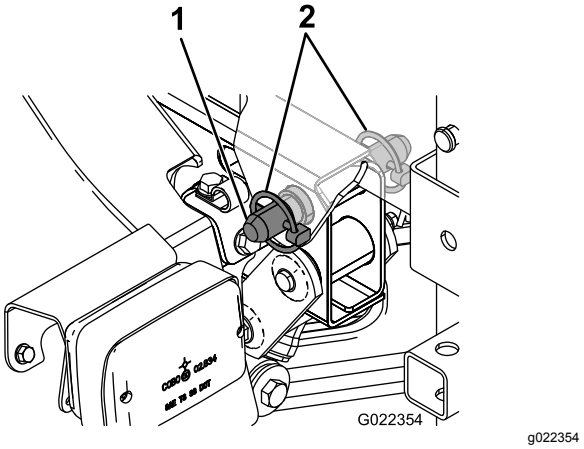

Figur 11

1. Konisk sprintbult
2. Hjulsprint

7. Montera en konisk sprintbult och två hjulsprintar vid tappfästet så att tankplattformen hålls fast mot ramen (Figur 11).
8. Dra ut lyftcylindrarna för att höja tanken och stötta dess vikt.

   Obs: Koppla loss tankenheten från det övre stödet.

9. Anslut den befintliga hastighetsgivaren till hastighetsgivarens uttag och uttaget för

hastighetsgivarens utdata på det nya kablaget (Figur 12).

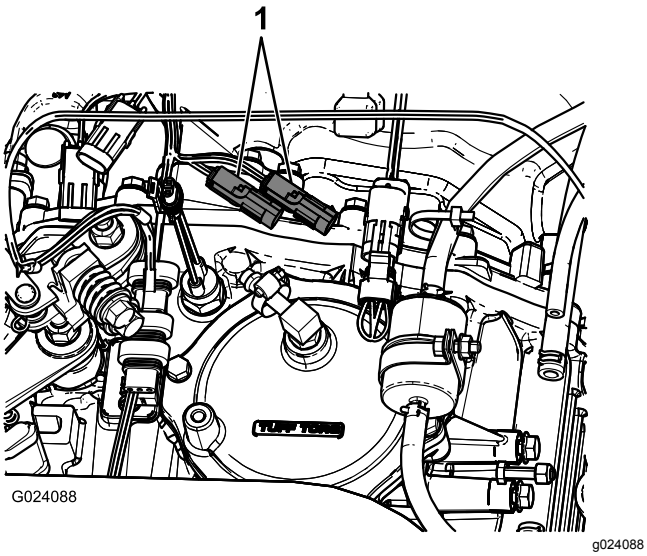

Figur 12

1. Befintliga uttag för hastighetsgivare

10. Använd lyftcylindrarna för att sänka tanken mot ramen.
11. Kontrollera att tankplattformen är rätt inriktad i förhållande till fordonsramen.
12. Använd åtkomstpanelerna på båda sidorna av tankplattformen för att kontrollera att inga slangar eller kablar har klämts fast (Figur 13).

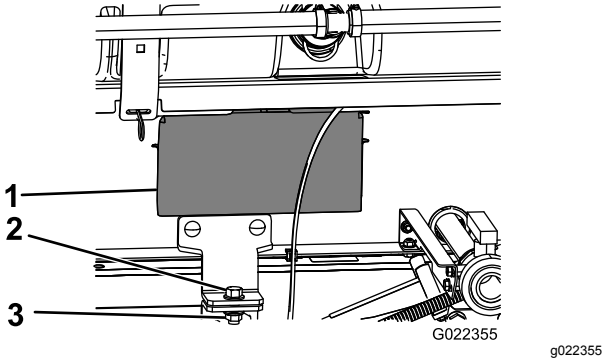

Figur 13

1. Åtkomstpanel
2. Skruv (½ x 1½ tum)
3. Låsmutter (½ tum)

Viktigt: **Om någon av slangarna eller kablarna på tankplattformen är klämda eller böjda ska enheten lyftas upp. Justera sedan slangarna/kablarna och fäst dem igen.**

13. Fäst pumpdrivningen.

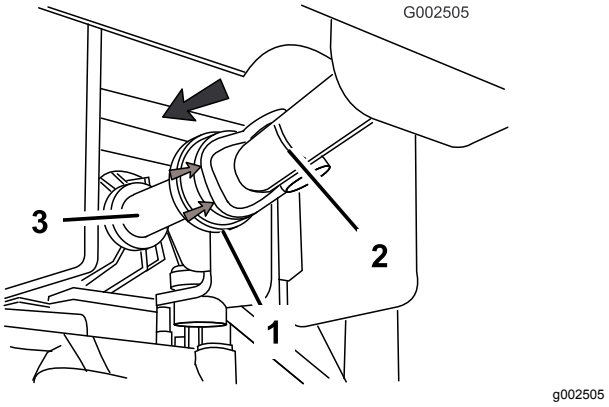

Figur 14

1. Gummihuv
2. Kraftuttagets drivaxel
3. Kraftuttagets utgångsaxel

- Dra gummihuven bakåt på framsidan av kraftuttagets drivaxel (Figur 14).
- Montera drivaxeln på kraftuttagets utgångsaxel (Figur 14).

Viktigt: **Kontrollera att kraftuttagsaxeln sitter säkert genom att se till att de låsande kulorna sitter ordentligt i utgångsaxelns spår.**

14. Rikta in de främre monteringsfästena efter låsfästena som monterades tidigare.
15. Fäst tankplattformen mot ramen med en skruv (½ x 1½ tum) och en låsmutter (½ tum) i enlighet med Figur 13.

7

Montera styrkonsolen och elkablaget

Delar som behövs till detta steg:

1	Ratt
3	J-klämmor
1	Skruv (¼ x ¾ tum)
1	Flänsmutter (¼ tum)
1	Säkringsdekal (127–3966)

Tillvägagångssätt

Styrlådan förvaras på konsolförvaringsfästet på den främre högra tankremmen.

1. Ta bort hårnålssprinten som håller fast styrlådan vid förvaringsfästet.

2. Montera styrlådan på styrlådsfästet med hårnålssprinten som togs bort tidigare.
3. Montera handratten så att du förhindrar konsolen från att rotera under användningen (Figur 15).

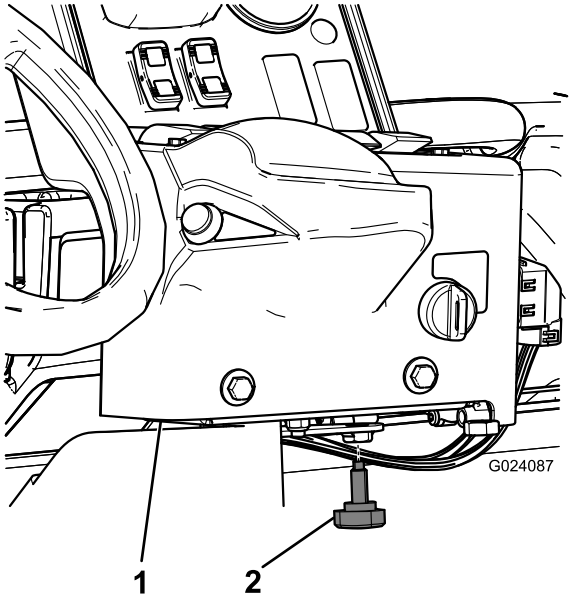

Figur 15

1. Styrkonsol
2. Handratt

4. Montera två J-klämmor i mittkonsolen på punkterna vid Figur 16 med de befintliga skruvarna.

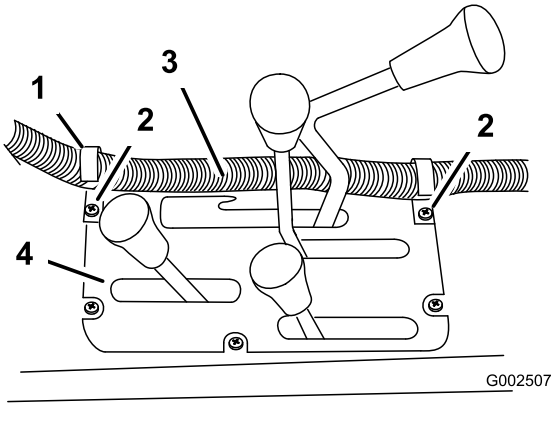

Figur 16

1. J-klämma
2. Befintliga skruvar
3. Kablage för styrlåda
4. Mittkonsol

5. Montera en J-klämma bakom passagerarsätet med en skruv (¼ x ½ tum) och en mutter (¼ tum) (Figur 17).

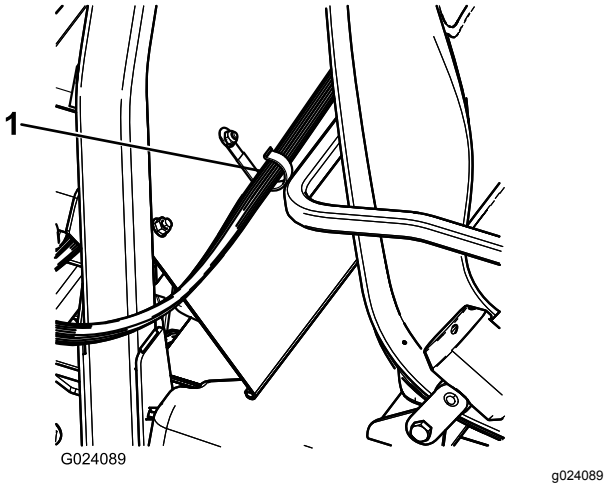

Figur 17

1. J-klämma

6. Fäst styrkonsolens kablage vid konsolen och vältskyddet med J-klämmorna.
7. Skjut in det nya säkringsblocket i de lediga spåren på det befintliga säkringsblocket och sätt fast säkringsdekalen nära intill.
8. Lokalisera en ledig gul strömkabel på det befintliga säkringsblocket och anslut den till den gula extra strömkabeln på det nya säkringsblocket.
9. Ta bort befintliga fästelement från batteripolerna och montera skruvar med dubbla muttrar (Figur 18).

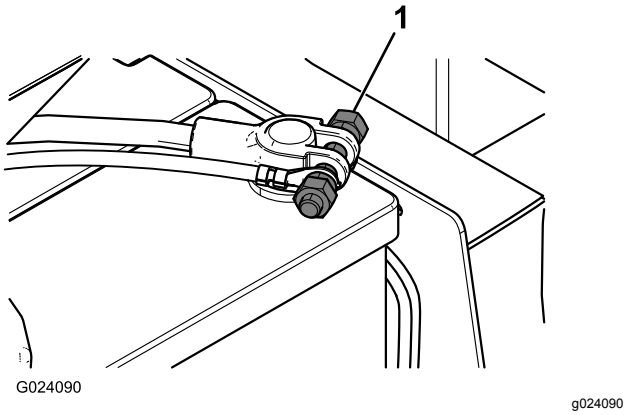

Figur 18

1. Skruv med dubbla muttrar

10. Anslut batteriets pluspol och minuspol till det nya kablaget.

8

Montera sprutrampen

Delar som behövs till detta steg:

1	Centersprutramp
10	Skruv (⅜ x 1 tum)
10	Låsmutter (⅜ tum)
2	Transporthållare för sprutramp
4	Skruv (½ x 1¼ tum)
4	Flänsmutter (½ tum)
1	Vänster sprutrampsförlängning
1	Höger sprutrampsförlängning

Tillvägagångssätt

1. Lokalisera och ta bort centersprutrampen från förpackningen.
2. Montera centersprutrampen genom det tredje hålet nedifrån på sprutsystemets fästen med fyra skruvar (½ x 1¼ tum) och fyra låsmuttrar (½ tum), i enlighet med Figur 19.

   Obs: Vid behov kan sprutrampens ramfästen lossas och justeras vid centersprutrampen för bättre inriktning i hålen.

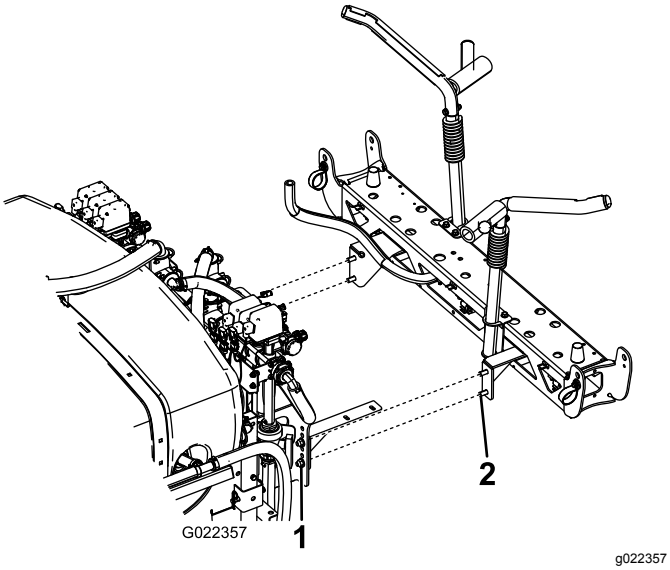

Figur 19

1. Låsmutter (½ tum)
2. Skruv (½ x 1¼ tum)

3. Montera hållarna för sprutrampstransporten vid centersprutrampen med sex skruvar (⅜ x 1 tum) och sex låsmuttrar (⅜ tum).

   Obs: Vänd dem enligt Figur 20.

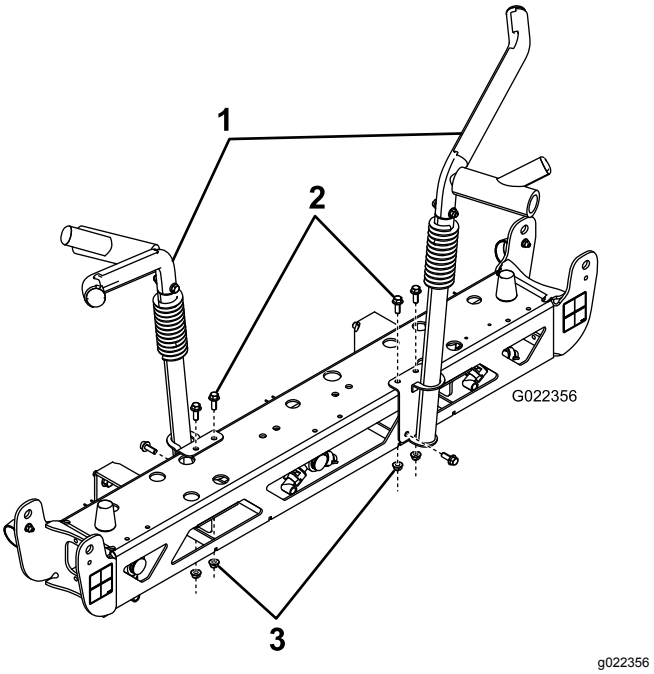

Figur 20

1. Transporthållare för sprutramp
2. Skruvar (⅜ x 1 tum)
3. Låsmuttrar (⅜ tum)

4. Lossa slangarnas snabbkopplingar från de hydrauliska flaklyftscylindrarna och anslut dem till sprutrampens lyftcylinder.
5. Anslut kablaget till det hydrauliska blocket som i Figur 21.

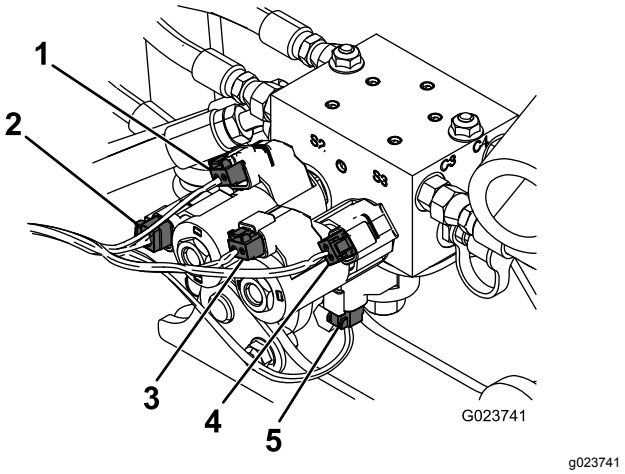

Figur 21

1. Elektromagnet höger upp
2. Elektromagnet höger ned
3. Elektromagnet vänster ned
4. Elektromagnet vänster upp
5. Elektromagnet för aktivering

6. Lossa de fyra skruvarna, brickorna och muttrarna på gångjärnsplattan.
7. Montera sprutrampsförlängningen på centersprutrampen vid gångjärnsplattan med de fyra skruvarna, brickorna och muttrarna som du tog bort i steg 6 enligt Figur 22.

   Obs: Kontrollera att alla sprutmunstycken är riktade bakåt.

   Obs: Underlätta monteringen genom att vrida gångjärnsplattan så att den pekar rakt upp.

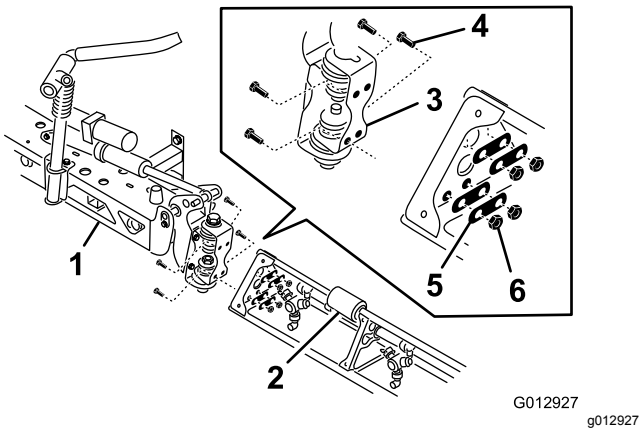

Figur 22

1.	Centersprutramp	4.	Skruv
2.	Sprutrampsförlängning	5.	Bricka
3.	Gångjärnsplatta	6.	Mutter

8. Upprepa steg 7 på andra sidan av centersprutrampen med motsatt sprutrampsförlängning.

   Obs: Kontrollera att alla sprutmunstycken är riktade bakåt.

9

Montera sprutrampens slangar

Delar som behövs till detta steg:

3	Slangklämmor
2	R-klämma
2	Ansatsbult
2	Bricka
2	Mutter

Tillvägagångssätt

1. Dra sprutrampsslangarna enligt Figur 23.

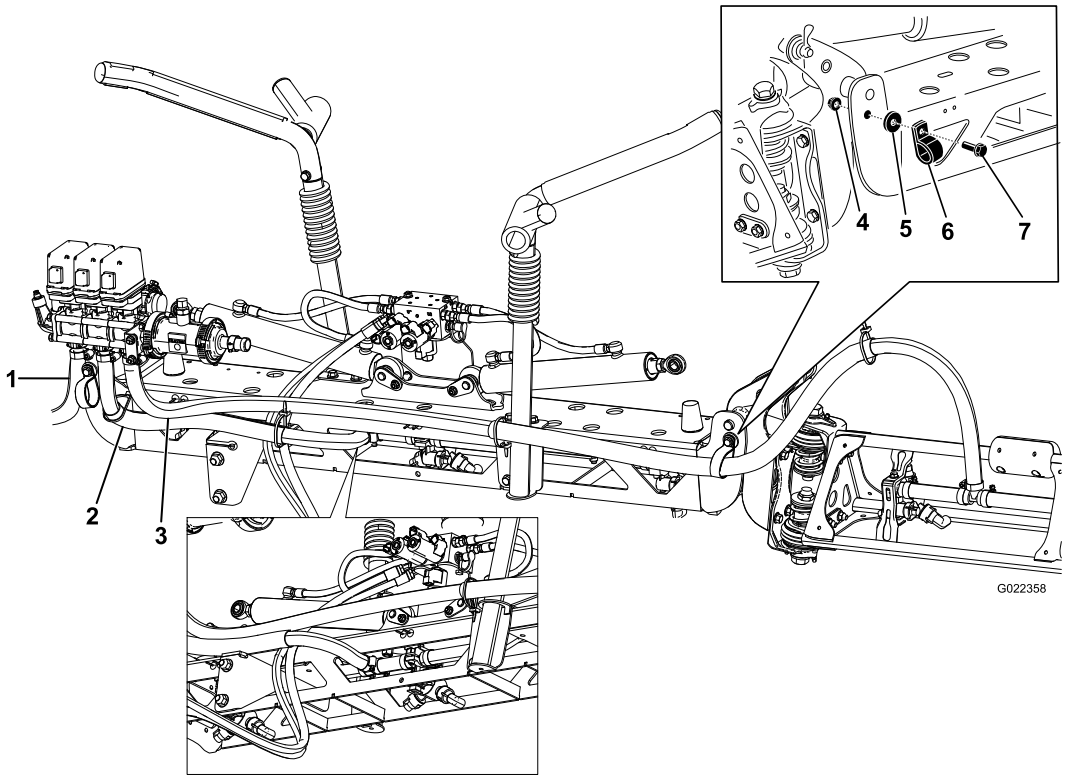

g022358

Figur 23

1. Sprutrampsslang, vänster förlängning
2. Sprutrampsslang, mitten
3. Sprutrampsslang, höger förlängning
4. Mutter
5. Bricka
6. R-klämma
7. Ansatsbult

2. Använd R-klämmorna för att fästa höger och vänster sprutrampsslangar vid centersprutrampernas framsida.

Obs: Fäst slangarna och R-klämmorna med en ansatsbult, en bricka och en mutter enligt Figur 23.

3. Montera sprutrampsförlängningens slang över hullingen och fäst med en klämma.

   Obs: Använd flytande tvål för att bestryka slanghullingarna på T-kopplingarna till båda förlängningsramperna (Figur 24).

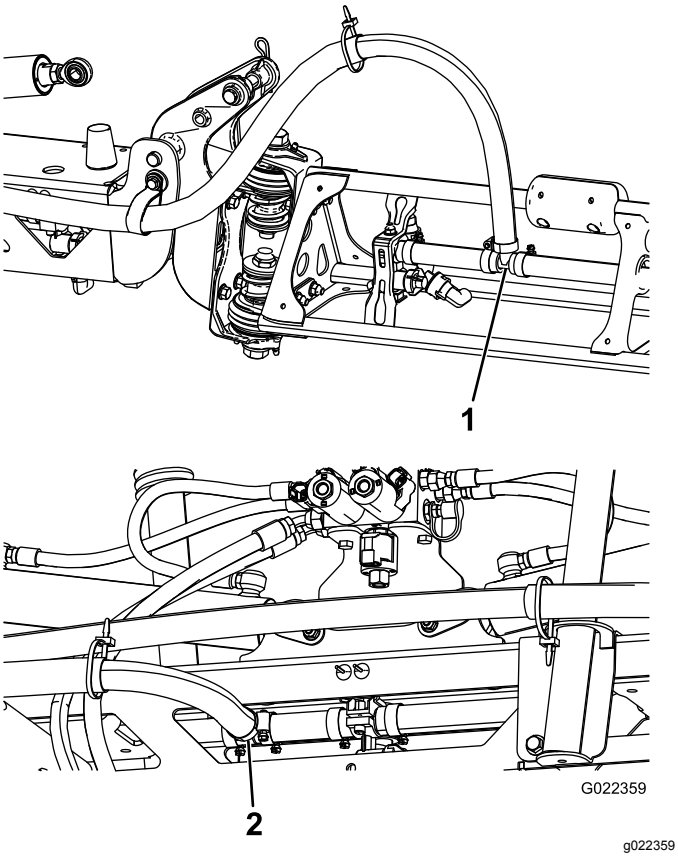

Figur 24

1. Förlängningsrampens anslutning
2. Centersprutrampens anslutning

4. Använd flytande tvål för att bestryka slanghullingen på centersprutrampens T-koppling (Figur 24).
5. Dra centersprutrampens slang enligt Figur 24.
6. Anslut centersprutrampens tillförselslang till den tvålbestrukna hullingen och fäst med en slangklämma (Figur 24).

10

Montera munstyckena

Inga delar krävs

Tillvägagångssätt

Vilka munstycken du ska använda för att tillföra kemikalierna beror på vilken spruthastighet du behöver tillämpa. Därför medföljer inga munstycken med satsen. För att få rätt munstycken för dina behov kontaktar du din auktoriserade Toro-återförsäljare. Var beredd att uppge följande information:

- Målappliceringshastighet i liter per hektar, US gallon per acre eller US gallon per 1 000 kvadratfot.
- Fordonets önskade hastighet i kilometer per timme eller miles per timme.

Gör så här för att montera ett munstycke:

1. Gänga in eller stick in munstycket i munstyckshållaren följt av en packning.
2. För munstyckshållaren över munstycksfästets stift.
3. Vrid munstycket medsols så att hållarens kammar låses på plats.
4. Kontrollera fläktdelen på munstycket.

Mer information finns i *monteringsanvisningarna* som medföljer munstyckena.

11

Montera färskvattentanken

Delar som behövs till detta steg:

1	Fäste för övre färskvattentank
1	Fäste för nedre färskvattentank
1	Färskvattentank
4	Flänsmutter (⅜ tum)
2	Bricka
2	Flänsskruv (⅜ tum)
2	Flänsskruv (½ tum)
1	U-bult

Tillvägagångssätt

Obs: Färskvattentanken kan inte monteras på ett vältskydd med två stolpar.

1. Montera de övre och nedre färskvattentankarnas fästen med hjälp av två flänsskruvar och flänsmuttrar (Figur 25).

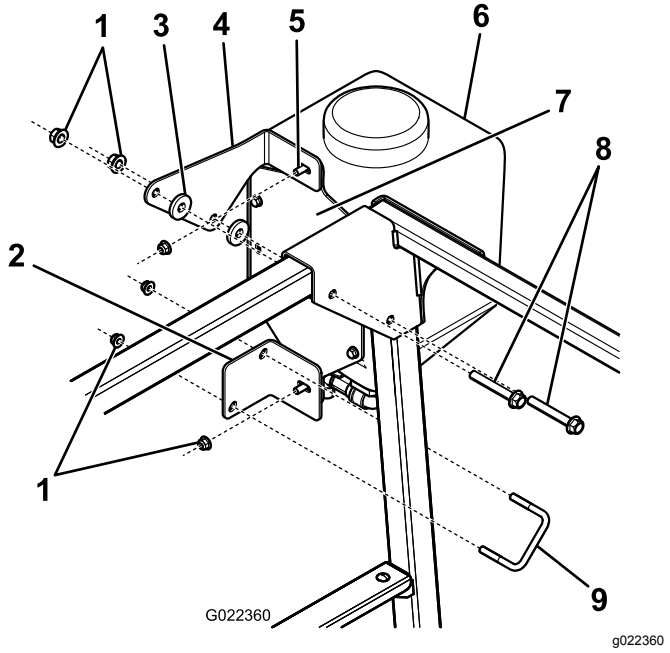

Figur 25

1. Flänsmutter
2. Fäste för nedre färskvattentank
3. Bricka
4. Fäste för övre färskvattentank
5. Flänsskruv (⅜ tum)
6. Färskvattentank
7. Färskvattentanksplatta
8. Flänsskruv (½ tum)
9. U-bult

2. Montera färskvattentankens övre fäste vid vältskyddet med hjälp av två brickor, två skruvar och de befintliga muttrarna (Figur 25).
3. Säkra färskvattentankens nedre fäste vid vältskyddet med hjälp av U-bulten och två flänsmuttrar (Figur 25).

12

Montera påfyllningsreservoaren med antihävertfunktion

Delar som behövs till detta steg:

1	Påfyllningsreservoar
1	Flänsskruv (5/16 x ¾ tum)

Tillvägagångssätt

Placera påfyllningsreservoaren över det gängade hålet i tanken och fäst det med en flänsskruv (5/16 x ¾ tum) (Figur 26).

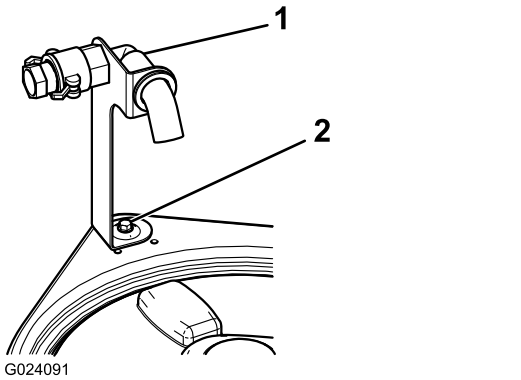

Figur 26

1. Påfyllningsreservoar
2. Flänsskruv (5/16 x ¾ tum)

13

Kontrollera sprutramper-nas gångjärnsfjädrar

Inga delar krävs

Tillvägagångssätt

Viktigt: **Om sprutsystemet används och sprutrampernas gångjärnsfjädrar har fel tryck kan sprutrampsenheten ta skada. Mät fjädrarna och använd vid behov kontramuttern för att trycka samman fjädrarna till 4 cm.**

Sprutan levereras med sprutrampsförlängningarna framåtsvängda för att underlätta förpackandet av maskinen. För att sprutramperna ska kunna transporteras i detta läge dras fjädrarna inte åt för fullt vid tillverkningen. Ställ in fjädrarnas kompression korrekt innan maskinen används.

1. Ta bort eventuella förpackningskomponenter som håller vänster och höger förlängningsramper på plats under transporten.
2. Stöd sprutramperna när de fälls ut till sprutläget.
3. Mät trycket hos de övre och nedre fjädrarna på sprutrampsgångjärnen med sprutramperna i utfällt läge (Figur 27).
   A. Tryck samman fjädrarna tills de mäter 4 cm.
   B. Använd kontramuttern för att trycka ihop eventuella fjädrar som mäter mer än 4 cm.

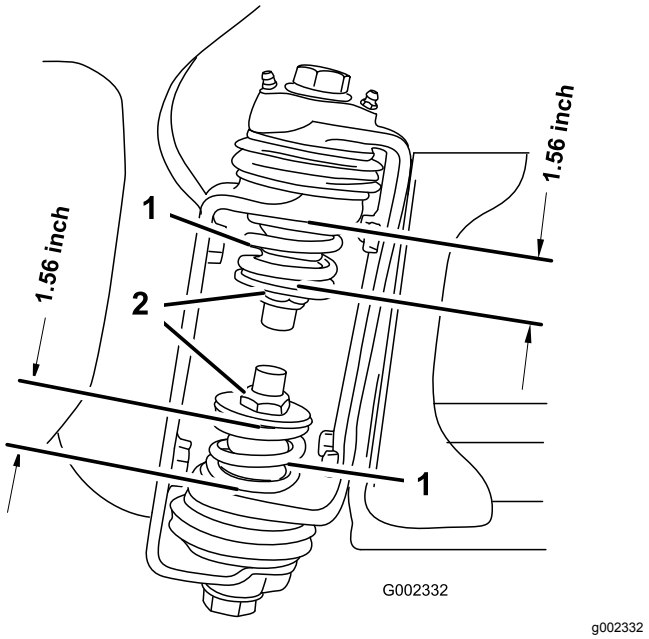

Figur 27

1. Gångjärnsfjäder på sprutramp
2. Kontramutter

4. Upprepa proceduren med varje fjäder på sprutrampens båda gångjärn.
5. Flytta sprutramperna till transportläget ”X”.

   Obs: Se Använda sprutrampernas transporthållare (sida 31) för mer information.

14

Förvara domkrafter (tillval)

Delar som behövs till detta steg:

2	Främre domkraft
2	Bakre domkraft
4	Saxpinne
2	Sprintbult (4½ tum)
2	Sprintbult (3 tum)
2	Ratt

Tillvägagångssätt

1. För in the främre domkrafterna upp och ned i ramen nära de främre fästpunkterna (Figur 28).

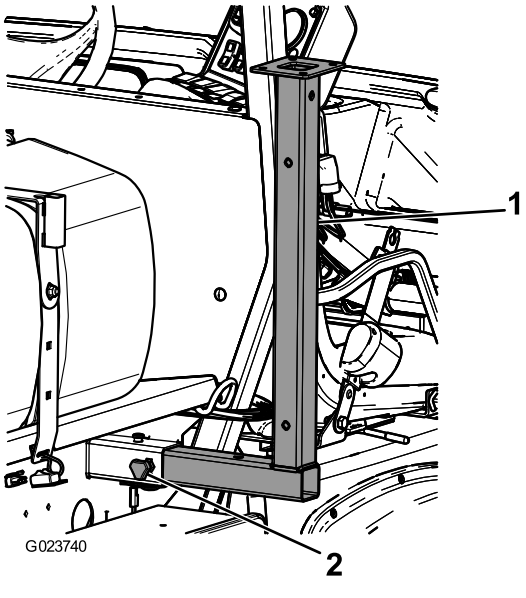

Figur 28

1. Främre domkraft
2. Ratt

2. Fäst de främre domkrafterna med två sprintbultar (3 tum) och två hårnålssprintar genom domkrafternas mitthål.
3. Skjut in de bakre domkrafterna nedifrån, upp genom ramen, och nära de bakre fästpunkterna (Figur 29).

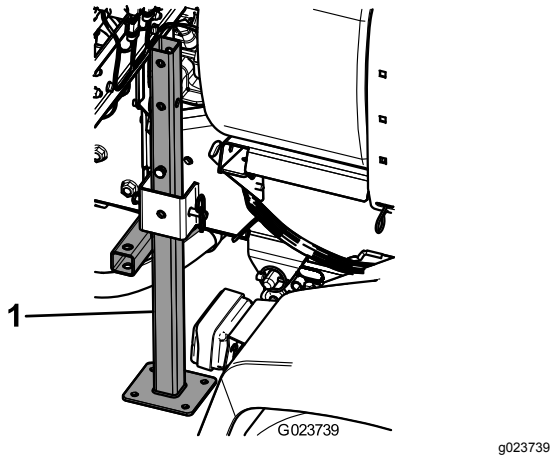

Figur 29

1. Bakre domkraft

4. Fäst de bakre domkrafterna med fyra sprintbultar (4½ tum) och fyra hårnålssprintar i det sista hålet på domkrafterna.

15

Lär dig mer om produkten

Delar som behövs till detta steg:

1	*Bruksanvisning*
1	Förarutbildningsmaterial
1	*Reservdelskatalog*
1	Registreringskort
1	Valtabell
1	Blad för besiktning före leverans

Tillvägagångssätt

1. Läs bruksanvisningarna.
2. Titta på förarutbildningsmaterialet.
3. Använd munstycksvaltabellen för att välja rätt munstycken för den aktuella uppgiften.
4. Förvara dokumentationen på ett säkert ställe.

Produktöversikt

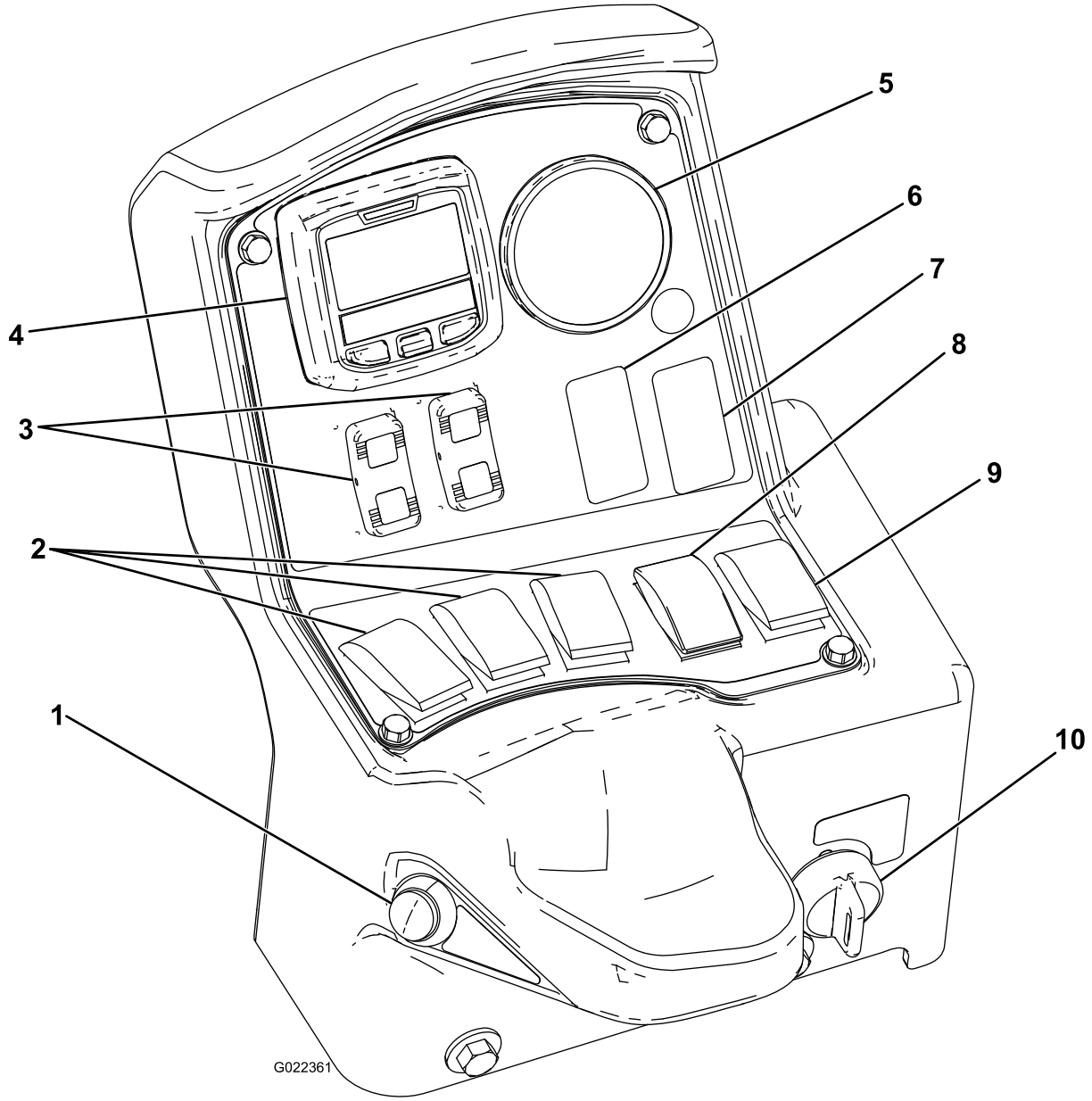

g022361

Figur 30

1. Sprutrampens huvudomkopplare
2. Sprutrampens omkopplare
3. Sprutrampslyftens omkopplare
4. InfoCenter
5. Tryckmätare
6. Sköljningens omkopplare (tillval)
7. Sonic-sprutrampomkopplare (tillval)
8. Omkopplare för spruthastighet
9. Omrörningsomkopplare
10. Nyckelomkopplare för hastighetsspärr

Reglage

Sprutrampens huvudomkopplare

Huvudomkopplaren för sprutramperna gör det möjligt att starta och stanna sprutningen. Tryck på knappen om du vill starta eller stänga av sprutsystemet (Figur 30).

Sprutrampsomkopplare

Sprutrampsomkopplarna sitter längs kontrollpanelens nedre kant (Figur 30). För omkopplarna uppåt för att

starta motsvarande sprutrampssektion och nedåt för att stänga av dem. När en omkopplare är påslagen tänds en lampa på omkopplaren. Dessa omkopplare påverkar endast sprutsystemet när sprutrampens huvudomkopplare är påslagen.

Omkopplare för spruthastighet

Omkopplaren för spruthastighet sitter till vänster på kontrollpanelen (Figur 30). Tryck omkopplaren uppåt och håll in den för att öka spruthastigheten, eller tryck den nedåt och håll in den för att minska spruthastigheten.

Nyckelomkopplare för hastighetsspärr

Hastighetsspärrnyckeln sitter i kontrollpanelens nedre vänstra hörn (Figur 30). Vrid nyckeln moturs till spärrläget för att inaktivera spruthastighetsomkopplaren, vilket förhindrar att någon oavsiktligt ändrar spruthastigheten. Vrid nyckeln moturs till olåst läge för att aktivera omkopplaren för spruthastigheten.

Omkopplare för sprutrampslyft

De elektriska omkopplarna för sprutrampslyft höjer och sänker respektive sprutramp (Figur 30). Det finns en omkopplare för vänster respektive höger lyft. Tryck omkopplaren uppåt och håll in den för att lyfta respektive sprutramp, eller tryck omkopplaren nedåt och håll in den för att sänka ned respektive sprutramp.

Placering av Sonic-sprutramp samt skummarköromkopplare (tillval)

Om du installerar Sonic-sprutrampen och/eller skummarkören måste du lägga till omkopplare på kontrollpanelen för att styra dessa funktioner. Sprutan levereras med plastpluggar på dessa platser.

Reglerventil (sprutmängd)

Den här ventilen sitter bakom tanken (Figur 31) och reglerar mängden vätska som leds till sprutramperna genom att leda vätskeflödet till sprutrampen.

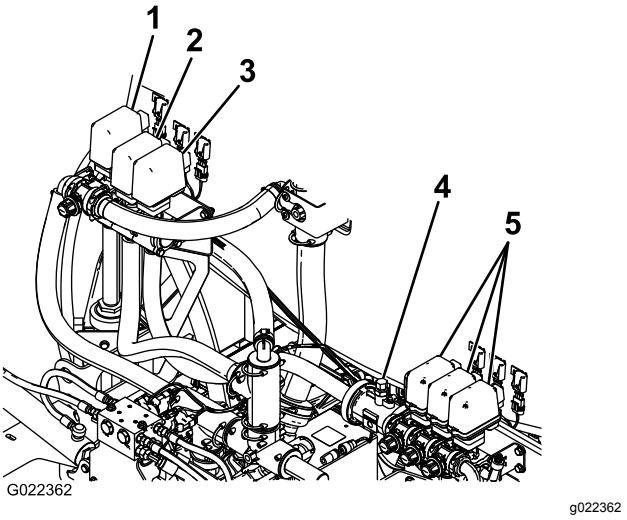

Figur 31

1. Omrörningsventil
2. Reglerventil (sprutmängd)
3. Sprutrampens huvudventil
4. Flödesmätare
5. Sprutrampsventiler

Flödesmätare

Flödesmätaren mäter vätskans flödeshastighet (Figur 31).

Sprutrampsventiler

Dessa ventiler används för att slå på/av de tre sprutramperna (Figur 31).

Sprutrampens överströmnings-ventiler

Sprutrampens överströmningsventiler leder om vätskeflödet från en sprutramp till tanken när sprutrampssektionen stängs av. Dessa ventiler kan justeras, så att man kan kontrollera att trycket i sprutrampen förblir konstant oavsett hur många sprutramper som är på. Se Kalibrera sprutrampernas överströmningsventil (sida 35).

Omrörningens spjällventil

Den här ventilen sitter baktill på tankens vänstra sida (Figur 32). Vrid vredet på ventilen till läget klockan 6 när du vill starta tankens omrörningsfunktion, och till läget klockan 8 när du vill stänga av omrörningen.

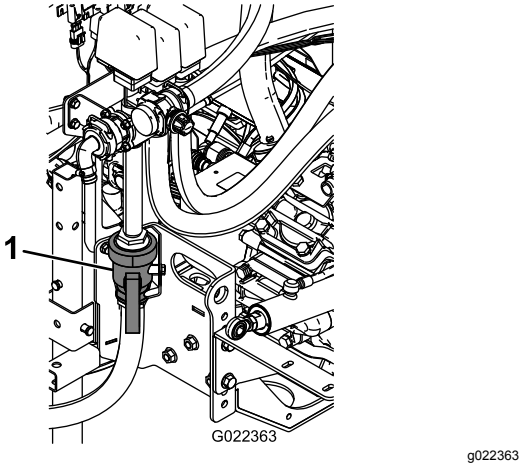

Figur 32

1. Omrörningens reglerventil

Obs: För att omrörningsfunktionen ska fungera måste kraftuttaget och kopplingen vara på och motorn igång över tomgång. Om du stannar sprutan och behöver ha omrörningsfunktionen på ska du sätta växelväljaren i neutralläget, släppa kopplingen, dra åt parkeringsbromsen och ställa in handgasen (om fordonet har handgas).

Tanktömningens handtag

Tanktömningens handtag sitter på maskinens vänstra sida (Figur 33). Vrid handtaget till klockan 3 när du vill öppna tanktömningen. Vrid handtaget till klockan 12 när du vill stänga tanktömningen.

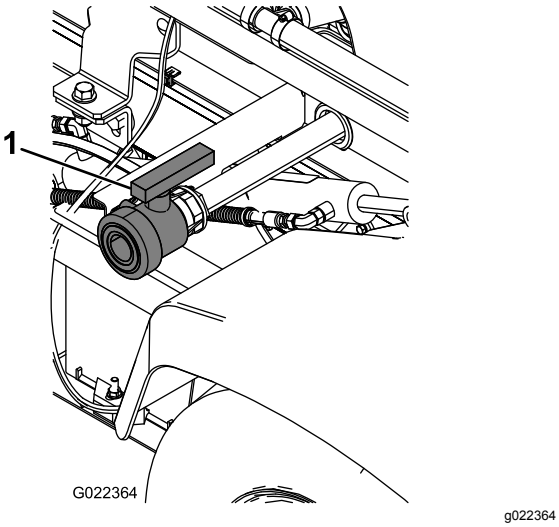

Figur 33

1. Tanktömningens handtag

Tanklock

Tanklocket sitter i mitten överst på tanken. Öppna locket genom att stänga av motorn, dra åt parkeringsbromsen och sedan vrida den främre halvan av locket till vänster och fälla upp det. Filtret inuti kan tas bort vid rengöring. Stäng tanken genom att sätta tillbaka silen om den tagits bort, stänga tanklocket och vrida dess främre halva åt höger.

Påfyllningsbehållare med antihävertfunktion

Påfyllningsbehållaren med antihävertfunktion, framför tanklocket, är ett slanguttag med en gängad koppling, en 90-graderskoppling med låshulling samt en kort slang som kan riktas direkt mot tanköppningen. Med det här uttaget kan en vattenslang anslutas varefter tanken kan fyllas utan att varken slangen eller det tillförda vattnet förorenas av kemikalierna i tanken. Kapa slangen till en längd som ger så kort avstånd som möjligt mellan vattnet och slangens ände utan att slangen vidrör vattnet, samtidigt som alla lokala föreskrifter efterlevs. En vanlig längd är 10–20 cm.

Viktigt: **Låt inte slanguttaget komma i kontakt med vätskorna i tanken. Slangen får inte förlängas så att den får kontakt med tankvätskorna.**

LCD-skärmen InfoCenter

LCD-skärmen InfoCenter visar information om maskinen och batteriet, till exempel status för batteriladdning, hastighet, diagnosinformation med mera (Figur 30). Se Använda LCD-skärmen InfoCenter (sida 33) för mer information.

Specifikationer

Obs: Specifikationer och design kan komma att ändras utan föregående meddelande.

Sprutsystemets grundvikt (fordonets vikt inkluderas ej)	424 kg
Tankens kapacitet	757 liter
Total fordonslängd med standardsprutsystemet	422 cm
Total fordonshöjd med standardsprutsystem ovanpå tanken	147 cm
Total fordonshöjd med standardsprutsystem och sprutramper förvarade i X-mönster	234 cm
Total fordonsbredd när standardsprutsystemet och sprutramperna förvaras i X-mönster	175 cm

Tillvalsutrustning

Toro® har tillvalsutrustning och tillbehör som kan köpas separat och monteras på din Workman. Kontakta din auktoriserade återförsäljare för en komplett lista över tillvalsutrustning som finns tillgänglig för din grässpruta.

Körning

Obs: Vänster och höger sida på maskinen är lika med förarens vänstra respektive högra sida vid normal körning.

Obs: Kontrollera att sprutramperna är ordentligt fästa om du måste transportera fordonet på en släpvagn med sprutan monterad.

Säkerheten främst

Läs noga om alla säkerhetsanvisningar och säkerhetsdekaler i avsnittet om säkerhet. Att känna till denna information kan hjälpa dig och kringstående att undvika skada.

Fylla på färskvattentanken

Fyll alltid på färskvattentanken med rent vatten innan du hanterar eller blandar kemikalier.

Sprutan är utrustad med en färskvattentank. Den innehåller färskvatten så att du snabbt kan skölja av kemikalier från hud, ögon eller andra ytor vid eventuell olycka.

Vrid reglaget på pluggen i riktning mot sprutans främre ände när du vill öppna färskvattentankens kran.

Justera sprutramperna så att de står plant

Följande rutin kan användas vid justering av stoppen på mittrampen i syfte att hålla de vänstra och högra sprutramperna på samma nivå:

1. Fäll ut sprutramperna till sprutläget.
2. Ta bort saxpinnen från svängtappen (Figur 34).

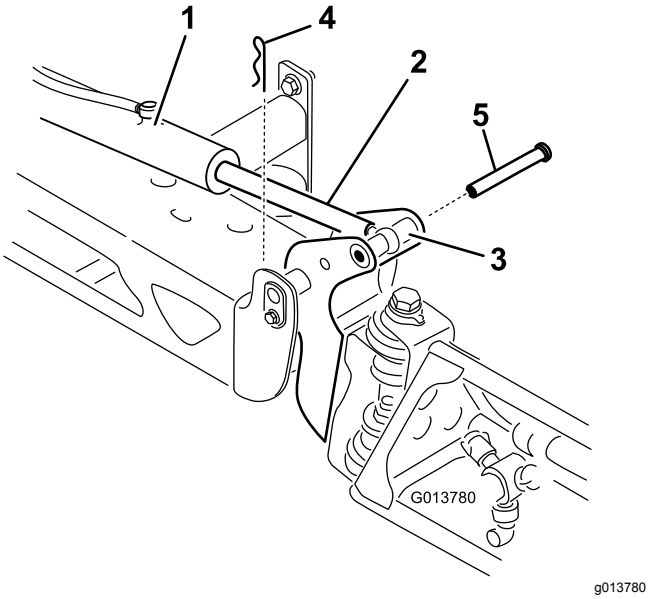

Figur 34

1. Manövreringsorgan
2. Manövreringsstång
3. Sprutrampens svängtappshållare
4. Saxpinne
5. Tapp

3. Höj sprutrampen, ta bort tappen (Figur 34) och sänk därefter långsamt sprutrampen till marken.
4. Undersök om tappen har några skador, och byt ut den om det behövs.
5. Använd en skiftnyckeln på manövreringsstångens platta sidor för att hålla fast den och lossa sedan kontramuttern så att du kan reglera öglestången (Figur 35).

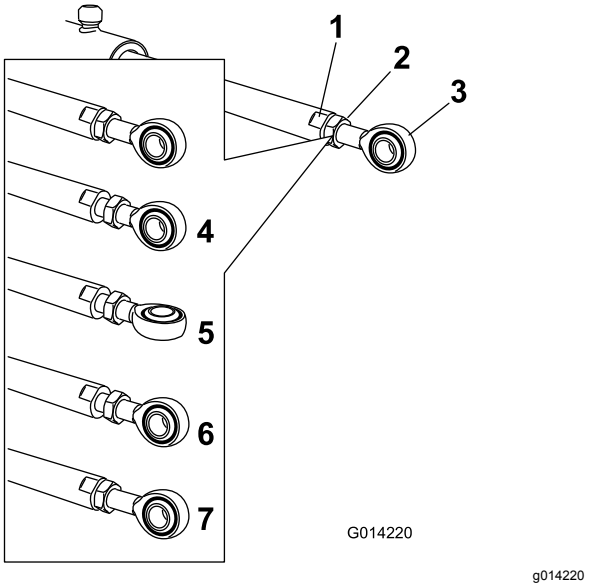

Figur 35

1. Platt del av manövreringsstången
2. Kontramutter
3. Ögla
4. Kontramutter som lossats
5. Ögla som reglerats
6. Ögla i monteringsläge
7. Kontramutter som dragits åt för att låsa fast det nya läget

6. Vrid öglestången i manövreringsstången för att förkorta eller förlänga det utökade manövreringsorganet till önskat läge (Figur 35).

   Obs: Du måste vrida öglestången ett halvt eller helt varv för att kunna montera stången på sprutan.
7. När de önskade lägena har erhållits drar du åt kontramuttern för att fästa manövreringsorganet och öglestången.
8. Höj upp sprutrampen så att svängleden kommer i nivå med manövreringsstången.
9. Håll i sprutrampen och för in tappen genom både svängleden och manövreringsstången på sprutrampen (Figur 34).
10. När tappen sitter på plats släpper du sprutrampen och säkrar tappen med saxpinnen som togs bort tidigare.
11. Upprepa vid behov proceduren för alla manövreringsstänger.

Använda sprutan

När du ska använda Multi Pro WM-sprutan ska du först fylla dess tank, sedan spruta lösningen på arbetsområdet, och slutligen rengöra tanken. Det är viktigt att du avslutar samtliga av dessa tre steg i nämnd ordning för att undvika att skada grässprutan. Du bör till exempel inte blanda och tillföra kemikalier i spruttanken på natten och spruta följande morgon. Detta leder till att kemikalierna separeras och grässprutans delar eventuellt skadas.

Viktigt: **Markeringarna på tanken är endast till för referens och är inte tillräckligt exakta för kalibrering.**

⚠ VAR FÖRSIKTIG

Kemikalier är farliga och kan orsaka personskador.

- **Läs anvisningarna på kemikaliebehållarnas etiketter innan du hanterar kemikalierna och följ samtliga av tillverkarens rekommendationer och föreskrifter.**
- **Håll kemikalier borta från huden. Vid hudkontakt, skölj det utsatta området ordentligt med rent vatten och tvål.**
- **Bär skyddsglasögon och annan skyddsutrustning som rekommenderas av kemikalietillverkaren.**

Grässprutan Multi Pro WM har konstruerats och tillverkats i syfte att ge lång brukningstid och hög hållbarhet. För att uppnå detta mål har olika material av specifika skäl valts ut för de olika delarna på grässprutan. Tyvärr finns det inte något material som ensamt är perfekt för alla tänkbara användningsområden.

Vissa kemikalier är aggressivare än andra, och alla kemikalier reagerar olika med olika material. Vissa konsistenser (t.ex. slampulver och kol) är mer slipande än andra, och leder till större slitage än brukligt. Om en kemikalie finns tillgänglig i en blandning som skulle ge ökad livslängd åt grässprutan, ska du använda denna blandning.

Kom ihåg att rengöra sprutan helt efter varje användning. På så sätt gör du ditt bästa för att se till att den får ett långt och bekymmersfritt liv.

Fylla på grässprutans tank

Montera kemikalieblandningssatsen så att du får optimal blandning samtidigt som tankens utsida hålls ren och snygg.

Viktigt: **Kontrollera att de kemikalier du kommer att använda är förenliga med Viton (se tillverkarens etikett; där bör det framgå om kemikalien är förenlig eller ej). Om du använder en kemikalie som inte är förenlig med Viton försämras o-ringarna i grässprutan och läckor uppstår.**

Viktigt: **Kontrollera tankremmarnas spel när du har fyllt tanken för första gången. Dra åt dem vid behov.**

1. Stanna grässprutan på ett plant underlag, flytta växelväljaren till neutralläget, stanna motorn och dra åt parkeringsbromsen.
2. Avgör hur mycket vatten som behövs för att blanda den nödvändiga mängden kemikalier enligt kemikalietillverkarens anvisningar.
3. Öppna tanklocket på grässprutans tank.

   Tanklocket sitter i mitten överst på tanken. Öppna locket genom att vrida den främre halvan av det moturs och vrida upp det. Filtret inuti kan tas bort vid rengöring. Stäng tanken genom att stänga tanklocket och vrida dess främre halva medsols.
4. Tillsätt ¾ av vattenmängden som krävs i grässprutans tank med hjälp av påfyllningsreservoaren med antihävertfunktion.

   Viktigt: **Använd alltid färskt, rent vatten i grässprutans tank. Tillsätt aldrig ett koncentrat i en tom tank.**
5. Starta motorn, koppla in kraftuttaget och ställ in handgasen (om fordonet har handgas).
6. Slå till omkopplaren för omrörningen.
7. Tillsätt rätt mängd koncentrerad kemikalie till tanken, enligt anvisningarna från kemikalietillverkaren.

   Viktigt: **Om du använder ett slampulver, blanda pulvret med en liten mängd vatten för att bilda ett slam innan det tillsätts till tanken.**
8. Tillsätt resten av vattnet till tanken.

   Obs: Du uppnår bättre omrörning om du minskar inställningen av spruthastighet.

Använda sprutramperna

Med hjälp av sprutrampslyftomkopplare på grässprutans kontrollpanel kan du flytta sprutramperna mellan transportläget och sprutläget utan att behöva kliva ur förarsätet. Ändra sprutrampens positioner när maskinen står stilla.

Obs: Om sprutan är monterad på en Workman HD/HDX/HDX-D måste fordonet spärras i flaklyftsläget.

Ställa in det hydrauliska lyftlåset

Koppla in den hydrauliska lyftspaken och lås fast den för att framkalla hydraulisk kraft för reglering av sprutramplyften.

1. Skjut den hydrauliska lyftspaken framåt (Figur 36).

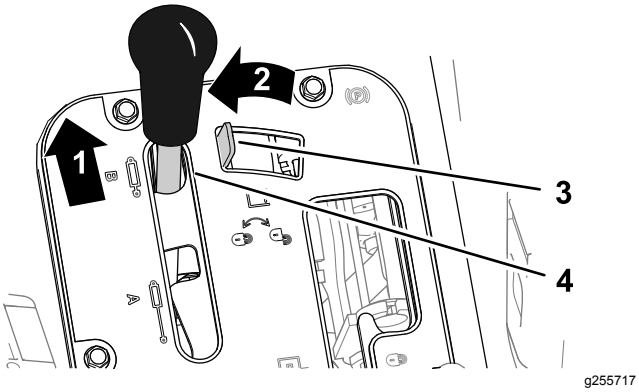

Figur 36

1. Skjut framåt
2. För åt vänster
3. Hydraullyftens lås
4. Hydraullyftens spak

2. För det hydrauliska lyftlåset åt vänster för att koppla in låset (Figur 36).

Ändra sprutrampsposition

1. Stanna grässprutan på ett plant underlag.
2. Sänk sprutramperna med hjälp av sprutrampens lyftomkopplare.

   Obs: Vänta tills ramperna befinner sig i helt utfällt sprutläge.
3. När ramperna behöver fällas in ska du stanna grässprutan på ett plant underlag.
4. Använd sprutrampens lyftomkopplare för att höja sprutramperna tills de har förflyttat sig hela vägen in i transporthållaren och befinner sig i transportläget ”X”, och rampcylindrarna är helt indragna.

   Viktigt: **Se till att manövreringsorganen är helt indragna före transporten av maskinen så att sprutrampscylindern inte skadas.**

Använda sprutrampernas transporthållare

Grässprutan är utrustad med en transporthållare för sprutramperna, vilken har en unik säkerhetsfunktion. Om en ramp av misstag råkar komma i kontakt med ett lågt nedhängande föremål medan ramperna befinner sig i transportläge, kan rampen/ramperna knuffas ut ur transporthållaren. Om detta sker hamnar ramperna i ett nästan vågrätt läge på fordonets bakre del. Sprutramperna tar inte skada av denna rörelse, men de ska genast flyttas tillbaka till transporthållaren.

Viktigt: **Om ramperna transporteras i ett annat läge än i transportläget ”X” med hjälp av transporthållaren kan de skadas.**

Flytta tillbaka ramperna till transporthållaren genom att sänka dem till sprutläget och sedan höja dem tillbaka till transportläget igen. Se till att sprutrampscylindrarna är helt indragna, så att manövreringsstången inte skadas.

Spruta

Viktigt: **Använd omrörningsfunktionen när det finns lösning i tanken så att lösningen förblir ordentligt blandad. För att omrörningsfunktionen ska fungera måste kraftuttaget vara inkopplat och motorn igång över tomgång. Om du stannar fordonet och behöver ha omrörningsfunktionen på ska du sätta växelväljaren i neutralläget, dra åt parkeringsbromsen, koppla in kraftuttaget, aktivera kopplingen och ställa in handgasen (om fordonet har handgas).**

Obs: Den här rutinen förutsätter att kraftuttaget har kopplats in och att kalibreringen av sprutramperna har slutförts.

1. Sänk sprutramperna till rätt läge.
2. Sätt sprutrampernas huvudomkopplare i läget Av.
3. Ställ in de enskilda sprutrampsomkopplarna, efter behov, till påslaget läge.
4. Kör fram fordonet till det område som ska sprutas.
5. Navigera till skärmbilden Spruthastighet på InfoCenter och ställ in önskad hastighet. Så här gör du:
   A. Se till att pumpen är På.
   B. Välj önskad växel och börja köra till önskad plats.
   C. Se till monitorn visar korrekt spruthastighet. Ändra vid behov omkopplaren för sprutmängden tills monitorn visar den önskade sprutmängd.
   D. Kör fram till det område där sprutarbetet ska börja.
6. Sätt sprutrampens huvudomkopplare i påslaget läge för att starta sprutarbetet.

   Obs: När tanken är nästan tom kan omrörningen orsaka skumbildning i tanken. Stäng av omrörningsventilen när du vill förhindra detta. Alternativt kan du använda ett medel som förhindrar skumbildning i tanken.

7. Efter avslutad besprutning, slår du av sprutrampshuvudomkopplaren för att stänga av samtliga sprutramper. Koppla sedan ur kraftuttaget.

Sprutningstips

- Överlappa inte områden som du redan har besprutat.
- Se upp för igensatta munstycken. Byt ut alla slitna och skadade munstycken.
- Använd sprutrampens huvudomkopplare för att stoppa sprutflödet innan du stannar grässprutan. När den har stannat använder du låset för motorhastigheten i neutralläge för att hålla motorhastigheten uppe, om du vill att omrörningen fortsätter.
- Man får ett bättre resultat om grässprutan är i rörelse när sprutramperna slås på.
- Var uppmärksam på eventuella ändringar i spruthastigheten. Detta kan innebära att farten är för hög för munstyckenas kapacitet eller att sprutsystemet har ett funktionsfel.

Rengöra grässprutan

Viktigt: **Sprutan måste alltid tömmas och rengöras omedelbart efter varje användningstillfälle. Om detta råd inte följs kan kemikalierna torka eller förtjockas i ledningarna och sätta igen pumpen och andra komponenter.**

Obs: Montera tanksköljningssatsen för optimal tankrengöring.

1. Stanna sprutan, dra åt parkeringsbromsen, sätt växelväljaren i neutralläget och stäng av motorn.
2. Använd tanktömningsventilen när du vill tömma tanken på eventuellt oanvänt material. Restmaterial ska lämnas in på en godkänd återvinningsstation enligt tillverkarens anvisningar.

   Tanktömningen sitter på maskinens vänstra sida (Figur 37).

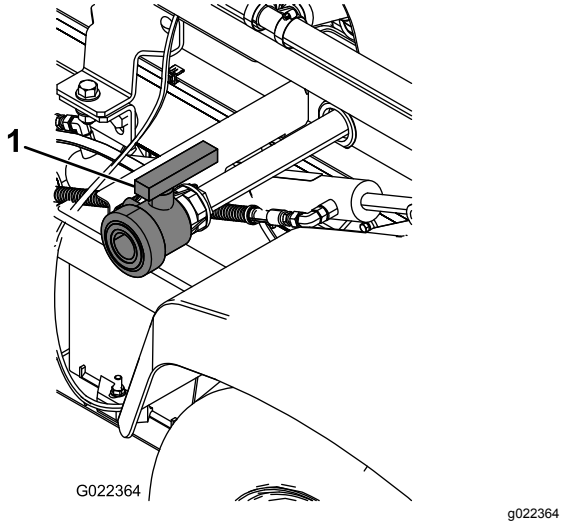

Figur 37

1. Tanktömningens handtag

3. Fyll tanken med minst 190 liter rent färskvatten och stäng locket.

   Obs: Använd vid behov ett renande/neutraliserande medel i vattnet. Använd endast rent, klart vatten i den sista sköljningen.
4. Starta motorn.
5. Sätt växelväljaren i neutralläget, koppla in kraftuttaget och ställ in handgasen.
6. Se till att omrörningsreglerventilen är påslagen.
7. Sätt både sprutrampernas huvudomkopplare och sprutrampsomkopplarna i påslaget läge för att starta sprutarbetet.
8. Låt vattnet i tanken spruta ut genom munstyckena.
9. Kontrollera munstyckena för att försäkra att de sprutar korrekt.
10. Slå av sprutrampshuvudomkopplaren, koppla ur kraftuttaget och stäng av motorn.
11. Upprepa steg 3 t.o.m. 10 minst 2 gånger till för att säkerställa att sprutsystemet är helt rent.
12. Rengör filtret, se Rengöra sugfiltret (sida 44).

    Viktigt: **Om du använde kemikalier i form av slampulver ska filtret rengöras efter varje tank.**
13. Använd en trädgårdsslang och skölj av grässprutan utvändigt med rent vatten.
14. Ta bort munstyckena och rengör dem för hand. Byt ut slitna och skadade munstycken.

Använda LCD-skärmen InfoCenter

På LCD-skärmen InfoCenter visas information om maskinen, till exempel driftsstatus, diagnosinformation och övrig information om maskinen (Figur 38). En startskärmbild och en huvudinformationsbild visas på InfoCenter. Du kan växla mellan startskärmbilden och huvudinformationsbilden när som helst genom att trycka på någon av InfoCenter-knapparna och sedan välja önskad riktningspil.

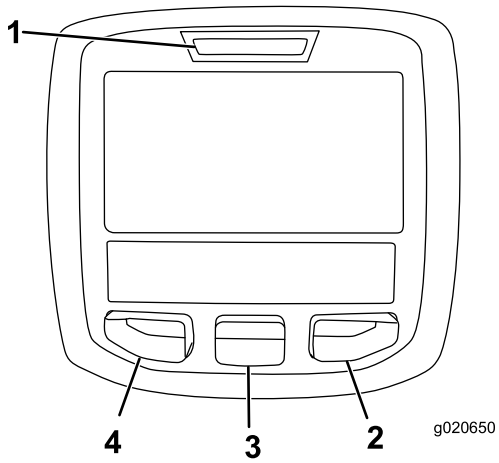

g020650

Figur 38

1. Indikatorlampa
2. Högerknapp
3. Mittknapp
4. Vänsterknapp

- Vänsterknapp, menyåtkomst/bakåt-knapp – tryck på den här knappen om du vill komma till InfoCenter-menyerna. Du kan också använda den för att lämna menyn som är aktiv just nu.
- Mittknapp – använd den här knappen när du vill bläddra nedåt i menyerna.
- Högerknapp – använd den här knappen när du vill öppna en meny där en högerpil indikerar ytterligare innehåll.

Obs: Knapparnas funktioner kan ändras beroende på omständigheterna. Vid varje knapp visas en ikon som förklarar den aktuella funktionen.

Ikonbeskrivningar i InfoCenter

	Informationsikon
	Timmätare
	Huvudramp på/sprutning av
	Huvudramp på/sprutning på
	Töm spruttanken
	Halv tank i spruttanken
	Full tank i spruttanken
K eller k	TURF-enheter (1 000 kvadratfot)
PIN	Korrekt PIN-kod har angivits
	Sprutad yta
Σ	Sprutad volym
	Avsluta menyn
	Gå till startskärmbilden
	Spara värde
	Nästa
	Föregående
	Bläddra nedåt
	Enter/Mata in värde
+	Öka
–	Minska
	Justera tankvolymen

	Startskärmbild
	Inaktiv skärmbild
	Aktiv skärmbild
	Aktiv startskärmbild
	Nollställ aktiv yta
	Nollställ alla ytor
	Ändra nästa värde i listan
	Justera siffran
	Kontrollera PIN-kod/Verifiera kalibrering
	Välj nästa område för ackumulering
	Låg tanknivå

Använda menyerna

Tryck på menyåtkomstknappen på huvudskärmbilden när du vill komma till InfoCenters menysystem. Detta tar dig till huvudmenyn. Se följande tabeller för en översikt över menyalternativen:

Kalibrering	
Menyobjekt	**Beskrivning**
Testhastighet	På den här menyn anger du testhastigheten vid kalibrering.
Flödeskalibre-ring	På den här menyn kalibrerar du flödesmätaren.
Hastighetska-librering	På den här menyn kalibrerar du hastighetsgivaren.

Menyn Inställningar	
Menyobjekt	**Beskrivning**
Lågnivåvarning tank	Den här menyn används för inställning av varningssignal vid låg nivå i tanken.
Enheter	På den här menyn ändrar du enheterna som används av InfoCenter. Menyalternativen är engelska, SI (metriskt) och Turf.
Språk	På den här menyn ändrar du språket som används av InfoCenter.
Bakgrundsbe-lysning	På den här menyn kan du öka eller minska ljusstyrkan på LCD-skärmen.
Kontrast	På den här menyn kan du ändra kontrasten mellan mörka och ljusa områden på LCD-skärmen.
Låsta menyer	Den här menyn används vid åtkomst till skyddade/låsta menyer.

Servicemeny	
Menyobjekt	**Beskrivning**
Fel	Den här menyn beskriver de senaste felen och det senast återställda felet.
Timmar	Den här menyn visar det totala antalet timmar som maskinen varit påslagen och i drift. Den visar även tidpunkten för nästa service samt serviceåterställning.

Menyn Om	
Menyobjekt	**Beskrivning**
Modell	Den här menyn visar maskinens modellnummer.
Serienummer	Den här menyn visar maskinens serienummer.
Programvara	Den här menyn visar versionsnumret för maskinens programvara.

Obs: Om du ändrar språket eller kontrasten av misstag till en inställning där du inte längre förstår eller kan se displayen ska du kontakta närmaste Toro-representant så att du kan få hjälp med att återställa displayen.

Kalibrera sprutflödet

Obs: Om du använder sprutan för första gången, byter munstycken eller om behov uppstår, ska du kalibrera sprutflödet, spruthastigheten och rampens överströmningsventil.

1. Fyll grässprutans tank med rent vatten.
2. Lägg i parkeringsbromsen och starta motorn.
3. Sätt pumpomkopplaren i påslaget läge och starta omrörningen.
4. Tryck ned gaspedalen tills du uppnår maximalt motorvarvtal och för gasreglagets omkopplare till påslaget läge.
5. Sätt alla tre sprutrampsomkopplarna och sprutrampshuvudomkopplaren i påslaget läge.
6. Vrid arbetsledarens brytare (låst/olåst) till olåst läge.
7. Använd omkopplaren för sprutmängden för att justera trycket enligt avläsningen på tryckmätaren tills det ligger inom intervallet för de munstycken som du har monterat på sprutramperna (vanligtvis 2,76 bar).

8. Använd ett kärl för att genomföra ett uppsamlingsprov och justera omkopplaren för sprutmängden enligt tabellen nedan.

   Obs: Upprepa provet tre gånger och använd det genomsnittliga resultatet.

Färg på munstycke	Milliliter som samlats upp inom 15 sekunder	Uns som samlats upp inom 15 sekunder
Gul	189	6,4
Röd	378	12,8
Brun	473	16,0
Grå	567	19,2
Vit	757	25,6
Blå	946	32,0
Grön	1 419	48,0

9. Vrid arbetsledarens brytare (låst/olåst) till låst läge.
10. Vrid av sprutrampens huvudomkopplare.

    Obs: Kontrollera att det finns tillräckligt med vatten i tanken för kalibreringen.
11. Gå till InfoCenter, navigera till kalibreringsmenyn och välj Flow Calibration (Flödeskalibrering).

    Obs: Välj ikonen för startskärmen när du vill för att avbryta kalibreringen.
12. Använd plus- (+) och minustecknen (-) för att ange flödesvolymen enligt tabellen nedan.

Färg på munstycke	Liter	US Gallons
Gul	42	11
Röd	83	22
Brun	106	28
Grå	125	33
Vit	167	44
Blå	208	55
Grön	314	83

13. Vrid på sprutrampens huvudomkopplare i fem minuter.
14. Vrid av sprutrampens huvudomkopplare efter fem minuter och välj bockmarkeringen på InfoCenter.

    Obs: Kalibreringen är nu genomförd.

Kalibrering av spruthastighet

Obs: Om du använder sprutan för första gången, byter munstycken eller om behov uppstår, ska du kalibrera sprutflödet, spruthastigheten och rampens överströmningsventil.

1. Markera upp ett avstånd på 45–152 m i ett öppet och plant område.

   Obs: Markera upp 152 m för ett precisionsmässigt resultat.
2. Starta motorn och kör fram till den punkt där det markerade området startar.

   Obs: Rikta in mittpunkten på framdäcken med startlinjen för att erhålla det mest precisionsmässiga resultatet.
3. Gå till InfoCenter, navigera till kalibreringsmenyn och välj Speed Calibration (Hastighetskalibrering).

   Obs: Välj ikonen för startskärmen när du vill för att avbryta kalibreringen.
4. Fyll på färskvattentanken och välj Nästa-pilen (→) på InfoCenter.
5. Fyll på sprutans tank halvvägs med färskvatten och välj Nästa-pilen (→) på InfoCenter.
6. Använd plus- (+) och minustecknen (-) för att ange det markerade avståndet i InfoCenter.
7. Lägg i den första växeln och kör igenom det markerade området i en rak linje med full gas.
8. Stanna maskinen vid slutet på det markerade området och välj bockmarkeringen i InfoCenter.

   Obs: Sakta in, låt maskinen rulla tills den stannar och rikta in mittpunkten på framdäckena med slutlinjen för den mest precisionsmässiga mätningen.

   Obs: Kalibreringen är nu genomförd.

Kalibrera sprutrampernas överströmningsventil

Obs: Om du använder sprutan för första gången, byter munstycken eller om behov uppstår, ska du kalibrera sprutflödet, spruthastigheten och rampens överströmningsventil.

Välj ett öppet och plant område för att göra detta.

1. Fyll sprutans tank halvvägs med rent vatten.
2. Sänk ned sprutramperna.
3. Lägg i neutralväxeln och parkeringsbromsen.
4. Sätt de tre sprutrampsomkopplarna i det påslagna läget, men låt sprutrampens huvudomkopplare vara av.
5. Sätt pumpomkopplaren i påslaget läge och starta omrörningen.

6. Tryck ned gaspedalen tills du uppnår maximalt motorvarvtal och för gasreglagets omkopplare till påslaget läge.
7. Gå till InfoCenter, navigera till kalibreringsmenyn och välj Test Speed (Provhastighet).

   Obs: Välj ikonen för startskärmen när du vill för att avbryta kalibreringen.
8. Använd plus- (+) och minustecknen (-) för att ange en provhastighet på 3,5 och välj därefter hemikonen.
9. Vrid arbetsledarens brytare (låst/olåst) till olåst läge och vrid på sprutrampens huvudomkopplare.
10. Använd omkopplaren för sprutmängd för att justera spruthastigheten enligt tabellen nedan.

Spruthastighetstabell för munstycke

Färg på munstycke	SI (metriskt)	Engelska	Turf
Gul	159 l/ha	17 gpa	0,39 gpk
Röd	319 l/ha	34 gpa	0,78 gpk
Brun	394 l/ha	42 gpa	0,96 gpk
Grå	478 l/ha	51 gpa	1,17 gpk
Vit	637 l/ha	68 gpa	1,56 gpk
Blå	796 l/ha	85 gpa	1,95 gpk
Grön	1,190 l/ha	127 gpa	2,91 gpk

11. Stäng av den vänstra sprutrampen och justera sprutrampens överströmningsventil tills trycket når den nivå som justerades tidigare (typiskt 2,76 bar).

    Obs: De sifferförsedda indikatorerna på överströmningsventilen utgör endast referenser.
12. Vrid på den vänstra sprutrampen och stäng av den högra sprutrampen.
13. Justera den högra sprutrampens överströmningsventil tills trycket når den nivå som justerades tidigare (typiskt 2,76 bar).
14. Vrid på den högra sprutrampen och stäng av centersprutrampen.
15. Justera centersprutrampens överströmningsventil tills trycket når den nivå som justerades tidigare (typiskt 2,76 bar).
16. Stäng av alla sprutramper.
17. Stäng av pumpen.

    Obs: Kalibreringen är nu genomförd.

Kalibrera omrörningsöverströmningsventilen

Serviceintervall: Årligen

Välj ett öppet och plant område för att göra detta.

1. Fyll grässprutans tank med rent vatten.
2. Kontrollera att omrörningens reglerventil är öppen. Om den har justerats ska du öppna den helt och hållet den här gången.
3. Dra åt parkeringsbromsen och starta motorn.
4. Ställ växelväljaren i neutralläget.
5. Tryck på gasreglaget så att motorn varvar upp till maxvarvtalet och använd handgasreglaget för att hålla varvtalet.

   Obs: Om maskinen inte har handgas krävs hjälp från ytterligare en person.
6. Dra i kraftuttagsreglaget så att pumpen aktiveras och sätt omrörningens omkopplare i påslaget läge.
7. Använd omkopplaren för spruthastighet för att ställa in mätartrycket på 7 bar.
8. Slå av omrörningsomkopplaren och läs av tryckmätaren.
   - Om avläsningen fortfarande är 7 bar har omrörningsöverströmningsventilen kalibrerats korrekt.
   - Om det avlästa värdet på tryckmätaren är ett annat fortsätter du med nästa steg.
9. Justera omrörningsöverströmningsventilen (Figur 39) på baksidan av omrörningsventilen tills tryckmätaren visar 7 bar.

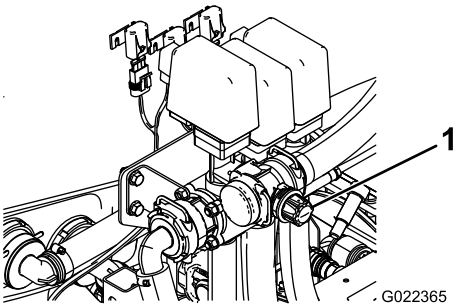

g022365

Figur 39

1. Omrörningsöverströmningsventil

10. Slå av pumpomkopplaren. För gasreglaget till tomgångsläget och slå av tändningen.

Lokalisera pumpen

Pumpen sitter nära fordonets bakre del (Figur 40).

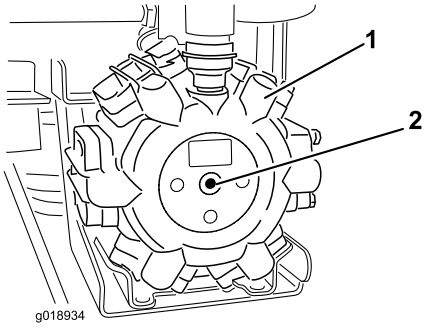

g018934

Figur 40

1. Pump
2. Smörjnippel

Underhåll

Obs: Vänster och höger sida på maskinen är lika med förarens vänstra respektive högra sida vid normal körning.

Rekommenderat underhåll

Underhållsintervall	Underhållsförfarande
Varje användning eller dagligen	• Rengör sugfiltret (oftare när slampulver används).
Var 50:e timme	• Smörj pumpen.
Var 100:e timme	• Smörj smörjnipplarna. • Smörj sprutrampernas gångjärn.
Var 200:e timme	• Kontrollera alla slangar och anslutningar för att se om de har skador och om de är ordentligt fastsatta. • Rengör flödesmätaren (oftare när slampulver används).
Var 400:e timme	• Kontrollera o-ringarna i ventilenheterna och byt ut dem vid behov. • Kontrollera pumpmembranen och byt ut dem vid behov (kontakta en auktoriserad Toro-återförsäljare). • Kontrollera pumpens backventiler och byt ut dem vid behov (kontakta en auktoriserad Toro-återförsäljare). • Kontrollera nylonsvängbussningarna.
Årligen	• Kalibrera omrörningsöverströmningsventilen.

Viktigt: **Ytterligare underhållsprocedurer finns i *bruksanvisningen* för din Workman och för motorn.**

Kontrollista för dagligt underhåll

Kopiera sidan och använd den regelbundet.

Kontrollpunkt	Vecka:						
	Mån.	Tis.	Ons.	Tors.	Fre.	Lör.	Sön.
Kontrollera bromsen och parkeringsbromsen.							
Kontrollera växelväljaren/neutralläget.							
Kontrollera bränslenivån.							
Kontrollera motoroljenivån innan du fyller på tanken.							
Kontrollera motoroljenivån innan du fyller på tanken.							
Kontrollera luftfiltret innan du fyller på tanken.							
Kontrollera motorns kylfläktblad innan du fyller på tanken.							
Undersök ovanliga motorljud.							
Kontrollera ovanliga driftljud.							
Kontrollera däcktrycket.							
Undersök om systemet har oljeläckor.							
Kontrollera instrumentfunktionen.							
Kontrollera gaspedaldriften.							
Rengör sugfiltret.							
Kontrollera hjulskränkningen.							
Smörj alla smörjnipplar.[1]							
Måla i skadad lack.							

[1]Omedelbart efter **varje** tvätt, oavsett intervallet i listan.

Anteckningar om särskilda problem

Kontrollen utförd av:		
Artikel	**Datum**	**Information**
1		
2		
3		
4		
5		
6		
7		
8		
9		
10		

⚠ VAR FÖRSIKTIG

Om du lämnar nyckeln i tändningslåset kan någon råka starta motorn av misstag och skada dig eller någon annan person allvarligt.

Ta ut nyckeln ur tändningen och lossa tändkabeln/tändkablarna från tändstiftet (-stiften) innan du utför något underhåll. För kabeln/kablarna åt sidan så att den/de inte oavsiktligt kommer i kontakt med tändstiftet/tändstiften.

Förberedelser för underhåll

Komma åt maskinen

Lyfta upp tanken

⚠ FARA

Sprutans tank innebär en risk p.g.a. lagrad energi. Om den inte hålls fast ordentligt vid montering eller demontering av enheten kan den komma i rörelse eller falla och skada dig eller kringstående.

Använd remmar och travers/lyft för att stötta upp sprutans tank under installation, demontering eller underhåll när fästbeslagen demonteras.

En tom tank kan tippas eller lyftas upp för att få åtkomst till motorn och andra interna komponenter. Luta sprutrampsförlängningen framåt för att fördela vikten jämnt. Använd följande rutin:

1. Parkera fordonet med en **tom** tank på en plan yta.
2. Använd sprutrampsomkopplarna för att lyfta upp sprutrampsförlängningen till cirka 45 grader.
3. Stanna maskinen, lägg i parkeringsbromsen och ta ur nyckeln.
4. Ta bort säkerhetsbultarna från plattformens framkant (Figur 41).

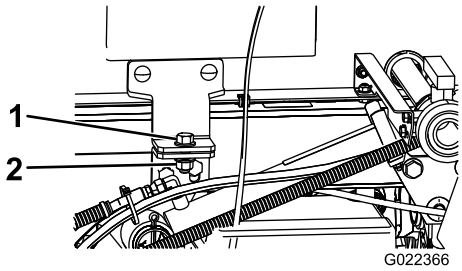

g022366

Figur 41

1. Skruv (½ x 1½ tum)
2. Låsmutter (½ tum)

5. Fäll sprutrampsförlängningarna framåt, längs tankenheten, för att fördela vikten jämnare och förhindra att den tippar bakåt.
6. Höj upp tankplattformen tills lyftcylindrarna är helt utdragna.
7. Ta loss flakstödet från förvaringsfästena baktill på vältskyddspanelen (Figur 42).

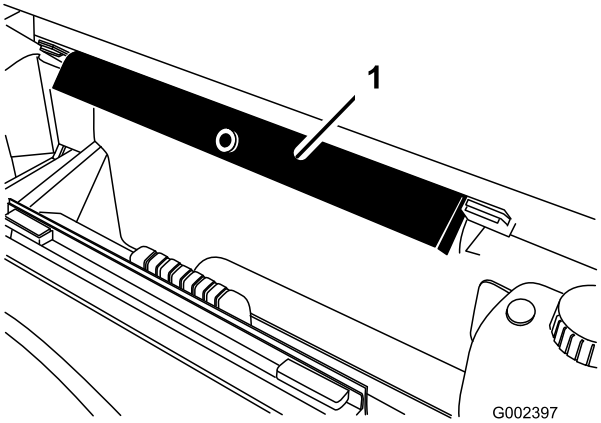

g002397

Figur 42

1. Flakstöd

8. Tryck fast flakstödet på cylinderstaven och kontrollera att stödets ändar vilar på cylindertrumman och på cylinderstavens ände (Figur 43).

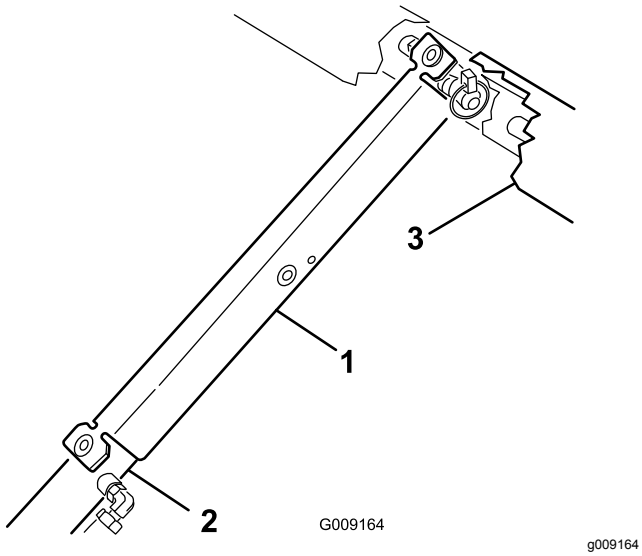

Figur 43

1. Flakstöd
2. Cylindertrumma
3. Flak

Sänka ned tankplattformen

1. När du är redo att sänka tankenheten tar du av flakstödet från cylindern och för in det i fästena baktill på vältskyddets panel.

⚠ VAR FÖRSIKTIG

Försök inte sänka tankplattformen medan flakstödet är monterat på cylindern.

2. Dra tillbaka lyftcylindrarna och sänk försiktigt ned tanken till ramen.
3. Montera de två fästbultarna och fästbeslagen så att tankplattformen hålls fast.
4. Fäll sprutrampsförlängningarna bakåt till utsträckt läge.
5. Använd sprutrampsomkopplarna för att lyfta upp sprutrampsförlängningarna till transportläget.

Smörjning

Smörja sprutsystemet

Serviceintervall: Var 50:e timme

Var 100:e timme

Smörj samtliga lager och bussningar var 100:e timme eller en gång per år, beroende på vilket som inträffar först.

Typ av fett: Universalfett Nr 2 på litiumbas

1. Torka av smörjnippeln så att okända partiklar inte kan leta sig in i lagren eller bussningarna.
2. Pumpa in fett i lagren eller bussningarna.
3. Torka av överflödigt fett.

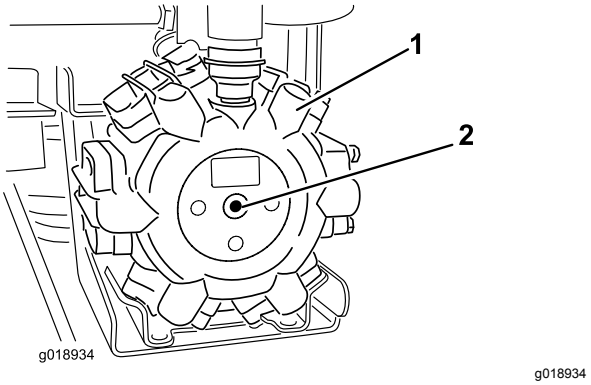

Figur 44

1. Pump
2. Smörjpunkt

Smörja sprutrampernas gångjärn

Serviceintervall: Var 100:e timme

Viktigt: **Om sprutrampens gångjärn tvättas med vatten, måste allt vatten och skräp avlägsnas från gångjärnet och nytt smörjfett påföras.**

Typ av fett: Universalfett Nr 2 på litiumbas.

1. Torka av smörjnipplarna så att okända partiklar inte kan leta sig in i lagren eller bussningarna.
2. Pumpa in fett i lagret eller bussningen vid varje nippel Figur 45.

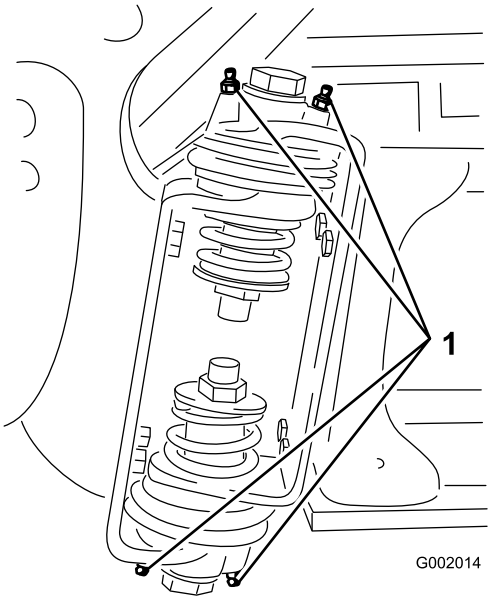

g002014

Figur 45

Höger sprutramp

1. Smörjnippel

3. Torka av överflödigt fett.
4. Upprepa proceduren med varje svängtapp på sprutramperna.

Underhålla sprutsystemet

⚠ VARNING

De kemiska substanser som används i sprutsystemet kan vara farliga och giftiga för dig, omkringstående personer, djur, växter, jorden och annan egendom.

- **Läs och följ noga de kemiska varningsetiketterna och säkerhetsdatabladen (MSDS) för alla använda kemikalier och använd skydd i enlighet med kemikalietillverkarnas rekommendationer. Använd till exempel lämplig personskyddsutrustning som ansiktsmask och skyddsglasögon, handskar och annan utrustning som skyddar om du skulle komma i kontakt med kemikalien.**
- **Tänk på att mer än en kemikalie kan ingå och att information om varje enskild kemikalie måste tas med i beräkningen.**
- ***Du får aldrig använda eller arbeta med sprutan om den här informationen inte finns tillgänglig!***
- **Innan du börjar arbeta med ett sprutsystem måste du kontrollera att systemet har sköljts ur tre gånger och neutraliserats enligt kemikalietillverkarens rekommendationer samt att alla ventiler har genomgått sköljcykeln tre gånger.**
- **Kontrollera att det finns rinnande vatten och tvål i närheten och tvätta omedelbart bort alla kemikalier efter kontakt med huden.**

Kontrollera slangarna

Serviceintervall: Var 200:e timme

Var 400:e timme/Årligen (beroende på vilket som inträffar först)

Undersök alla slangar i sprutsystemet för att se om de har några sprickor, läckor eller andra skador. Kontrollera samtidigt anslutningar och nipplar i samma syfte. Byt ut skadade slangar och nipplar.

Underhålla pumpen

Kontrollera pumpen

Serviceintervall: Var 400:e timme/Årligen (beroende på vilket som inträffar först)—Kontrollera pumpmembranen och byt ut dem vid behov (kontakta en auktoriserad Toro-återförsäljare).

Var 400:e timme/Årligen (beroende på vilket som inträffar först)—Kontrollera pumpens backventiler och byt ut dem vid behov (kontakta en auktoriserad Toro-återförsäljare).

Obs: Nedanstående maskinkomponenter anses vara slitdelar och täcks inte av den garanti som gäller för maskinen, förutom vid tillverkningsfel.

Låt en auktoriserad Toro-återförsäljare kontrollera att följande inre pumpkomponenter inte är skadade:

- Pumpmembran
- pumpens backventilenheter.

Byt ut komponenter vid behov.

Kontrollera nylonsvängbussningarna

Serviceintervall: Var 400:e timme/Årligen (beroende på vilket som inträffar först)

1. Ställ grässprutan på ett plant underlag, dra åt parkeringsbromsen, stäng av pumpen, stanna motorn och ta ut nyckeln ur tändningslåset.
2. Fäll ut sprutramperna till sprutläget och stöd dem med hjälp av stöd eller remmar från en hiss.
3. När sprutrampens vikt hålls upp tar du bort bulten och muttern som fäster svängtappen på sprutrampsenheten (Figur 46).

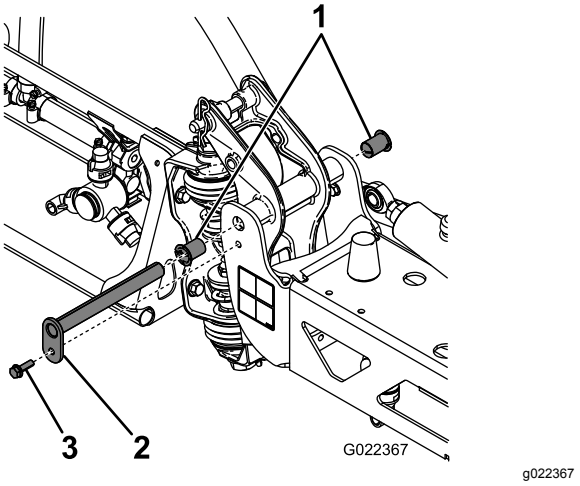

Figur 46

1. Nylonbussningar
2. Svängtapp
3. Skruv

4. Ta bort svängtappen.
5. Ta bort sprutrampen och tappfästet från mittramen för att komma åt nylonbussningarna.
6. Ta bort nylonbussningarna från fram- och baksidan på tappfästet och undersök dem (Figur 46).

   Obs: Byt ut skadade bussningar.
7. Påför en mindre mängd olja på nylonbussningarna och sätt tillbaka dem i tappfästet.
8. Montera sprutrampen och tappfästsenheten på mittramen, och se till att hålen kommer i höjd med varandra (Figur 46).
9. Sätt tillbaka svängtappen och fäst den med skruven och muttern som togs bort tidigare.

Upprepa proceduren med varje sprutramp.

Rengöring

Rengöra flödesmätaren

Serviceintervall: Var 200:e timme/Årligen (beroende på vilket som inträffar först) (oftare när slampulver används).

1. Skölj och töm hela sprutsystemet ordentligt.
2. Ta bort flödesmätaren från sprutan och spola den med rent vatten.
3. Ta bort fästringen på uppströmssidan (Figur 47).

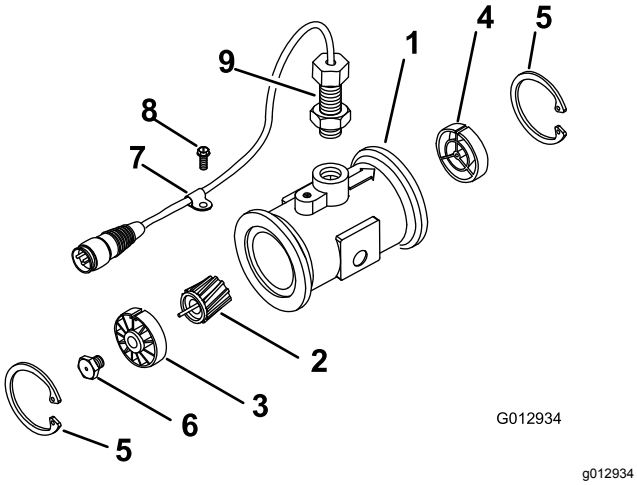

Figur 47

1.	Modifierad mätare med fläns	6.	Turbintappsanordning
2.	Rotor-/magnetanordning	7.	Kabelklämma
3.	Nav-/lageranordning	8.	Gängad skruv
4.	Navanordning (med kilspåret uppåt)	9.	Givaranordning
5.	Fästring	10.	Flödesreducerande hylsa

4. Rengör turbinen och turbinnavet för att ta bort metallspån och eventuellt slampulver.
5. Kontrollera att turbinbladen inte är slitna.

   Obs: Håll turbinen i handen och snurra den. Den ska snurra fritt och inte sakta sig särskilt mycket. Byt i annat fall ut den.
6. Montera flödesmätaren.
7. Använd en luftstråle med lågt tryck (0,34 bar) för att säkerställa att turbinen snurrar fritt.

   Obs: Om den inte gör det lossar du den sexkantiga tappen längst ned i turbinnavet 1/16 varv tills turbinen snurrar fritt.

Rengöra sugfiltret

Serviceintervall: Varje användning eller dagligen

1. Ställ grässprutan på en plan yta, dra åt parkeringsbromsen, stäng av pumpen, stanna motorn och ta ut nyckeln ur tändningslåset.
2. Ta bort hållaren från den röda kopplingen på den stora slangen ovanpå tanken (Figur 48).

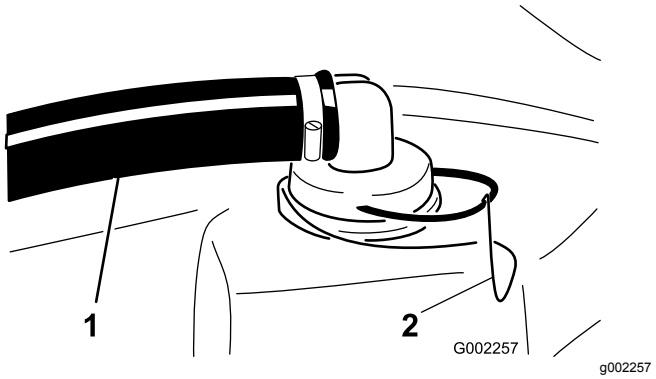

Figur 48

1. Sugslang
2. Hållare

3. Lossa slangen från tanken (Figur 48).
4. Dra ut sugfiltret ur hålet (Figur 49).

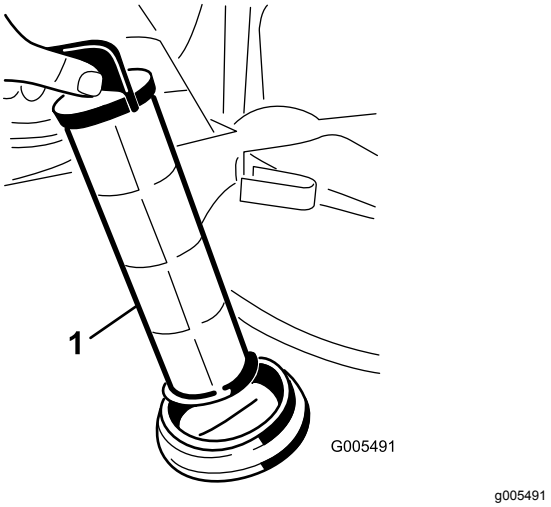

Figur 49

1. Sugfilter

5. Rengör sugfiltret med rent, rinnande vatten.
6. Sätt tillbaka sugfiltret i hålet, och se till att det sitter ordentligt.
7. Anslut slangen till tankens ovandel och fäst den med hållaren.

Förvaring

1. Ställ grässprutan på en plan yta, dra åt parkeringsbromsen, koppla ur kraftuttaget, stäng av motorn och ta ut nyckeln ur tändningslåset.
2. Rengör hela maskinen från smuts och lort, inklusive utsidan av motorns cylinderhuvudflänsar och blåsarhuset.

   Viktigt: **Tvätta maskinen med ett milt rengöringsmedel och vatten. Använd inte högtrycksvatten för att tvätta maskinen. Högtryckstvätt kan skada elsystemet och tvätta bort fett som behövs i friktionspunkter. Spola inte med för mycket vatten, i synnerhet inte i närheten av kontrollpanelen, lamporna, motorn eller batteriet.**
3. Rengör sprutsystemet. Se Rengöring (sida 44).
4. Rengör kolvarna i ventilen:
   A. Stäng av ventilerna (axeln nära slangnippeln).

      Obs: Kontrollera att inget vatten finns kvar i slangen.

   B. Ta bort de tre klykorna som fäster ventilsätena på ventilerna (Figur 50).

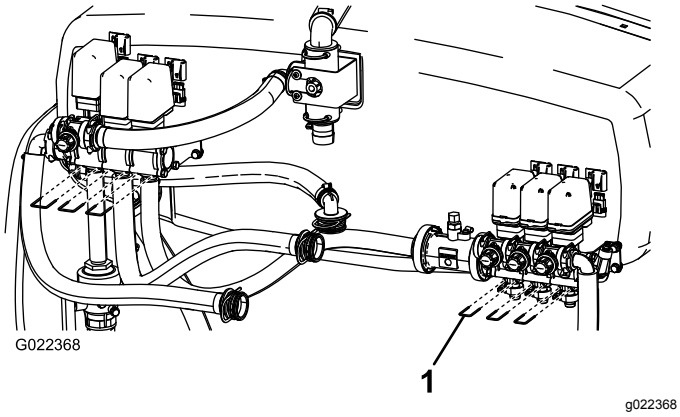

Figur 50

1. Klyka

   C. Ta bort skruvarna som fäster kolven i ventilen med en insexnyckel på 3 mm.

      Obs: Håll koll på hur många fjädrar som hör till ventilen (Figur 50).

   D. Rengör kolvarna och byt ut alla slitna O-ringar.

   E. Smörj alla O-ringar till kolvarna med vegetabilisk olja och sätt tillbaka ventilen med de skruvar som du tog bort tidigare.

      Obs: Kontrollera att alla fjädrar kommer med.

   F. Fäst ventilsätena på ventilen med de tre klykorna som du tog bort tidigare.

   G. Montera slangrampsfästet på sprutramen med de två skruvarna och muttrarna som du tog bort tidigare.
5. Tillsätt ett rosthämmande, icke alkoholbaserat frostskyddsmedel till systemet.
   A. Töm sprutan och låt pumpen gå tills det sprutar ut luft ur munstyckena.

   B. Häll 50 liter eller en blandning av ⅓ frostskyddsmedel och ⅔ vatten i sprutans tank.

   C. Kör maskinen för att sprida frostskyddsblandningen i hela systemet.
6. Höj ramperna med hjälp av sprutrampslyftom-kopplarna. Höj ramperna tills de har förflyttat sig hela vägen in i transporthållaren och befinner sig i transportläget ”X”, och rampcylindrarna är helt indragna.

   Obs: Se till att sprutrampscylindrarna är helt indragna, så att manövreringsstången inte skadas.
7. Kontrollera bromsarna. Se *bruksanvisningen* för Workman.
8. Utför service på luftrenaren (se *Workman-bruksanvisningen*).
9. Smörj sprutan. Se avsnittet om smörjning.
10. Kontrollera och dra åt alla bultar, muttrar och skruvar. Reparera eller byt ut skadade delar.
11. Kontrollera tillståndet för samtliga sprutslangar och byt ut de som är skadade eller slitna.
12. Dra åt samtliga slangmuffar.
13. Måla i lackskador och bara metallytor med färg från en auktoriserad återförsäljare.
14. Förvara maskinen i ett rent och torrt garage eller lagerutrymme.
15. Täck över maskinen för att skydda den och hålla den ren.

Demontera sprutan

Utför nedanstående förfarande om sprutan ska demonteras från Workman-fordonet (se även monteringsavsnittet).

⚠ FARA

Sprutans tank innebär en risk p.g.a. lagrad energi. Om den inte hålls fast ordentligt vid montering eller demontering av enheten kan den komma i rörelse eller falla och skada dig eller kringstående.

Använd remmar och travers/lyft för att stötta upp sprutans tank under installation, demontering eller underhåll när fästbeslagen demonteras.

1. Säkra och stötta upp sprutans tankplattform med remmar vid en travers/lyft, och använd öglorna på den skjutbara ramen.

   Obs: Detta förhindrar att enheten lossnar när du tar bort fästbeslagen som fäster tankplattformen vid ramen.

2. Sänk ned ramperna till cirka 45 grader och luta dem sedan framåt.
3. Koppla ur kablaget och kraftuttagsaxeln.
4. Förvara styrlådan till vänster, bakom tankplattformen. Använd befintliga fästbeslag.
5. Demontera alla fästbeslag som håller sprutans tankplattform vid maskinramen.

   Obs: Spara alla delar.

6. Lyft tankenheten 7,5–10 cm och ta bort hjulsprintarna och sprintbultarna som fäster lyftcylindrarna mot tankenheten.
7. Dra in lyftcylindrarna och låt dem sitta i sina hållare på fordonsramen.

   Obs: Lyft tankplattformen tills den går fri från fordonet.

8. För in de fyra domkrafterna som medföljer under sprutan precis när den lämnar fordonet, och sänk ned sprutan på dem. Lås domkrafterna med de medföljande sprintbultarna.
9. Flytta fordonet så att det inte står i vägen.

Felsökning

Problem	Möjliga orsaker	Åtgärd
En sprutrampssektion sprutar inte.	1. Den elektriska anslutningen på sprutrampsventilen är smutsig eller frånkopplad. 2. En säkring är trasig. 3. En slang har blivit klämd. 4. En överströmningsventil till en sprutramp är felaktigt justerad. 5. En av sprutventilerna är skadad. 6. Elsystemet är skadat.	1. Stäng av ventilen manuellt. Koppla från den elektriska anslutningen på ventilen och rengör alla kablar, och anslut den igen. 2. Kontrollera säkringarna och byt ut efter behov. 3. Reparera eller byt ut slangen. 4. Justera sprutrampens överströmnings-ventiler. 5. Kontakta en auktoriserad serviceverkstad. 6. Kontakta en auktoriserad serviceverkstad.
En sprutrampssektion stängs inte av.	1. Ventilen är skadad.	1. Stäng av sprutsystemet och pumpen och stäng av grässprutan. Ta bort hållaren under sprutrampsventilen och dra ut motorn och skaftet. Undersök samtliga delar och byt ut de som ser ut att vara skadade.
En sprutrampsventil läcker.	1. En o-ring är utsliten.	1. Stäng av sprutsystemet och pumpen och stäng av grässprutan. Montera isär ventilen och byt ut o-ringarna.
Trycket sjunker när en sprutramp slås på.	1. Sprutrampens överströmningsventil är felaktigt justerad. 2. Något har fastnat i sprutrampens ventilstomme. 3. Ett munstycksfilter är skadat eller igensatt.	1. Justera sprutrampens överströmnings-ventil. 2. Ta bort inlopps- och utloppsanslutning-arna till sprutrampens ventil och ta bort blockeringen. 3. Ta bort alla munstycken och kontrollera dem.

Scheman

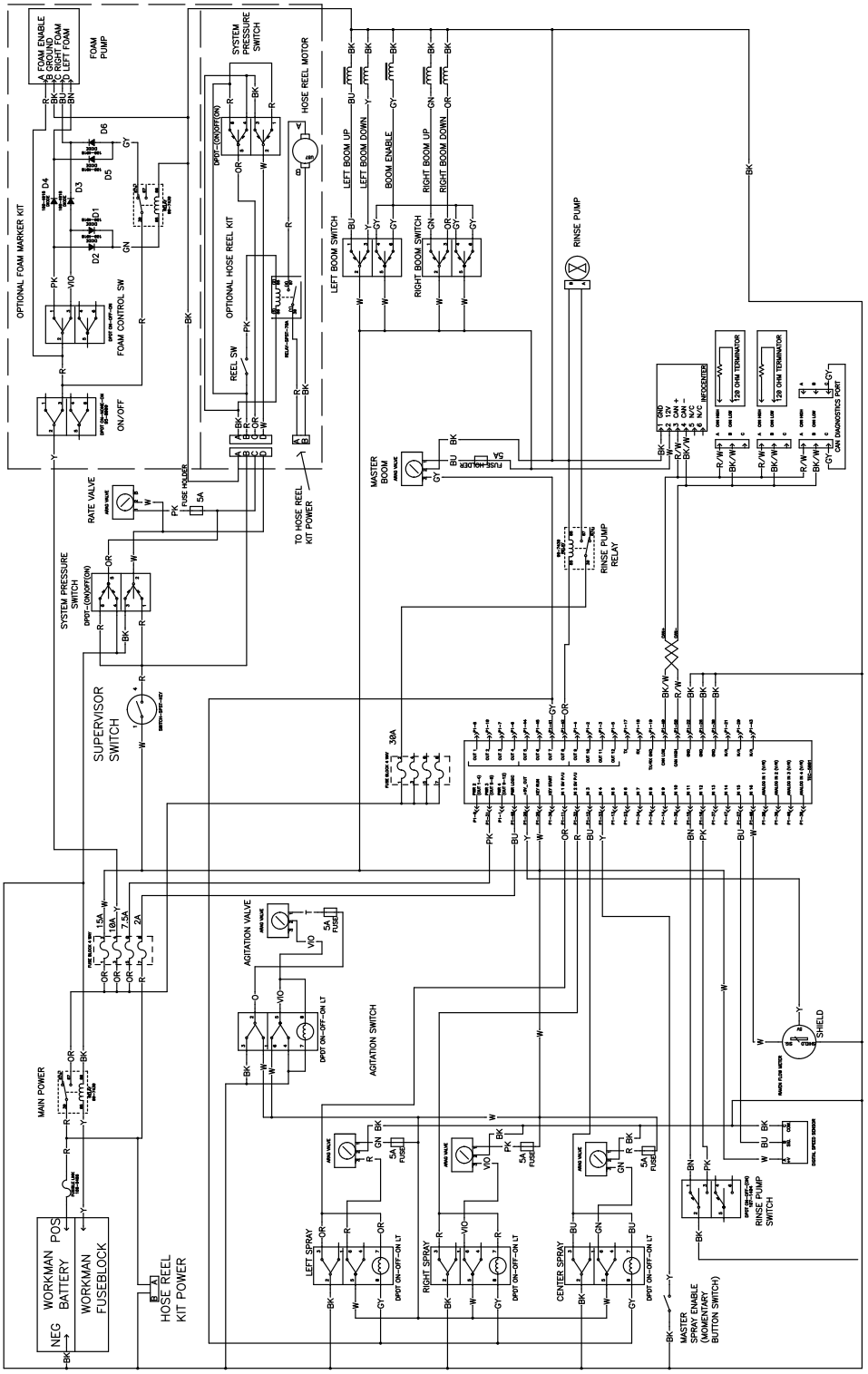

G022369

g022369

Elschema, sprutsystem (Rev. A)

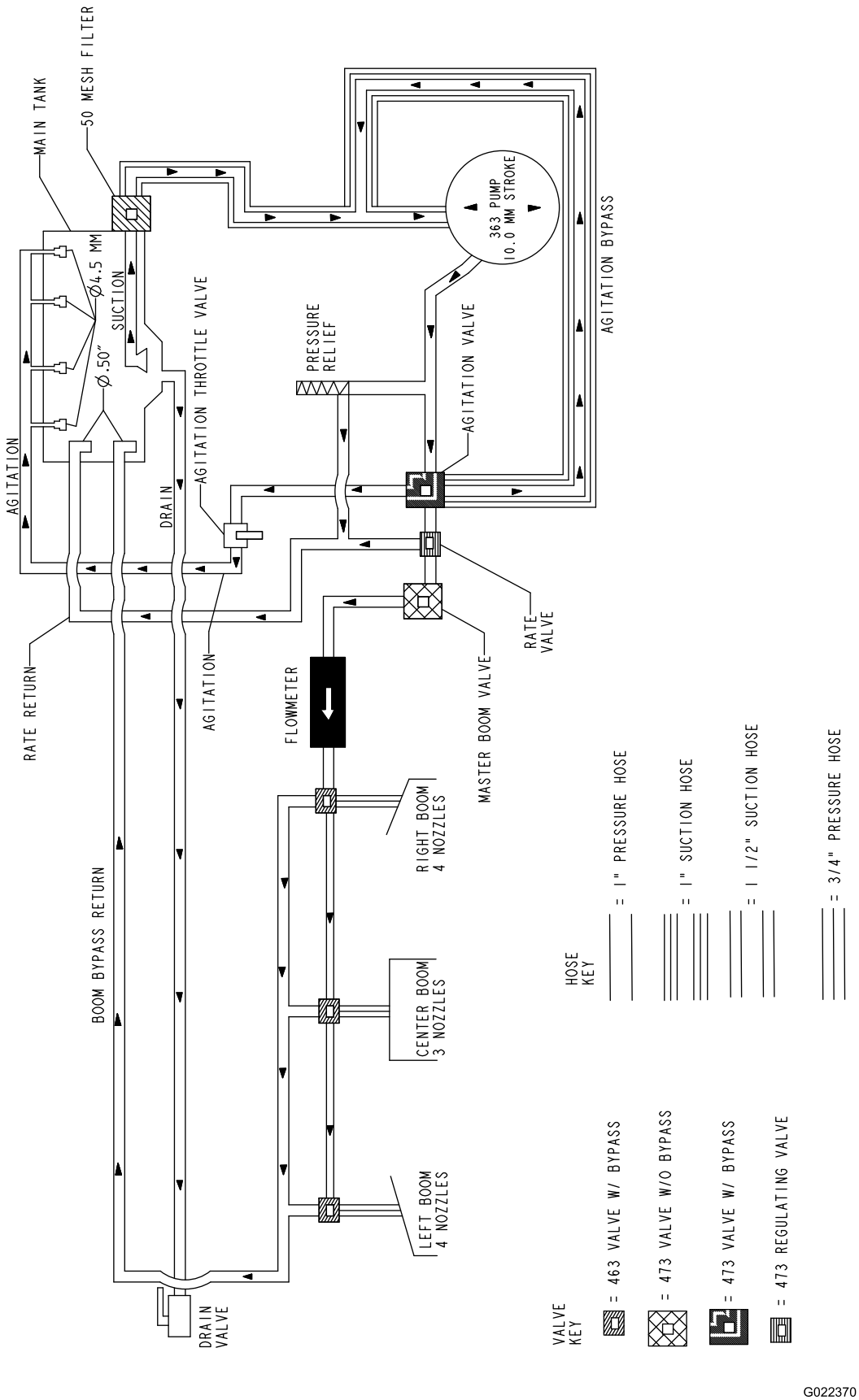

Flödesschema (Rev. A)

Anteckningar:

Anteckningar:

Toros heltäckande garanti

Begränsad garanti

Fel och produkter som omfattas

The Toro Company och dess dotterbolag Toro Warranty Company garanterar gemensamt, och i enlighet med ett avtal dem emellan, att din Toro-produkt (”produkten”) är utan material- och tillverkningsfel i två år eller 1 500 arbetstimmar*, beroende på vilket som inträffar först. Den här garantin gäller för alla produkter förutom luftare (och för dem finns det separata garantiförklaringar). Om ett fel som omfattas av garantin föreligger, kommer vi att reparera produkten utan kostnad. Detta omfattar feldiagnos, utförande av arbetet, reservdelar och transport. Denna garanti börjar gälla det datum då produkten levereras till den ursprungliga köparen i återförsäljarledet.
* Produkten är försedd med en timmätare.

Anvisningar för garantiservice

Du är ansvarig för att meddela produktdistributören eller den auktoriserade återförsäljaren som du köpte produkten av så snart du tror att ett fel som omfattas av garantin föreligger. Om du behöver hjälp med att hitta en produktdistributör eller auktoriserad återförsäljare, eller om du har några frågor som rör dina rättigheter och skyldigheter beträffande garantin, kan du kontakta oss på:

Toro Commercial Products Service Department
Toro Warranty Company
8111 Lyndale Avenue South
Bloomington, MN 55420-1196 USA

+1-952-888-8801 eller +1-800-952-2740
E-post: commercial.warranty@toro.com

Ägarens ansvar

Som ägare till produkten är du ansvarig för att utföra det underhåll och de justeringar som krävs, i enlighet med anvisningarna i *bruksanvisningen*. Om du inte utför det underhåll och de justeringar som krävs kan detta leda till att ett eventuellt garantianspråk inte godkänns.

Produkter och fel som inte omfattas

Det är inte alla produkt- eller funktionsfel som kan inträffa under garantiperioden som beror på material- eller tillverkningsfel. Den här garantin omfattar inte följande:

- Produktfel som orsakats av att andra reservdelar än Toro-originaldelar har använts eller av att extra, modifierade tillbehör och produkter som inte har tillverkats av Toro har monterats och använts. I vissa fall erbjuder tillverkaren en separat garanti för sådana produkter.
- Produktfel som orsakas av underlåtenhet att utföra det underhåll och/eller de justeringar som rekommenderas. Garantianspråk kan komma att underkännas om Toro-produkten inte underhålls i enlighet med anvisningarna i stycket Rekommenderat underhåll i *bruksanvisningen*.
- Produktfel som orsakas av felaktig, slarvig eller vårdslös användning av produkten.
- Slitdelar som förbrukas vid användning, förutom om dessa visar sig vara defekta. Exempel på slitdelar som förbrukas eller slits ut vid normal användning av produkten omfattar, men är inte begränsade till, bromsklossar, bromsbelägg, lamellbelägg, knivar, cylindrar, valsar och lager (tätade eller smörjbara), underknivar, tändstift, svänghjul och svänghjulslager, däck, filter, remmar samt vissa sprutkomponenter som membran, munstycken och backventiler m.m.
- Fel som orsakats av yttre påverkan. Yttre påverkan omfattar, men är inte begränsat till, väder, förvaringsomständigheter, föroreningar, användning av bränslen, kylvätskor, smörjmedel, tillsatser, konstgödningsmedel, vatten eller kemikalier m.m. som ej har godkänts.
- Fel eller problem med prestandan på grund av att bränslen (t.ex. bensin, diesel eller biodiesel) som inte uppfyller respektive industristandarder har använts.
- Normalt förekommande buller, vibrationer, slitage och försämringar.
- Normalt slitage omfattar, men är inte begränsat till, skador på säten till följd av slitage eller nötning, slitage på målade ytor, repor på dekaler eller fönster m.m.

Reservdelar

Reservdelar som planeras att bytas ut i förbindelse med nödvändigt underhåll omfattas endast av garantin under perioden fram till den planerade tidpunkten för utbytet av delen. Delar som byts ut i enlighet med den här garantin omfattas av garantin under hela den återstående produktgarantin och tillfaller Toro. Toro fattar det slutliga beslutet om huruvida en befintlig del eller enhet ska repareras eller bytas ut. Toro har rätt att använda omarbetade reservdelar vid garantireparationer.

Garanti för djupurladdnings- och litiumjonbatterier:

Djupurladdnings- och litiumjonbatterier har en total livslängd på ett visst antal kilowattimmar. Användnings-, laddnings- och underhållstekniker kan förlänga eller minska den totala batterilivslängden. I och med att batterierna i produkten används minskar gradvis mängden användbart arbete mellan laddningsintervallerna tills dess att batteriet är helt urladdat. Ansvaret för att ersätta urladdade batterier, på grund av normal användning, faller på produktens ägare. Batterierna måste kanske bytas ut under garantiperioden, och det sker då på ägarens bekostnad. Observera (endast litiumjonbatterier): Garantin för litiumjonbatterier är begränsad och beräknas proportionellt från år tre till fem baserat på användningstid och antal förbrukade kilowattimmar. Se *bruksanvisningen* för mer information.

Ägaren bekostar underhållet

Den vanliga service som krävs för Toro-produkter omfattar bland annat att finjustera motorn, smörja, rengöra och polera maskinen, byta filter och kylvätska samt att utföra det underhåll som rekommenderas. Sådan service får ägaren själv bekosta.

Allmänna villkor

Reparation av en auktoriserad Toro-distributör eller Toro-återförsäljare är den enda kompensation som du har rätt till under denna garanti.

Varken The Toro Company eller Toro Warranty Company är ansvariga för indirekta eller oförutsedda skador eller följdskador i samband med användningen av de Toro-produkter som omfattas av denna garanti. Detta inkluderar alla kostnader eller utgifter för att tillhandahålla ersättningsutrustning eller service under rimliga perioder med funktionsfel eller avsaknad av möjlighet av använda produkten medan reparationer som omfattas av garantin utförs. Med undantag för den emissionsgaranti som nämns nedan, och endast om denna är tillämplig, finns ingen annan uttrycklig garanti. Alla indirekta garantier i fråga om säljbarhet och användningslämplighet är begränsade till denna uttryckliga garantis varaktighet.

I vissa stater är det inte tillåtet att undanta oförutsedda skador eller följdskador, eller tidsbegränsa en indirekt garantis varaktighet, och i dessa fall är det möjligt att ovanstående undantag och begränsningar inte gäller. Denna garanti ger dig specifika juridiska rättigheter, och du kan även ha andra rättigheter som varierar från stat till stat.

Anmärkning om motorgarantin:

Produktens emissionskontrollsystem kan omfattas av en separat garanti som uppfyller de krav som fastställts av den amerikanska miljömyndigheten (Environmental Protection Agency, EPA) och/eller Kaliforniens luftskyddsmyndighet (California Air Resources Board, CARB). Tidsbegränsningarna som anges ovan är inte tillämpliga i fråga om garantin för emissionskontrollsystem. Se garantiförklaringen om emissionskontroll som medföljer produkten eller finns i motortillverkarens dokumentation för ytterligare information.

Andra länder än USA och Kanada

Kunder som har köpt Toro-produkter som exporterats från USA eller Kanada ska kontakta sin Toro-distributör (återförsäljare) för att få garantipolicyn för sitt eget land eller sin provins eller stat. Om du av någon anledning är missnöjd med din distributörs service eller har svårt att få garantiupplysningar kontaktar du Toro-importören.

374-0253 Rev B