Form No. 3416-608 Rev B

安全ケージキット

Groundsmaster® 4500、4700、 および Reelmaster® 7000 シリーズトラクションユニット 2 柱式 ROPS エクステンション搭載機用

モデル番号 136-2030

取り付け要領

このキットは、2 柱式 ROPS エクステンションキットモデル 31351専用です。

注 前後左右は運転位置からみた方向です。

注 このキットの取り付け作業は、二人で行ってください。

1

マシンの準備を行う

必要なパーツはありません。

手順

1. 平らな場所に駐車する。
2. カッティングユニットを下降させる。
3. 駐車ブレーキを掛ける。
4. エンジンを止め、キーを抜き取る。
5. ROPS にランプが取り付けられている場合には、ランプとその取り付け具を外す。

   外したランプなどは後で取り付けます。
6. 2 柱式 ROPS エクステンションがすでに取り付け済みの場合は、ROPS にランプを取り付けるためのサイドパネルを取り外す図 2。

   注 ROPS のクランプなど外した部品は後で取り付けます。
7. コントロールコンソールを一番内側の位置ににセットする。

© 2019—The Toro® Company
8111 Lyndale Avenue South
Bloomington, MN 55420

製品の登録は www.Toro.com.

CE

この文書は翻訳です。 (JA)

Printed in the USA

禁無断転載

3416-608 B

2

ケージを組み付ける

この作業に必要なパーツ

1	左ドアケージアセンブリ
1	右ドアケージアセンブリ
1	左ドアサポート
1	右ドアサポート
1	左下パネルアセンブリ
1	右下パネルアセンブリ
1	左ドアマウント
1	右ドアマウント
1	後部スクリーン
1	後パネル
2	上マウントブラケット
2	下マウントブラケット
4	スペーサ
2	スプリングマウント
2	スプリング
4	ボールスタッド
40	ボルト5/16 x ¾ インチ
44	ナット5/16 インチ
10	キャリッジボルト¼-20 x ¾ インチ
10	フランジナット ¼ インチ

手順

以下の作業については、図 2を参照のこと。

注 全部のパーツを仮止め状態にする。キットの組み付けが終了してから、全部の固定具を本締めする。

1. ボルト5/16 x ¾ インチとフランジナット5/16 インチは左右のドアサポートを2柱ROPSエクステンションの上部レールに取り付けるために使用する。
2. ボルト5/16 x ¾ インチとフランジナット5/16 インチは上下のマウントブラケットと左右のドアサポートをROPSに取り付けるために使用する。
3. ボルト5/16 x ¾ インチとフランジナット5/16 インチは後パネルを左右のドアサポートに取り付けるために使用する。
4. ボルト5/16 x ¾ インチとフランジナット5/16 インチは、後スクリーンを後パネルと 2 柱式ROPSの後ルーフマウントに取り付けるために使用する。

   注 後スクリーンの穴が、後パネルの穴および後ルーフマウントの穴と整列させてください。
5. ボルト5/16 x ¾ インチとフランジナット5/16 インチは後スクリーンを左右のドアサポートに取り付けるために使用する。
6. ボルト5/16 x ¾ インチとフランジナット5/16 インチは左右のドアマウントを左右のドアサポートにそれぞれ取り付けるために使用する。
7. ボルト5/16 x ¾ インチとフランジナット5/16 インチはスプリングマウントを2柱ROPSエクステンションの上部レールに取り付けるために使用する。
8. キャリッジボルト¼-20 x ¾ インチ10本とフランジナット¼ インチ10本は左右の下パネルアセンブリを2柱ROPSエクステンションのフットパネルアセンブリと下側サイドブラケットに取り付けるために使用する。

   フットプラットフォームにドリルで穴を開ける。

   A. 下パネルアセンブリとフットプラットフォームが出会うところにマーキングする図 1。
   B. フットプラットフォームにドリルで穴を 4 つ開ける直径 7.1mm。
   C. キャリッジボルトとフランジナットを取り付ける。

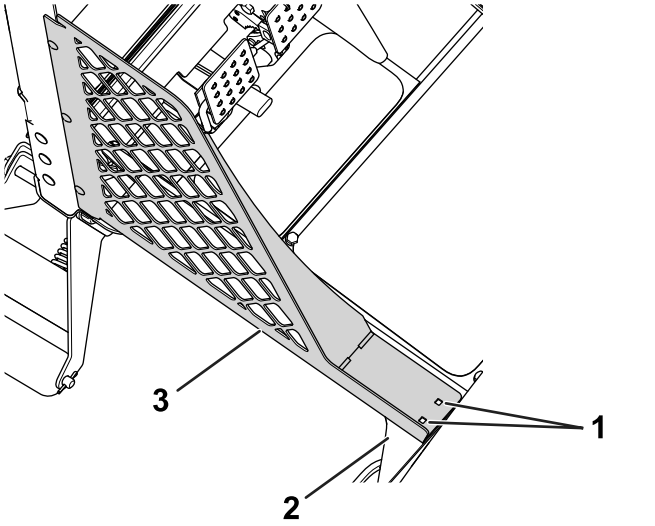

図 1

図は左側を示す

1. ドリル穴7.1mm
2. フットプラットフォーム
3. 左下パネルアセンブリ

9. 左右のドアケージアセンブリを、機体のそれぞれの側に取り付ける。

   各ドアについているヒンジアセンブリを、先ほど取り付けたドア取り付けアセンブリに、スペーサ4個とともに取り付ける。

10. スプリングをドアケージアセンブリとスプリングマウントに固定するボールスタッド4本、フランジナット5/16 インチ4個を使用する。

    注 スプリングを取り付けるシリンダ側をドアケージアセンブリに、ピストン側をスプリングマウントに取り付ける。

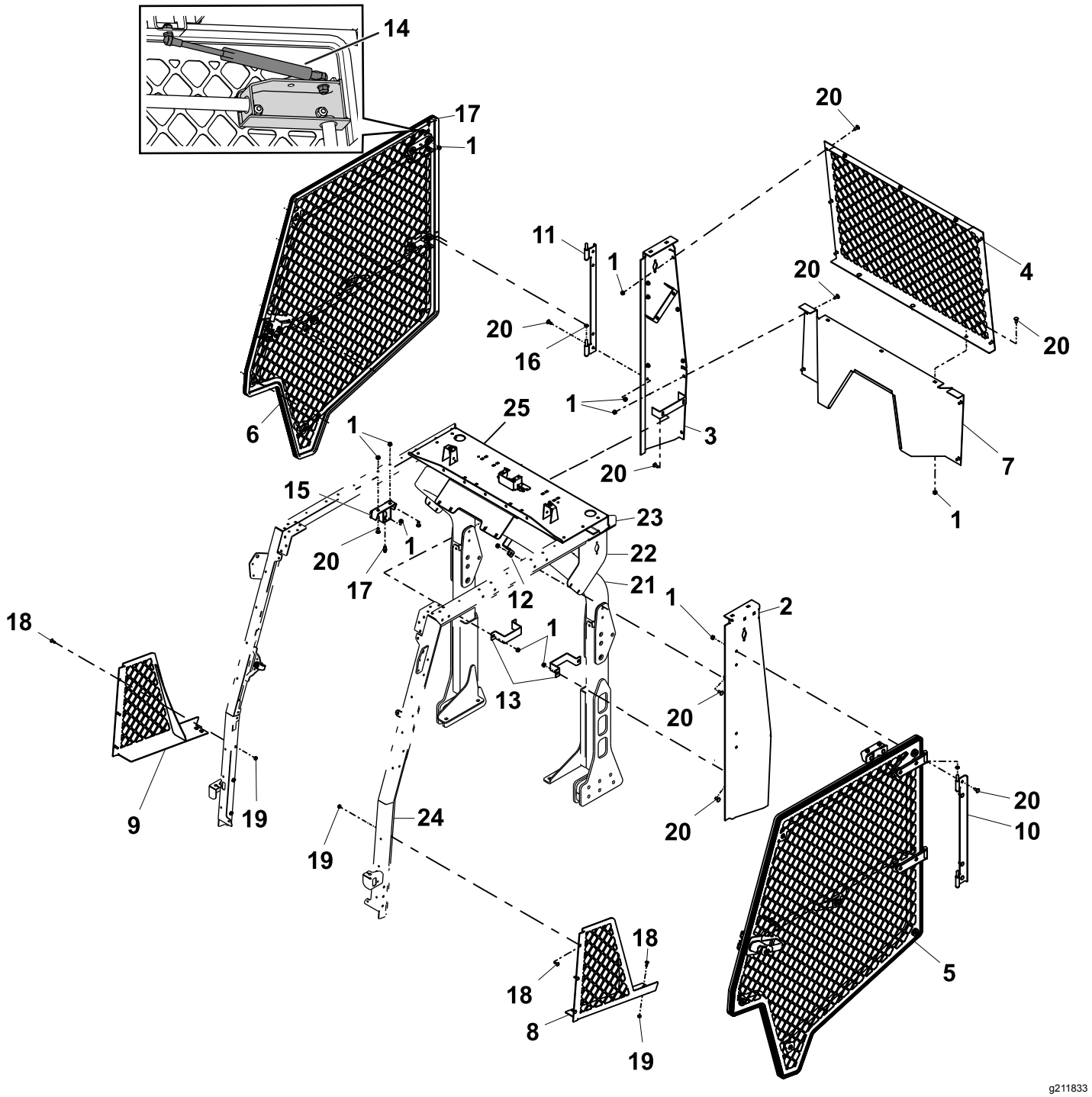

図 2

1. フランジナット5/16 インチ
2. 左ドアサポート
3. 右ドアサポート
4. 後部スクリーン
5. 左ドアケージアセンブリ
6. 右ドアケージアセンブリ
7. 後パネル
8. 左下パネルアセンブリ
9. 右下パネルアセンブリ
10. 左ドアマウント
11. 右ドアマウント
12. 上マウントブラケット
13. 下部マウントブラケット
14. ガス充填スプリング
15. スプリングマウント
16. スペーサ
17. ボールスタッド
18. キャリッジボルト¼-20 x ¾ インチ
19. フランジナット ¼ インチ
20. ボルト5/16 x ¾ インチ
21. ROPS バー
22. サイドパネル2 柱式 ROPS エクステンション
23. 上部レール2 柱式 ROPS エクステンション
24. 下側サイドブラケット2 柱式 ROPS エクステンション
25. 後ルーフマウント2 柱式 ROPSエクステンション

3

ドアラッチを組み付ける

この作業に必要なパーツ

2	ジャムナット
2	ピンガード
2	ラッチピンのカム
4	スラストワッシャ
4	ロックワッシャ
2	ラッチピン

手順

1. コントロールコンソールが一番内側の位置ににセットされていることを確認する。
2. 図 3に示すように、ラッチピンのカムをストライカプレートの開口部に合わせて取り付ける。

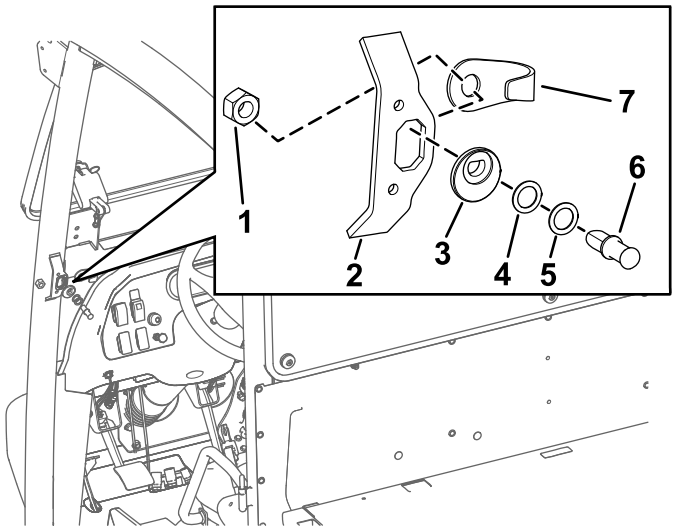

図 3

1. ジャムナット
2. ストライカプレート
3. ラッチピンのカム
4. スラストワッシャ
5. ロックワッシャ
6. ラッチピン
7. ピンガード

3. ラッチピン最初はワッシャをつけずにをラッチピンのカムに差し込む (図 3)。
4. 必要に応じ、ワッシャを追加してラッチピンがドアラッチの中央にくるようにする。

   注 ラッチピンがドアラッチにスムースに嵌らない場合には、スラストワッシャとロックワッシャを組み合わせて使用してください。
5. ラッチピンとジャムナットを、ストライカプレートの背面に合わせて取り付ける図 3。
6. ジャムナットをラッチピンに手締めする図 3。

4

ドアのラッチピンを調整する

必要なパーツはありません。

手順

1. ラッチピンを、レール上のラッチピン取り付けブラケットの中央に合わせる (図 4)。

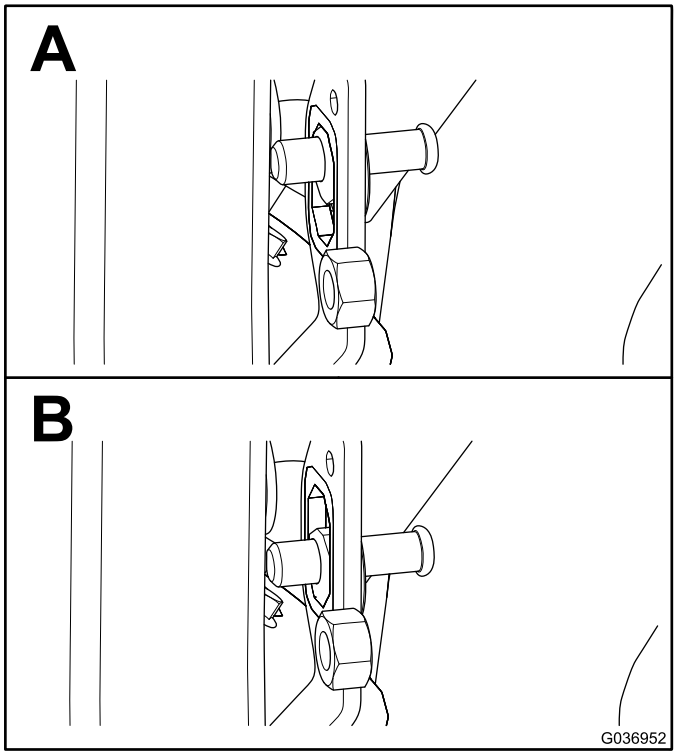

図 4

2. ドアを完全に閉じて、ラッチピンがドアラッチのどこに当たるかを調べる。

   注 ラッチピンがドアラッチに完全に嵌らない場合は、ラッチピンのカムとラッチピンとの間にスラストワッシャを入れる。
3. ドアを完全に閉めて、バブルシートからキャブレールのシール面までの高さを測り、この高さが図 5のように 1.92.2cm になっていることを確認する。

注 高さが所定範囲を超えている場合には、ラッチピンのカムを45° キャブの内側に向けて回転させて高さを範囲内に収めてください。高さが所定範囲未満の場合には、逆方向に回転させて修正してください。

注 ラッチピンはひとりでに中央に収まります。

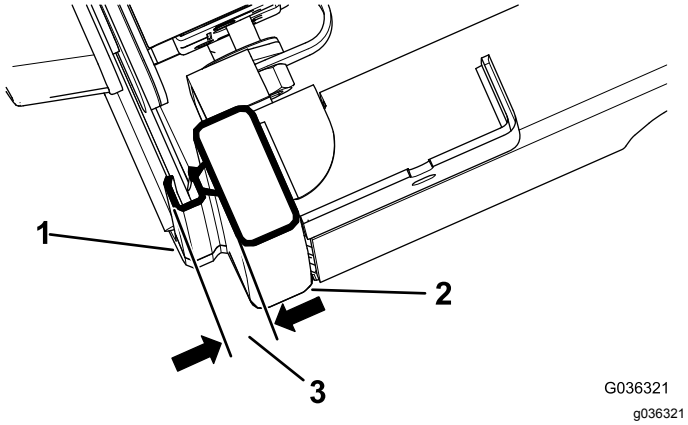

図 5

1. バブルシール
2. キャブのレール
3. 1.9-2.2 cm

4. ラッチピンが 1.9-2.2 cm に収まったら、図 4のようにジャムナットを締め付ける。

5
ドアを調整する

必要なパーツはありません。

手順

1. ドアのラッチピンをゆるめる。
2. ドアを閉めてラチェットストラップでドアを保持する図 6。

   注 ラチェットストラップの一方の端をフレームのレールに、もう一方の端をドアのハンドルに取り付ける。

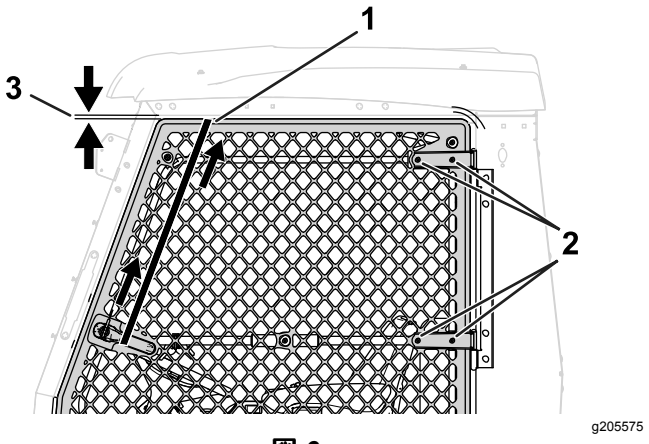

図 6

1. ラチェットストラップ
2. ボルトとナットドアヒンジ
3. 13mm

3. ドアヒンジのボルト4本とナット4個をゆるめる図 6。
4. ラチェットストラップを締めてドアを引き上げる図 6。

   ドアと、フレームとの間のすきまを 13mm に調整する。
5. ドアヒンジとドアラッチピンのボルトとナットを締め付ける。
6. ラチェットストラップを取り外す。
7. もう一方のドアにも同じ作業を行う。

6

ウインドシールドを取り付ける

この作業に必要なパーツ

1	デュアルタブマウント
2	サイドタブマウント
1	トップタブマウント
6	リベット
1	下部ウインドシールドアセンブリ
1	上部ウインドシールドアセンブリ
13	ボルト5/16 x 1½ インチ
13	バックアップワッシャ
13	ゴム製ブッシュ長さ 0.31"
13	ゴム製ブッシュ長さ 0.56"
13	ナット5/16 インチ

手順

以下の作業については、図 7を参照のこと。

注 上側ウインドシールドは、継ぎ目がフレームの下にくるように取り付けてください。

1. ROPS上の上下のウインドシールドフレームの間にデュアルタブマウントを取り付ける。
2. リベット 2 本で、サイドタブマウント 2 個を、2 柱 ROPS エクステンションのピラーカバーの穴に固定する。
3. リベット 1 本で、トップタブマウントを、2柱 ROPS エクステンションの前パネルの穴に固定する。
4. 上下のウインドシールドアセンブリを固定するボルト5/16 x 1½ インチ13本、バックアップワッシャ13枚、ゴム製ブッシュ長さ 0.31 インチ13個、ゴム製ブッシュ長さ 0.56 インチ13個、ナット5/16 インチ13個を使用する。

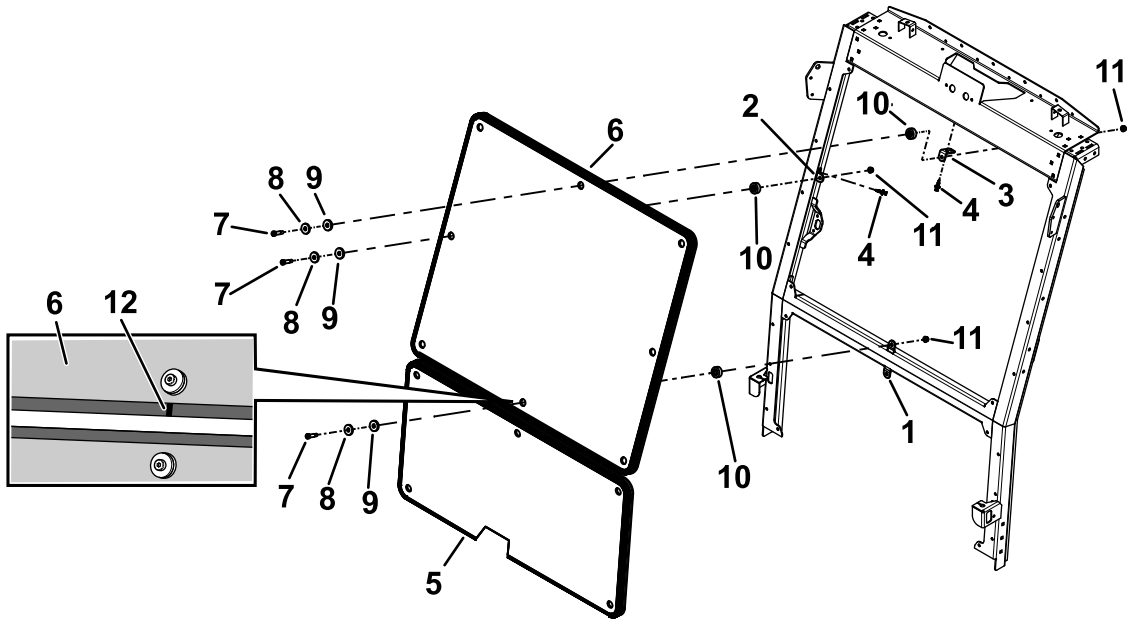

g211834

図 7

1. デュアルタブマウント
2. サイドタブマウント
3. トップタブマウント
4. リベット
5. 下部ウインドシールドアセンブリ
6. 上部ウインドシールドアセンブリ
7. ボルト5/16 x 1½ インチ
8. バックアップワッシャ
9. ゴム製ブッシュ長さ 0.31 インチ
10. ゴム製ブッシュ長さ 0.56 インチ
11. ナット5/16 インチ
12. シーム継ぎ目

7

組み立てを完了する

必要なパーツはありません。

手順

1. ボルトやナットが本締めされていることを確認する。
2. 先ほど外したライトなどをすべて左右のパネルに取り付ける。