Form No. 3416-614 Rev B

Skyddssats för hytt

Groundsmaster® 4500, 4700, eller Reelmaster® 7000-traktorenhet med vältskyddsexpansion med två stolpar

Modellnr 136-2030

Monteringsanvisningar

Denna sats passar endast vältskyddsexpansionssats med två stolpar, modell 31351.

Obs: Vänster och höger sida på maskinen är lika med förarens vänstra respektive högra sida vid normal körning.

Obs: Ta hjälp av en annan person för att montera satsen.

1

Förbereda maskinen

Inga delar krävs

Tillvägagångssätt

1. Parkera maskinen på en plan yta.
2. Sänk klippenheterna.
3. Koppla in parkeringsbromsen.
4. Stäng av motorn och ta ut nyckeln.
5. Om det sitter lampor på störtbågen, tar du bort lamporna och monteringsdelarna från störtbågen.

   Spara lamporna och fästelementen
6. Om en vältskyddsexpansion med två stolpar har monterats på enheten tar du bort sidopanelerna som används för montering av lampor på vältskyddsstolparna (Figur 2).

   Obs: Spara vältskyddsklämmorna och tillhörande beslag.
7. Placera styrkonsolen i positionen allra längst in.

© 2019—The Toro® Company
8111 Lyndale Avenue South
Bloomington, MN 55420

Registrera din produkt på www.Toro.com.

CE

Översättning av originalet (SV)
Tryckt i USA
Med ensamrätt

3416-614 B

2

Montera gallret

Delar som behövs till detta steg:

1	Vänster dörrgallermontering
1	Höger dörrgallermontering
1	Vänster dörrstöd
1	Höger dörrstöd
1	Nedre vänstra panelenhet
1	Nedre högra panelenhet
1	Vänster dörrmontering
1	Höger dörrmontering
1	Bakre galler
1	Bakpanel
2	Övre monteringsfäste
2	Nedre monteringsfäste
4	Distansbricka
2	Fjädermontering
2	Fjäder
4	Kultapp
40	Skruv (5/16 x ¾ tum)
44	Mutter (5/16 tum)
10	Vagnsskruv (¼–20 x ¾ tum)
10	Flänsmutter (¼ tum)

Tillvägagångssätt

Se Figur 2 när du utför de följande stegen.

Obs: Se till att alla delar är löst monterade. Montera satsen och dra sedan åt alla fästelement.

1. Använd skruvar (5/16 x ¾ tum) och flänsmuttrar (5/16 tum) för att fästa vänster och höger dörrstöd på de översta skenorna på vältskyddsexpansionen med två stolpar.
2. Använd skruvar (5/16 x ¾ tum) och flänsmuttrar (5/16 tum) för att fästa de övre och nedre monteringsfästena, samt vänster och höger dörrstöd på störtbågen.
3. Använd skruvar (5/16 x ¾ tum) och flänsmuttrar (5/16 tum) för att fästa bakpanelen på vänster och höger dörrstöd.
4. Använd skruvar (5/16 x ¾ tum) och flänsmuttrar (5/16 tum) för att fästa det bakre gallret vid den bakre panelen och det bakre takfästet på vältskyddsexpansionen med två stolpar.

   Obs: Se till att hålen i det bakre gallret är riktade mot hålen i den bakre panelen och det bakre takfästet.
5. Använd skruvar (5/16 x ¾ tum) och flänsmuttrar (5/16 tum) för att fästa det bakre gallret på vänster och höger dörrstöd.
6. Använd skruvar (5/16 x ¾ tum) och flänsmuttrar (5/16 tum) för att fästa vänster och höger dörrmonteringsfäste på vartdera dörrstöd (vänster och höger).
7. Använd skruvar (5/16 x ¾ tum) och flänsmuttrar (5/16 tum) för att fästa fjädermonteringarna på de översta skenorna på vältskyddsexpansionen med två stolpar.
8. Använd tio vagnsskruvar (¼–20 x ¾ tum) och tio flänsmuttrar (¼ tum) för att fästa de nedre vänstra och högra panelenheterna på fotplattformen och de nedre sidofästena på vältskyddsexpansionen med två stolpar.

   Du måste borra hål i fotplattformen.

   A. Markera var de nedre panelenheterna möter fotplattformen (Figur 1).

   B. Borra fyra hål (0,71 cm) i fotplattformen.

   C. Fäst vagnsskruvarna och flänsmuttrarna.

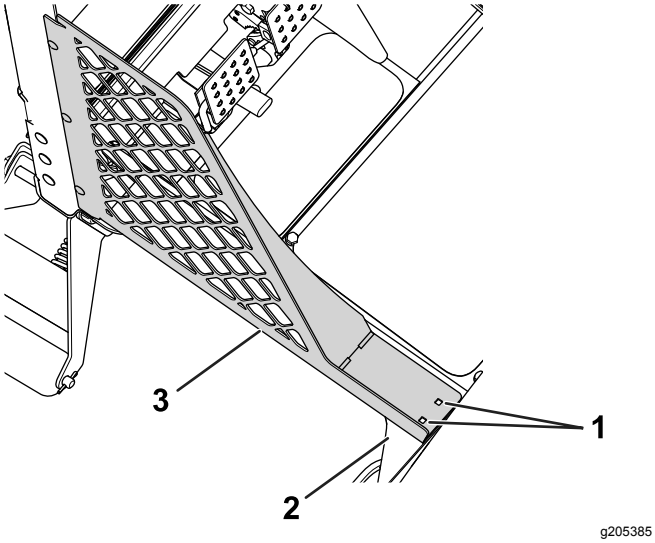

Figur 1

Vänster sida visas

1. Borrhål – 7,1 mm
2. Fotplattform
3. Nedre vänstra panelenhet

9. Fäst vänster och höger dörrgallermontering på respektive sida av maskinen.

   Sätt gångjärnsmonteringen för respektive dörr på de dörrmonteringar som monterades tidigare med fyra distansbrickor.

10. Använd fyra kultappar och fyra flänsmuttrar (5/16 tum) för att fästa fjädrarna vid dörrgallermonteringen och fjädermonteringarna.

    Obs: Montera fjädrarna med cylinderänden på dörrgallermonteringen och kolvänden på fjädermonteringen.

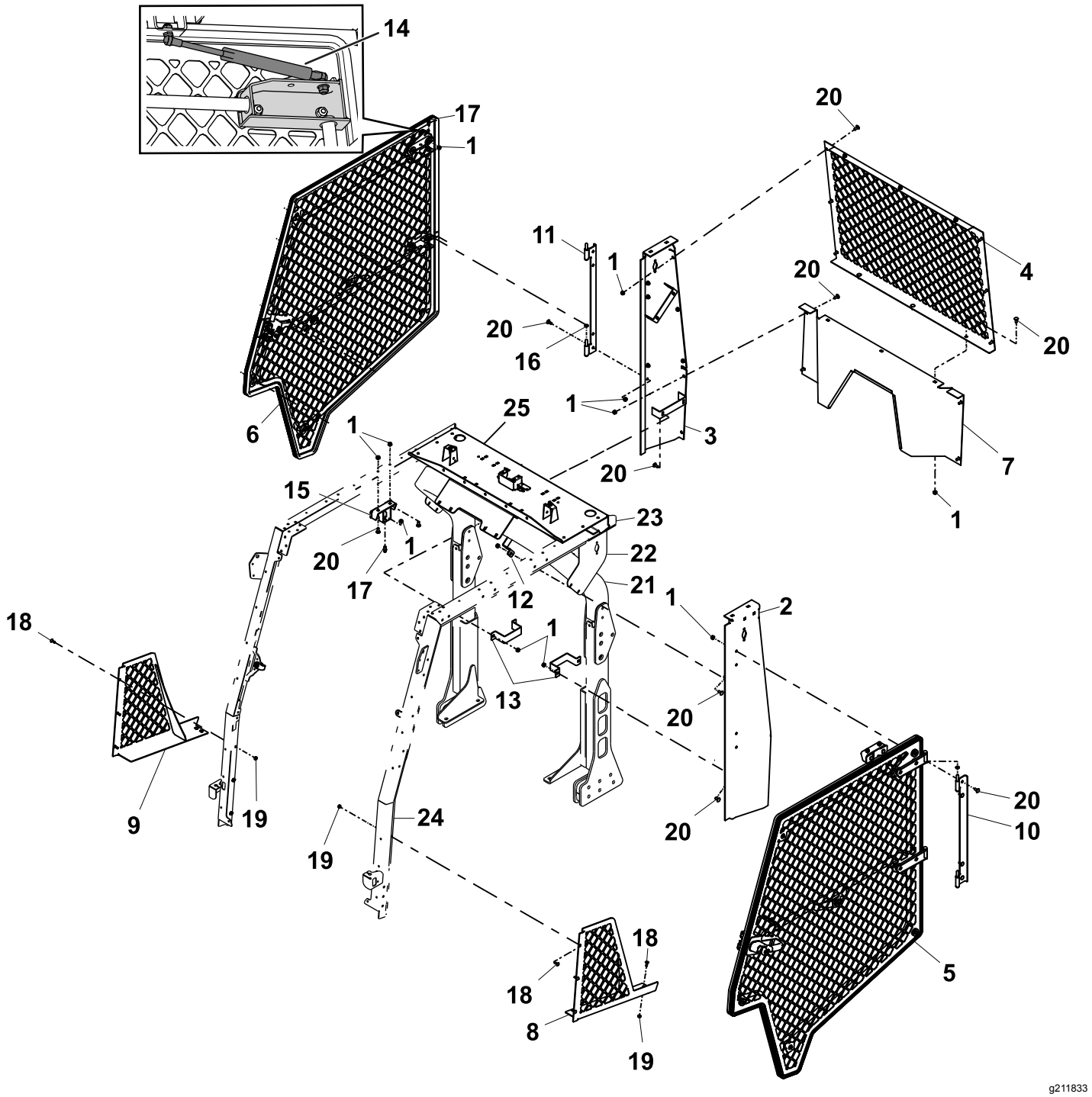

Figur 2

1. Flänsmutter (5/16 tum)
2. Vänster dörrstöd
3. Höger dörrstöd
4. Bakre galler
5. Vänster dörrgallermontering
6. Höger dörrgallermontering
7. Bakpanel
8. Nedre vänstra panelenhet
9. Nedre högra panelenhet
10. Vänster dörrmontering
11. Höger dörrmontering
12. Övre monteringsfäste
13. Nedre monteringsfäste
14. Gasfjäder
15. Fjädermontering
16. Distansbricka
17. Kultapp
18. Vagnsskruv (¼–20 x ¾ tum)
19. Flänsmutter (¼ tum)
20. Skruv (5/16 x ¾ tum)
21. Vältskydd
22. Sidopaneler – vältskyddsexpansion med två stolpar
23. Övre skenor – vältskyddsexpansion med två stolpar
24. Nedre sidofäste – vältskyddsexpansion med två stolpar
25. Bakre takfäste – vältskyddsexpansion med två stolpar

3

Montera dörrspärren

Delar som behövs till detta steg:

2	Kontramutter
2	Bultskydd
2	Spärrpinnekam
4	Tryckbricka
4	Låsbricka
2	Spärrpinne

Tillvägagångssätt

1. Kontrollera att du har justerat styrkonsolen till positionen längst in.
2. Rikta in spärrpinnekammen efter öppningen på låsplattan i den position som visas i Figur 3.

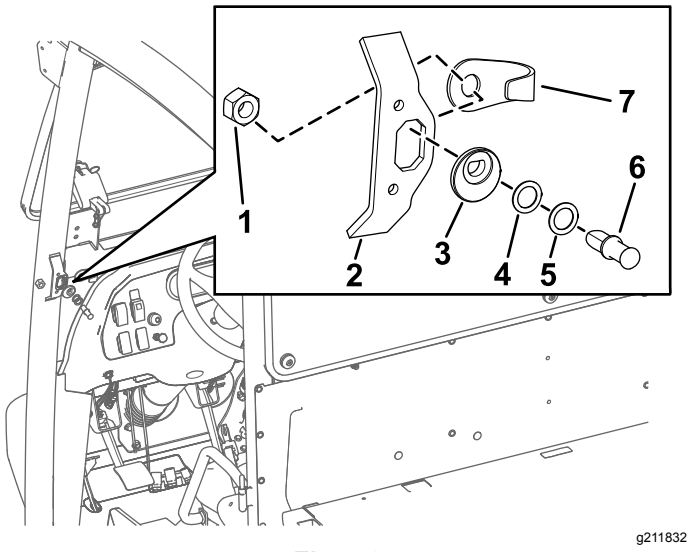

Figur 3

1. Kontramutter
2. Låsplatta
3. Spärrpinnekam
4. Tryckbricka
5. Låsbricka
6. Spärrpinne
7. Bultskydd

3. För in spärrpinnen (utan brickorna först) i spärrpinnekammen (Figur 3).
4. Använd vid behov fler brickor för att centrera spärrpinnen i dörrspärren.

   Obs: Både tryckbrickor och låsbrickor kan behövas för att justera spärrpinnen så att den hakar fast i dörrspärren.
5. Rikta in spärrpinnen och kontramuttern på baksidan av låsplattans öppning (Figur 3).
6. Dra åt kontramuttern på spärrpinnen för hand (Figur 3).

4

Justera dörrarnas spärrpinnar

Inga delar krävs

Tillvägagångssätt

1. Centrera spärrpinnen i spärrpinnefästet på stången (Figur 4).

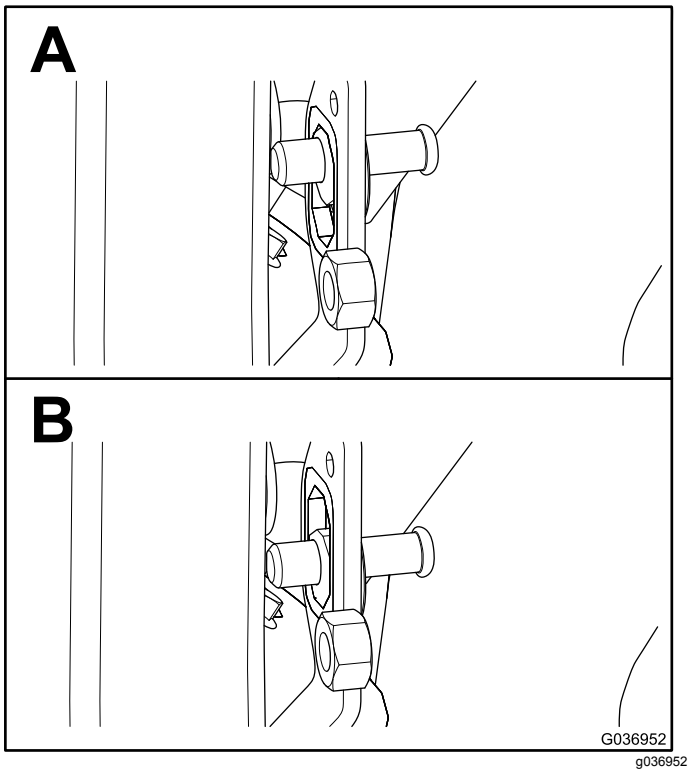

Figur 4

2. Stäng dörren helt och se var spärrpinnen kommer i kontakt med dörrspärren.

   Obs: Om spärrpinnen inte helt går i dörrspärren sätter du brickor mellan spärrpinnekammen och spärrpinnen.
3. Stäng dörren helt och mät höjden på O-listen till tätningsytan på hyttstången och säkerställ att måttet är mellan 1,9 och 2,2 cm i enlighet med Figur 5.

Obs: Om den uppmätta höjden är större än zonspecifikationen ska du vrida spärrpinnekammen 45° inåt mot hytten för att erhålla det angivna måttet. Om den uppmätta höjde är lägre än zonspecifikationen ska du utföra samma procedur som ovan, fast åt motsatt håll.

Obs: Spärrpinnen centrerar sig själv.

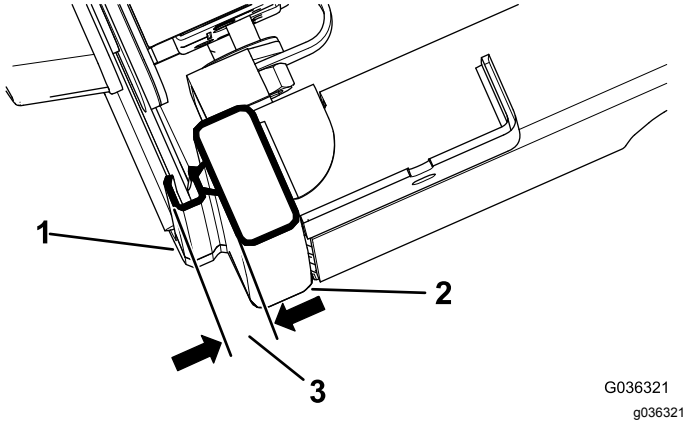

Figur 5

1. O-list
2. Hyttstång
3. 1,9–2,2 cm

4. Dra åt kontramuttern när spärrpinnen når 1,9–2,2 cm i enlighet med Figur 4.

5

Justera dörrarna

Inga delar krävs

Tillvägagångssätt

1. Lossa dörrens spärrpinne.
2. Stäng dörren och använd ett spärrband att hålla dörren (Figur 6).

   Obs: Placera ena änden av spärrbandet på den övre ramskenan och den andra änden på dörrhandtaget.

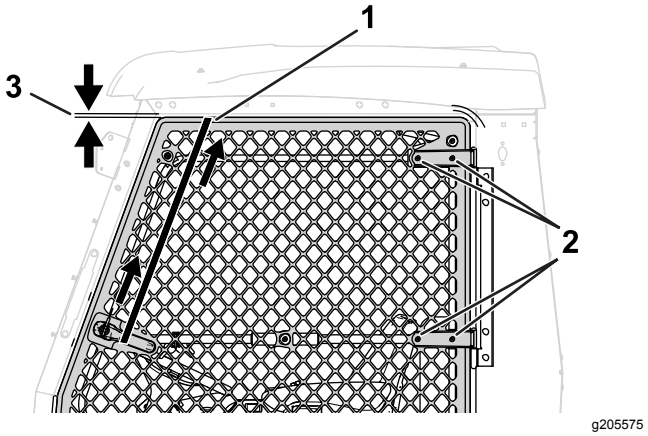

Figur 6

1. Spärrband
2. Skruv och mutter – gångjärn för dörr
3. 1,3 cm

3. Lossa de fyra skruvarna och fyra muttrarna på dörrens gångjärn (Figur 6).
4. Dra åt spärrbandet för att dra upp dörren (Figur 6).

   Kontrollera att avståndet mellan dörr och ram är 1,3 cm.
5. Dra åt skruvarna och muttrarna på dörrens gångjärn och dörrens spärrpinne.
6. Ta bort spärrbandet.
7. Upprepa proceduren med den andra dörren.

6

Montera vindrutan

Delar som behövs till detta steg:

1	Dubbelbeslag
2	Sidomonteringsbeslag
1	Övre monteringsbeslag
6	Nit
1	Montering nedre vindruta
1	Montering övre vindruta
13	Skruv (5/16 x 1½ tum)
13	Extra bricka
13	Gummibussning (0,31 tum)
13	Gummibussning (0,56 tum)
13	Mutter (5/16 tum)

Tillvägagångssätt

Se Figur 7 när du utför de följande stegen.

Obs: Kontrollera att den övre vindrutan är monterad på så sätt att fogen är placerad på ramens nederkant.

1. Montera dubbelbeslaget mellan vältskyddets övre och nedre vindruteram.
2. Använd två nitar för att fästa de två sidomonteringsbeslagen i hålen på vältskyddsexpansionen med två stolpar.
3. Använd en nit för att fästa det övre monteringsbeslaget i hålet på frontpanelen till vältskyddsexpansionen med två stolpar.
4. Montera de nedre och övre vindrutorna med 13 skruvar (5/16 x 1½ tum), 13 extra brickor, 13 gummibussningar (0,31 tum), 13 gummibussningar (0,56 tum) och 13 muttrar (5/16 tum).

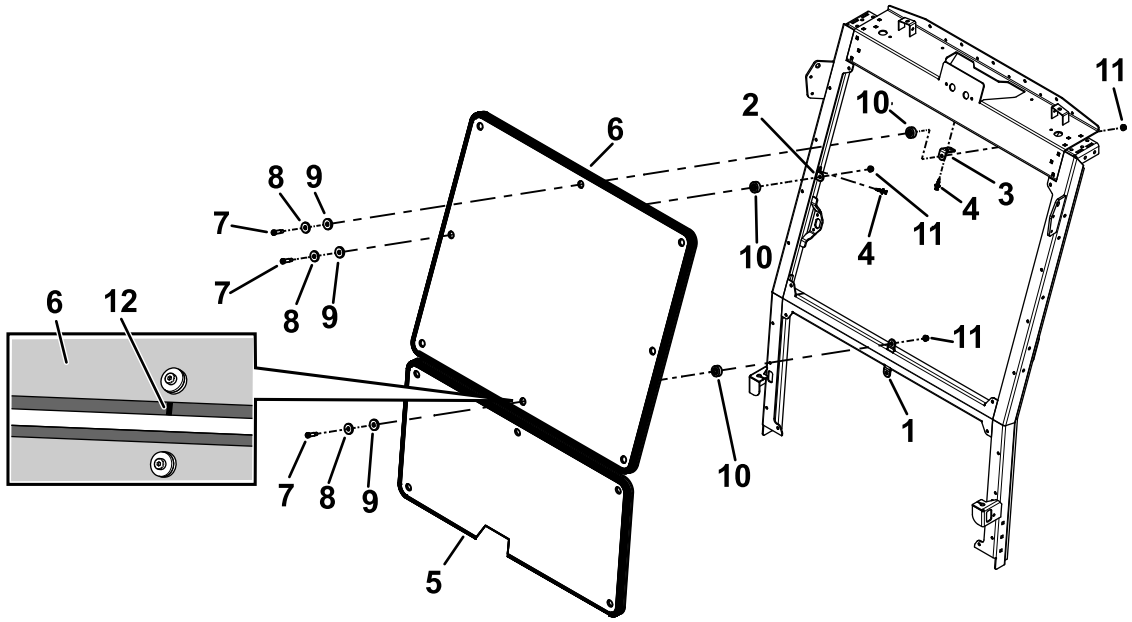

g211834

Figur 7

1. Dubbelbeslag
2. Sidomonteringsbeslag
3. Övre monteringsbeslag
4. Nit
5. Nedre vindrutemontering
6. Övre vindrutemontering
7. Skruv (5/16 x 1 ½ tum)
8. Extra bricka
9. Gummibussning (0,31 tum)
10. Gummibussning (0,56 tum)
11. Mutter (5/16 tum)
12. Fog

7

Slutföra monteringen

Inga delar krävs

Tillvägagångssätt

1. Kontrollera att alla fästelement är ordentligt åtdragna.
2. Montera alla tillbehör som du tog bort tidigare, t.ex. lampor, på de vänstra och högra panelerna.