Form No. 3416-611 Rev B

Beskyttelsessett for førerhus

Groundsmaster® 4500-, 4700-, - eller Reelmaster® 7000-trekkenhet med forlengelsessett med to stolper for veltebeskyttelse

Modellnr. 136-2030

Installasjonsveiledning

Dette settet passer kun forlengelsessett med to stolper for veltebeskyttelse, modell 31351.

Merk: Angi hva som er høyre og venstre side på maskinen ved å stå i normal arbeidsstilling.

Merk: Få noen til å hjelpe deg med monteringen av dette settet.

1

Klargjøre maskinen

Ingen deler er nødvendige

Prosedyre

1. Parker maskinen på en jevn flate.
2. Senk klippeenhetene.
3. Sett på parkeringsbremsen.
4. Slå av motoren og ta ut nøkkelen.
5. Hvis der er lys på veltebøylen, fjern lysene og monteringsdelene fra veltebøylen.

   Ta vare på lysene og monteringsdelene
6. Hvis en veltebeskyttelsesforlengelse med to stolper er montert på enheten, må du fjerne sidepanelene som brukes til å montere lysene på veltebeskyttelsesstolpen (Figur 2).

   Merk: Behold veltebeskyttelsesklemmene og tilhørende monteringsdeler.
7. Plasser kontrollkonsollen til borteste innoverstilling.

© 2019—The Toro® Company
8111 Lyndale Avenue South
Bloomington, MN 55420

Registrer ditt produkt på www.Toro.com.

CE

Oversettelse av originalen (NO)
Trykt i USA
Med enerett

3416-611 B

2

Montere førerhuset

Deler som er nødvendige for dette trinnet:

1	Førerhusets venstre dør
1	Førerhusets høyre dør
1	Venstre dørstøtte
1	Høyre dørstøtte
1	Venstre, nedre panelenhet
1	Høyre, nedre panelenhet
1	Venstre dørfeste
1	Høyre dørfeste
1	Bakre skjerm
1	Bakpanel
2	Øvre monteringsbrakett
2	Nedre monteringsbrakett
4	Avstandsstykke
2	Fjærfeste
2	Fjær
4	Kulebolt
40	Bolt (5/16 x ¾ tomme)
44	Mutter (5/16 tomme)
10	Låsebolt (¼–20 x ¾ tomme)
10	Flensmutter (¼ tomme)

Prosedyre

Se Figur 2 når du utfører de følgende trinnene.

Merk: Påse at alle delene er løst monterte. Fullfør monteringen av settet og stram så til alle fester.

1. Bruk bolter (5/16 x ¾ tomme) og flensmuttere (5/16 tomme) for å feste venstre og høyre dørstøtte til de øverste skinnene på forlengelsessettet med to stolper for veltebeskyttelse.
2. Bruk bolter (5/16 x ¾ tomme) og flensmuttere (5/16 tomme) for å feste de øvre og nedre festebrakettene og venstre og høyre dørstøtter til veltebøylen.
3. Bruk bolter (5/16 x ¾ tomme) og flensmuttere (5/16 tomme) for å feste bakpanelet på venstre og høyre dørstøtte.
4. Bruk bolter (5/16 x ¾ tomme) og flensmuttere (5/16 tomme) for å feste bakre skjerm til bakpanelet og det bakre takfestet for de to stolpene til veltebeskyttelsesforlengelsen.

   Merk: Påse at hullene i den bakre skjermen er rettet inn med hullene i det bakre panelet og det bakre takfestet.
5. Bruk bolter (5/16 x ¾ tomme) og flensmuttere (5/16 tomme) for å feste den bakre skjermen på venstre og høyre dørstøtte.
6. Bruk bolter (5/16 x ¾ tomme) og flensmuttere (5/16 tomme) for å feste venstre og høyre dørfester til henholdsvis venstre og høyre dørstøtter.
7. Bruk bolter (5/16 x ¾ tomme) og flensmuttere (5/16 tomme) for å feste fjærfestet til de øverste skinnene på forlengelsessettet med to stolper for veltebeskyttelse.
8. Bruk ti låsebolter (¼–20 x ¾ tomme) og ti flensmuttere (¼ tomme) for å feste venstre og høyre nedre panelenheter til fotplattformen og de nedre sidebrakettene til forlengelsessettet med to stolper for veltebeskyttelse.

   Du må bore hull i fotplattformen.

   A. Merk av området der den nedre panelenheten møter fotplattformen (Figur 1).

   B. Bor fire hull (0,71 cm) i fotplattformen.

   C. Fest låsebolter og flensmuttere.

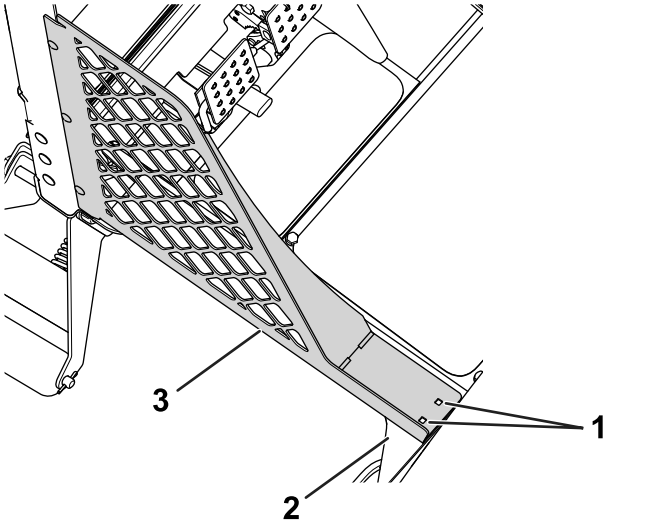

Figur 1
Venstre side

1. Bor hull – 7,1 mm
2. Fotplattform
3. Venstre, nedre panelenhet

9. Fest venstre og høyre førerhusdører til deres respektive sider på maskinen.

   Plasser hengselenheten koblet til hver dør på den tidligere monterte dørfesteenheten med fire avstandsstykker.

10. Bruk fire kulebolter og fire flensmuttere (5/16 tomme) for å feste fjærene til førerhusdørene og fjærfestene.

    Merk: Monter fjærene med sylinderenden på førerhusdøren og stempelenden på fjærfestet.

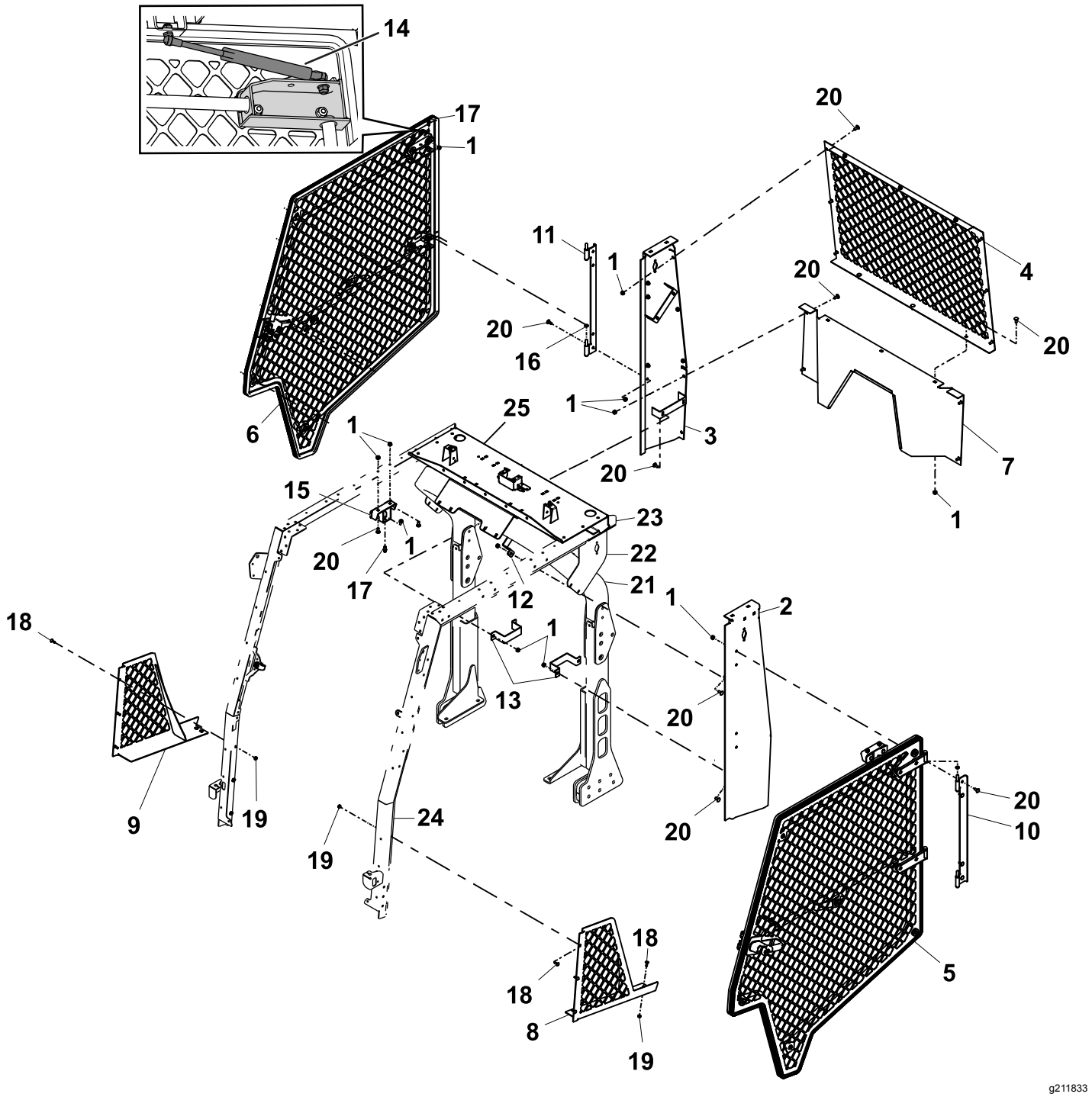

Figur 2

1. Flensmutter (5/16 tomme)
2. Venstre dørstøtte
3. Høyre dørstøtte
4. Bakre skjerm
5. Venstre dørenhet for førerhus
6. Høyre dørenhet for førerhus
7. Bakpanel
8. Venstre, nedre panelenhet
9. Høyre, nedre panelenhet
10. Venstre dørfeste
11. Høyre dørfeste
12. Øvre monteringsbrakett
13. Nedre monteringsbrakett
14. Gassfjær
15. Fjærfeste
16. Avstandsstykke
17. Kulebolt
18. Låsebolt (¼–20 x ¾ tomme)
19. Flensmutter (¼ tomme)
20. Bolt (5/16 x ¾ tomme)
21. Veltebøyle
22. Sidepaneler – forlengelsessett med to stolper for veltebeskyttelse
23. Øvre skinner – forlengelsessett med to stolper for veltebeskyttelse
24. Nedre sidebrakett – forlengelsessett med to stolper for veltebeskyttelse
25. Bakre takfeste – veltebeskyttelsesforlengelse med to stolper

3

Montere dørlåsene

Deler som er nødvendige for dette trinnet:

2	Låsemutter
2	Stiftvern
2	Låsestiftkam
4	Trykkskive
4	Låseskive
2	Låsestift

Prosedyre

1. Påse at du plasserer kontrollkonsollen til borteste innoverstilling.
2. Juster låsestiftkammen i henhold til åpningen i slagplaten i posisjonen som er vist i Figur 3.

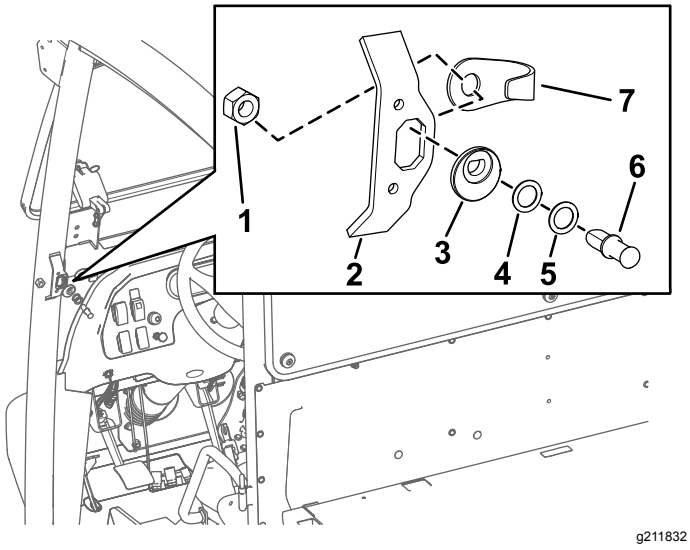

Figur 3

1. Låsemutter
2. Slagplate
3. Låsestiftkam
4. Trykkskive
5. Låseskive
6. Låsestift
7. Stiftvern

3. Sett inn låsestiftene (først uten skivene) på låsestiftkammen (Figur 3).
4. Sett på ytterligere skiver om nødvendig for å sentrere låsestiften i dørlåsen.

   Merk: En kombinasjon av trykkskive og låseskive kan være nødvendig for å justere låsestiften slik at den låses i dørlåsen.
5. Innrett låsestiften og låsemutteren på baksiden av åpningen på slagplaten (Figur 3).
6. Stram låsemutteren på låsestiften for hånd (Figur 3).

4

Justere dørens låsestifter

Ingen deler er nødvendige

Prosedyre

1. Sentrer låsestiften i låsestiftbraketten på skinnen (Figur 4).

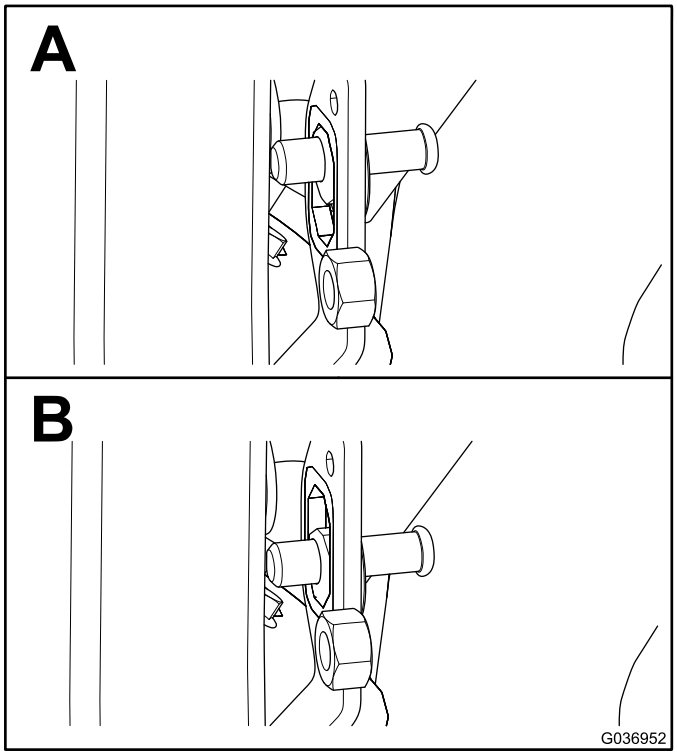

Figur 4

2. Lukk døren helt, og se hvor låsestiften kommer i kontakt med dørlåsen.

   Merk: Hvis låsestiften ikke festes helt i dørlåsen, setter du på skiver mellom låsestiftkammen og låsepinnen.
3. Lukk døren helt og mål høyden på bobletetningen mot førerhusskinnens forseglingsoverflate. Sørg for at målene er 1,9 til 2,2 cm, som vist i Figur 5.

Merk: Hvis den målte høyden er over sonespesifikasjonen, vrir du låsestiftkammen 45° mot innsiden av førerhuset for å oppnå det spesifiserte målet. Hvis den målte høyden er lavere enn sonespesifikasjonen, gjør du det motsatte av det som står oppgitt ovenfor.

Merk: Låsestiften selvsentreres.

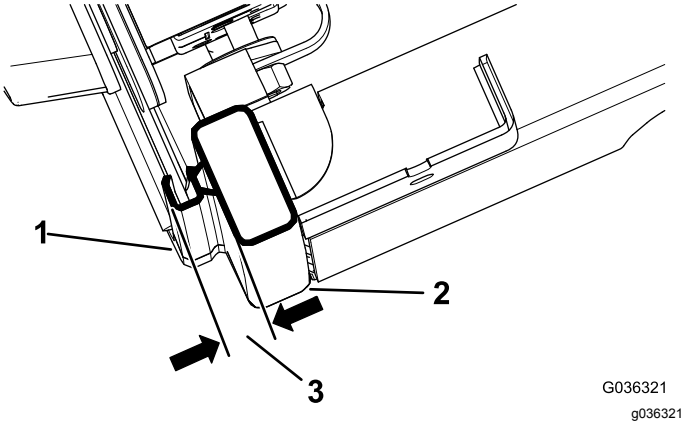

Figur 5

1. Bobletetning
2. Førerhusskinne
3. 1,9 til 2,2 cm

4. Stram til låsemutteren når låsestiften når 1,9–2,2 cm, som vist i Figur 4.

5

Justere dørene

Ingen deler er nødvendige

Prosedyre

1. Løsne dørlåsestiften.
2. Lukk døren og bruk en skrallestropp for å holde den fast (Figur 6).

   Merk: Plasser en ende av skrallestroppen på øverste rammesporet og den andre enden på dørhåndtaket.

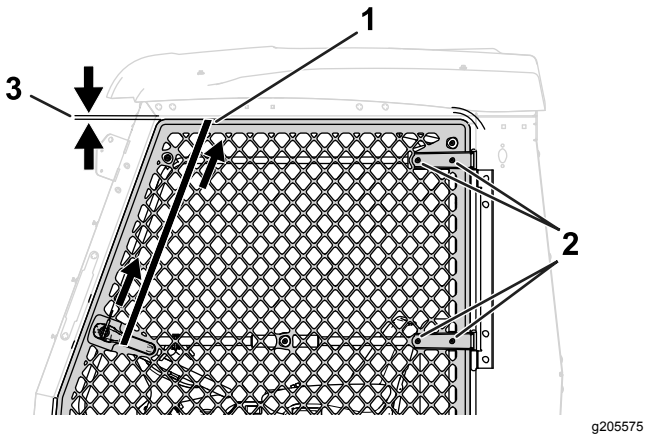

Figur 6

1. Skrallestropp
2. Bolt og mutter – dørhengsel
3. 1,3 cm

3. Løsne de fire boltene og de fire mutrene på dørhengselen (Figur 6).
4. Stram skrallestroppen for å dra døren opp (Figur 6).

   Påse at avstandsmålingen mellom døren og rammen er 1,3 cm.
5. Stram boltene og mutterne på dørhengselen og dørlåsestiften.
6. Fjern skrallestroppen.
7. Gjenta prosedyren for den andre døren.

6

Montere frontruten

Deler som er nødvendige for dette trinnet:

1	Dobbeltappfeste
2	Sidetappfeste
1	Øvre tappfeste
6	Nagle
1	Nedre frontrute
1	Øvre frontrute
13	Bolt (5/16 x 1½ tomme)
13	Ekstra skive
13	Plasthylse (0,31 tomme lang)
13	Plasthylse (0,56 tomme lang)
13	Mutter (5/16 tomme)

Prosedyre

Se Figur 7 når du utfører de følgende trinnene.

Merk: Påse at den øvre frontruten er montert slik at sømmen er plassert på bunnen av rammen.

1. Monter dobbeltappfestet mellom den øvre og nedre frontruterammen på veltebeskyttelsen.
2. Bruk to popnagler til å feste de to sidetappfestene i hullene i stolpedekselet for forlengelsessettet med to stolper for veltebeskyttelse.
3. Bruk en popnagle til å feste det øvre tappfestet i hullet i frontpanelet til forlengelsessettet med to stolper for veltebeskyttelse.
4. Monter de nedre og øvre frontruteenhetene med 13 bolter (5/16 x 1½ tomme), 13 ekstra skiver, 13 gummihylser (0,31 tomme lange), 13 gummihylser (0,56 tomme lange) og 13 muttere (5/16 tomme).

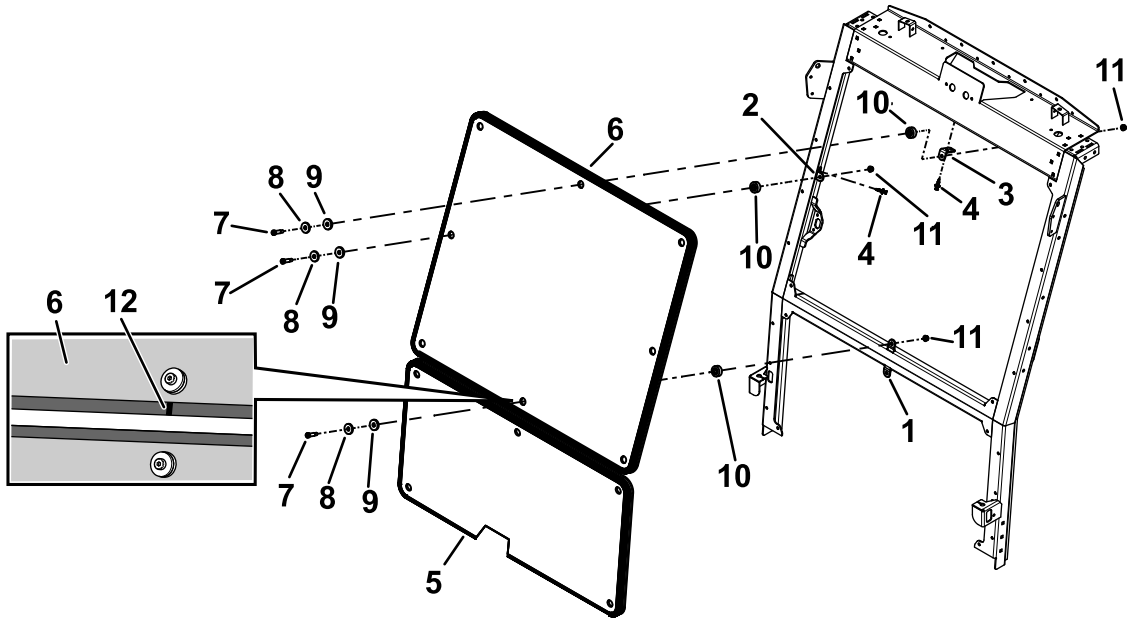

Figur 7

1. Dobbeltappfeste
2. Sidetappfeste
3. Øvre tappfeste
4. Nagle
5. Nedre frontrute
6. Øvre frontrute
7. Bolt (5/16 x 1½ tomme)
8. Ekstra skive
9. Plasthylse (0,31 tomme lang)
10. Plasthylse (0,56 tomme lang)
11. Mutter (5/16 tomme)
12. Søm

7

Fullføre monteringen

Ingen deler er nødvendige

Prosedyre

1. Påse at alle festene er strammet til.
2. Monter eventuelt tilbehør som du fjernet tidligere, for eksempel lys, på venstre og høyre panel.