Form No. 3416-613 Rev B

Комплект защитной клети

Тяговый блок Groundsmaster® серии 4500, 4700, или Reelmaster® серии 7000 с комплектом удлинения конструкции ROPS с двумя стойками

Номер модели 136-2030

Инструкции по монтажу

Данный комплект можно установить только на комплект удлинения конструкции ROPS с двумя стойками модели 31351.

Примечание: Определите левую и правую стороны машины (определяется со штатного места оператора).

Примечание: Данный комплект необходимо устанавливать вместе с помощником.

1

Подготовка машины

Детали не требуются

Процедура

1. Установите машину на ровной поверхности.
2. Опустите режущие блоки.
3. Включите стояночный тормоз.
4. Выключите двигатель и извлеките ключ из замка зажигания.
5. Если на защитной дуге имеются осветительные приборы, снимите их вместе с крепежными деталями с защитной дуги.

   Сохраните осветительные приборы и крепежные детали.
6. Если комплект удлинения конструкции защиты оператора при опрокидывании машины (ROPS) с двумя стойками был установлен на данную машину, снимите боковые панели, которые используются для крепления осветительных приборов на стойках конструкции ROPS (Рисунок 2).

   Примечание: Сохраните зажимы конструкции ROPS и соответствующие крепежные детали.
7. Установите консоль управления в крайнее положение по направлению внутрь кабины.

© 2019—The Toro® Company
8111 Lyndale Avenue South
Bloomington, MN 55420

Регистрация в www.Toro.com.

Перевод исходного документа (RU)
Отпечатано в США
Все права защищены

2

Сборка клети

Детали, требуемые для этой процедуры:

1	Левая дверная клетка в сборе
1	Правая дверная клетка в сборе
1	Опора левой двери
1	Опора правой двери
1	Левая нижняя панель в сборе
1	Правая нижняя панель в сборе
1	Монтажный узел левой двери
1	Монтажный узел правой двери
1	Задняя решетка
1	Задняя панель
2	Верхний монтажный кронштейн
2	Нижний монтажный кронштейн
4	Проставка
2	Крепление пружины
2	Пружина
4	Шаровой палец
40	Болт (5/16 x ¾ дюйма)
44	Гайка (5/16 дюйма)
10	Каретный болт (¼-20 x ¾ дюйма)
10	Фланцевая гайка (¼ дюйма)

Процедура

При выполнении следующих действий см. Рисунок 2.

Примечание: Убедитесь в том, что все детали установлены без затяжки. Завершите установку комплекта; затем затяните все крепежные детали.

1. Используйте болты (5/16 x ¾ дюйма) и фланцевые гайки (5/16 дюйма) для крепления опор левой и правой двери к верхним балкам удлинения конструкции ROPS с двумя стойками.
2. Используйте болты (5/16 x ¾ дюйма) и фланцевые гайки (5/16 дюйма) для крепления верхнего и нижнего монтажных кронштейнов и опор левой и правой дверей к защитной дуге.
3. Используйте болты (5/16 x ¾ дюйма) и фланцевые гайки (5/16 дюйма) для крепления задней панели к опорам левой и правой дверей.
4. Используйте болты (5/16 x ¾ дюйма) и фланцевые гайки (5/16 дюйма) для присоединения задней решетки к задней панели и заднему креплению крыши на удлинительном элементе конструкции ROPS с двумя стойками.

   Примечание: Убедитесь в том, что отверстия в задней решетке совмещены с отверстиями в задней панели и в заднем креплении крыши.
5. Используйте болты (5/16 x ¾ дюйма) и фланцевые гайки (5/16 дюйма) для крепления задней решетки к опорам левой и правой двери.
6. Используйте болты (5/16 x ¾ дюйма) и фланцевые гайки (5/16 дюйма) для крепления монтажных узлов левой и правой дверей к опорам левой и правой дверей, соответственно.
7. Используйте болты (5/16 x ¾ дюйма) и фланцевые гайки (5/16 дюйма) для присоединения креплений пружин к верхним балкам удлинения конструкции ROPS с двумя стойками.
8. Используйте 10 каретных болтов (¼-20 x ¾ дюйма) и 10 фланцевых гаек (¼ дюйма) для крепления левой и правой нижних панелей в сборе к подножной платформе и нижним боковым кронштейнам удлинения конструкции ROPS с двумя стойками.

   Необходимо просверлить отверстия в подножной платформе.

A. Разметьте места, где нижние панели в сборе соединяются с подножной платформой (Рисунок 1).

B. Просверлите 4 отверстия (диаметром 0,71 см) в подножной платформе.

C. Установите каретные болты и фланцевые гайки.

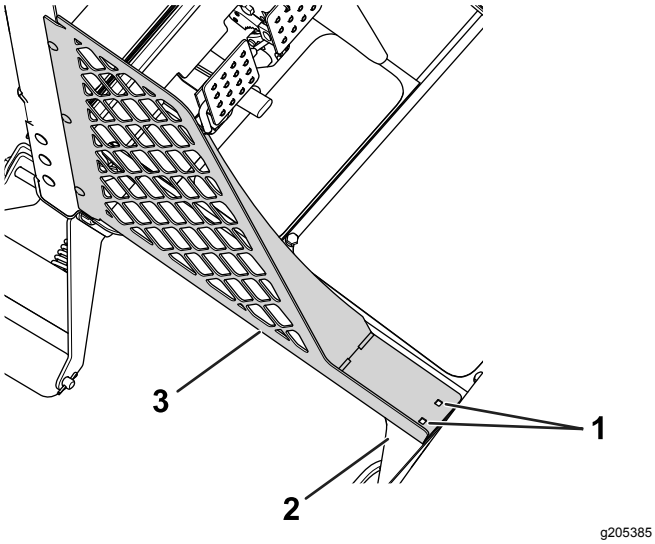

Рисунок 1

Показана левая сторона

1. Просверлите отверстия диаметром 0,281 дюйма
2. Подножная платформа
3. Левая нижняя панель в сборе

9. Прикрепите левую и правую дверные клетки в сборе с соответствующих сторон машины.

   Установите петлю в сборе, подсоединенную к каждой двери, на ранее установленные монтажные узлы дверей с помощью 4 проставок.

10. Используйте 4 шаровых пальца и 4 фланцевые гайки (5/16 дюйма) для присоединения пружин к дверным клеткам в сборе и креплениям пружин.

    Примечание: Установите пружины так, чтобы стороны цилиндров были на дверных клетках в сборе, а стороны поршней были на креплениях пружин.

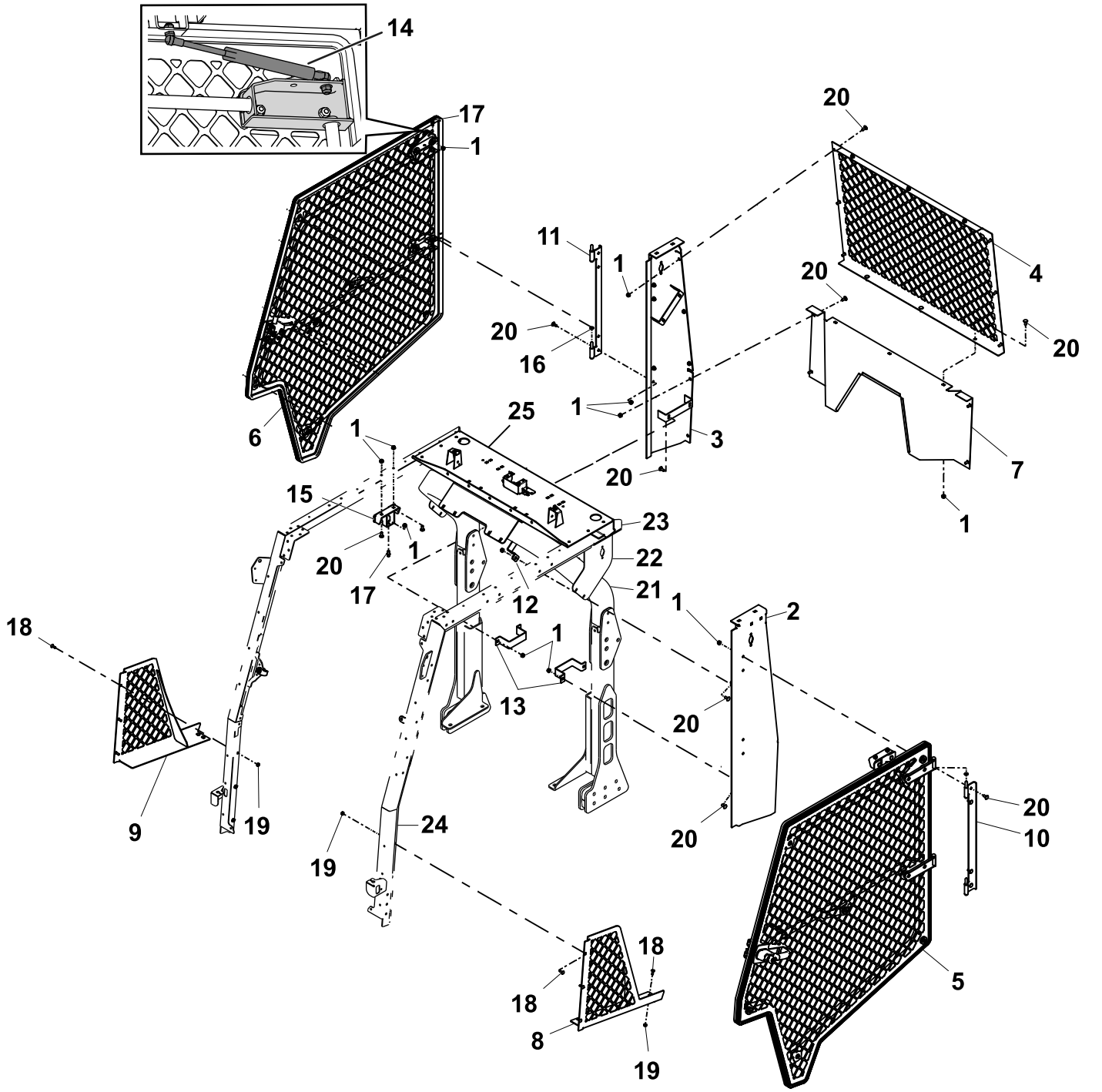

Рисунок 2

1. Фланцевая гайка (5/16 дюйма)
2. Опора левой двери
3. Опора правой двери
4. Задняя решетка
5. Левая дверная клетка в сборе
6. Правая дверная клетка в сборе
7. Задняя панель
8. Левая нижняя панель в сборе
9. Правая нижняя панель в сборе
10. Монтажный узел левой двери
11. Монтажный узел правой двери
12. Верхний монтажный кронштейн
13. Нижний монтажный кронштейн
14. Пневматическая пружина
15. Крепление пружины
16. Проставка
17. Шаровой палец
18. Каретный болт (¼-20 x ¾ дюйма)
19. Фланцевая гайка (¼ дюйма)
20. Болт (5/16 x ¾ дюйма)
21. Защитная дуга
22. Боковые панели – удлинение конструкции ROPS с двумя стойками
23. Верхние балки – удлинение конструкции ROPS с двумя стойками
24. Нижний боковой кронштейн – удлинение конструкции ROPS с двумя стойками
25. Заднее крепление крыши – удлинительный элемент конструкции ROPS с двумя стойками

3

Установка защелки двери

Детали, требуемые для этой процедуры:

2	Контргайка
2	Ограничитель
2	Кулачок штифта защелки
4	Упорная шайба
4	Стопорная шайба
2	Штифт защелки

Процедура

1. Убедитесь, что консоль управления установлена в крайнее положение по направлению внутрь кабины.
2. Совместите кулачок штифта защелки с отверстием в накладной пластине в положении, показанном на Рисунок 3.

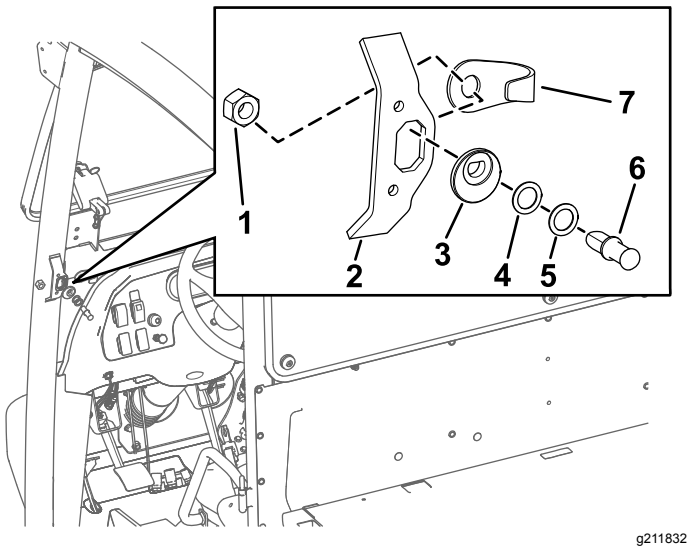

Рисунок 3

1. Контргайка
2. Накладная пластина
3. Кулачок штифта защелки
4. Упорная шайба
5. Стопорная шайба
6. Штифт защелки
7. Ограничитель

3. Вставьте штифт защелки (сначала без шайб) в кулачок штифта защелки (Рисунок 3).
4. По мере необходимости установите дополнительные шайбы для центрирования штифта защелки в защелке двери.

   Примечание: Набор, состоящий из упорной и стопорной шайб, может потребоваться для выравнивания стопорного штифта, чтобы обеспечить его зацепление с дверной защелкой.
5. Выровняйте штифт защелки и контргайку относительно задней стороны отверстия накладной пластины (Рисунок 3).
6. Наверните контргайку на ось защелки, затянув от руки (Рисунок 3).

4

Регулировка штифтов защелок дверей

Детали не требуются

Процедура

1. Установите по центру штифт защелки в монтажном кронштейне штифта защелки на балке (Рисунок 4).

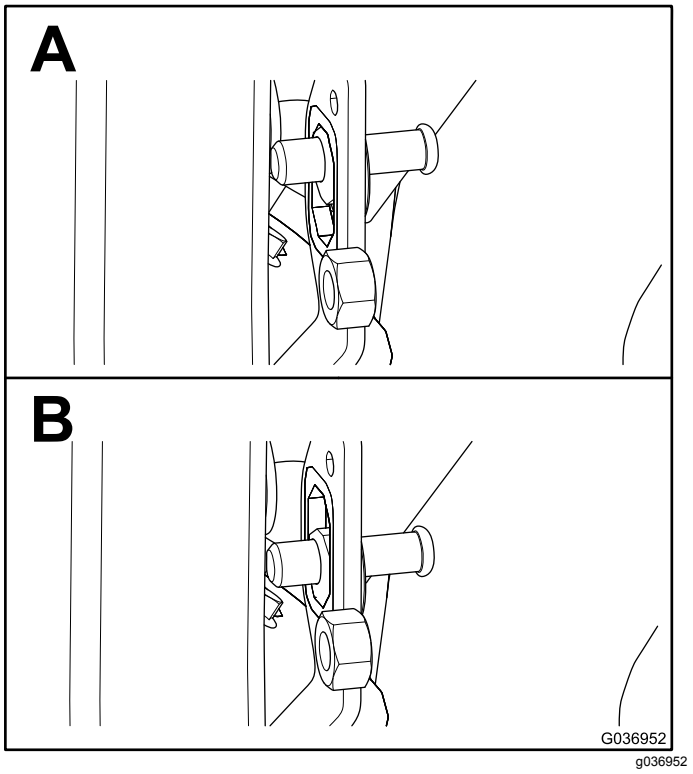

Рисунок 4

2. Полностью закройте дверь и посмотрите, где штифт защелки соприкасается с защелкой двери.

   Примечание: Если штифт защелки не входит полностью в зацепление с защелкой

двери, добавьте шайбы между кулачком штифта защелки и штифтом защелки.

3. Полностью закройте дверь и измерьте высоту полого уплотнения до уплотнительной поверхности балки кабины, убедитесь, что измеренное расстояние составляет от 1,9 до 2,2 см, как показано на Рисунок 5.

   Примечание: Если измеренная высота больше указанной в спецификациях для данной зоны, поверните кулачок штифта защелки на 45° в сторону внутренней части кабины, чтобы получить соответствующую высоту. Если измеренная высота меньше указанной в спецификациях для зоны, выполните действие, противоположное описанному выше.

   Примечание: Штифт защелки самоцентрирующийся.

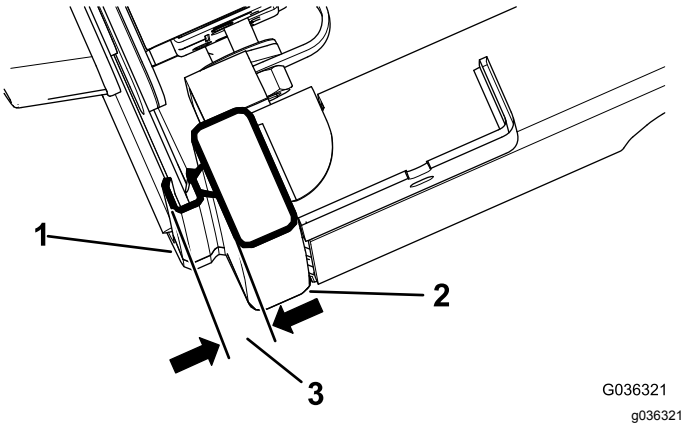

Рисунок 5

1. Полое уплотнение
2. Балка кабины
3. От 1,9 до 2,2 см

4. Когда с помощью штифта защелки вы достигнете расстояния от 1,9 до 2,2 см, как показано на Рисунок 4, затяните контргайку.

5

Регулировка дверей

Детали не требуются

Процедура

1. Ослабьте ось защелки двери.
2. Закройте дверь и используйте стяжной ремень с храповиком, чтобы поддерживать дверь (Рисунок 6).

Примечание: Установите один конец стяжного ремня с храповиком на верхнюю часть балки рамы, а другой конец – на ручку двери.

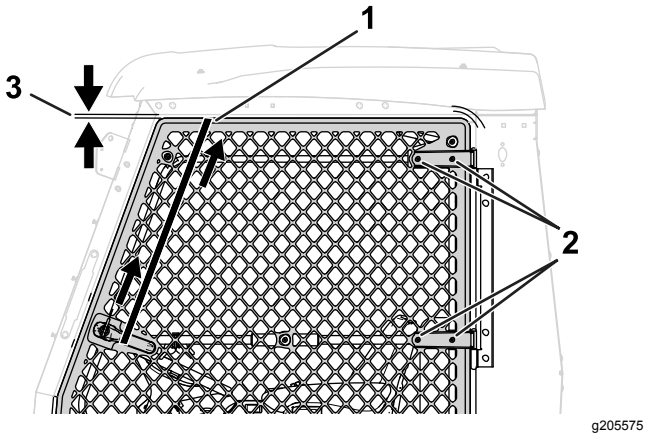

Рисунок 6

1. Стяжной ремень с храповиком
2. Болт и гайка – дверная петля
3. 1,3 см

3. Ослабьте 4 болта и 4 гайки на дверной петле (Рисунок 6).
4. Затяните стяжной ремень с храповиком, чтобы поднять дверь вверх (Рисунок 6).

   Убедитесь в том, что измеренный зазор между дверью и рамой составляет 1,3 см.
5. Затяните болты и гайки на дверной петле и штифте защелки двери.
6. Снимите стяжной ремень с храповиком.
7. Повторите эту процедуру для другой двери.

6

Установка ветрового стекла

Детали, требуемые для этой процедуры:

1	Двойная монтажная планка
2	Боковая монтажная планка
1	Верхняя монтажная планка
6	Заклепка
1	Нижнее ветровое стекло в сборе
1	Верхнее ветровое стекло в сборе
13	Болт (5/16 x 1½ дюйма)
13	Опорная шайба
13	Резиновая втулка (длиной 0,31 дюйма)
13	Резиновая втулка (длиной 0,56 дюйма)
13	Гайка (5/16 дюйма)

Процедура

При выполнении следующих действий см. Рисунок 7.

Примечание: Убедитесь в том, что верхнее ветровое стекло установлено таким образом, чтобы шов был расположен внизу рамы.

1. Установите двойную монтажную планку между верхней и нижней рамами ветрового стекла на конструкцию ROPS.
2. Установите 2 боковые монтажные планки в отверстия, имеющиеся в крышке удлинительной стойки конструкции ROPS с 2 стойками, с помощью 2 заклепок.
3. Установите верхнюю монтажную планку в отверстие, имеющееся в передней панели удлинения конструкции ROPS с 2 стойками, с помощью заклепки.
4. Установите верхнее и нижнее ветровые стекла в сборе с помощью 13 болтов (5/16 x 1½ дюйма), 13 опорных шайб, 13 резиновых втулок (длиной 0,31 дюйма), 13 резиновых втулок (длиной 0,56 дюйма) и 13 гаек (5/16 дюйма).

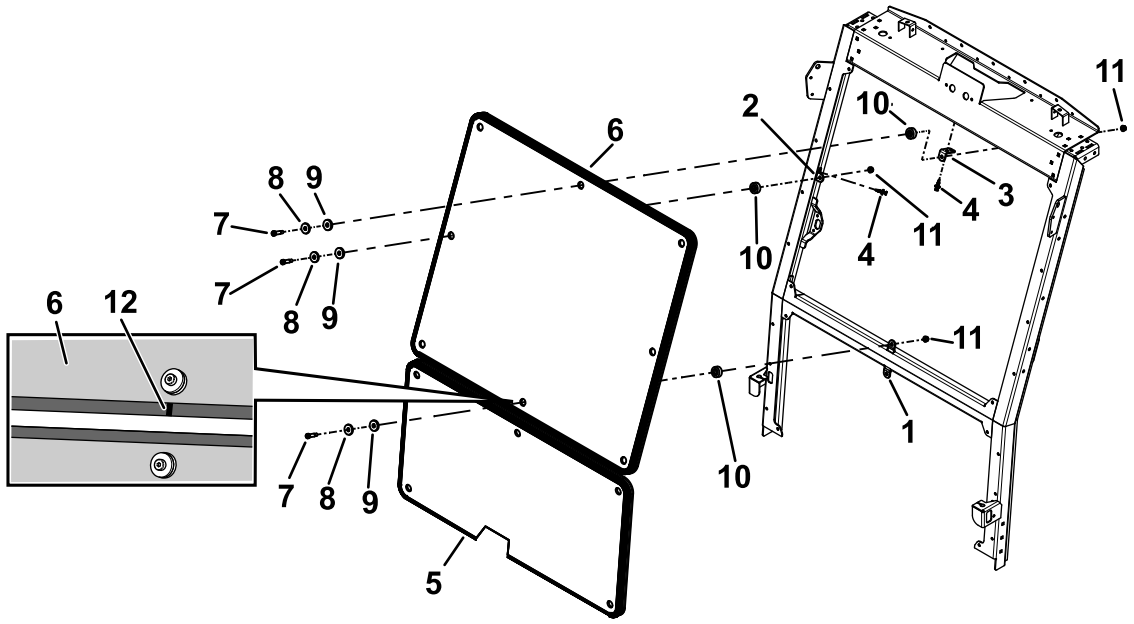

g211834

Рисунок 7

1. Двойная монтажная планка
2. Боковая монтажная планка
3. Верхняя монтажная планка
4. Заклепка
5. Нижнее ветровое стекло в сборе
6. Верхнее ветровое стекло в сборе
7. Болт (5/16 x 1½ дюйма)
8. Опорная шайба
9. Резиновая втулка (длиной 0,31 дюйма)
10. Резиновая втулка (длиной 0,56 дюйма)
11. Гайка (5/16 дюйма)
12. Шов

7

Завершение установки

Детали не требуются

Процедура

1. Убедитесь в том, что все крепежные детали затянуты.
2. Установите все оборудование, снятое ранее, такое как осветительные приборы, на левую и правую панели.