Form No. 3435-497 Rev A

Bacač snijega Powerlite®

Br. modela 38273—Serijski br. 313000001 i gore

Br. modela 38283—Serijski br. 313000001 i gore

Priručnik za uporabu za rukovatelja

Uvod

Ovaj je uređaj namijenjen kućevlasnicima ili profesionalnim rukovateljima. Prvenstveno je namijenjen uklanjanju snijega s asfaltiranih površina, kao što su kolni prilazi, pločnici i druge prometne površine na privatnim ili komercijalnim posjedima. Nije namijenjen uklanjanju drugih materijala osim snijega niti za upotrebu na šljunčanim površinama.

Pažljivo pročitajte ove informacije kako biste naučili ispravno upravljati uređajem i održavati ga te kako biste izbjegli tjelesne ozljede i oštećenja uređaja. Odgovorni ste za ispravno i sigurno upravljanje uređajem.

Možete izravno kontaktirati tvrtku Toro na web adresi www.Toro.com za informacije o uređaju i dodatnoj opremi, registraciju uređaja ili za pomoć pri nalaženju distributera.

Ako vam je potreban servis, originalni dijelovi proizvođača Toro ili dodatne informacije, obratite se ovlaštenom serviseru ili službi za korisnike tvrtke Toro i pripremite broj modela i serijski broj svog uređaja. Slika 1 prikazuje lokaciju broja modela i serijskog broja na uređaju. Upišite brojeve na za to predviđeno mjesto.

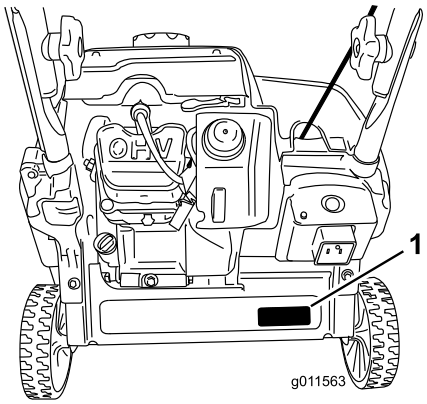

g011563

Slika 1

1. Lokacija broja modela i serijskog broja

Br. modela _____

Serijski br. _____

U ovom su priručniku navedene moguće opasnosti i poruke o sigurnosti označene simbolom sigurnosnog upozorenja (Slika 2), koji upućuje na opasnost od teških ozljeda ili smrti u slučaju nepridržavanja preporučenih mjera opreza.



g000502

Slika 2

1. Simbol sigurnosnog upozorenja

U priručniku se informacije ističu dvjema riječima. Riječ **Važno** upućuje na posebne mehaničke informacije, a riječ **Napomena** na opće informacije na koje treba obratiti posebnu pažnju.

Sadržaj

Uvod 1
Sigurnost 2
Obuka 2
Priprema 2
Rad 3
Čišćenje začepljenog žlijeba za izbacivanje 3
Održavanje i skladištenje 3
Sigurnost bacača snijega tvrtke Toro 3
Zvučni tlak 4
Zvučna snaga 4
Vibracije šaka-ruka 4
Sigurnosne naljepnice i naljepnice s uputama 4
Postavljanje 6
1 Postavljanje ručke 6
2 Postavljanje ručice za ručno pokretanje 6
3 Postavljanje sklopa žlijeba za izbacivanje 7
4 Punjenje motora uljem 7
5 Podešavanje kabela za upravljanje 8
Pregled proizvoda 10

© 2019—The Toro® Company
8111 Lyndale Avenue South
Bloomington, MN 55420

Registrirajte se na www.Toro.com.

CE

Originalne upute (HR)
Tiskano u Sjedinjenim Američkim Državama
Sva prava pridržana

3435-497 A

Rad 11
Punjenje spremnika za gorivo 11
Provjeravanje razine motornog ulja 11
Pokretanje motora 12
Aktiviranje oštrica rotora 14
Deaktiviranje oštrica rotora 14
Zaustavljanje motora 14
Podešavanje žlijeba za izbacivanje i usmjerivača žlijeba za izbacivanje 14
Čišćenje začepljenog žlijeba za izbacivanje 15
Pokretanje samohodnog pogona 15
Sprječavanje zamrzavanja nakon upotrebe 15
Savjeti za rad 16
Održavanje 17
Preporučeni raspored održavanja 17
Podešavanje kabela za upravljanje 17
Pregledavanje oštrica rotora 17
Mijenjanje motornog ulja 17
Servisiranje svjećice 18
Skladištenje 19
Skladištenje uređaja 19

Sigurnost

Ovaj uređaj ispunjava ili nadilazi zahtjeve norme ISO 8437 na snazi za vrijeme proizvodnje.

S razumijevanjem pročitajte ove upute za upotrebu prije pokretanja motora.

⚠Ovo je simbol sigurnosnog upozorenja. Ovaj simbol upozorava na moguću opasnost od tjelesnih ozljeda. Pridržavajte se svih sigurnosnih poruka iza simbola kako biste izbjegli moguće ozljede ili smrt.

Neispravna upotreba ili održavanje ovog uređaja može dovesti do ozljeda ili smrti. Pridržavajte se svih sigurnosnih uputa kako biste smanjili rizik.

Obuka

- Prije upravljanja uređajem s razumijevanjem pročitajte i pratite upute na uređaju i u priručnicima. Dobro proučite i upoznajte se s komandama i ispravnom upotrebom opreme. Morate znati brzo zaustaviti uređaj i deaktivirati komande.
- Nikad ne dopuštajte djeci da upravljaju uređajem. Nikad ne dopuštajte odraslim osobama da upravljaju uređajem bez detaljnih uputa.
- Osigurajte da u području rada uređaja nema ljudi, osobito male djece.
- Budite oprezni kako ne se ne biste poskliznuli ili pali.

Priprema

- Temeljito pregledajte predviđeno područje rada uređaja i uklonite sve otirače, sanjke, daske, žice i ostale strane predmete.
- Ne upravljajte uređajem bez prikladne zimske odjeće. Nemojte nositi široku odjeću koja bi mogla zapeti u pomičnim dijelovima uređaja. Nosite obuću otpornu na proklizavanje za veću stabilnost na klizavim površinama.
- Pažljivo rukujte gorivom jer je vrlo zapaljivo.
  - Upotrebljavajte odobrene spremnike za gorivo.
  - Nikad nemojte dolijevati gorivo u motor koji je u pogonu ili vruć.
  - Vrlo pažljivo punite spremnik za gorivo na otvorenom. Nikad nemojte puniti spremnik za gorivo u zatvorenom prostoru.
  - Nikad nemojte puniti spremnike unutar vozila ili teretnog prostora kamiona ili prikolica s plastičnim oblogama. Spremnike prije punjenja uvijek postavite na tlo podalje od vozila.
  - Kad je moguće, uklonite opremu s benzinskim pogonom s kamiona ili prikolice i na tlu je napunite gorivom. Ako to nije moguće, nadopunite gorivo na prikolici koristeći prijenosni spremnik umjesto ubrizgača goriva.
  - Držite ubrizgač u dodiru s rubom otvora spremnika za gorivo dok ga ne napunite do kraja. Nemojte upotrebljavati automatski mehanizam za zaustavljanje punjenja.
  - Čvrsto zategnite čep spremnika za gorivo i obrišite proliveno gorivo.
  - Ako vam se gorivo prolije po odjeći, odmah se presvucite.
  - Nemojte pušiti dok rukujete benzinom.
- Upotrebljavajte produžne kabele i utičnice u skladu s uputama proizvođača za sve uređaje koji imaju motore s električnim pokretanjem.
- Ne pokušavajte čistiti snijeg na površinama prekrivenim šljunkom ili drobljenim kamenom. Ovaj je uređaj namijenjen isključivo za upotrebu na asfaltiranim površinama.
- Nikad ne pokušavajte vršiti podešavanje dok je motor upaljen, osim ako je takva preporuka proizvođača.
- Uvijek nosite zaštitne naočale ili zaštitu za oči tijekom rada, podešavanja ili vršenja popravaka kako biste zaštitili oči od stranih predmeta koje uređaj može odbaciti.
- Prije pokretanja i čišćenja snijega pričekajte da se uređaj prilagodi temperaturi zraka na otvorenom.

Rad

- Ne približavajte ruke ili noge rotirajućim dijelovima ili ispod njih. Nikad se ne približavajte otvoru izbacivača snijega.
- Budite krajnje oprezni pri upravljanju na šljunčanim prilazima, stazama ili cestama. Pozorno pratite ima li skrivenih opasnosti ili prometa.
- Nakon sudara sa stranim tijelom zaustavite motor, izvadite ključ, temeljito provjerite je li uređaj oštećen i prije ponovnog pokretanja i upravljanja popravite kvar.
- Ako uređaj počne neobično vibrirati, zaustavite motor i smjesta potražite uzrok. Vibracija obično upozorava na neispravnost.
- Zaustavite motor svaki put kad napustite radni položaj, prije čišćenja kućišta oštrica rotora ili žlijeba za izbacivanje i tijekom vršenja popravaka, podešavanja ili pregledavanja.
- Tijekom čišćenja, popravljanja ili pregledavanja uređaja zaustavite motor i provjerite jesu li se oštrice rotora i svi pomični dijelovi zaustavili.
- Nemojte držati motor u pogonu u zatvorenom prostoru, osim pri pokretanju motora i prijevozu uređaja u građevinu ili iz nje. Otvorite vanjska vrata jer su ispušni plinovi opasni.
- Budite krajnje oprezni pri upravljanju uređajem na padinama.
- Nikad ne upravljajte uređajem ako na njemu nisu postavljeni svi štitovi i drugi funkcionalni zaštitni uređaji.
- Nikad ne usmjeravajte izbacivač prema ljudima ili mjestima na kojima može doći do oštećenja imovine. Osigurajte da djeca i prolaznici budu izvan područja rada uređaja.
- Nemojte preopteretiti kapacitet uređaja prebrzim čišćenjem snijega.
- Pri upravljanju unatrag budite oprezni i gledajte iza sebe.
- Prekinite napajanje oštrica rotora kad je uređaj u transportu ili se ne koristi.
- Nikad ne upravljajte uređajem pri slaboj vidljivosti ili svjetlosti. Uvijek se držite stabilno i čvrsto primite ručke. Hodajte, nikada nemojte trčati.
- Nikad nemojte dodirivati vrući motor ili prigušivač (Slika 3).

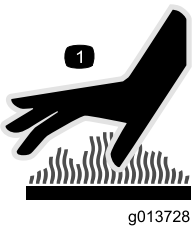

g013728

Slika 3

Čišćenje začepljenog žlijeba za izbacivanje

Kontakt ruku s rotirajućim oštricama u žlijebu za izbacivanje najčešći je uzrok ozljeda povezanih s bacačima snijega. Nikad nemojte rukama čistiti žlijeb za izbacivanje.

Za čišćenje žlijeba:

- **Ugasite motor!**
- Pričekajte 10 sekundi kako biste bili sigurni da su se oštrice rotora zaustavile.
- Nikad nemojte rukama uklanjati začepljenja, nego upotrijebite alat za čišćenje snijega.

Održavanje i skladištenje

- Redovito provjeravajte jesu li svi pričvršćivači dovoljno zategnuti kako biste osigurali siguran rad uređaja.
- Nikad nemojte skladištiti uređaj s gorivom u spremniku unutar građevine u kojoj ima izvora paljenja, kao što su bojleri, električne grijalice ili sušilice rublja. Pustite da se motor ohladi prije skladištenja u bilo kojem zatvorenom prostoru.
- Svaki put kad skladištite uređaj na duže vrijeme pogledajte *Upute za upotrebu* za važne informacije.
- Održavajte ili po potrebi zamijenite sigurnosne naljepnice i upozorenja.
- Nakratko pokrenite uređaj nakon bacanja snijega kako biste spriječili zamrzavanje oštrica rotora.

Sigurnost bacača snijega tvrtke Toro

Sljedeći popis sadrži informacije o sigurnosti koje se odnose na proizvode tvrtke Toro ili druge informacije o sigurnosti koje morate znati.

- **Rotirajuće oštrice mogu izazvati ozljede prstiju ili šaka.** Za vrijeme upravljanja uređajem držite se iza ručki i podalje od otvora izbacivača. **Ne približavajte lice, ruke, noge ili bilo koji drugi**

dio tijela ili odjeće pomičnim ili rotirajućim dijelovima uređaja.

- Prije podešavanja, čišćenja, popravljanja i pregledavanja uređaja i prije odčepljivanja žlijeba za izbacivanje **zaustavite motor, izvadite ključ i pričekajte da se svi pomični dijelovi zaustave.**
- **Prije** napuštanja radnog položaja zaustavite motor, izvadite ključ za paljenje i pričekajte da se svi pomični dijelovi zaustave.
- Ako su neki od štitnika, sigurnosnih uređaja ili naljepnica oštećeni ili nedostaju ili ako je neka od naljepnica nečitljiva, popravite ih ili zamijenite prije početka rada. Također zategnite sve olabavljene pričvršćivače.
- **Nemojte** pušiti dok rukujete benzinom.
- **Nemojte** upotrebljavati uređaj na krovovima.
- Ne dodirujte motor dok je u pogonu ili neposredno nakon gašenja jer bi tada mogao biti dovoljno vruć da uzrokuje opekline.
- Izvršavajte održavanje uređaja isključivo kako je navedeno u ovom priručniku. Prije bilo kakvog održavanja, servisiranja ili podešavanja zaustavite motor i izvadite ključ. Ako ikad budu potrebni veći popravci, obratite se ovlaštenom serviseru.
- Nemojte mijenjati postavke regulatora motora.
- Ako skladištite uređaj duže od 30 dana, ispustite gorivo iz spremnika za gorivo radi sigurnosti. Skladištite gorivo u odobrenom spremniku za gorivo. Prije skladištenja uređaja izvadite ključ iz prekidača za paljenje.
- Kupujte isključivo originalne zamjenske dijelove i dodatnu opremu tvrtke Toro.

Zvučni tlak

Razina zvučnog tlaka ovog uređaja iznosi 88 dBA, s mjernom nesigurnosti (K) od 1 dBA. Razina zvučnog tlaka određena je u skladu s postupcima navedenim u EN ISO 11201.

Zvučna snaga

Ovaj uređaj ima zajamčenu razinu zvučne snage u iznosu 104 dBA, s mjernom nesigurnosti (K) od 3,75 dBA. Razina zvučne snage određena je u skladu s postupcima navedenim u EN ISO 3744.

Vibracije šaka-ruka

Izmjerena razina vibracije za lijevu ruku = 8,4 m/s^2

Izmjerena razina vibracije za desnu ruku = 10,7 m/s^2

Mjerna nesigurnost (K) = 4,3 m/s^2

Izmjerene vrijednosti određene su u skladu s postupcima navedenim u EN ISO 20643.

Sigurnosne naljepnice i naljepnice s uputama

Važno: **Sigurnosne naljepnice i upute nalaze se blizu svih područja potencijalne opasnosti. Zamijenite oštećene naljepnice.**

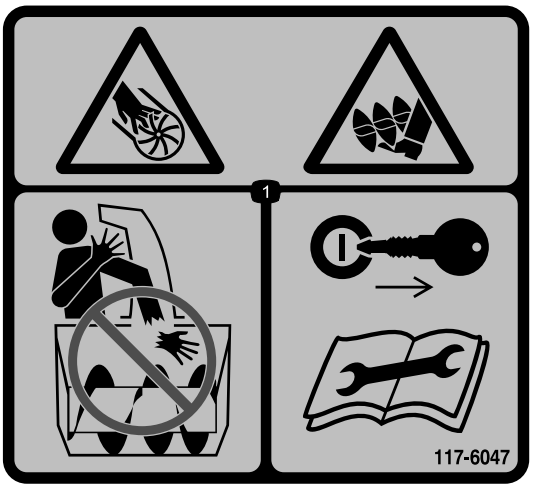

decal117-6047

117-6047

Naručite dio br. 117-7742

1. Opasnost od posjeklina/amputacije, rotor i svrdlo – ne stavljajte ruke u žlijeb za izbacivanje, izvadite ključ za paljenje i prije servisiranja ili održavanja uređaja pročitajte upute za upotrebu.

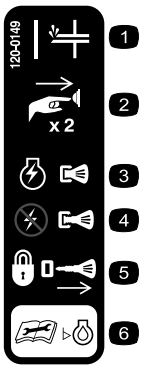

decal120-0149

120-0149

1. Fitilj za pretpaljenje
2. Za izvršavanje pretpaljenja dva puta pritisnite fitilj za pretpaljenje.
3. Za paljenje motora gurnite ključ prema unutra.
4. Za gašenje motora izvucite ključ prema van.
5. Za zaključavanje uređaja izvadite ključ.
6. Prije provjeravanja razine motornog ulja pročitajte *Upute za upotrebu*.



decal117-7713

117-7713

1. Upozorenje – pročitajte *Upute za upotrebu*.
2. Opasnost od posjeklina/amputacije, rotor – zaustavite motor prije napuštanja radnog položaja.
3. Opasnost od odbačenih predmeta – držite prolaznike na sigurnoj udaljenosti od uređaja.
4. Opasnost od izlijevanja goriva – nemojte naginjati uređaj prema naprijed ili natrag.
5. Za aktiviranje svrdla stisnite upravljačku šipku.
6. Za deaktiviranje svrdla otpustite upravljačku šipku.

Postavljanje

Nepričvršćeni dijelovi

S pomoću prikaza u nastavku provjerite jesu li isporučeni svi dijelovi.

Postupak	Opis	Kol.	Namjena
1	Matični vijci s poluokruglom glavom Zakrivljene podložne pločice Okretni gumbi	2 2 2	Postavite ručku.
2	Nisu potrebni dijelovi	–	Postavite ručicu za ručno pokretanje.
3	Sklop žlijeba za izbacivanje Vijci Podložne pločice Sigurnosne matice Ručica	1 2 2 2 1	Postavite sklop žlijeba za izbacivanje.
4	Boca motornog ulja	1	Napunite motor uljem.
5	Nisu potrebni dijelovi	–	Podesite kabel za upravljanje.

1

Postavljanje ručke

Dijelovi potrebni za ovaj postupak:

2	Matični vijci s poluokruglom glavom
2	Zakrivljene podložne pločice
2	Okretni gumbi

Postupak

1. Postavite krajeve gornje ručke na unutarnju stranu donje ručke i poravnajte rupice.
2. U poravnate rupice umetnite matične vijke tako da su im glave smještene s vanjske strane ručke (Slika 4).

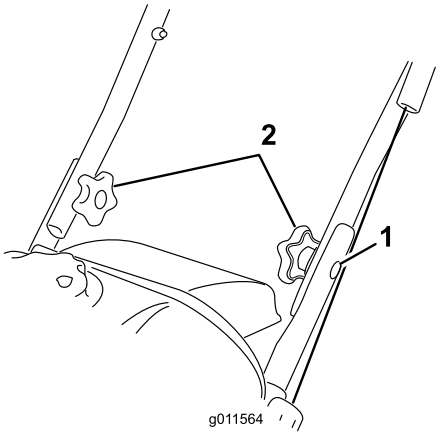

g011564

Slika 4

1. Matični vijak s poluokruglom glavom (2)
2. Zakrivljene podložne pločice i okretni gumbi

3. Postavite zakrivljene podložne pločice i okretne gumbe na matične vijke s unutarnje strane ručke (Slika 4) i **čvrsto zategnite okretne gumbe**.

   Važno: **Osigurajte da kabel bude proveden s vanjske strane ručke.**

2

Postavljanje ručice za ručno pokretanje

Nisu potrebni dijelovi

Postupak

Postavite ručicu za ručno pokretanje na vodilicu užeta kako je prikazano na Slika 5.

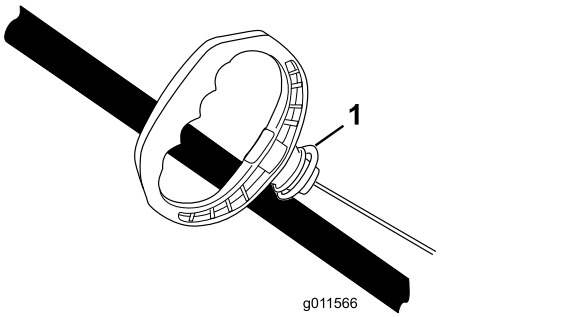

g011566

Slika 5

1. Vodilica užeta

3

Postavljanje sklopa žlijeba za izbacivanje

Dijelovi potrebni za ovaj postupak:

1	Sklop žlijeba za izbacivanje
2	Vijci
2	Podložne pločice
2	Sigurnosne matice
1	Ručica

Postupak

Postavite sklop žlijeba za izbacivanje kako je prikazano na Slika 6.

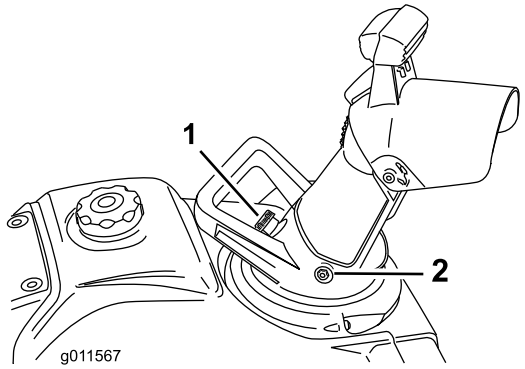

g011567

Slika 6

1. Ručica
2. Matični vijak (2), podložna pločica (2) i sigurnosna matica (2)

Napomena: Postavite matične vijke s unutarnje strane žlijeba za izbacivanje tako da su podložne pločice i sigurnosne matice s vanjske strane.

Važno: **Nemojte prejako zategnuti sigurnosne matice.**

4

Punjenje motora uljem

Dijelovi potrebni za ovaj postupak:

1	Boca motornog ulja

Postupak

Uređaj se ne isporučuje s uljem u motoru, nego se isporučuje uz bocu ulja.

Važno: **Prije pokretanja motora napunite motor uljem.**

Maksimalna zapremnina: 0,35 L, vrsta ulja: detergentno motorno ulje s API klasifikacijom SJ, SL ili više.

Pogledajte Slika 7 kako biste odabrali najbolju viskoznost ulja za očekivanu temperaturu zraka:

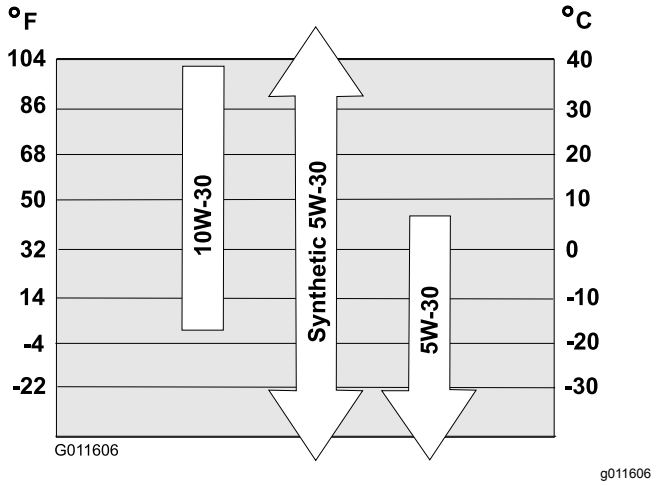

Slika 7

1. Premjestite uređaj na ravnu površinu.
2. Očistite oko poklopca spremnika za ulje (Slika 8).
3. Odvrnite poklopac spremnika za ulje i uklonite ga.
4. **Polako** ulijte ulje u otvor spremnika za ulje. Pričekajte 3 minute i zatim provjerite razinu ulja na šipki za mjerenje tako da obrišete šipku i u otvor spremnika **bez navijanja** umetnete poklopac spremnika za ulje.

   Napomena: Za utvrđivanje ispravne razine ulja na šipki za mjerenje pogledajte Slika 8.

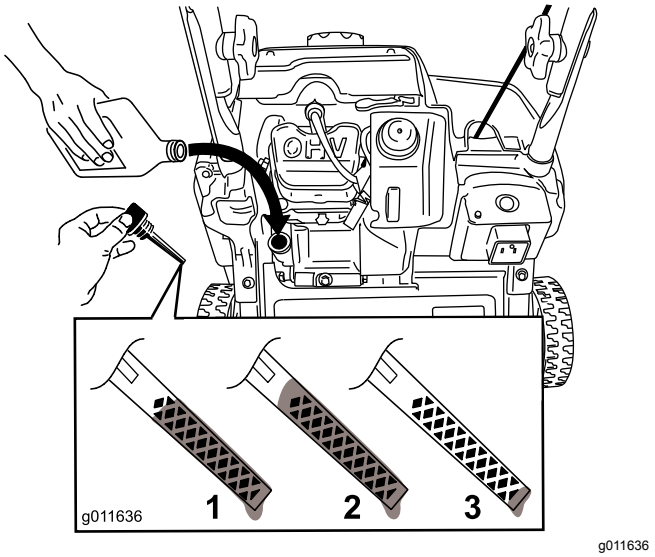

Slika 8

1. Maksimalna razina ulja.
2. Previsoka razina ulja – ispustite ulje iz kućišta motora.
3. Preniska razina ulja – dodajte ulje u kućište motora.

Napomena: Dolijevajte ulje u kućište motora sve dok ne dosegne ispravnu razinu na šipki za mjerenje kako je prikazano na Slika 8. Ako prepunite motor uljem, ispustite višak ulja prateći upute u dijelu Mijenjanje motornog ulja.

Napomena: Možete malo nagnuti uređaj prema naprijed kako biste olakšali ulijevanje ulja. Vratite uređaj u radni položaj prije provjeravanja razine ulja.

Važno: **Nemojte naginjati uređaj skroz prema naprijed jer bi gorivo moglo iscuriti iz uređaja.**

5. Navijte poklopac spremnika za ulje u otvor spremnika za ulje i čvrsto zategnite rukom.

5

Podešavanje kabela za upravljanje

Nisu potrebni dijelovi

Provjeravanje kabela za upravljanje

Interval servisiranja: Nakon prvog sata—Provjerite kabel za upravljanje i po potrebi ga podesite.

Godišnje—Provjerite kabel za upravljanje i po potrebi ga podesite.

Važno: **Morate provjeriti i po potrebi podesiti kabel za upravljanje prije prvog upravljanja uređajem.**

Pomaknite upravljačku šipku unatrag prema ručki kako biste napeli kabel za upravljanje (Slika 9).

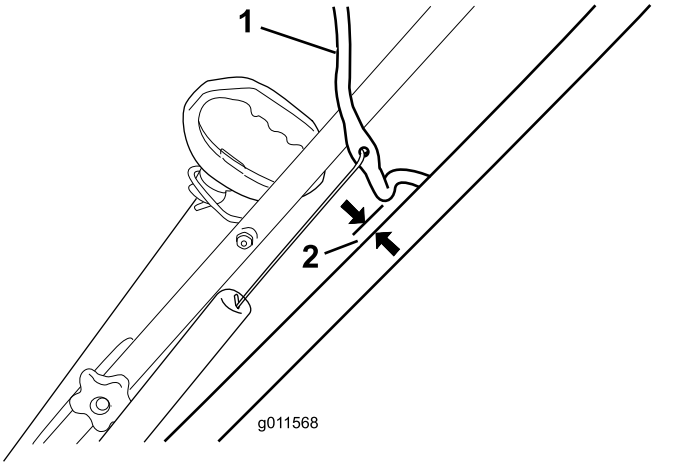

g011568

Slika 9

1. Upravljačka šipka
2. 2 do 3 mm

Napomena: Pobrinite se da razmak između upravljačke šipke i ručke iznosi od 2 do 3 mm (Slika 9).

Važno: **Kabel za upravljanje mora biti malo opušten kad deaktivirate upravljačku šipku kako bi se oštrice rotora mogle potpuno zaustaviti.**

Podešavanje kabela za upravljanje

1. Podignite poklopac opruge i odvojite oprugu sa spojnice za podešavanje (Slika 10).

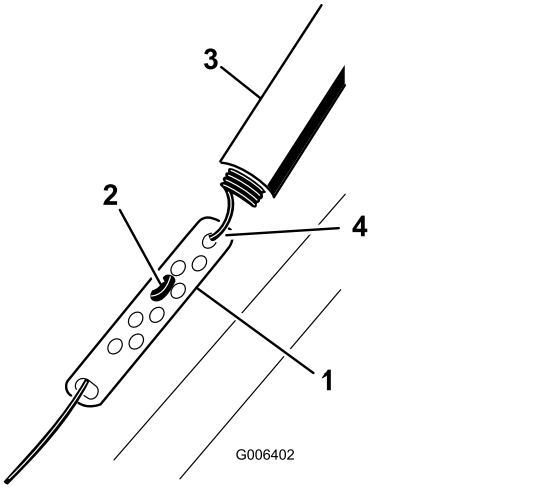

g006402

Slika 10

1. Spojnica za podešavanje
2. Nosač u obliku slova z
3. Poklopac opruge
4. Ovdje odvojite oprugu.

Napomena: Možete povući spojnicu za podešavanje i kabel prema gore kako biste olakšali odvajanje opruge.

2. Pomaknite nosač u obliku slova z na višu ili nižu rupicu na spojnici za podešavanje kako biste podesili razmak između upravljačke šipke i ručke na 2 do 3 mm (Slika 10).

Napomena: Podizanje nosača smanjuje razmak između upravljačke šipke i ručke, a spuštanje ga povećava.

3. Spojite oprugu na spojnicu za podešavanje i povucite poklopac opruge preko spojnice.
4. Provjerite kako je podešeno, pogledajte odjeljak Provjeravanje kabela za upravljanje.

Napomena: U mokrim uvjetima može doći do klizanja (škripanja) remena, pokrenite rotor i pustite da bez opterećenja radi 30 sekundi kako bi se pogonski sustav osušio.

Pregled proizvoda

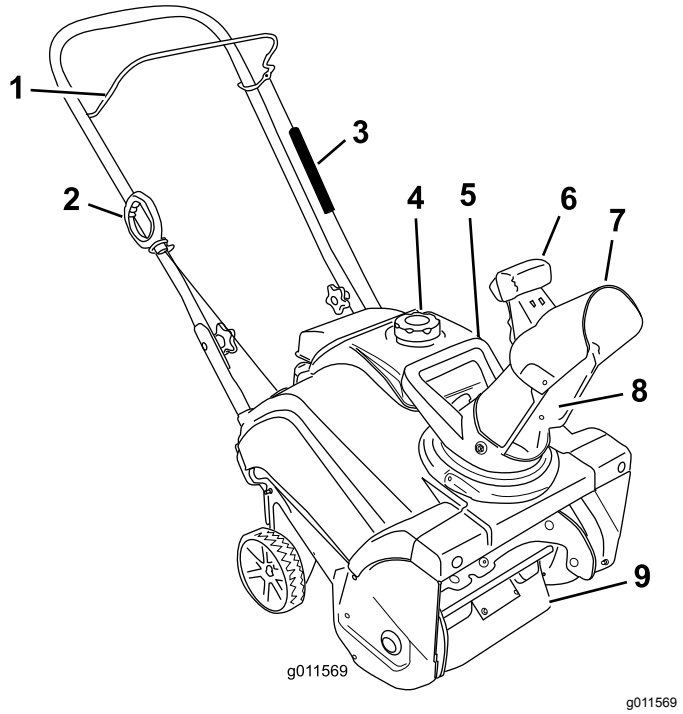

g011569

Slika 11

1. Upravljačka šipka
2. Ručica za ručno pokretanje
3. Poklopac opruge
4. Čep spremnika za gorivo
5. Ručka žlijeba za izbacivanje
6. Okidač usmjerivača žlijeba za izbacivanje
7. Usmjerivač žlijeba za izbacivanje
8. Žlijeb za izbacivanje
9. Oštrice rotora

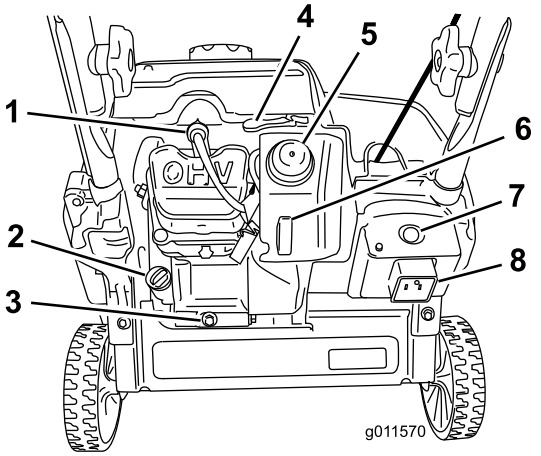

g011570

Slika 12

1. Svjećica
2. Poklopac spremnika za ulje
3. Čep otvora za odvod ulja
4. Poluga prigušnice
5. Fitilj za pretpaljenje
6. Ključ za paljenje
7. Gumb za električno pokretanje (samo model 38283)
8. Utičnica za električno pokretanje (samo model 38283)

Rad

Napomena: Odredite lijevu i desnu stranu uređaja s uobičajenog vozačevog položaja.

⚠ OPASNOST

Benzin je izuzetno zapaljiv i eksplozivan. Požar ili eksplozija uzrokovana benzinom mogu uzrokovati opekline kod vas i drugih ljudi.

- **Nemojte puniti spremnik za gorivo unutar vozila ili zatvorenog prostora, nego postavite spremnik i/ili uređaj na tlo kako statički naboj ne bi zapalio benzin.**
- **Punite spremnik za gorivo na otvorenom kad je motor hladan. Obrišite proliveno gorivo.**
- **Nemojte rukovati benzinom dok pušite ili u blizini otvorenog plamena ili iskri.**
- **Skladištite benzin u odobrenom spremniku za gorivo i držite ga izvan dohvata djece.**
- **Nemojte naginjati uređaj prema naprijed ili natrag dok u spremniku ima goriva jer bi gorivo moglo iscuriti iz uređaja.**

Punjenje spremnika za gorivo

- Za najbolje rezultate koristite samo čisti, svježi bezolovni benzin s oktanskim brojem 87 ili višim ((R+M)/2 metoda ocjenjivanja).
- Prihvatljivo je oksigenirano gorivo s udjelom etanola od najviše 10 % ili 15 % MTBE-a.
- **Nemojte** upotrebljavati bioetanolove mješavine s benzinom (kao što su E15 i E85) s udjelom etanola većim od 10 %. To može uzrokovati poteškoće u radu i/ili oštećenje motora koji možda nisu obuhvaćeni jamstvom.
- **Nemojte** upotrebljavati benzin koji sadrži metanol.
- **Nemojte** skladištiti gorivo u spremniku za gorivo ili kanistrima za gorivo tijekom zime ako ne koristite stabilizator goriva.
- **Nemojte** dodavati ulje u benzin.

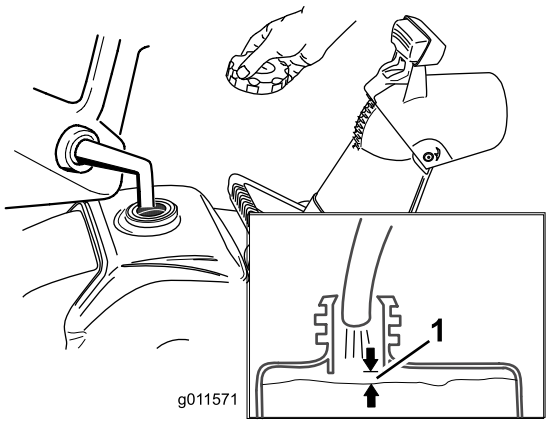

g011571

Slika 13

1. 13 mm

Napomena: Za najbolje rezultate kupujte samo onoliko benzina koliko namjeravate potrošiti u sljedećih 30 dana. Želite li benzin održati svježim do 6 mjeseci, možete u svježe kupljeni benzin dodati stabilizator goriva.

Provjeravanje razine motornog ulja

Interval servisiranja: Prije svake uporabe ili svakodnevno—Provjerite razinu motornog ulja i po potrebi dodajte ulje.

1. Pazite da spremnik ne bude prepunjen (pogledajte Slika 13) i da je čep spremnika za gorivo učvršćen.
2. Premjestite uređaj na ravnu površinu.
3. Očistite oko poklopca spremnika za ulje (Slika 14).
4. Odvrnite poklopac spremnika za ulje i uklonite ga.
5. Čistom krpom obrišite šipku za mjerenje na poklopcu spremnika za ulje.
6. **Bez navijanja** umetnite poklopac spremnika za ulje u otvor spremnika za ulje.
7. Izvadite poklopac spremnika za ulje i provjerite šipku za mjerenje razine ulja.
8. Za utvrđivanje ispravne razine ulja na šipki za mjerenje pogledajte Slika 14.

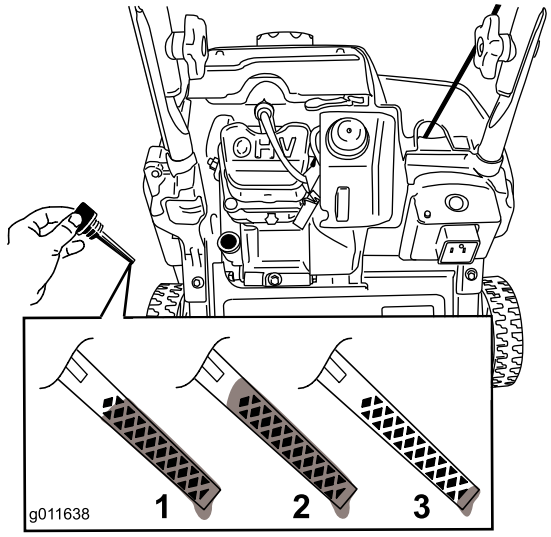

g011638

Slika 14

1. Maksimalna razina ulja.
2. Previsoka razina ulja – ispustite ulje iz kućišta motora.
3. Preniska razina ulja – dodajte ulje u kućište motora.

9. Ako je razina ulja niska, **polako** ulijte ulje u otvor spremnika za ulje. Pričekajte 3 minute i zatim provjerite razinu ulja na šipki za mjerenje tako da obrišete šipku i u otvor spremnika **bez navijanja** umetnete poklopac spremnika za ulje.

   Napomena: Možete malo nagnuti uređaj prema naprijed kako biste olakšali ulijevanje ulja. Vratite uređaj u radni položaj prije provjeravanja razine ulja.

   Važno: **Nemojte naginjati uređaj skroz prema naprijed jer bi gorivo moglo iscuriti iz uređaja.**

   Maksimalna zapremnina: 0,35 L, vrsta ulja: detergentno motorno ulje s API klasifikacijom SJ, SL ili više.

   Pogledajte Slika 15 kako biste odabrali najbolju viskoznost ulja za očekivanu temperaturu zraka:

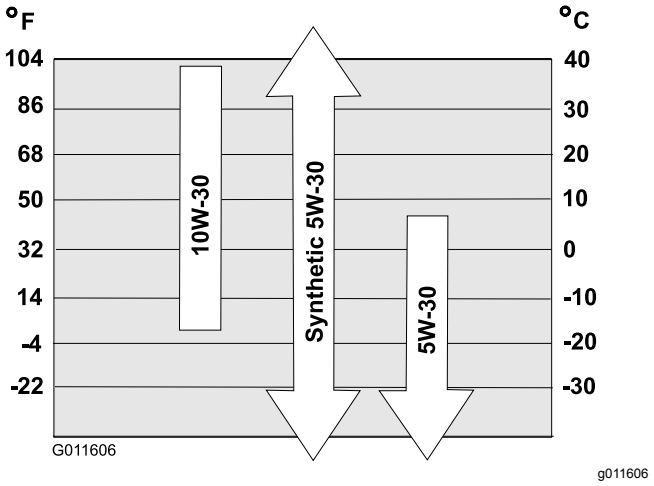

Slika 15

   Napomena: Dolijevajte ulje u kućište motora sve dok ne dosegne ispravnu razinu na šipki za mjerenje kako je prikazano na Slika 15. Ako prepunite motor uljem, ispustite višak ulja prateći upute u dijelu Mijenjanje motornog ulja.

10. Navijte poklopac spremnika za ulje u otvor spremnika za ulje i čvrsto zategnite rukom.

Pokretanje motora

1. Umetnite ključ do kraja u položaj On (Slika 16).

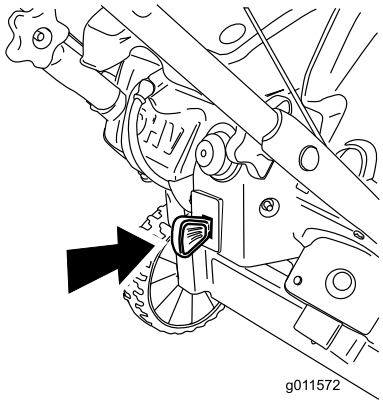

g011572

Slika 16

2. Pomaknite polugu prigušnice do kraja udesno (Slika 17).

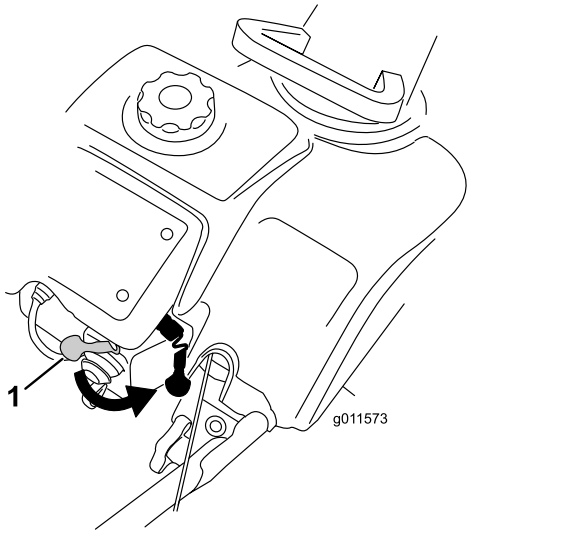

g011573

Slika 17

1. Poluga prigušnice

3. Dva puta čvrsto palcem pritisnite fitilj za pretpaljenje i pritom ga oba puta držite pritisnutog jednu sekundu (Slika 18).

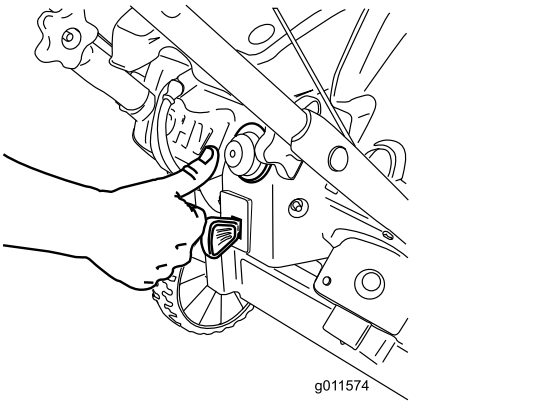

g011574

Slika 18

Napomena: Skinite rukavicu dok pritišćete fitilj za pretpaljenje kako zrak ne bi izašao kroz rupicu na fitilju.

Važno: **Ne koristite fitilja za pretpaljenje i prigušnicu ako je motor još uvijek vruć od rada. Pretjerano pretpaljenje može dovesti do presisavanja goriva i spriječiti pokretanje motora.**

4. Spojite produžni kabel u strujni izvor i uređaj te stisnite gumb za električno pokretanje (samo model 38283) (Slika 19) ili povucite ručicu za ručno pokretanje (Slika 20).

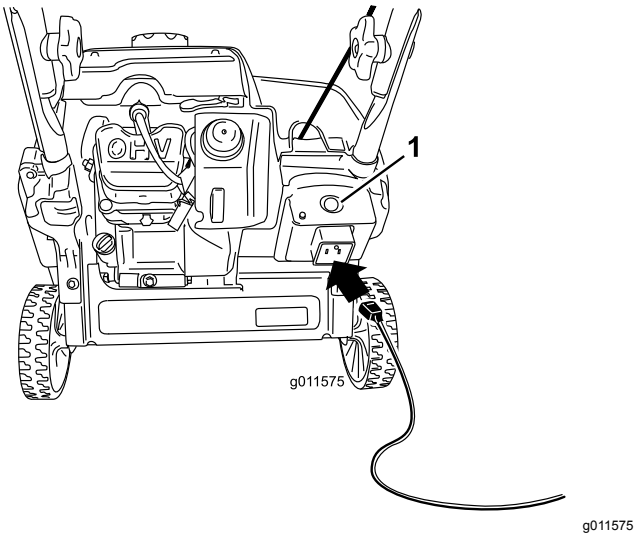

g011575

Slika 19

1. Gumb za električno pokretanje

Napomena: Upotrebljavajte samo produžni kabel promjera 1,29 mm (16-gauge) preporučen za upotrebu na otvorenom koji nije duži od 15 m.

⚠ UPOZORENJE

Može doći do oštećenja električnog kabela što može izazvati strujni udar ili požar.

Temeljito pregledajte električni kabel prije spajanja na izvor napajanja. Ako je kabel oštećen, nemojte ga upotrijebiti za pokretanje uređaja. Smjesta popravite ili zamijenite oštećeni kabel. Za pomoć se obratite ovlaštenom serviseru (samo model 38283).

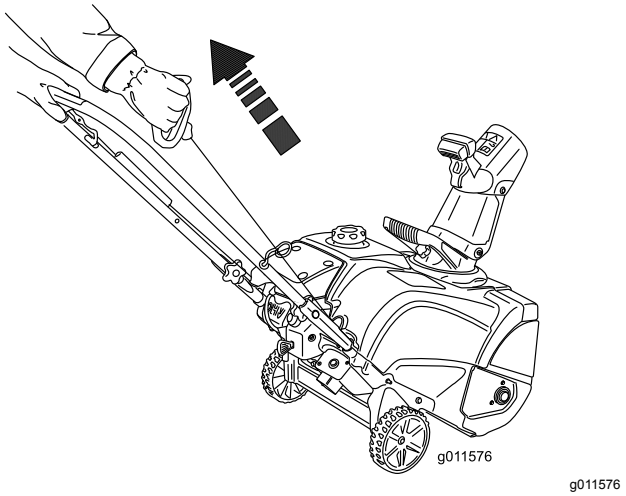

g011576

Slika 20

Važno: **Pokrećite elektropokretač u kratkim intervalima (5 sekundi upaljeno, 5 sekundi**

ugašeno) najviše 10 puta. Pretjerana upotreba elektropokretača može dovesti do pregrijavanja i oštećenja elektropokretača. Ako se motor nakon toga ne može pokrenuti, pričekajte barem 40 minuta prije sljedećeg pokušaja kako bi elektropokretač imao dovoljno vremena za hlađenje. Ako se motor ni iz drugog niza pokušaja ne može pokrenuti, odnesite uređaj na servis kod ovlaštenog servisera (samo model 38283).

Napomena: Ako ručni pokretač ne radi kako treba, moguće je da je zamrznut. Odmrznite pokretač prije pokretanja uređaja.

5. Dok je motor u pogonu polako pomaknite polugu prigušnice ulijevo.
6. Odspojite produžni kabel iz strujnog izvora i uređaja (samo model 38283).

⚠ OPREZ

Ako ostavite uređaj uključen u utičnicu, netko bi mogao slučajno pokrenuti uređaj i uzrokovati tjelesne ozljede ili oštećenja imovine.

Odspojite električni kabel kad god ne pokrećete uređaj (samo model 38283).

Aktiviranje oštrica rotora

Za aktiviranje oštrica rotora stisnite i držite upravljačku šipku uz ručku (Slika 21).

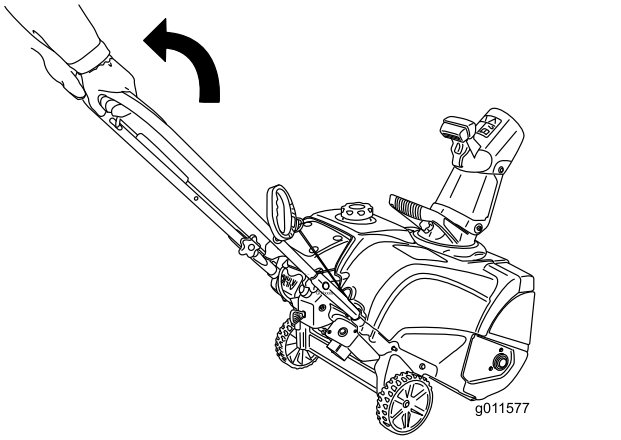

g011577

Slika 21

1. Upravljačka šipka

Deaktiviranje oštrica rotora

Za deaktiviranje oštrica rotora otpustite upravljačku šipku (Slika 22).

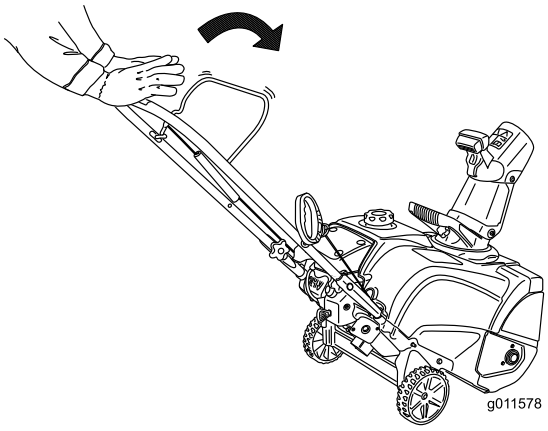

g011578

Slika 22

Zaustavljanje motora

Za zaustavljanje motora povucite ključ za paljenje prema van dok ne sjedne u položaj Off (Slika 23) ili pomaknite polugu prigušnice do kraja udesno (Slika 17).

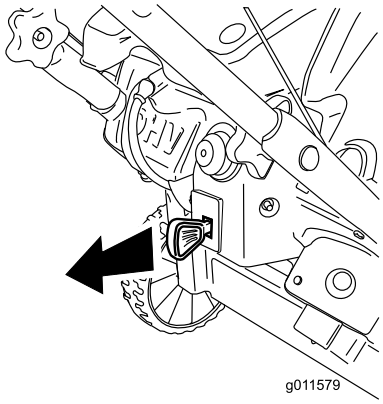

g011579

Slika 23

Podešavanje žlijeba za izbacivanje i usmjerivača žlijeba za izbacivanje

Za prilagođavanje žlijeba za izbacivanje pomaknite ručku žlijeba kako je prikazano na Slika 24.

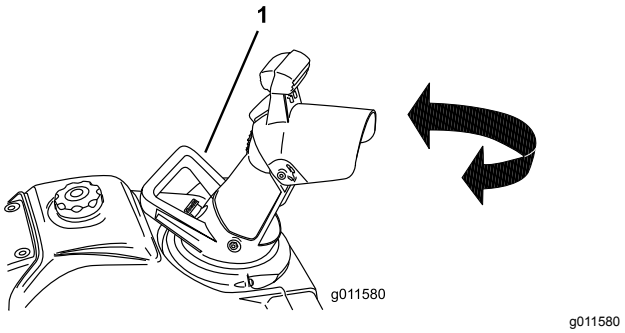

g011580

Slika 24

1. Ručka žlijeba za izbacivanje

Za podešavanje kuta usmjerivača žlijeba za izbacivanje pritisnite okidač na usmjerivaču i pomaknite usmjerivač prema gore ili dolje (Slika 25). Otpustite okidač kako biste zaključali položaj usmjerivača žlijeba za izbacivanje.

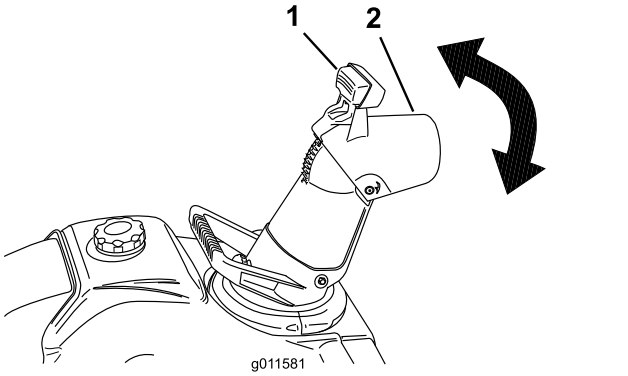

g011581

Slika 25

1. Okidač
2. Usmjerivač žlijeba za izbacivanje

Čišćenje začepljenog žlijeba za izbacivanje

Važno: **Kontakt ruku s rotirajućim oštricama rotora u žlijebu za izbacivanje najčešći je uzrok ozljeda povezanih s ovim uređajem. Nikad nemojte rukama čistiti žlijeb za izbacivanje.**

Za čišćenje žlijeba:

- **Ugasite motor!**
- Pričekajte 10 sekundi kako biste bili sigurni da su se oštrice rotora zaustavile.
- Nikad nemojte rukama uklanjati začepljenja, nego upotrijebite alat za čišćenje snijega.

Pokretanje samohodnog pogona

Podignite ručku dok kotači ne budu malo iznad razine tla, a strugač i oštrice rotora dodiruju tlo, i uređaj će se pokrenuti prema naprijed (Slika 26).

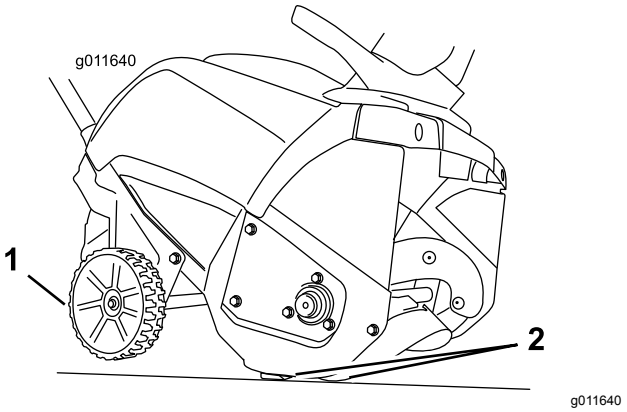

g011640

Slika 26

1. Kotači iznad razine tla
2. Strugač i oštrice rotora u dodiru s tlom

Napomena: Možete upravljati brzinom kretanja prema naprijed tako da različitom silom podižete ručku. U gustom snijegu ako je potrebno gurnite ručku prema naprijed ali dopustite uređaju da radi vlastitim tempom. Nemojte podizati ručku više od potrebnog jer će se strugač odići s tla i iza uređaja će izaći snijeg.

Sprječavanje zamrzavanja nakon upotrebe

- Pustite motor da radi nekoliko minuta kako bi se spriječilo zamrzavanje pomičnih dijelova. Zaustavite motor, pričekajte da se svi pomični dijelovi zaustave i uklonite led i snijeg iz uređaja.
- Očistite sav snijeg i led iz baze žlijeba.
- Okrećite žlijeb za izbacivanje lijevo i desno kako biste uklonili naslage leda.
- Dok je ključ u položaju Off (isključeno), povucite ručicu za ručno pokretanje nekoliko puta ili spojite električni kabel u strujni izvor i uređaj te jednom stisnite gumb za električno pokretanje kako biste spriječili zamrzavanje ručnog pokretača i/ili elektropokretača.
- U snježnim i hladnim uvjetima neki bi se upravljački i pomični dijelovi mogli zamrznuti. Nemojte upotrebljavati prekomjernu silu pri pokušajima upravljanja zamrznutim upravljačkim polugama. Ako imate poteškoća s upravljanjem bilo kojim dijelom uređaja, pokrenite motor i pustite da radi nekoliko minuta.

Savjeti za rad

⚠ UPOZORENJE

Oštrice rotora mogu odbaciti kamenje, igračke i druge strane predmete te tako nanijeti teške tjelesne ozljede rukovatelju ili prolaznicima.

- **Osigurajte da na području rada nema nikakvih predmeta koje bi oštrice rotora mogle odbaciti.**
- **Osigurajte da djeca i kućni ljubimci budu izvan područja rada uređaja.**

- Kad padne snijeg očistite ga što je prije moguće.
- Neka se područje pojedinih zamaha preklapa kako biste temeljito očistili snijeg.
- Izbacujte snijeg niz vjetar kad god je moguće.

Održavanje

Napomena: Odredite lijevu i desnu stranu uređaja s uobičajenog vozačevog položaja.

Preporučeni raspored održavanja

Interval servisa održavanja	Postupak održavanja
Nakon prvog sata	• Provjerite kabel za upravljanje i po potrebi ga podesite. • Provjerite ima li labavih pričvršćivača i po potrebi ih zategnite.
Nakon prva 2 sata	• Zamijenite motorno ulje.
Prije svake uporabe ili svakodnevno	• Provjerite razinu motornog ulja i po potrebi dodajte ulje.
Godišnje	• Provjerite kabel za upravljanje i po potrebi ga podesite. • Pregledajte oštrice rotora i neka ovlašteni serviser po potrebi zamijeni oštrice rotora i strugač. • Zamijenite motorno ulje. • Servisirajte svjećicu i po potrebi je zamijenite. • Provjerite ima li labavih pričvršćivača i po potrebi ih zategnite. • Neka ovlašteni serviser pregleda i po potrebi zamijeni pogonski remen.
Godišnje ili prije skladištenja	• Pripremite uređaj za skladištenje.

Podešavanje kabela za upravljanje

Pogledajte odjeljak Podešavanje kabela za upravljanje.

Pregledavanje oštrica rotora

Interval servisiranja: Godišnje—Pregledajte oštrice rotora i neka ovlašteni serviser po potrebi zamijeni oštrice rotora i strugač.

Prije svake upotrebe provjerite jesu li oštrice rotora istrošene. Kad se oštrice rotora istroše do rupice pokazatelja istrošenosti, neka ovlašteni serviser zamijeni oštrice rotora i strugač (Slika 27).

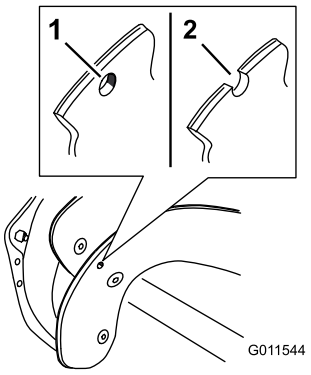

g011544

Slika 27

1. Rupica pokazatelja istrošenosti je čitava, ne morate zamijeniti oštrice rotora.
2. Rupica pokazatelja istrošenosti je izložena, zamijenite oštrice rotora i strugač.
3. Strugač

Mijenjanje motornog ulja

Interval servisiranja: Nakon prva 2 sata

Godišnje

Prije mijenjanja ulja pustite motor da radi nekoliko minuta kako bi se zagrijao. Toplo ulje tečnije je i uklanja više onečišćenja.

1. Pazite da spremnik ne bude prepunjen (pogledajte Slika 13) i da je čep spremnika za gorivo učvršćen.
2. Premjestite uređaj na ravnu površinu.
3. Podmetnite posudu za ispuštanje ulja ispod čepa otvora za odvod ulja (Slika 12), uklonite čep i nagnite uređaj prema natrag (ručka prema dolje) na pola udaljenosti od tla kako biste ispustili iskorišteno ulje u posudu.

   Važno: **Nemojte naginjati uređaj prema natrag do tla jer bi gorivo moglo iscuriti iz uređaja.**
4. Nakon ispuštanja iskorištenog ulja vratite uređaj u radni položaj.
5. Postavite i čvrsto zategnite čep otvora za odvod ulja.
6. Očistite oko poklopca spremnika za ulje (Slika 12).
7. Odvrnite poklopac spremnika za ulje i uklonite ga.
8. **Polako** ulijte ulje u otvor spremnika za ulje. Pričekajte 3 minute i zatim provjerite razinu ulja na šipki za mjerenje tako da obrišete šipku i u otvor spremnika **bez navijanja** umetnete poklopac spremnika za ulje.

   Napomena: Za utvrđivanje ispravne razine ulja na šipki za mjerenje pogledajte Slika 28.

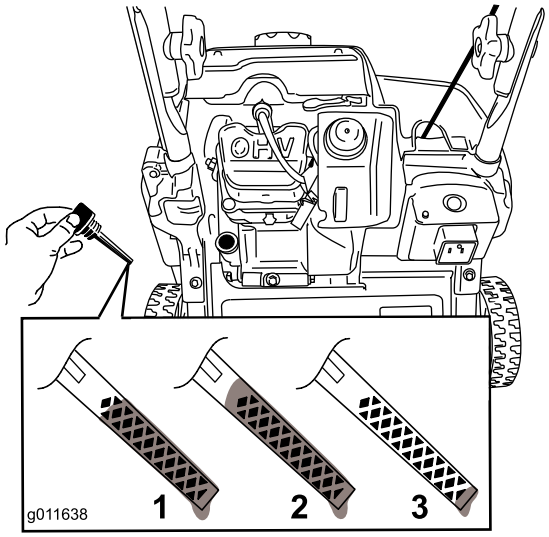

g011638

Slika 28

1. Maksimalna razina ulja.
2. Previsoka razina ulja – ispustite ulje iz kućišta motora.
3. Preniska razina ulja – dodajte ulje u kućište motora.

Napomena: Možete malo nagnuti uređaj prema naprijed kako biste olakšali ulijevanje ulja. Vratite uređaj u radni položaj prije provjeravanja razine ulja.

Važno: **Nemojte naginjati uređaj skroz prema naprijed jer bi gorivo moglo iscuriti iz uređaja.**

Maksimalna zapremnina: 0,35 L, vrsta ulja: detergentno motorno ulje s API klasifikacijom SJ, SL ili više.

Pogledajte Slika 29 kako biste odabrali najbolju viskoznost ulja za očekivanu temperaturu zraka:

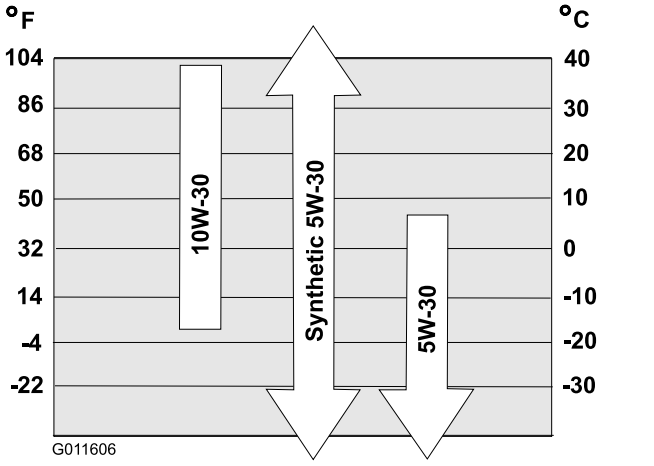

g011606

Slika 29

Napomena: Dolijevajte ulje u kućište motora sve dok ne dosegne ispravnu razinu na šipki za mjerenje kako je prikazano na Slika 29. Ako prepunite motor uljem, kroz otvor za odvod ulja ispustite višak ulja u posudu za ispuštanje ulja.

9. Navijte poklopac spremnika za ulje u otvor spremnika za ulje i čvrsto zategnite rukom.
10. Obrišite proliveno gorivo.
11. U skladu s propisima odložite iskorišteno ulje u lokalni reciklažni centar.

Servisiranje svjećice

Interval servisiranja: Godišnje—Servisirajte svjećicu i po potrebi je zamijenite.

Upotrijebite svjećicu tvrtke Toro (dio br. 119-1961).

1. Zaustavite motor i pričekajte da se svi pomični dijelovi zaustave.
2. Odspojite žicu sa svjećice (Slika 30).
3. Očistite oko svjećice.
4. Uklonite svjećicu sa zupčanog prijenosnika.

   Važno: **Zamijenite napuknute ili prljave svjećice. Nemojte čistiti elektrode jer može**

doći do oštećenja motora ako prljavština uđe u cilindar.

5. Postavite razmak na svjećici na 0,76 mm (Slika 30).

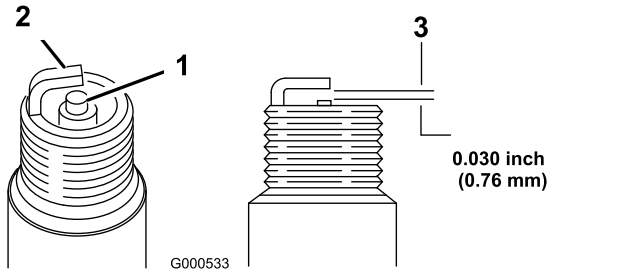

Slika 30

1. Izolator središnje elektrode
2. Bočna elektroda
3. Zračni razmak (nije u stvarnom mjerilu)

6. Postavite svjećicu i zavrnite je na 27 do 30 Nm.
7. Spojite žicu na svjećicu.

Skladištenje

Skladištenje uređaja

⚠ UPOZORENJE

- **Benzinske pare vrlo su zapaljive, eksplozivne i opasne za udisanje. Ako skladištite uređaj u blizini otvorenog plamena, pare se mogu zapaliti i izazvati eksploziju.**
- **Nemojte skladištiti uređaj u kući, podrumu ili na bilo kojem drugom mjestu na kojem bi moglo biti izvora paljenja, kao što su vrući bojleri i grijači, sušilice rublja, peći i drugi slični uređaji.**
- **Nemojte naginjati uređaj prema naprijed ili natrag dok u spremniku ima goriva jer bi gorivo moglo iscuriti iz uređaja.**
- **Nemojte skladištiti uređaj s ručkom okrenutom prema tlu, u suprotnom će ulje procuriti u cilindar motora i na tlo i motor se neće moći upaliti.**

1. Pri posljednjem punjenju spremnika u sezoni u svježe gorivo dodajte stabilizator goriva u skladu s uputama proizvođača motora.
2. Pokrenite motor na 10 minuta kako bi se gorivo proširilo sustavom goriva.
3. Promijenite motorno ulje dok je motor još topao. Pogledajte odjeljak Mijenjanje motornog ulja.
4. Ispustite gorivo iz spremnika i rasplinjača na sljedeći način:
   A. Odvrnite, ali nemojte ukloniti, mali vijak na bočnoj strani posude za gorivo rasplinjača (Slika 31) dok se gorivo ne počne izlijevati iz rasplinjača. Ispustite gorivo u odobren spremnik za gorivo.

      Važno: **Nemojte uklanjati matični vijak posude za gorivo na dnu rasplinjača.**

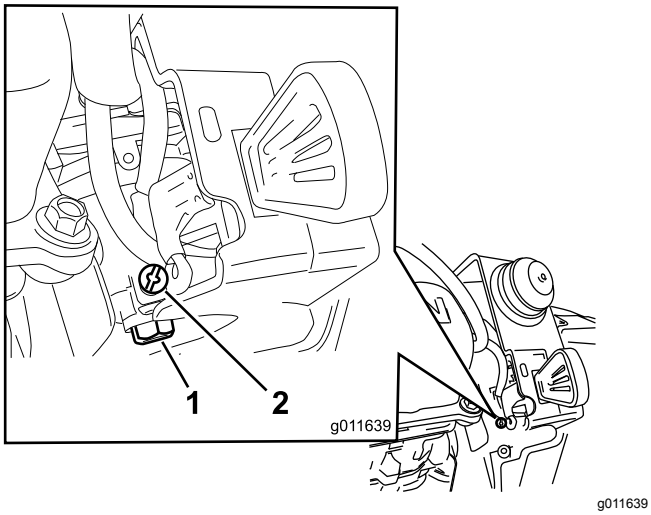

g011639

Slika 31

1. Matični vijak posude rasplinjača – nemojte uklanjati
2. Mali vijak na rasplinjaču

B. Pričekajte nekoliko minuta dok se gorivo ne isprazni i zatim postavite čep spremnika za gorivo i zategnite mali vijak na rasplinjaču.

Napomena: Upotrijebite ručni križni odvijač. Prejako zatezanje može dovesti do oštećenja malog vijka.

5. Pravilno zbrinite neiskorišteno gorivo. Reciklirajte gorivo u skladu s lokalnim propisima ili ga iskoristite za svoj automobil.
6. Uklonite svjećicu.
7. Uštrcajte 2 čajne žličice ulja u otvor svjećice.
8. Ručno postavite svjećicu i zavrnite je na 27 do 30 Nm.
9. Dok je ključ za paljenje u položaju Off (isključeno) polako povucite ručicu za ručno pokretanje kako bi se ulje rasporedilo unutar cilindra.
10. Skinite ključ za paljenje s uzice i pohranite ga na sigurnom mjestu.
11. Očistite uređaj.
12. Obojite sve oguljene površine bojom koju kupite kod ovlaštenog servisera. Prije bojanja izbrusite oštećene površine i upotrijebite sredstvo za prevenciju hrđe kako biste spriječili hrđanje metalnih dijelova.
13. Zategnite sve olabavljenje pričvršćivače. Popravite ili zamijenite sve oštećene dijelove.
14. Prekrijte uređaj i skladištite ga na čistom, suhom mjestu izvan dosega djece. Pustite da se motor ohladi prije skladištenja u bilo kojem zatvorenom prostoru.

Napomene:

Napomene:

Popis međunarodnih distributera

Distributer:	Zemlja:	Broj telefona:	Distributer:	Zemlja:	Broj telefona:
Atlantis Su ve Sulama Sisstemleri Lt	Turska	90 216 344 86 74	Maquiver S.A.	Kolumbija	57 1 236 4079
Balama Prima Engineering Equip.	Hong Kong	852 2155 2163	Maruyama Mfg. Co. Inc.	Japan	81 3 3252 2285
B-Ray Corporation	Koreja	82 32 551 2076	Agrolanc Kft	Mađarska	36 27 539 640
Casco Sales Company	Portoriko	787 788 8383	Mountfield a.s.	Češka	420 255 704 220
Ceres S.A.	Kostarika	506 239 1138	Munditol S.A.	Argentina	54 11 4 821 9999
CSSC Turf Equipment (pvt) Ltd.	Šri Lanka	94 11 2746100	Oslinger Turf Equipment SA	Ekvador	593 4 239 6970
Cyril Johnston & Co.	Sjeverna Irska	44 2890 813 121	Oy Hako Ground and Garden Ab	Finska	358 987 00733
Equiver	Meksiko	52 55 539 95444	Parkland Products Ltd.	Novi Zeland	64 3 34 93760
Femco S.A.	Gvatemala	502 442 3277	Prato Verde S.p.A.	Italija	39 049 9128 128
G.Y.K. Company Ltd.	Japan	81 726 325 861	Prochaska & Cie	Austrija	431 278 5100
Geomechaniki of Athens	Grčka	30 10 935 0054	RT Cohen 2004 Ltd.	Izrael	972 986 17979
Guandong Golden Star	Kina	86 20 876 51338	Riversa	Španjolska	34 9 52 83 7500
Hako Ground and Garden	Švedska	46 35 10 0000	Sc Svend Carlsen A/S	Danska	45 66 109 200
Hako Ground and Garden	Norveška	47 22 90 7760	Solvert S.A.S.	Francuska	33 1 30 81 77 00
Hayter Limited (U.K.)	Ujedinjena Kraljevina	44 1279 723 444	Spypros Stavrinides Limited	Cipar	357 22 434131
Hydroturf Int. Co Dubai	Ujedinjeni Arapski Emirati	97 14 347 9479	Surge Systems India Limited	Indija	91 1 292299901
Hydroturf Egypt LLC	Egipat	202 519 4308	T-Markt Logistics Ltd.	Mađarska	36 26 525 500
Irriamc	Portugal	351 21 238 8260	Toro Australia	Australija	61 3 9580 7355
Irrigation Products Int'l Pvt Ltd.	Indija	86 22 83960789	Toro Europe NV	Belgija	32 14 562 960
Jean Heybroek b.v.	Nizozemska	31 30 639 4611			

Europska obavijest o zaštiti privatnosti

Podaci koje tvrtka Toro prikuplja
Toro Warranty Company poštuje vašu privatnost. Kako bismo obradili vaš zahtjev za jamstvom i kontaktirali vas u slučaju opoziva proizvoda, tražimo da s nama podijelite određene osobne podatke, bilo izravno ili putem lokalnog zastupnika ili distributera.

Sustav jamstva tvrtke Toro nalazi se na poslužiteljima u Sjedinjenim Američkim Državama, gdje zakoni o zaštiti privatnosti možda ne nude jednaku zaštitu kao zakoni u vašoj državi.

DIJELJENJEM SVOJIH OSOBNIH PODATAKA S NAMA PRISTAJETE NA OBRADU SVOJIH OSOBNIH PODATAKA KAKO JE OPISANO U OVOJ OBAVIJESTI O ZAŠTITI PRIVATNOSTI.

Način na koji tvrtka Toro upotrebljava podatke
Tvrtka Toro može upotrebljavati vaše osobne podatke za obradu zahtjeva za jamstvom, kontaktiranje u slučaju opoziva proizvoda i u bilo koje druge svrhe o kojima vas obavijestimo. Tvrtka Toro može dijeliti vaše podatke sa svojim filijalama, trgovcima i drugim poslovnim partnerima povezanim s bilo kojom od tih aktivnosti. Nećemo prodavati vaše osobne podatke drugim tvrtkama. Zadržavamo pravo na otkrivanje osobnih podataka ako to moramo učiniti zbog primjenjivih zakona i poštovanja zahtjeva nadležnih tijela, ispravnog upravljanja našim sustavima ili za zaštitu nas ili drugih korisnika.

Zadržavanje vaših osobnih podataka
Zadržat ćemo vaše osobne podatke onoliko dugo koliko budu potrebni za svrhe u koje su izvorno prikupljeni ili u druge legitimne svrhe (kao što je usklađenost s propisima) ili za ispunjavanje zahtjeva primjenjivih zakona.

Predanost tvrtke Toro sigurnosti vaših osobnih podataka
Poduzimamo razumne mjere opreza kako bismo zaštitili sigurnost vaših osobnih podataka. Također poduzimamo korake za održavanje točnosti i ažurnosti osobnih podataka.

Pristup vašim osobnim podacima i njihovo ispravljanje
Ako želite pregledati ili ispraviti svoje osobne podatke, kontaktirajte nas putem adrese e-pošte legal@toro.com.

Australski zakon o zaštiti potrošača

Australski potrošači detalje o australskom zakonu o zaštiti potrošača mogu pronaći u kutiji ili kod svog lokalnog trgovca tvrtke Toro.

Jamstvo tvrtke Toro
i
Jamstvo tvrtke Toro za GTS pokretanje

Uvjeti i obuhvaćeni proizvodi

Tvrtka Toro i njezina filijala Toro Warranty Company zajedničkom se odlukom obvezuju da će prvotnom kupcu[1] popraviti niže navedeni proizvod tvrtke Toro ako ima materijalne nedostatke ili nedostatke u izradi ili ako se motor s GTS-om (zajamčenim pokretanjem) ne može pokrenuti iz prvog ili drugog pokušaja, pod uvjetom da je obavljeno rutinsko održavanje u skladu s *Uputama za upotrebu*.

Trajanja jamstvenih razdoblja od datuma kupnje su sljedeća:

Proizvodi	Jamstveno razdoblje
Obične kosilice s većom snagom motora	
• Lijevano kosište	5 godina stambene upotrebe[2] 90 dana komercijalne upotrebe
• Motor	5 godina jamstva za GTS pokretanje, Stambena upotreba[3]
• Akumulator	2 godine
• Čelično kosište	2 godine stambene upotrebe[2] 90 dana komercijalne upotrebe
• Motor	2 godine jamstva za GTS pokretanje, Stambena upotreba[3]
Kosilice TimeMaster	3 godine stambene upotrebe[2] 90 dana komercijalne upotrebe
• Motor	3 godine jamstva za GTS pokretanje, Stambena upotreba[3]
• Akumulator	2 godine
Ručni električni uređaji	2 godine stambene upotrebe[2] Nema jamstva za komercijalnu upotrebu
Bacači snijega	
• Jednostupanjski	2 godine stambene upotrebe[2] 45 dana komercijalne upotrebe
• Motor	2 godine jamstva za GTS pokretanje, Stambena upotreba[3]
• Dvostupanjski	3 godine stambene upotrebe[2] 45 dana komercijalne upotrebe
• Žlijeb za izbacivanje, usmjerivač žlijeba za izbacivanje i poklopac kućišta rotora	Doživotno (samo prvotni vlasnik)[5]
Električni bacači snijega	2 godine stambene upotrebe[2] Nema jamstva za komercijalnu upotrebu
Svi niže navedeni uređaji	
• Motor	Pogledajte jamstvo proizvođača motora[4]
• Akumulator	2 godine stambene upotrebe[2]
• Priključci	2 godine stambene upotrebe[2]
Traktorske kosilice za travnjak i vrt DH	2 godine stambene upotrebe[2] 90 dana komercijalne upotrebe
Traktorske kosilice za travnjak i vrt XLS	3 godine stambene upotrebe[2] 90 dana komercijalne upotrebe
Kosilica TimeCutter	3 godine stambene upotrebe[2] 90 dana komercijalne upotrebe
Kosilice TITAN	3 godine ili 240 sati[5]
• Okvir	Doživotno (samo prvotni vlasnik)[6]
Kosilice Z Master – Serija 2000	4 godine ili 500 sati[5]
• Okvir	Doživotno (samo prvotni vlasnik)[6]

[1]Prvotni kupac je osoba koja je prvobitno kupila proizvod tvrtke Toro.

[2]Stambena upotreba je upotreba proizvoda na zemljištu oko vlastitog doma. Upotreba na više od jedne lokacije smatra se komercijalnom upotrebom i u tom se slučaju primjenjuje jamstvo za komercijalnu upotrebu.

[3]Jamstvo tvrtke Toro za GTS pokretanje ne obuhvaća komercijalnu upotrebu.

[4]Neki motori u uređajima tvrtke Toro imaju jamstva proizvođača motora.

[5]Ovisno o tome što nastupi ranije.

[6]Doživotno jamstvo za okvir – Ako se glavni okvir, koji se sastoji od zavarenih dijelova koji čine strukturu uređaja i na koji su pričvršćene ostale komponente poput motora, slomi ili napukne uslijed normalne upotrebe, tvrtka Toro će ga po vlastitom nahođenju popraviti ili zamijeniti pod jamstvom bez naplate za dijelove i rad. Kvarovi na okviru uzrokovani neispravnom upotrebom, zloupotrebom ili hrđom nisu obuhvaćeni jamstvom.

Ovo jamstvo obuhvaća troškove dijelova i rada, ali ne i troškove prijevoza.

Zahtjev za jamstvom može biti odbijen ako je brojač sati rada odspojen, izmijenjen ili pokazuje znakove izmjena.

Odgovornost vlasnika

Morate održavati svoj proizvod tvrtke Toro tako da pratite postupke održavanja opisane u *Uputama za upotrebu*. Takvo rutinsko održavanje plaćate sami, bez obzira obavlja li ga serviser ili vi.

Upute za korištenje jamstvenih usluga

Ako smatrate da vaš proizvod tvrtke Toro ima materijalne nedostatke ili nedostatke u izradi, učinite sljedeće:

1. Obratite se svom prodavaču kako biste dogovorili servisiranje uređaja. Ako iz bilo kojeg razloga ne možete kontaktirati prodavača, možete se obratiti bilo kojem ovlaštenom distributeru tvrtke Toro kako biste dogovorili servis. Pogledajte priloženi popis distributera.
2. Donesite proizvod i potvrdu o kupnji (račun) na mjesto servisa. Ako ste iz bilo kojeg razloga nezadovoljni analizom ili radom servisa, kontaktirajte nas:

   Toro Customer Care Department, RLC Division (Odjel korisničke službe tvrtke Toro, odjel RLC)
   Toro Warranty Company
   8111 Lyndale Avenue South
   Bloomington, MN 55420-1196
   001–952–948–4707

Predmeti i uvjeti koji nisu obuhvaćeni jamstvom

Ovo izričito jamstvo ne obuhvaća sljedeće:

- Troškove redovitog održavanja ili potrošnih dijelova, kao što su noževi, oštrice rotora, oštrice strugača, remeni, gorivo, maziva, zamjene ulja, svjećice, pneumatske gume i podešavanja kabela/polužja ili kočnica
- Bilo koje proizvode ili dijelove koji su izmijenjeni ili neispravno korišteni i kojima su potrebni popravci zbog nezgoda ili neispravnog održavanja
- Popravke potrebne zbog nekorištenja svježeg goriva (starog manje od mjesec dana) ili neispravne pripreme uređaja za vremenska razdoblja nekorištenja duža od mjesec dana
- Sve popravke obuhvaćene navedenim jamstvima moraju izvršavati ovlašteni serviseri tvrtke Toro i pritom koristiti odobrene zamjenske dijelove.

Opći uvjeti

Kupac je obuhvaćen nacionalnim pravom svake zemlje. Prava koje kupac na temelju tih zakona ima nisu ograničena ovim jamstvom.