Form No. 3435-499 Rev A

Puhalnika za sneg SnowMax 724 in 824 QXE

Model št.: 38711—Serijska št.: 400010798 in gor

Model št.: 38712—Serijska št.: 400010798 in gor

Navodila za uporabo

Ta izdelek je skladen z vsemi ustreznimi evropskimi direktivami. Podrobnosti so navedene v ločeni Izjavi o skladnosti (DOC) za ta izdelek.

Uvod

Ta stroj je namenjen za domačo uporabo. Zasnovan je za odstranjevanje snega s tlakovanih površin, kot so dovozi in pločniki, ter drugih prometnih površin okoli stanovanjskih ali poslovnih nepremičnin. Ni namenjen odstranjevanju drugih snovi razen snega in ni primeren za čiščenje makadamskih površin.

Podrobno preberite te informacije, da se seznanite s pravilnim upravljanjem in vzdrževanjem stroja ter preprečite telesne poškodbe in poškodbe izdelka. Za pravilno in varno upravljanje stroja ste odgovorni sami.

Če potrebujete informacije o stroju in dodatni opremi ali pomoč pri iskanju prodajalca ali če želite izdelek registrirati, se lahko obrnete neposredno na podjetje Toro na naslovu www.Toro.com.

Če potrebujete servisne storitve, originalne dele Toro ali dodatne informacije, se obrnite na pooblaščeni servis oziroma službo za pomoč strankam podjetja Toro, pri čemer prej pripravite številko modela in serijsko številko stroja. Diagram 1 označuje mesto številke modela in serijske številke na stroju. Številke vpišite v ustrezna polja.

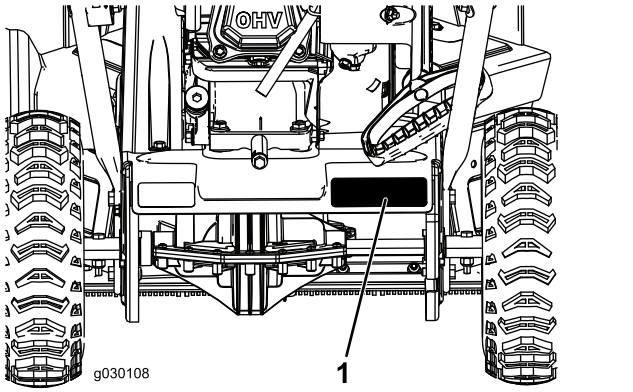

g030108

Diagram 1

1. Mesto številke modela in serijske številke

Model št.: _____

Serijska št.: _____

V tem priročniku so opredeljene morebitne nevarnosti, pri čemer varnostna opozorila označuje poseben opozorilni znak za nevarnost (Diagram 2), ki lahko povzroči hude telesne poškodbe ali smrt, če ne upoštevate priporočenih previdnostnih ukrepov.



g000502

Diagram 2

1. Znak varnostnega opozorila

Za poudarjanje informacij sta v tem priročniku uporabljeni dve besedi. **Pomembno** opozarja na posebne tehnične informacije, medtem ko **Opomba** označuje informacije, ki jih morate posebej pozorno prebrati.

Pri modelih z nazivno močjo je bila čista moč motorja laboratorijsko ocenjena pri proizvajalcu motorja skladno s standardom SAE J1940. Zaradi skladnosti z varnostnimi, emisijskimi in delovnimi zahtevami je dejanska moč motorja tega razreda puhalnika za sneg bistveno manjša.

© 2016—The Toro® Company
8111 Lyndale Avenue South
Bloomington, MN 55420

Registrirano pri www.Toro.com.

CE

Prevod originala (SL)
Natisnjeno v ZDA
Vse pravice pridržane

3435-499 A

Pomembno: **Če ta stroj dlje časa neprekinjeno uporabljate na nadmorski višini nad 1500 m, morate namestiti komplet za visoko nadmorsko višino, da bo motor skladen z emisijskimi zahtevami predpisov CARB/EPA. Komplet za visoko nadmorsko višino poveča zmogljivost motorja in hkrati preprečuje onesnaženje svečk, težek zagon in večje emisije. Ko namestite komplet, ob ploščico s serijsko številko stroja namestite etiketo z oznako za visoko nadmorsko višino. Glede nakupa ustreznega kompleta za visoko nadmorsko višino se obrnite na pooblaščenega prodajalca znamke Toro. Če želite poiskati najbližjega prodajalca, obiščite naše spletno mesto na naslovu www.Toro.com ali pa se obrnite na našo službo za pomoč strankam, ki je navedena na izjavi o nadzoru emisij. Če nameravate stroj znova uporabljati na višini pod 1500 m, komplet odstranite s stroja in motor ponastavite na tovarniško konfiguracijo. Stroja, ki je bil prilagojen za delo na visoki nadmorski višini, ne uporabljajte na nižji nadmorski višini, saj lahko pride do pregrevanja in poškodb motorja. Če niste prepričani, ali je bil vaš stroj prilagojen za delo na visoki nadmorski višini, preverite, ali je na njem ta oznaka: Diagram 3.**

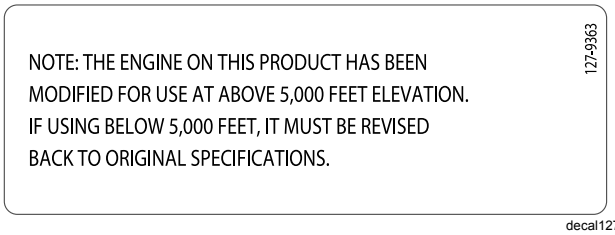

Diagram 3

Ta sistem vžiga s svečko je skladen s kanadskim standardom ICES-002.

Vsebina

Uvod 1
Varnost 3
Nalepke z varnostnimi opozorili in navodili 3
Nastavitve 5
1 Razklopljenje ročaja 5
2 Namestitev izmetne cevi 6
3 Dolivanje motornega olja 6
Pregled izdelka 8
Delovanje 9
Pred uporabo 9
Varnost 9
Polnjenje rezervoarja za gorivo 9
Preverjanje nivoja motornega olja 9
Med uporabo 9
Varnost 9
Zagon motorja 10
Vklop spiralnega vijaka 11
Izklop spiralnega vijak 12
Samohodni pogon stroja 12
Zaustavitev motorja 12
Upravljanje vzvoda Quick Stick® 12
Čiščenje zamašene izmetne cevi 12
Delovni namigi 13
Po uporabi 13
Varnost 13
Preprečevanje zamrznitve po uporabi 13
Vzdrževanje 14
Priporočeni urnik(i) vzdrževanja 14
Varnost pri vzdrževanju 14
Preverjanje nivoja motornega olja 14
Preverjanje in prilagajanje sani 15
Preverjanje strgalnih robov 15
Menjava motornega olja 16
Zamenjava vžigalne svečke 17
Nastavitev potezne žice spiralnega vijaka 18
Nastavitev potezne žice pogona 18
Preverjanje tlaka v pnevmatikah 18
Skladiščenje 19
Shranjevanje puhalnika za sneg 19

Varnost

Ta stroj je zasnovan po standardih, ki so veljali v času izdelave.

- Vsebino tega *uporabniškega priročnika* morate prebrati in razumeti, preden prvič zaženete motor. Poskrbite, da bodo vsi uporabniki znali uporabljati stroj in razumeli opozorila.
- Rok in nog ne približujte gibljivim delom stroja.
- Stroja ne uporabljajte brez ustreznih ščitnikov in druge varnostne opreme; enako velja za dela, ki jih izvajate na stroju.
- Ne približujte se izmetnim odprtinam. Druge osebe morajo biti na varni razdalji od stroja.
- Otrokom ne dovolite v delovno območje. Otrokom nikoli ne dovolite upravljati stroja.
- Pred vsakim odstranjevanjem zamašitev, popravilom stroja in dolivanjem goriva zaustavite motor.

Dodatne informacije o varnosti najdete v posameznih poglavjih tega priročnika.

Nalepke z varnostnimi opozorili in navodili

Nalepke z varnostnimi opozorili in navodili so v bližini območja morebitne nevarnosti. Zamenjajte poškodovane in manjkajoče nalepke.

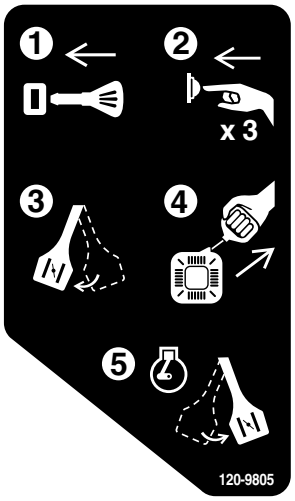

decal120-9805

120-9805

1. Vstavite ključ.
2. Trikrat pritisnite črpalko za gorivo.
3. Aktivirajte dušilno loputo.
4. Povlecite zagonsko vrv.
5. Ko motor teče, izklopite dušilno loputo.

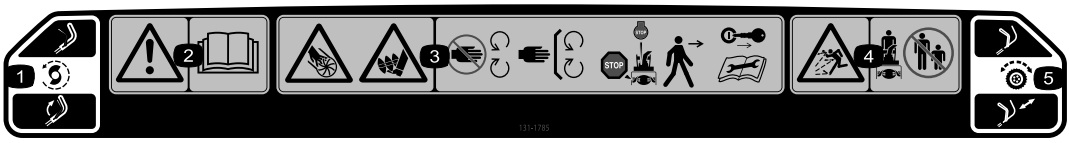

decal131-1785

131-1785

Kat. št. za naročilo 131-5921

1. Pogon spiralnega vijaka – za vklop stisnite ročico, za izklop spustite ročico.
2. Opozorilo – preberite *uporabniški priročnik*.
3. Nevarnost ureznin/amputacije dlani in stopal; spiralni vijak – ne približujte se premikajočim se delom, vsi ščitniki in varovala morajo biti pravilno nameščeni; zaustavite motor in počakajte, da se spiralni vijak zaustavi, preden zapustite stroj; odstranite kontaktni ključ in pred začetkom vzdrževanja ali servisiranja preberite navodila.
4. Nevarnost zaradi izmetavanja predmetov – druge osebe morajo biti na varni razdalji od puhalnika za sneg.
5. Samohodni pogon – za vklop samohodnega pogona ročaj potisnite navzdol.



decal131-5914

131-5914

Kat. št. za naročilo 131-5915

1. Nevarnost ureznin in amputacije dlani in stopal, spiralni vijak – ne segajte z roko v izmetno cev; odstranite kontaktni ključ in pred začetkom vzdrževanja ali servisiranja preberite navodila.

Nastavitve

Prosti deli

V spodnji karti potrdite vse dele kateri so bili poslani.

Postopek	Opis	Količina	Uporaba
1	Ni zahtevanih delov	–	Razklopite ročaj
2	Vijak (¼–20 X 1½ in.) Varovalna matica (¼–20 X 1½ in.) Nosilni vijak (¼–20 x 1 in.) Varovalna matica (¼–20 X 1½ in.) Vijak (¼–20 X ⅝ in.)	1 1 3 3 1	Namestite izmetno cev.
3	Ni zahtevanih delov	–	Napolnite motor z oljem.

1

Razklopljenje ročaja

Ni zahtevanih delov

Postopek

Pomembno: **Pri razklopljenju ročaja pazite, da ne priščipnete potezne žice.**

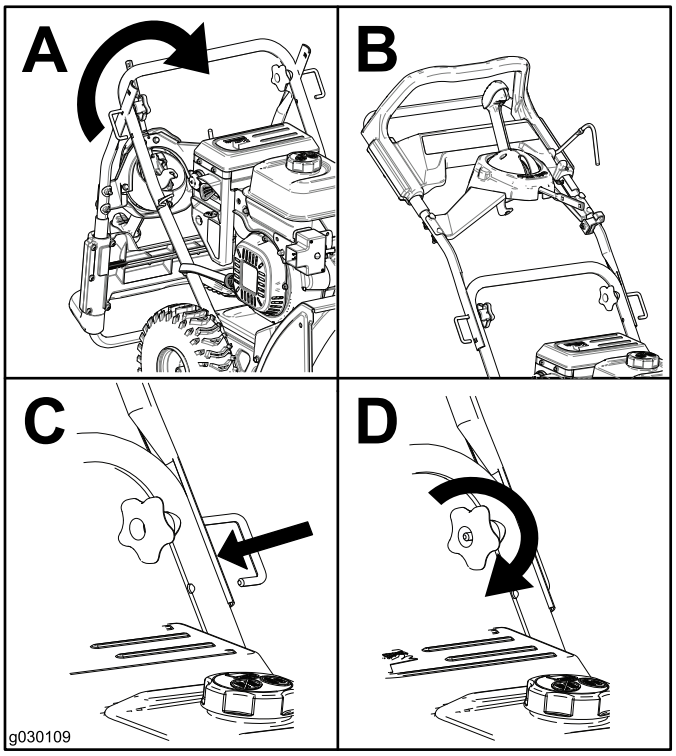

g030109

Diagram 4

2

Namestitev izmetne cevi

Deli potrebni za ta postopek:

1	Vijak (¼–20 X 1½ in.)
1	Varovalna matica (¼–20 X 1½ in.)
3	Nosilni vijak (¼–20 x 1 in.)
3	Varovalna matica (¼–20 X 1½ in.)
1	Vijak (¼–20 X ⅝ in.)

Postopek

1. Drog izmeta vstavite skozi držalo v podnožje stroja ter ga pritrdite z vijakom in varovalno matico (Diagram 5).

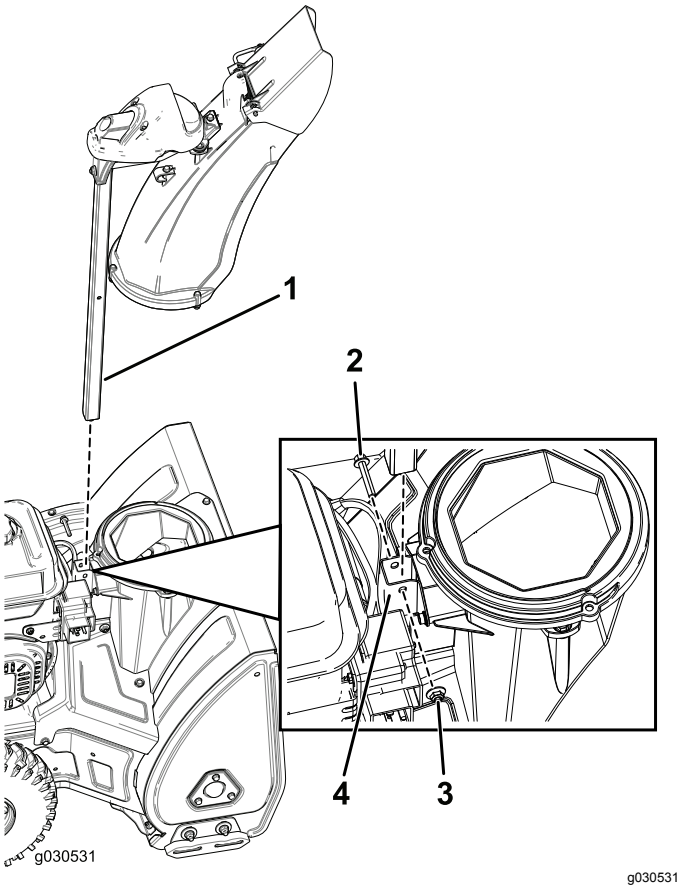

g030531

Diagram 5

1. Drog izmeta
2. Vijak (¼–20 X 1½ in.)
3. Varovalna matica (¼–20 X 1½ in.)
4. Nosilec

2. Sestavite drog izmetne cevi in pritrdite potezno žico (Diagram 6).

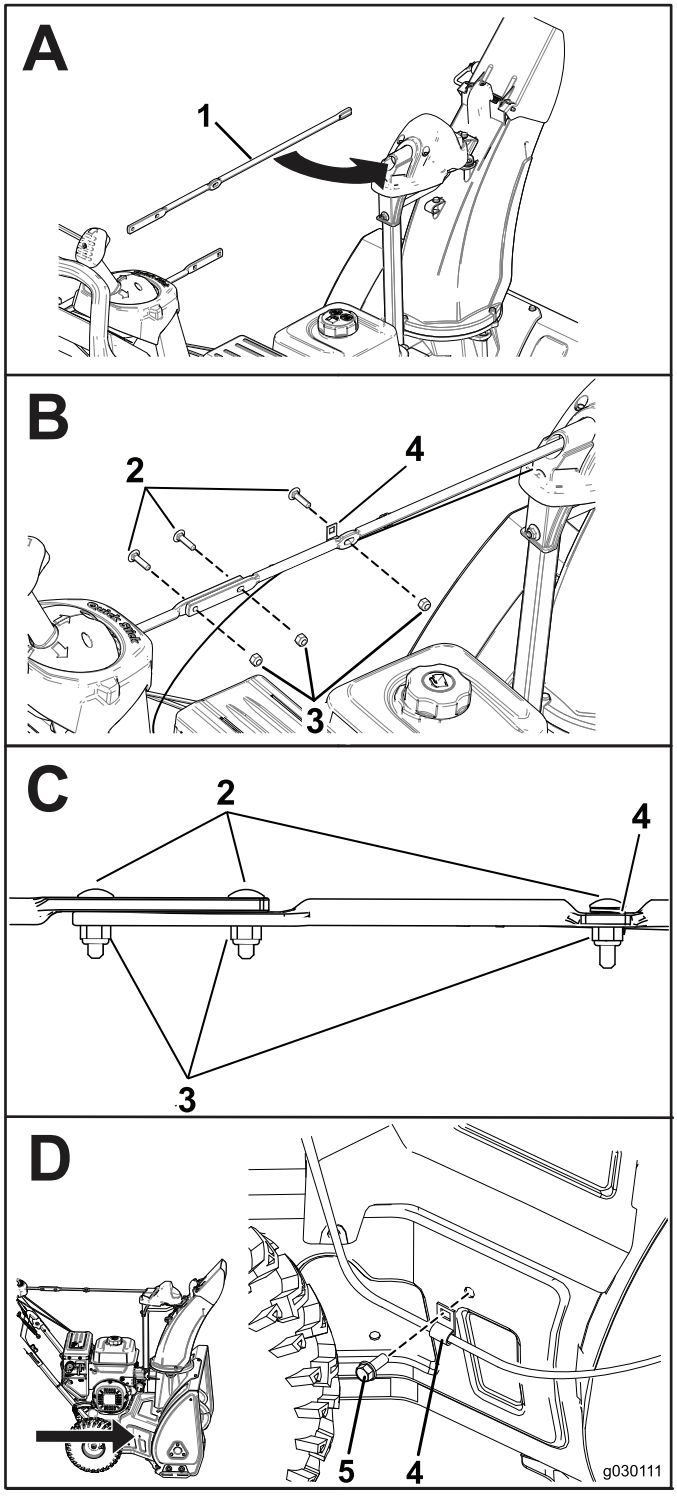

g030111

Diagram 6

1. Drog izmetne cevi
2. Nosilni vijak (¼–20 x 1 in.)
3. Varovalna matica (¼–20 X 1½ in.)
4. Kabelska vezica
5. Vijak (¼–20 X ⅝ in.)

3

Dolivanje motornega olja

Ni zahtevanih delov

Postopek

Stroj ima ob dobavi motor že napolnjen z oljem.

Model	Največja količina
38711	0,5 l
38712	0,7 l

Vrsta olja: uporabite avtomobilsko detergentno olje s klasifikacijo API, SJ, SL ali višjo.

Pri izbiri najboljše viskoznosti olja za pričakovani razpon zunanje temperature si pomagajte s spodnjo sliko Diagram 7:

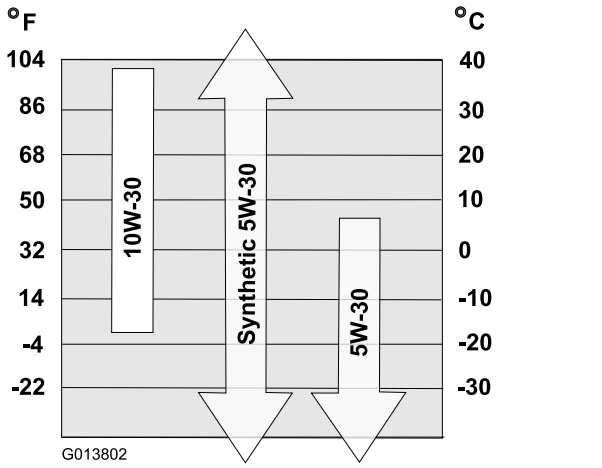

Diagram 7

1. Premaknite stroj na ravno površino.
2. Očistite predel okrog čepa odprtine za dolivanje olja.
3. Preverite nivo olja in ga po potrebi dolijte.

   Opomba: Pri preverjanju nivoja olja ne privijte čepa merilne palice.

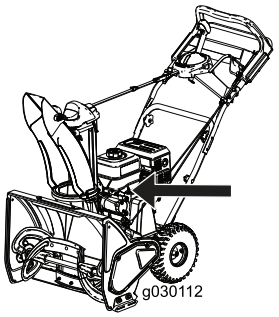

g030112

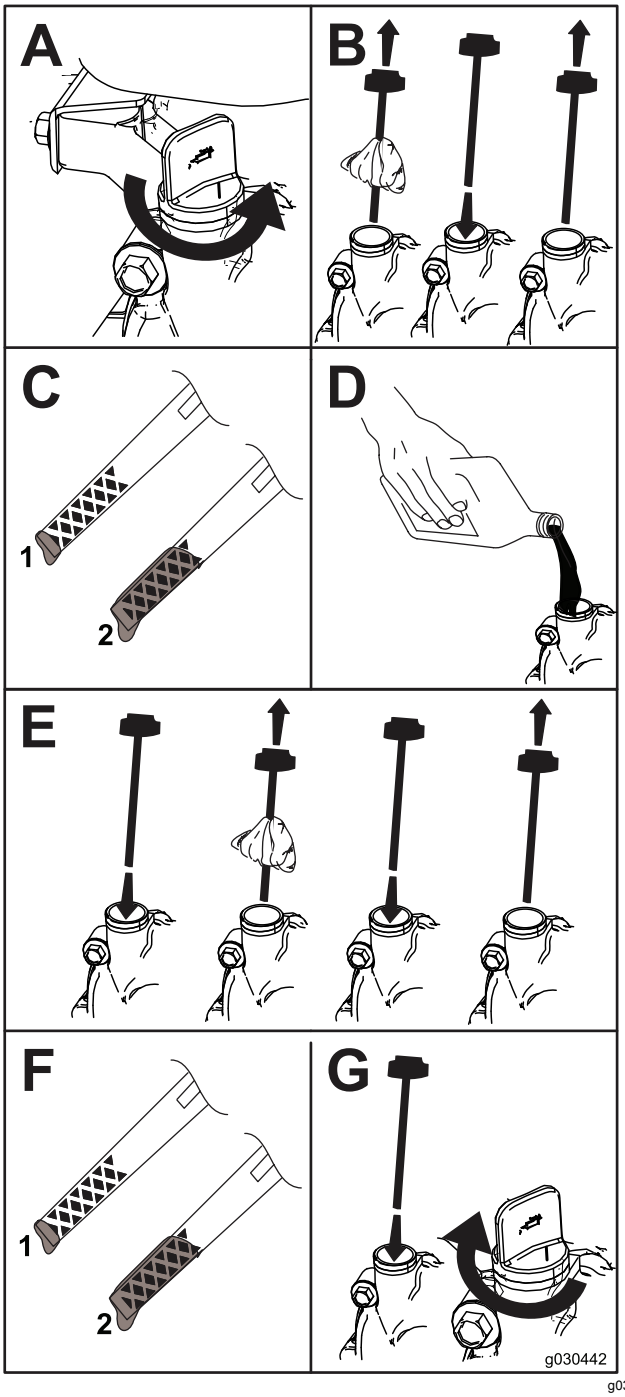

g030442

Diagram 8

1. Prenizek nivo olja – dolijte olje
2. Ustrezen nivo olja

Pregled izdelka

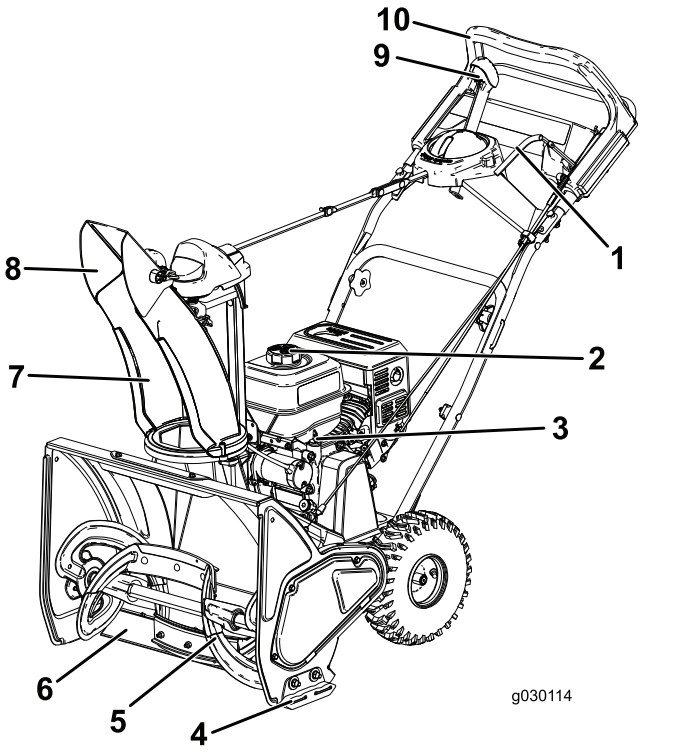

g030114

Diagram 9

1. Ročica spiralnega vijaka
2. Pokrovček rezervoarja za gorivo
3. Merilna palica
4. Sani
5. Spiralni vijak
6. Strgalo
7. Izmetna cev
8. Usmerjevalnik izmeta
9. Vzvod za upravljanje izmetne cevi Quick Stick®
10. Zgornji ročaj

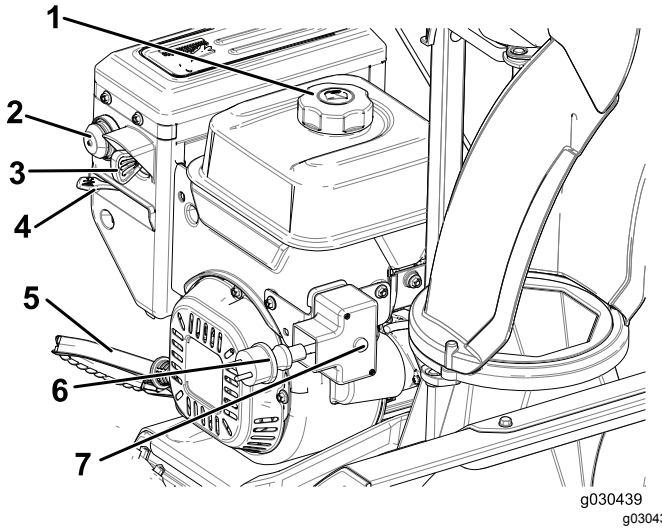

g030439

Diagram 10

1. Pokrovček rezervoarja za gorivo
2. Črpalka za dovod goriva
3. Ključ za vžig
4. Dušilna loputa
5. Ročaj zagonske vrvi
6. Vtičnica za električni zagon
7. Gumb za električni zagon

Delovanje

Pred uporabo

Varnost

- Pri vseh strojih z električnimi zaganjalniki motorja uporabljajte podaljške in vtičnice, kot jih navaja proizvajalec.
- Med upravljanjem stroja morate nositi ustrezna zimska oblačila. Ne nosite ohlapnih oblačil, ki bi se lahko zataknila v gibljive dele. Uporabljajte obutev, ki ne drsi in zagotavlja dober oprijem na spolzkih površinah.
- Med uporabo, prilagajanjem ali popravljanjem stroja vedno uporabljajte zaščitna očala, da oči zaščitite pred poškodbami zaradi predmetov, ki jih med delovanjem lahko izvrže stroj.
- Temeljito preglejte območje, kjer boste uporabljali stroj, ter odstranite vse predpražnike, sani, deske, žice in druge predmete.
- Če so ščitniki, varnostni pripomočki ali nalepke poškodovani, nečitljivi ali manjkajo, jih popravite ali zamenjajte, preden zaženete stroj. Poleg tega privijte vsa razrahljana pritrdila.

Polnjenje rezervoarja za gorivo

Priporočeno gorivo:

- Zaradi boljšega delovanja uporabljajte samo čist, svež (star manj kot 30 dni), neosvinčen bencin z oktanskim številom 87 ali več (metoda ocenjevanja (R + M)/2).
- **Etanol:** dovoljena je mešanica bencina z največ 10-% prostorninskim deležem etanola (gasohol) ali s 15 % MTBE-ja (metil terciarnega butil etra). Etanol in MTBE nista ista snov. Bencin s 15 % prostorninskim deležem etanola (E15) ni odobren za uporabo. **Ne** uporabljajte bencina, ki vsebuje več kot 10-% prostorninski delež etanola, npr. mešanice E15 (ki vsebuje 15 % etanola), E20 (ki vsebuje 20 % etanola) ali E85 (ki vsebuje 85 % etanola). Uporaba neodobrenega goriva lahko povzroči težave v delovanju in/ali poškodbe motorja, ki jih garancija morda ne krije.
- **Ne** uporabljajte bencina, ki vsebuje metanol.
- **Ne** shranjujte goriva v rezervoarju ali posodah za gorivo čez zimo, razen če uporabite stabilizator goriva.
- Bencinu **ne** dodajajte olja.

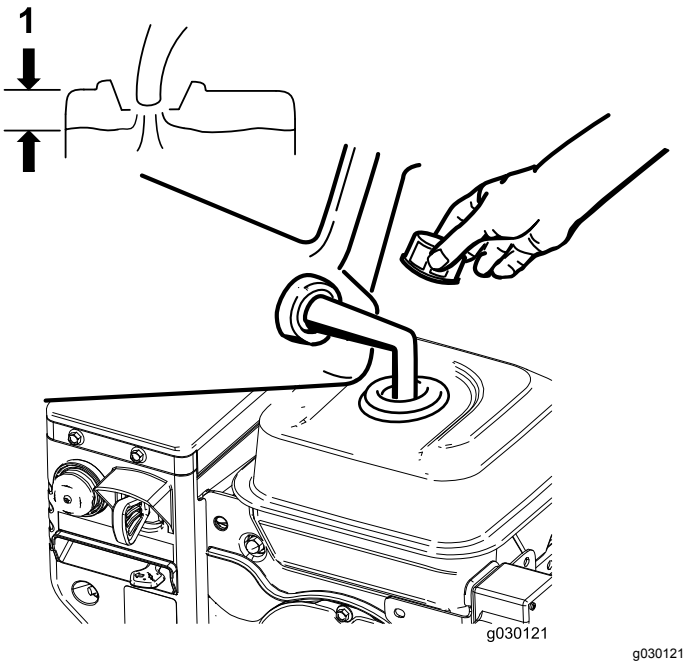

g030121

Diagram 11

1. Ne dolivajte goriva čez spodnji rob cevi za dolivanje rezervoarja za gorivo.

Opomba: Stroj bo najbolje deloval, če boste kupovali samo toliko goriva, kolikor ga boste predvidoma porabili v naslednjih 30 dneh. V nasprotnem primeru dolijte stabilizator goriva, ki gorivo lahko ohranja sveže do 6 mesecev.

Preverjanje nivoja motornega olja

Glejte Preverjanje nivoja motornega olja (stran 14).

Med uporabo

Varnost

- **Vrteči se kraki izpihovalnega ventilatorja lahko poškodujejo prste ali roke.** Med upravljanjem stroja bodite postavljeni za ročaji in se ne približujte izmetni odprtini. **Obraz, roke, noge in druge dele telesa oziroma oblačil držite stran od gibljivih in vrtečih se delov.**
- Izmeta nikoli ne usmerjajte v druge osebe ali nekam, kjer bi lahko povzročili materialno škodo.
- Bodite previdni, da vam ne zdrsne in da ne padete. Vedno pazite na dobro ravnotežje in trdno držite ročaje. Hodite; nikoli ne tecite.
- Pri delu na pobočju bodite posebej previdni.

- Stroja nikoli ne uporabljajte pri slabi vidljivosti ali svetlobi.
- Poglejte nazaj in bodite zelo previdni pri premikanju stroja nazaj.
- Ko ne čistite snega, izklopite napajanje rotorja.
- Pri vseh strojih z električnimi zaganjalniki motorja uporabljajte podaljške in vtičnice, kot jih navaja proizvajalec.
- Ne čistite snega z makadamskih in s peskom prekritih površin. Ta izdelek je namenjen samo za uporabo na tlakovanih površinah.
- Stroja ne uporabljajte na strehi.
- Nikoli ne skušajte narediti nobene prilagoditve, medtem ko motor deluje (razen če jo proizvajalec izrecno priporoča).
- Bodite pozorni na skrite nevarnosti in promet.
- Če zadenete ob trd predmet, zaustavite motor, odstranite ključ iz stikala za vžig ter temeljito preglejte stroj in popravite morebitno škodo, preden stroj ponovno zaženete.
- Če se stroj začne neobičajno tresti, zaustavite motor in takoj poiščite vzrok.
- Motorja ne pustite delovati v zaprtem prostoru, razen ko ga zaženete, da bi stroj premaknili v stavbo ali iz nje. Odprite vhodna vrata; izpušni plini so nevarni.
- Ne preobremenite zmogljivosti stroja s poskusi čiščenja snega pri preveliki hitrosti.
- Ne dotikajte se vročega motorja ali glušnika.
- Temeljito preglejte električni kabel, preden ga vklopite v električno vtičnico. Če je kabel poškodovan, ga ne uporabite za zagon motorja. Poškodovani kabel nemudoma zamenjajte. Odklopite napajalni kabel vsakič, ko stroja ne nameravate zagnati.

Zagon motorja

Opomba: Ključ potisnite do konca, da zaženete motor. V srednjem položaju zagon motorja ni mogoč.

Uporaba zagona z zagonsko vrvjo

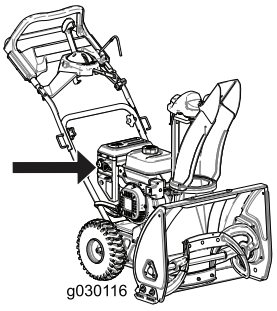

g030116

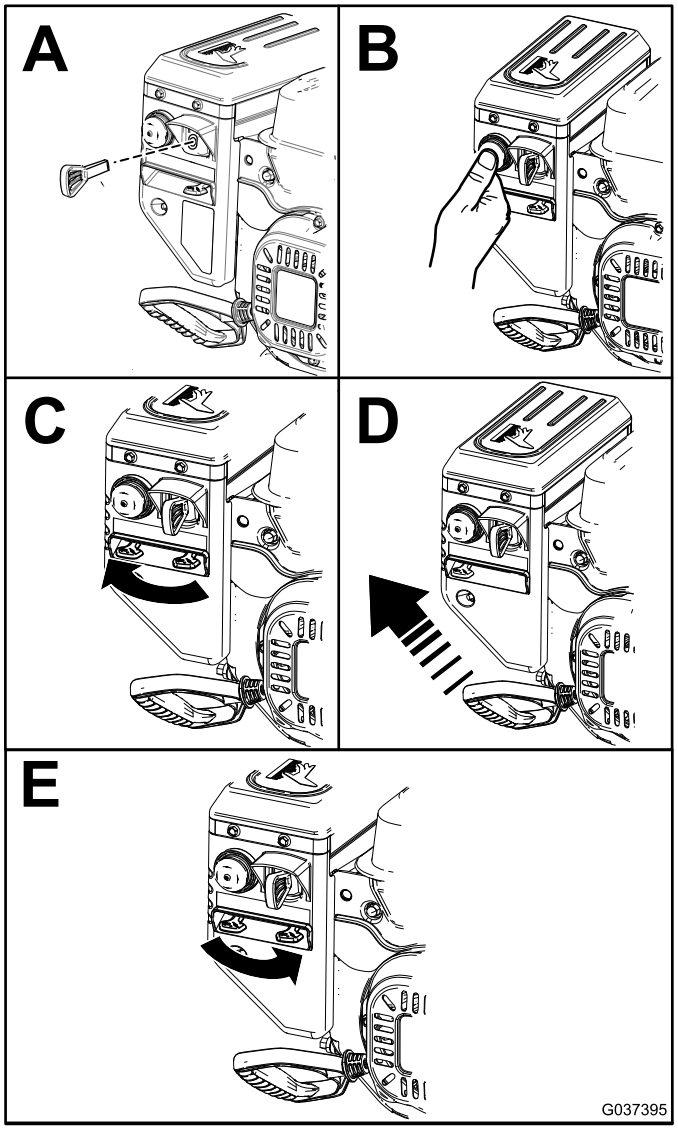

g037395

Diagram 12

Opomba: Pripravite motor s pritiskanjem gumba B na Diagram 12, skladno s tabelo priprave motorja z dovajanjem goriva.

Uporaba električnega zagona

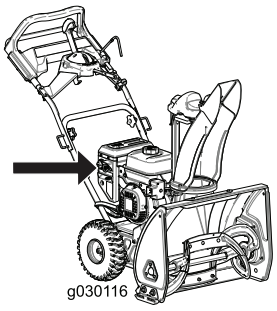

g030116

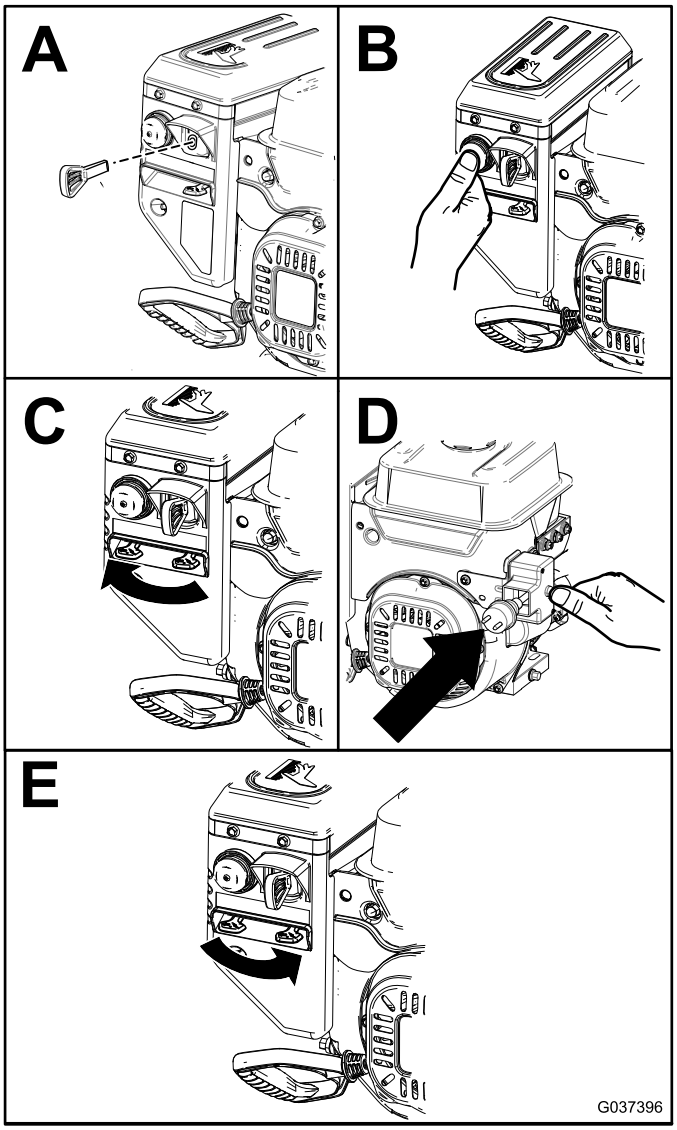

g037396

Diagram 13

Opomba: Pripravite motor s pritiskom gumba B na Diagram 13, skladno z naslednjo tabelo:

Priporočeno število pritiskov	Temperatura
3	–23 °C več
6	Pod –23 °C

Če želite uporabiti električni zagon (če je na voljo), najprej priključite napajalni kabel v vtičnico za električni zagon in nato v električno vtičnico tokokroga z odklopno napravo na preostali tok (FID). Uporabljajte izključno priporočeni napajalni kabel H05VV-F ali H05RN-F za zunanjo uporabo, katerega dolžina ne sme presegati 15 m (če je debelina kabla 1,0 mm²) oziroma 30 m (če je debelina kabla 1,5 mm²).

Pomembno: **Ne uporabljajte obrabljenega ali poškodovanega kabla.**

Pomembno: **Da bi preprečili poškodbe električnega zaganjalnika, ga zaganjajte v kratkih ciklih (največ 5 sekund, nato počakajte eno sekundo, nato spet 5 sekund). Tega ne ponovite več kot 10-krat. Če se motor kljub temu ne zažene, odpeljite stroj na pooblaščeni servis.**

⚠ OPOZORILO

Električni kabel se lahko poškoduje ter povzroči električni udar ali požar.

Temeljito preglejte električni kabel, preden uporabite stroj. Če je kabel poškodovan, stroja ne uporabljajte. Poškodovan kabel nemudoma zamenjajte ali popravite. Pomoč poiščite na pooblaščenem servisu.

⚠ POZOR

Če pustite stroj priključen v vir napajanja, ga lahko kdo nehote zažene in povzroči telesne poškodbe ali materialno škodo.

Odklopite napajalni kabel vsakič, ko stroja ne nameravate zagnati.

Vklop spiralnega vijaka

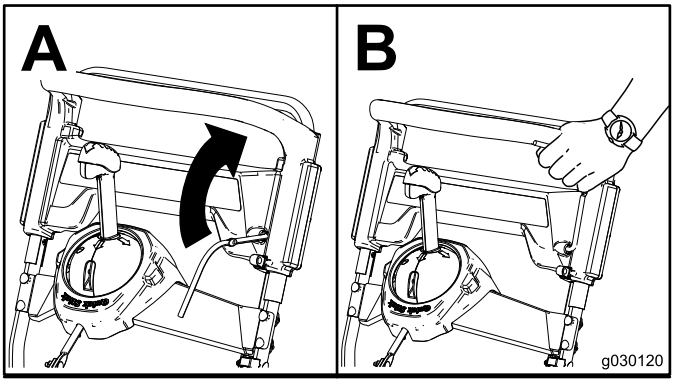

g030120

Diagram 14

Izklop spiralnega vijak

Če želite izklopiti spiralni vijak, spustite ročico spiralnega vijaka.

Samohodni pogon stroja

Če želite uporabljati samohodni pogon, preprosto z rokama držite zgornji ročaj tako, da imate komolca ob telesu, in stroj se bo samodejno premikal skupaj z vami (Diagram 15).

Opomba: Samohodni pogon stroja lahko uporabljate, ko je spiralni vijak vklopljen ali izklopljen.

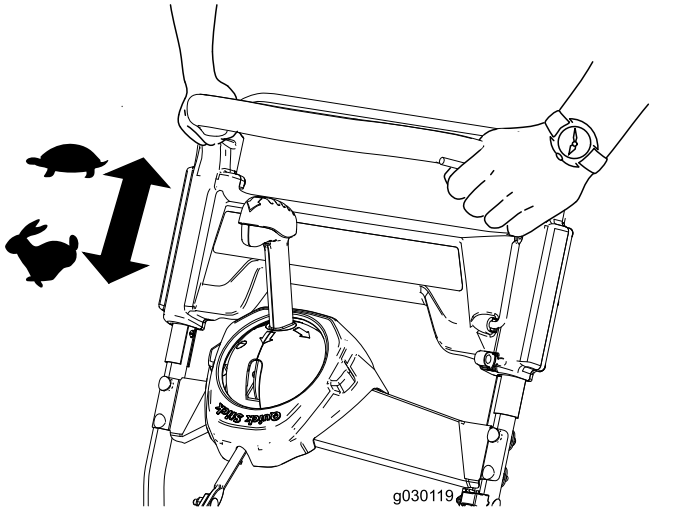

g030119

Diagram 15

Zaustavitev motorja

Če želite ugasniti motor, odstranite ključ iz kontaktnega stikala ali ga prestavite v srednji položaj.

Upravljanje vzvoda Quick Stick®

Opomba: Če želite uporabiti vzvod Quick Stick®, pritisnite modri gumb do konca, da sprostite zapah.

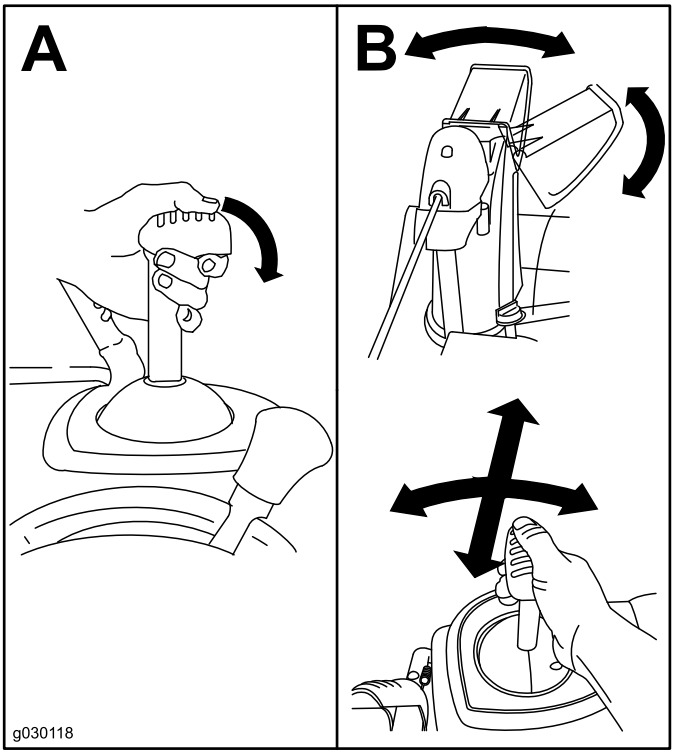

g030118

Diagram 16

Čiščenje zamašene izmetne cevi

Pomembno: **Dotikanje spiralnega vijaka v izmetni cevi je najpogostejši vzrok poškodb, ki nastanejo pri uporabi puhalnikov snega. Zamašene izmetne cevi nikoli ne čistite z rokami.**

1. Ostanite v položaju za upravljanje in sprostite ročico samohodnega pogona.
2. Vklopite spiralni vijak.
3. Ročaj potisnite navzdol, da dvignete sprednji del stroja nekaj centimetrov od tal, nato pa hitro dvignite ročaja, da s sprednjim delom stroja udarite ob tla.
4. Izklopite spiralni vijak.
5. Po potrebi ponavljajte postopek od 1. do 4. koraka, dokler se iz izmetne cevi ne usuje sneg.

Opomba: Če z udarjanjem sprednjega dela stroja ob tla ne morete odmašiti izmetne cevi, **zaustavite motor, počakajte, da se ustavijo vsi gibljivi deli, in uporabite orodje za čiščenje (ni priloženo). Tega ne delajte z golimi rokami.**

Pomembno: **Ob udarjanju sprednjega dela stroja ob tla za odmašitev izmetne cevi se lahko sani premaknejo. Prilagodite sani in močno privijte vijake; glejte Preverjanje in prilagajanje sani (stran 15).**

Delovni namigi

⚠ OPOZORILO

Spiralni vijak lahko izvrže kamenje, igrače in druge predmete, ki lahko povzročijo hude telesne poškodbe upravljavca ali drugih prisotnih.

- **Z območja, ki ga nameravate očistiti, odstranite vse predmete, ki bi jih lahko kraki rotorja pobrali in izvrgli.**
- **Otroci in domače živali se ne smejo zadrževati na območju delovanja.**

- Sneg odstranite čim prej po tem, ko zapade.
- Če samohodni pogon stroja ne deluje zaradi poledice ali prevelike količine snega, ročaj potiskajte naprej, vendar pustite, da se stroj premika s svojo hitrostjo.
- Pasovi prehodov naj se medsebojno prekrivajo, da zagotovite popolno odstranitev snega.
- Sneg izmetavajte po vetru navzdol, če je mogoče.

Po uporabi

Varnost

- Stroja, ki ima v rezervoarju gorivo, ne hranite v stavbi, v kateri so prisotni viri vžiga, kot so grelniki vode, grelniki prostorov ali sušilni stroji. Počakajte, da se motor ohladi, preden stroj shranite v zaprt prostor.
- Če stroj shranite za več kot 30 dni, preberite navodila v poglavju skladiščenje.

Preprečevanje zamrznitve po uporabi

- Pustite motor teči nekaj minut, da preprečite zamrznitev gibljivih delov. Zaustavite motor, počakajte, da se vsi gibljivi deli ustavijo, ter odstranite ves led in sneg iz stroja.
- S podnožja izmetne cevi odstranite sneg in led.
- Izmetno cev obrnite v levo in v desno, da odstranite led, ki se je morda nabral.
- Kontaktni ključ preklopite v položaj za IZKLOP, nato nekajkrat povlecite ročaj zagonske vrvi, da preprečite zamrznitev zagonske vrvi. Če uporabljate električni zagon, priklopite električni podaljšek v vir napajanja in v stroj ter enkrat pritisnite gumb za električni zagon, da preprečite zamrznitev električnega zaganjalnika.
- V snegu in mrazu lahko nekateri krmilni mehanizmi in gibljivi deli zamrznejo. Ko skušate upravljati zamrznjene krmilne mehanizme, ne uporabljajte čezmerne sile. Če imate težave z upravljanjem katerega koli krmilnega mehanizma ali dela, zaženite motor in ga pustite teči nekaj minut.
- Ne poskušajte premakniti zamrznjene izmetne cevi z vzvodi za usmerjanje izmetne cevi. Pritisnite modri gumb in z roko premaknite izmetno cev.
- Ob prevozu stroja na nepokriti prikolici ali kesonu lahko vzvodi za usmerjanje izmetne cevi zamrznejo.

Vzdrževanje

Opomba: Ugotovite, katera stran je leva in katera desna, gledano s položaja za upravljanje stroja.

Priporočeni urnik(i) vzdrževanja

Intervali servisnega vzdrževanja	Postopek vzdrževanja
Po prvi uri	• Preverite, ali so vsi pritrdilni elementi dobro zategnjeni in jih po potrebi zategnite.
Po prvih 2 urah	• Zamenjajte motorno olje. • Preverite potezno žico spiralnega vijaka in jo po potrebi prilagodite. • Preverite potezno žico pogona in jo po potrebi prilagodite.
Pred vsako uporabo ali dnevno	• Preverite nivo olja in ga po potrebi dolijte.
Vsakih 100 ur	• Zamenjajte vžigalno svečko.
Letno	• Preverite sani in jih po potrebi prilagodite. • Preglejte strgalne robove; če je potrebno, naj pooblaščeni serviser zamenja lopatice rotorja in strgalo. • Zamenjajte motorno olje. • Preverite potezno žico spiralnega vijaka in jo po potrebi prilagodite. • Preverite potezno žico pogona in jo po potrebi prilagodite. • Preverite tlak v pnevmatikah. • Preverite, ali so vsi pritrdilni elementi dobro zategnjeni in jih po potrebi zategnite. • Po potrebi naj na pooblaščenem servisu pregledajo pogonski jermen.
Letno ali pred shranitvijo	• Stroj pripravite za shranjevanje.

Varnost pri vzdrževanju

Pred izvajanjem kakršnih koli vzdrževalnih del na stroju preberite spodnje varnostne napotke:

- Pred vsakim vzdrževanjem, popravljanjem ali prilagajanjem zaustavite motor in izvlecite ključ. Če so potrebna večja popravila, se obrnite na pooblaščeni servis.
- Pogosto preverjajte, ali so vsa pritrdila ustrezno privita, da se prepričate, da je stroj v varnem delovnem stanju.
- Ustrezno vzdržujte nalepke z varnostnimi opozorili in navodili in jih po potrebi zamenjajte.
- Ne spreminjajte nastavitve regulatorja na motorju.
- Kupujte samo originalne nadomestne dele in dodatno opremo Toro.

Preverjanje nivoja motornega olja

Servisni interval: Pred vsako uporabo ali dnevno

1. Odstranite merilno palico, jo obrišite, nato pa jo vstavite, **ne da bi jo privili**.
2. Odstranite merilno palico in preverite raven olja.
   - Če je nivo olja pod oznako za dolivanje (Add) na merilni palici (Diagram 17), dolijte olje. Glejte Menjava motornega olja (stran 16).
   - Če je nivo olja nad oznako polnega motorja (Full) (Diagram 17), iztočite toliko olja, da bo nivo olja na ali pod oznako Full na merilni palici; glejte Menjava motornega olja (stran 16).

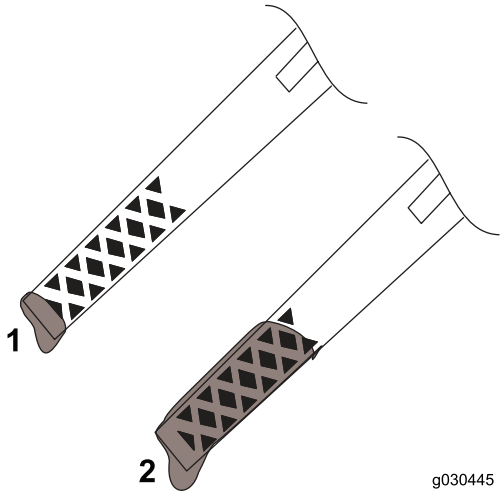

g030445

Diagram 17

1. Prenizek nivo olja – dolijte olje
2. Ustrezen nivo olja

Preverjanje in prilagajanje sani

Servisni interval: Letno

Preverite sani in zagotovite, da spiralni vijak ne bo v stiku s tlakovano površino. Po potrebi prilagodite sani glede na njihovo obrabo (Diagram 18).

1. Odvijte vijake sani.
2. Pod strgalo potisnite ploščo debeline 5 mm.

   Opomba: Če uporabite tanjšo ploščo, bo strgalo bolj drgnilo ob tla. Če uporabite debelejšo ploščo, bo strgalo manj drgnilo ob tla.
3. Sani spustite do tal.

   Opomba: Nastavite jih tako, da bodo povsem plosko na tleh.
4. Zategnite vijake sani.

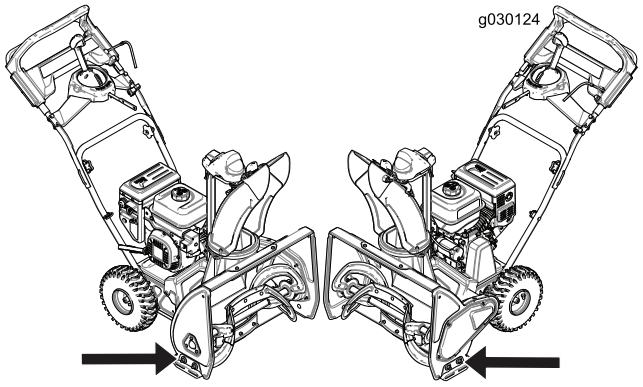

g030124

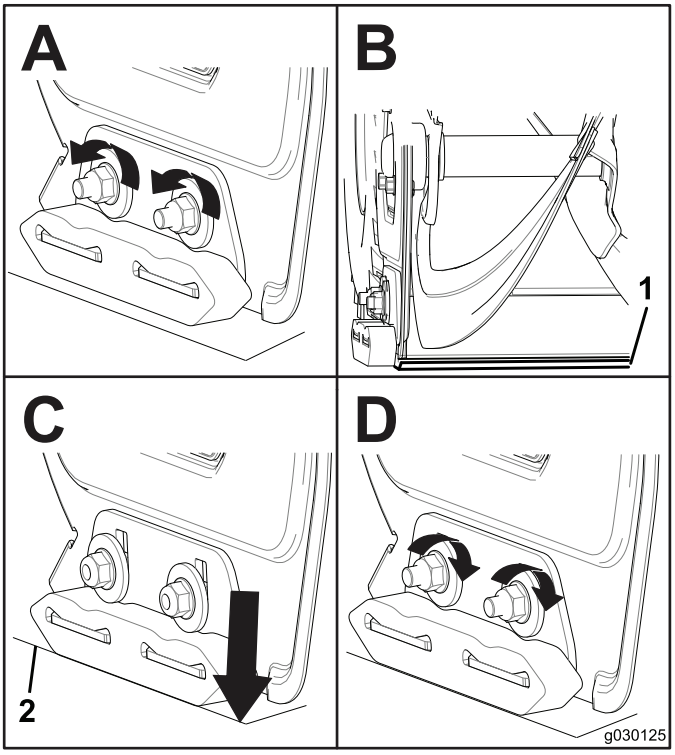

g030125

Diagram 18

1. 5 mm debela plošča
2. Tla

Preverjanje strgalnih robov

Servisni interval: Letno—Preglejte strgalne robove; če je potrebno, naj pooblaščeni serviser zamenja lopatice rotorja in strgalo.

Pred vsakim čiščenjem snega preverite, ali so strgalni robovi obrabljeni. Če je strgalni rob obrabljen do luknje oznake obrabe, naj pooblaščeni serviser zamenja strgalne robove (Diagram 19).

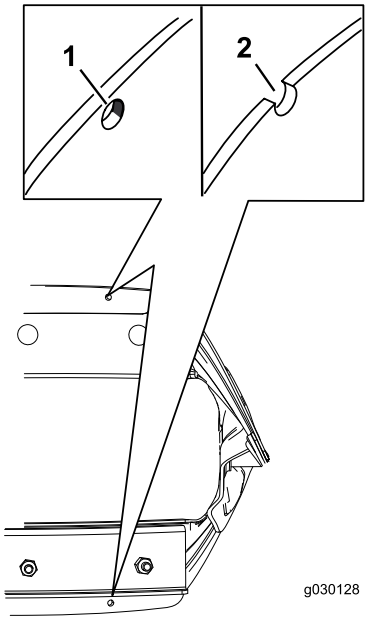

g030128

Diagram 19

1. Oznaka obrabe je nedotaknjena, zamenjava strgalnih robov ni potrebna.
2. Oznaka obrabe je odprta, zamenjati je treba strgalne robove.

Menjava motornega olja

Servisni interval: Po prvih 2 urah

Letno

Pred menjavo olja, pustite motor teči nekaj minut, da se segreje. Toplo olje lažje teče in prenaša več smeti.

1. Premaknite stroj na ravno površino.
2. Postavite prestrezno posodo pod čep za izpust olja (Diagram 20), odstranite čep za izpust olja in stroj nagnite nazaj, da izrabljeno olje iztočite v prestrezno posodo.

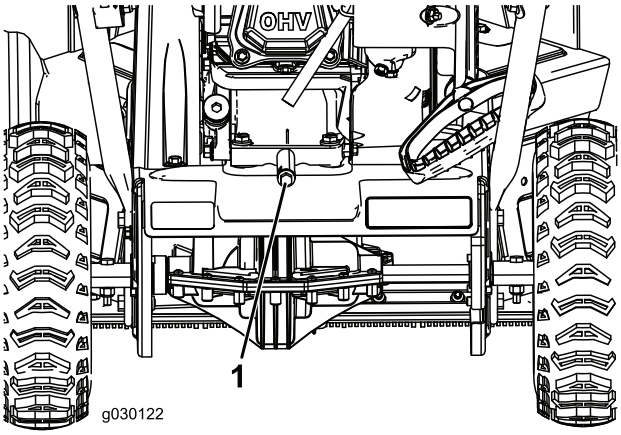

g030122

Diagram 20

1. Čep za izpust olja
3. Ko iztočite vse olje, stroj postavite nazaj v delovni položaj.
4. Namestite izpustni čep za olje in ga čvrsto privijte.
5. Očistite predel okrog čepa odprtine za dolivanje olja.
6. Pri izbiri najboljše viskoznosti olja za pričakovani razpon zunanje temperature si pomagajte s spodnjo sliko Diagram 21:

Model	Največja količina
38711	0,5 l
38712	0,7 l

Vrsta olja: uporabite avtomobilsko detergentno olje s klasifikacijo API, SJ, SL ali višjo.

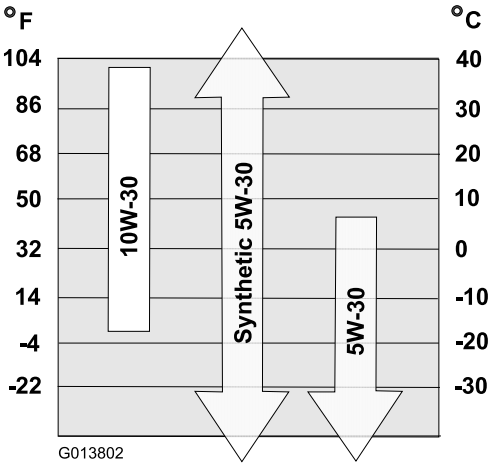

g013802

Diagram 21

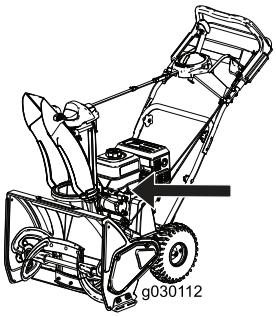

g030112

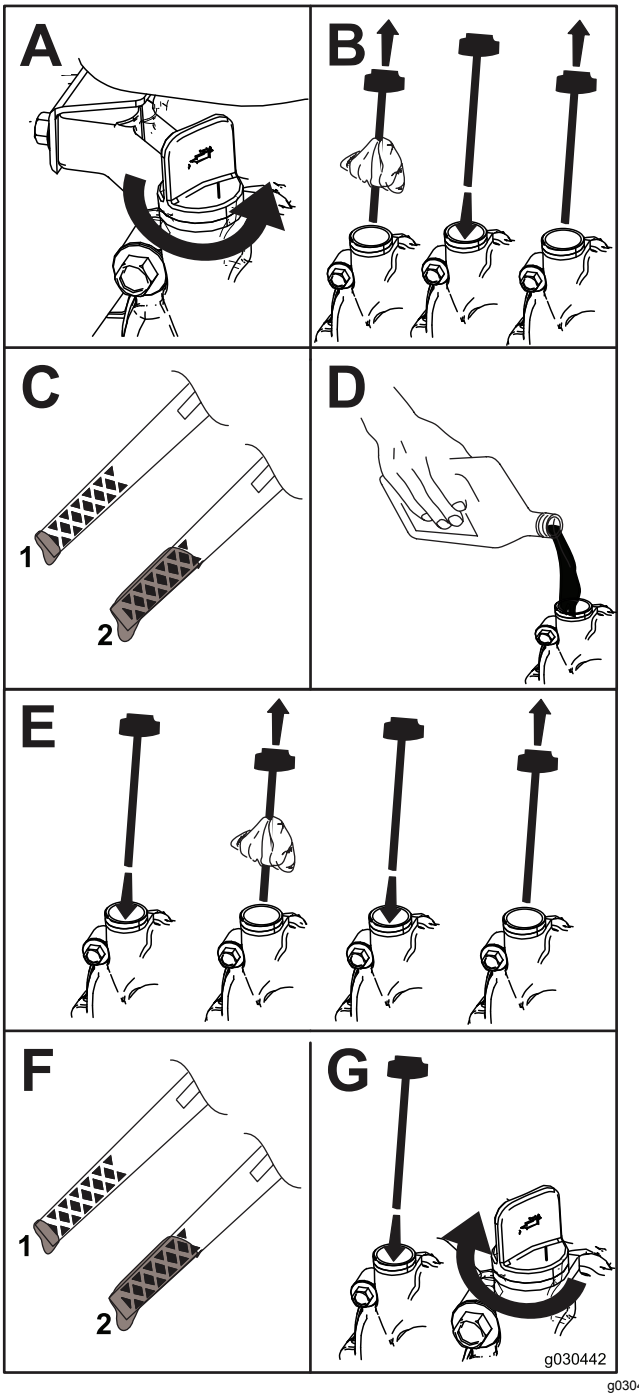

g030442

Diagram 22

1. Prenizek nivo olja – dolijte olje
2. Ustrezen nivo olja

Zamenjava vžigalne svečke

Servisni interval: Vsakih 100 ur—Zamenjajte vžigalno svečko.

⚠ OPOZORILO

Svečke ne poskušajte zamenjati, dokler je motor vroč, da se ne opečete.

Počakajte, da se motor ohladi, preden poskusite zamenjati svečko.

Uporabljajte vžigalne svečke Toro ali enakovredne (Champion® RN9YC ali NGK BPR6ES).

1. Odstranite manšeto kabla svečke (Diagram 23).

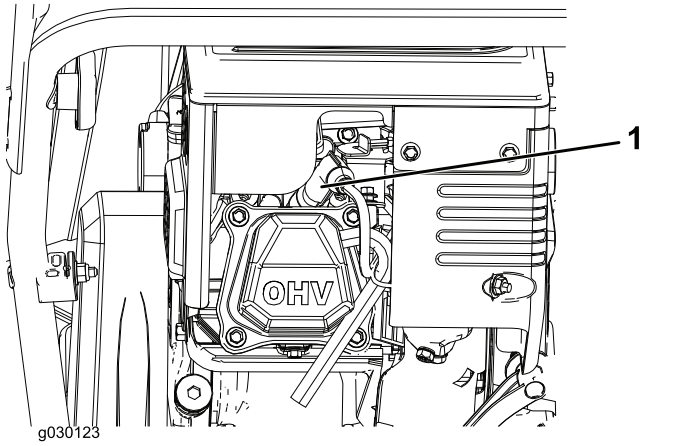

g030123

Diagram 23

2. Očistite okolico vžigalne svečke.
3. Odstranite staro vžigalno svečko in jo zavrzite.

   Opomba: Za odstranjevanje svečke potrebujete nasadni ključ.
4. Razmik med elektrodama nove vžigalne svečke nastavite na 0,76 mm, kot je prikazano na Diagram 24.

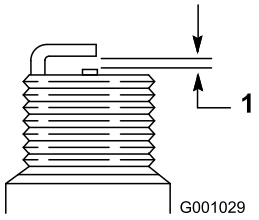

g001029

Diagram 24

1. 0,76 mm

Nastavitev potezne žice spiralnega vijaka

Servisni interval: Po prvih 2 urah

Letno

Če pogonski jermen zdrsava ali cvili, ko je obremenitev prevelika, nastavite potezno žico spiralnega vijaka.

1. Odvijte matico na spodnji objemki potezne žice, vendar je ne odstranite (Diagram 25).

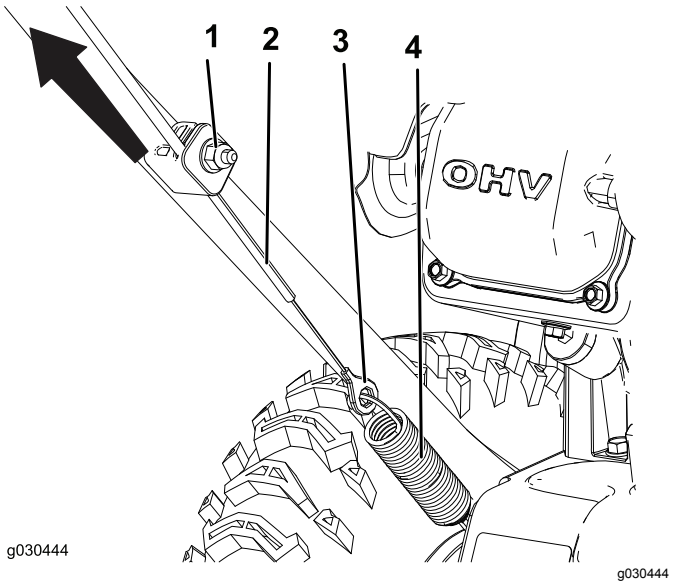

Diagram 25

1. Matica
2. Potezna žica
3. Zanka za priklop
4. Vzmet

2. Potezno žico povlecite navzgor, da jo malo bolj napnete (Diagram 25).

   Pomembno: **Potezne žice ne napnite povsem, malo mora biti ohlapna. Če jo preveč napnete, se spiralni vijak ne bo pravilno zaustavil.**

3. Nastavite potezno žico in privijte matico (Diagram 25).

Nastavitev potezne žice pogona

Servisni interval: Po prvih 2 urah

Letno

Če se kolesi prehitro zaustavita ali se vrtita, ne da bi vklopili pogon z ročajem samohodnega pogona, morate nastaviti jekleno vrv pogona.

1. Odvijte matico na zgornji objemki potezne žice, vendar je ne odstranite (Diagram 26).

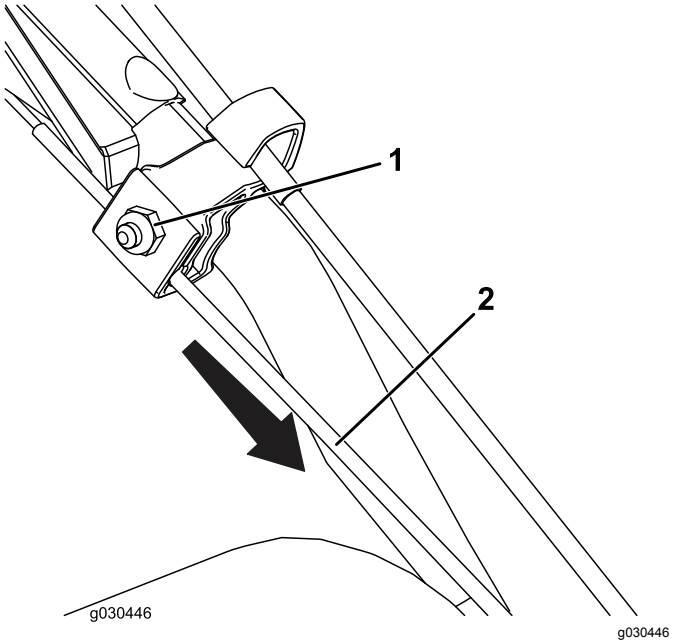

Diagram 26

1. Matica
2. Potezna žica

2. Potezno žico povlecite navzdol, da jo skoraj popolnoma napnete (Diagram 26).

   Pomembno: **Potezne žice ne napnite povsem, malo mora biti ohlapna. Če potezno žico preveč napnete, se bo morda pogon koles vklapljal, ne da bi pritisnili ročico samohodnega pogona.**

3. Privijte matico (Diagram 26).

Preverjanje tlaka v pnevmatikah

Servisni interval: Letno

V obeh pnevmatikah nastavite enak tlak v razponu od 1,03 do 1,37 bara.

Skladiščenje

Shranjevanje puhalnika za sneg

⚠ OPOZORILO

- **Bencinski hlapi so zelo vnetljivi, eksplozivni in nevarni, če jih vdihavate. Če stroj skladiščite v prostoru, kjer je prisoten odprt plamen, se lahko bencinski hlapi vnamejo in povzročijo eksplozijo.**
- **Stroja ne hranite v hiši (bivalnem prostoru), kleti ali v katerem koli drugem prostoru, kjer so lahko prisotni viri vžiga, kot so grelniki tople vode in zraka, sušilniki oblačil, peči in druge naprave.**
- **Stroja ne nagibajte nazaj, če je v rezervoarju gorivo, saj lahko pride do razlitja goriva iz stroja.**

1. Pri zadnjem dolivanju goriva v sezoni dodajte svežemu gorivu stabilizator po navodilih proizvajalca motorja.
2. Zaženite motor za 10 minut, da se stabilizirano gorivo porazdeli po sistemu za gorivo.
3. Ugasnite motor, počakajte, da se ohladi, nato pa izpraznite posodo za gorivo ali pa pustite motor teči, dokler ne ugasne.
4. Zaženite motor in ga pustite teči, dokler ne ugasne.
5. Vklopite dušilno loputo ali pa z gumbom za dovod goriva napolnite motor in ga zaženite še tretjič ter ga pustite teči, dokler ne ugasne.
6. Iztočite gorivo iz uplinjača prek izpustnega vijaka v ustrezno posodo za gorivo.
7. Neporabljeno gorivo zavrzite po predpisih. Reciklirajte ga po lokalnih predpisih ali ga uporabite v avtomobilu.
8. Motorno olje preverite, ko je motor še topel. Glejte Menjava motornega olja (stran 16).
9. Odstranite vžigalno svečko.
10. V izvrtino za vžigalno svečko vbrizgajte 2 čajni žlici olja.
11. Ročno namestite svečko in jo privijte z momentnim ključem do 27–30 Nm.
12. Kontaktni ključ premaknite v položaj za IZKLOP (Off) in počasi povlecite ročico zagonske vrvi, da se olje porazdeli po valju.
13. Očistite stroj.
14. Razpokane površine popravite z barvo, ki jo lahko kupite pri pooblaščenem servisu. Pred barvanjem pobrusite poškodovane predele in uporabite sredstvo za preprečevanje rje, da preprečite rjavenje kovinskih delov.
15. Privijte vse razrahljane vijake in matice. Popravite ali zamenjajte morebitne poškodovane dele.
16. Stroj pokrijte ter ga shranite v čistem in suhem prostoru, zunaj dosega otrok. Pustite, da se motor ohladi, preden stroj shranite v zaprt prostor.

Opombe:

Obvestilo o zasebnosti v Evropi

Podatki, ki jih zbira podjetje Toro
Toro Warranty Company (Toro) spoštuje vašo zasebnost. Da bi lahko obdelali vaš garancijski zahtevek in stopili v stik z vami v primeru odpoklica izdelka, vas prosimo, da nam posredujete določene osebne podatke, bodisi neposredno bodisi prek lokalnega podjetja ali prodajalca izdelkov Toro.

Garancijski sistem podjetja Toro gostuje v strežnikih v Združenih državah Amerike, kjer zakon o varstvu osebnih podatkov morda ne zagotavlja enakega varstva, kot velja v vaši državi.

ČE NAM POSREDUJETE SVOJE OSEBNE PODATKE, TO POMENI, DA SOGLAŠATE Z OBDELAVO OSEBNIH PODATKOV, KAKRŠNA JE OPISANA V TEM OBVESTILU O ZASEBNOSTI.

Kako Toro uporablja podatke
Podjetje Toro lahko uporabi vaše osebne podatke za obdelavo garancijskih zahtevkov, da stopimo v stik z vami v primeru odpoklica izdelka in za kateri koli drug namen, o katerem boste obveščeni. V zvezi s katero koli od teh dejavnosti lahko Toro deli vaše podatke s svojimi pridruženimi podjetji, trgovci ali drugimi poslovnimi partnerji. Vaših osebnih podatkov ne bomo prodali nobenemu drugemu podjetju. Pridržujemo si pravico do razkritja osebnih podatkov zaradi skladnosti z veljavnimi zakoni in zahtevami ustreznih pristojnih organov, pravilnega delovanja naših sistemov ali zaradi lastne zaščite oziroma zaščite drugih uporabnikov.

Hramba vaših osebnih podatkov
Vaše osebne podatke bomo hranili tako dolgo, kot jih bomo potrebovali za namene, za katere so bili prvotno zbrani, za druge zakonite namene (kot je skladnost s predpisi) ali kot to zahteva veljavna zakonodaja.

Zavezanost podjetja Toro varnosti vaših osebnih podatkov
Izvajamo vse potrebne previdnostne ukrepe, da bi zaščitili varnost vaših osebnih podatkov. Skrbimo tudi za ohranjanje pravilnosti in ažurnosti osebnih podatkov.

Dostop do vaših osebnih podatkov in popravki
Če želite pregledati ali popraviti svoje osebne podatke, nam pišite na elektronski naslov legal@toro.com.

Avstralski zakon o varstvu potrošnikov

Informacije za avstralske kupce v zvezi z avstralskim zakonom o varstvu potrošnikov so na voljo znotraj prodajnega paketa ali pri lokalnem prodajalcu izdelkov Toro.

Garancijska izjava o nadzoru emisij

Velja za ZDA, Kalifornijo in Kanado

374-0320

Vaše garancijske pravice in obveznosti

Kalifornijski odbor za čist zrak (California Air Resources Board, CARB), ameriška agencija za varovanje okolja (Environmental Protection Agency, EPA) in družba The Toro Company pozdravljajo priložnost, da vam lahko predstavijo garancijsko izjavo o nadzoru emisij za majhne delovne stroje, ki niso namenjeni za cestno uporabo, izdelane letih 2017–2018. V Kaliforniji in ZDA morajo biti majhni delovni stroji, ki niso namenjeni za cestno uporabo, zasnovani, izdelani in preizkušeni skladno s standardi za preprečevanje onesnaževanja zraka. Družba The Toro Company jamči za pravilno delovanje sistema za nadzor emisij vašega majhnega delovnega stroja, ki ni namenjen za cestno uporabo v spodaj navedenem obdobju, pod pogojem, da je bil stroj pravilno uporabljan in vzdrževan.

Vaš sistem za nadzor emisij lahko vsebuje dele, kot so uplinjač, sistem za vbrizgavanje goriva, sistem vžiga, katalizator, rezervoarje za gorivo, čepe sistema za gorivo, ventile, posode, filtre, cevi za hlape, objemke, priključke in druge z emisijami povezane dele.

Če so izpolnjeni garancijski pogoji, bo družba The Toro Company brezplačno popravila vaš majhni delovni stroj, ki ni namenjen za cestno uporabo, kar vključuje diagnostiko, nadomestne dele in delo.

Garancijsko kritje proizvajalca

Jamstvo za sistem za nadzor emisij velja dve leti oziroma kolikor velja Garancijska izjava družbe Toro, odvisno od tega, kaj velja dlje. Če je kateri koli del vašega delovnega stroja okvarjen, ga bo družba The Toro Company popravila ali zamenjala.

Odgovornost lastnika

Kot lastnik majhnega delovnega stroja, ki ni namenjen za cestno uporabo odgovarjate za pravilno delovanje in vzdrževanje stroja skladno z *uporabniškim priročnikom*. Priporočamo, da shranite vsa potrdila v zvezi z vzdrževanjem vašega majhnega delovnega stroja, ki ni namenjen za cestno uporabo, čeprav vam garancijskih popravil ne moremo zavrniti, če ne shranjujete računov.

Kot lastnik majhnega delovnega stroja, ki ni namenjen za cestno uporabo, se morate zavedati, da lahko zavrnemo garancijska popravila vašega stroja ali njegovih delov, če so okvarjeni zaradi nepravilne uporabe, malomarnosti, nepravilnega vzdrževanja ali nedovoljenih sprememb.

Svoj majhni delovni stroj, ki ni namenjen za cestno uporabo, morate pripeljati v distribucijski ali servisni center Toro, takoj ko odkrijete napako. Garancijska popravila morajo biti izvedena v razumnem času, najkasneje pa v tridesetih (30) dneh.

Z morebitnimi vprašanji glede garancijskega kritja se obrnite na:

Customer Care Department, Consumer Division
Toro Warranty Company
8111 Lyndale Avenue South
Bloomington, MN 55420-1196
1-888-384-9939 (za stranke v ZDA in Kanadi)
E-poštni naslov službe za pomoč strankam najdete na: www.toro.com

Splošno kritje na podlagi garancije o emisijah

Družba The Toro Company jamči končnemu kupcu in vsem naknadnim lastnikom, da je majhni delovni stroj, ki ni namenjen za cestno uporabo:

- zasnovan, izdelan in preizkušen skladno z vsemi veljavnimi emisijskimi prepisi,
- brez napak v materialu in izdelavi, ki bi lahko povzročile okvaro dela, za katerega velja ta garancija,
- v vseh bistvenih pogledih vsebuje popolnoma enake dele, kot so navedeni v vlogi za izdajo potrdila.

Garancijsko obdobje začne teči na datum, ko je majhni delovni stroj, ki ni namenjen za cestno uporabo, dostavljen končnemu kupcu. Garancijsko obdobje velja dve leti oziroma kolikor velja Garancijska izjava družbe Toro, odvisno od tega, kaj velja dlje.

Z izjemo nekaterih navedenih pogojev in izključitev je garancija za dele, povezane s hlapnimi emisijami, naslednja:

1. Za vsak del, za katerega ni predvidena zamenjava po vzdrževalnem načrtu v priloženih pisnih navodilih, velja zgoraj navedeno garancijsko obdobje. Če v garancijskem obdobju pride do okvare dela, bo družba The Toro Company ta del popravila ali zamenjala. Za vsak popravljen ali zamenjan del v okviru garancijskega popravila velja preostalo garancijsko obdobje, ki velja za stroj.
2. Za vsak del, za katerega je po vzdrževalnem načrtu v priloženih pisnih navodilih predvideno samo redno pregledovanje, velja zgoraj navedeno garancijsko obdobje. Za vsak popravljen ali zamenjan del v okviru garancijskega popravila velja preostalo garancijsko obdobje, ki velja za stroj.
3. Za vsak del, za katerega je v priloženih pisnih navodilih predvidena zamenjava po načrtu rednega vzdrževanja, garancijsko kritje velja samo do datuma, ko je predvidena prva zamenjava tega dela. Če do okvare dela pride pred datumom načrtovane zamenjave dela, bo družba The Toro Company ta del popravila ali zamenjala. Za vsak tako zamenjan del bo garancija veljala v okviru prvotnega obdobja v katerem je predvidena prva zamenjava dela.
4. Popravilo oziroma zamenjavo vsakega dela v okviru določb v tej garancijski izjavi mora brezplačno izvesti pooblaščeni serviser.
5. Garancijski servisi in popravila morajo biti na voljo pri vseh serviserjih, ki so pooblaščeni za popravilo zadevnih strojev.
6. Lastnik majhnega delovnega stroja, ki ni namenjen za cestno uporabo ni dolžan plačati stroškov diagnostike okvarjenega, z emisijami povezanega dela, če to delo opravi pooblaščeni serviser.
7. Podjetje The Toro Company odgovarja za škodo na drugih delih stroja, do katere pride zaradi okvare katerega koli dela, zajetega v to garancijsko izjavo.
8. Družba The Toro Company bo v celotnem garancijskem obdobju majhnega delovnega stroja, ki ni namenjen za cestno uporabo, zagotavljala zadostno količino delov, ki ustreza pričakovani potrebi po delih, zajetih v to garancijsko izjavo.
9. Pri izvajanju garancijskih vzdrževalnih del ali popravil lahko izvajalec uporabi druge dele, ki jih je odobril proizvajalec, in te dele mora izvajalec lastniku zagotoviti brezplačno. Takšni deli ne vplivajo na garancijske obveznosti družbe The Toro Company.
10. Dodatkov ali spremenjenih delov, ki jih ni odobrila družba The Toro Company, ni dovoljeno uporabljati. Kupčeva uporaba neodobrenih dodatkov ali spremenjenih delov razveljavi njegovo pravico do uveljavljanja garancijskega zahtevka. The Toro Company ne prevzema odgovornosti za okvare v garancijo zajetih delov zaradi uporabe neodobrenih dodatkov ali spremenjenih delov.

V garancijo zajeti deli

Garancija zajema spodaj navedene dele, če so ti deli vgrajeni v stroj Toro ali sistem za dovajanje goriva Toro:

1. Deli sistema za gorivo
   - Uplinjač in vgrajeni deli
   - Pripomočki za hladen zagon (ročna črpalka za dovajanje goriva ali dušilna loputa)
   - Črpalka za gorivo
   - Vod za gorivo, objemke in drugi deli za pritrditev
   - Rezervoar za gorivo, čep in pritrdilna verižica
   - Posoda za saje
2. Sistem za dovajanje zraka
   - Filter za zrak
   - Sesalni zbiralnik
   - Vodi in ventili okrova ročične gredi
   - Izpušni vod in deli za pritrditev
3. Sistem vžiga
   - Vžigalne svečke in kabli
   - Magnet vžigalnega sistema
4. Izpušni sistem s katalizatorjem
   - Katalizator
   - Izpušni zbiralnik
   - Sistem in ventili za vbrizgavanje zraka
5. Različni deli, ki so uporabljeni v sistemu za nadzor emisij
   - Ventili, stikala in vezni členi
   - Priključki, deli za pritrditev in nosilci

Garancija podjetja Toro in garancija Toro GTS (Guaranteed to Start)

Stroji za sneg za domačo uporabo (mednarodna različica)

Pogoji in zajeti izdelki

Družba The Toro Company in njegova pridružena družba, Toro Warranty Company, na podlagi sporazuma med njima skupaj zagotavljata popravilo spodaj navedenega izdelka Toro, če vsebuje napako v materialu ali izdelavi ali če se motor z garancijo Toro GTS (Guaranteed to Start) ne zažene ob prvem ali drugem potegu, pod pogojem, da je bilo opravljeno redno vzdrževanje, opisano v *uporabniškem priročniku*.

Ta garancija pokriva stroške nadomestnih delov in dela, vendar boste morali plačati stroške prevoza.

Naslednja časovna obdobja veljajo od dneva prvotnega nakupa:

Izdelki	**Garancijski rok**
Puhalniki za sneg	
• Powerlite in CCR – enostopenjski	2 leti – domača uporaba[2] 45 dni – komercialna uporaba
—Motor	2 leti – garancija GTS, domača uporaba[2]
• SnowMax	3 leta – domača uporaba[2] 45 dni – komercialna uporaba
—Izmetna cev, usmerjevalnik in ohišje izpihovalnega ventilatorja	Življenjska doba (samo prvotni lastnik)[1]
• PowerMax – dvostopenjski	3 leta – domača uporaba[2] 45 dni – komercialna uporaba
—Izmetna cev, usmerjevalnik in ohišje izpihovalnega ventilatorja	Življenjska doba (samo prvotni lastnik)[1]
Električni puhalniki za sneg	2 leti – domača uporaba[2] Ni garancije za komercialno uporabo

[1]Prvotni kupec pomeni osebo, ki je prva kupila izdelek Toro.

[2]Domača uporaba pomeni uporabo izdelka na zemljišču, kjer stanujete. Uporaba na več kot eni lokaciji šteje za komercialno uporabo in zanjo velja garancija za komercialno uporabo.

Odgovornost lastnika

Svoj izdelek Toro morate vzdrževati skladno s postopki vzdrževanja, opisanimi v *uporabniškem priročniku*. Takšno redno vzdrževanje, ne glede na to, ali ga opravlja servis ali vi, izvajate na lastne stroške.

Navodila za pridobitev garancijskega servisa

Če menite, da vaš izdelek Toro vsebuje napako v materialu ali izdelavi, naredite naslednje:

1. S prodajalcem se dogovorite za popravilo izdelka. Če se iz kakršnega koli razloga ne morete obrniti na prodajalca, lahko uredite popravilo pri katerem koli pooblaščenem distributerju izdelkov Toro. Najbližjega distributerja znamke Toro poiščite na stran http://www.toro.com.
2. Izdelek in dokazilo o nakupu (račun) dostavite v servisno delavnico. Če iz kakršnega koli razloga niste zadovoljni z analizo, opravljeno v servisni delavnici, ali podporo, ki vam jo zagotovijo, nam pišite na:

   Toro Warranty Company
   Toro Customer Care Department, RLC Division
   8111 Lyndale Avenue South
   Bloomington, MN 55420-1196, ZDA
   001–952–948–4707

Predmeti in pogoji, za katere garancija ne velja

Izrecna garancija je pri nekaterih izdelkih na voljo samo za posebni emisijski sistem in motor. Ta izrecna garancija ne pokriva naslednjega:

- stroškov delov za redno vzdrževanje in obrabnih delov, kot so rezila, kraki rotorja (lopatice), rezila strgala, jermeni, gorivo, maziva, menjava olja, svečke, pnevmatike, kabli/priključki ali nastavitve zavor;
- delov, ki odpovedo zaradi normalne obrabe;
- izdelkov in delov, ki so bili spremenjeni ali napačno uporabljeni in jih je treba zamenjati ali popraviti zaradi nezgode ali pomanjkanja ustreznega vzdrževanja;
- stroškov prevzema in dostave;
- popravil in poskusov popravil, ki jih ne izvede pooblačeni serviser strojev Toro;
- popravil, ki so potrebna zaradi neupoštevanja priporočenih postopkov glede goriva (podrobne informacije najdete v *uporabniškem priročniku*):
  - odstranjevanja smeti iz sistema za gorivo;
  - uporabe starega goriva (starejšega od 1 meseca) ali goriva z več kot 10-odstotnim deležem etanola oziroma 15-odstotnim deležem MTBE;
  - popravil zaradi opustitve odstranjevanja goriva pred obdobjem neuporabe, ki je daljše od enega meseca.
- popravil in prilagoditev zagona motorja zaradi neupoštevanja vzdrževalnih postopkov in priporočenih postopkov glede goriva;
- posebnih delovnih pogojev, zaradi katerih je za zagon potrebnih več potegov od dveh:
  - prvi zagon po obdobju neuporabe, ki presega tri mesece, ali po sezonskem skladiščenju;
  - nepravilno izvajanje zaganjanja – če imate težave pri zaganjanju motorja, v *uporabniškem priročniku* preverite, ali pravilno izvajate postopek zaganjanja. Tako si lahko prihranite obisk pri pooblaščenem serviserju strojev Toro.

Splošni pogoji

Za kupca velja nacionalna zakonodaja ustrezne države. Ta garancija ne omejuje pravic, ki jih kupcu zagotavlja zadevna zakonodaja.