Form No. 3323-897

TORO®

# Installing the Discharge Chute

**Model 38053—200000001 and Up**

**Addendum**

## English

Perform this procedure after installing the auger/impeller drive control linkage.

**1.** Rotate the loose chute retainer on the bottom of the chute outward (Fig. 1).

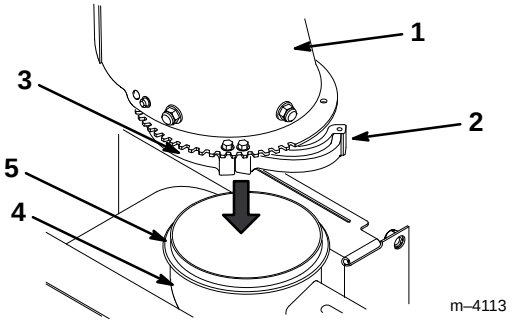


**Figure 1**

1. Chute
2. Loose chute retainer
3. Fixed chute retainer
4. Auger housing
5. Chute ring

**2.** Lightly grease the chute ring (Fig. 1).

**3.** Lower the chute over the opening on the top of the auger housing (Fig. 1).

**4.** Ensure that the chute ring fits into the grooves in the fixed chute retainers (Fig. 1).

**5.** Rotate the loose chute retainer inward onto the chute ring and secure it with a No. 10–4 x 5/8 inch (1.5 cm) screw (Fig. 2).

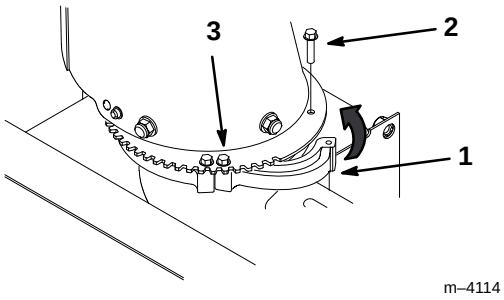


**Figure 2**

1. Chute retainer
2. No. 10–4 x 5/8 in. (1.5 cm) screw
3. Tighten screw

**6.** Tighten the other screw to secure the chute retainer (Fig. 2).

## Français

Effectuer la procédure ci-dessous après le montage de la tringlerie de commande de tarière/roue hélice.

**1.** Ecarter vers l'extérieur le segment mobile de la bague de retenue de l'éjecteur, sous l'éjecteur (Fig. 1).

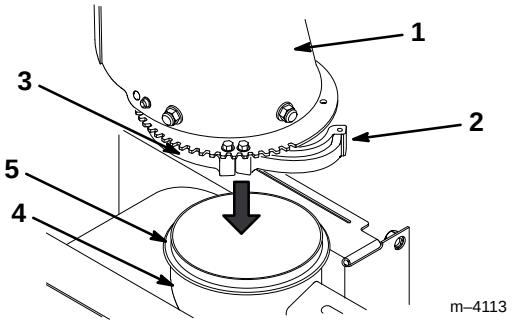


**Figure 1**

1. Ejecteur
2. Segment de bague mobile
3. Segment de bague fixe
4. Carter de tarière
5. Couronne d'éjecteur

**2.** Graisser légèrement la couronne d'éjecteur (Fig. 1).

**3.** Descendre l'éjecteur sur l'ouverture supérieure du carter de tarière (Fig. 1).

**4.** Veiller à ce que la couronne d'éjecteur se loge dans les gorges des segments fixes de la bague de retenue de l'éjecteur (Fig. 1).

**5.** Rabattre le segment mobile de la bague de retenue sur la couronne d'éjecteur, et le fixer à l'aide d'une vis no 10–4 x 1,5 cm (5/8") (Fig. 2).

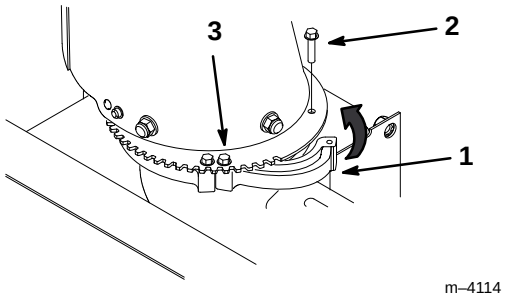


**Figure 2**

1. Segment de retenue mobile
2. Vis no 10–4 x 1,5 cm (5/8")
3. Serrer la vis

**6.** Serrer l'autre vis pour fixer le segment de retenue de l'éjecteur (Fig. 2).

# Deutsch

Diese Arbeit durchführen, nachdem das Steuergestänge des Spindel-/Impellerantriebs installiert worden ist.

**1.** Die lose Auswurfkanalhalterung an der Unterseite des Auswurfkanals nach außen drehen (Abb. 1).

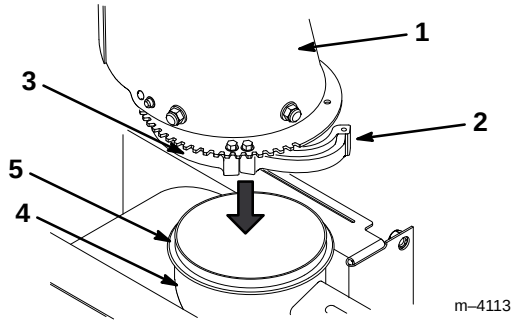


**Abbildung 1**

1. Auswurfkanal
2. Lose Auswurfkanalhalterung
3. Feste Auswurfkanalhalterung
4. Spindelgehäuse
5. Auswurfkanalring

**2.** Den Auswurfkanalring leicht einfetten (Abb. 1).

**3.** Den Auswurfkanal über die Öffnung an der Oberseite des Spindelgehäuses herunterlassen (Abb. 1).

**4.** Darauf achten, daß der Auswurfkanalring in die Nuten in den festen Auswurfkanalhalterungen kommt (Abb. 1).

**5.** Die lose Auswurfkanalhalterung nach innen auf den Auswurfkanalring drehen und mit einer Schraube Nr. 10–4 x 1,5 cm (5/8") befestigen (Abb. 2).

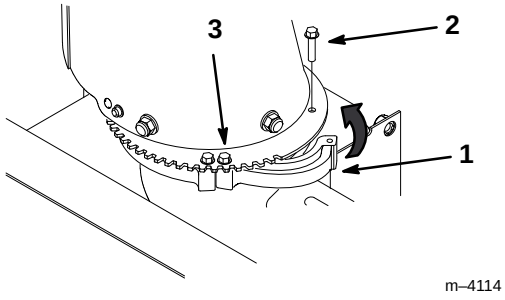


**Abbildung 2**

1. Auswurfkanalhalterung
2. Schraube Nr. 10–4 x 1,5 cm (5/8" )
3. Schraube anziehen

**6.** Die andere Schraube festziehen, um die Auswurfkanalhalterung zu sichern (Abb. 2).

# Norsk

Dette arbeidet skal utføres etter at forbindelsesleddet for spiralblad/viftehjulets kontrolldrev er montert.

**1.** Den løse sjaktholderen i bunnen av sjakten roteres utover (Fig. 1).

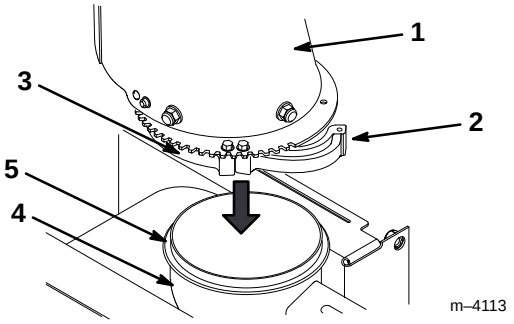


**Figur 1**

1. Sjakt
2. Løs sjaktholder
3. Fast sjaktholder
4. Spiralbladhus
5. Sjaktring

**2.** Smør litt fett på sjaktringen (Fig. 1).

**3.** Senk sjakten over åpningen i toppen av spiralbladhuset (Fig. 1).

**4.** Pass på at sjaktringen går inn i sporene i de faste sjaktholderene (Fig. 1).

**5.** Roter den løse sjaktholderen innover på sjaktringen og fest den med en skrue nr. 10–4 x 1,5 cm (5/8”) (Fig. 2).

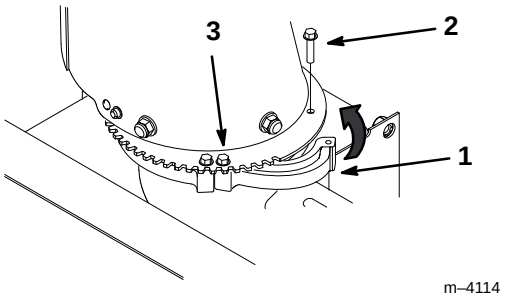


**Figur 2**

1. Sjaktholder
2. Skrue nr. 10–4 x 1,5 cm (5/8”)
3. Skruen trekkes til.

**6.** Trekk til den andre skruen for å feste sjaktholderen. (Fig. 2).

# Svenska

Utför denna procedur när matarskruv/impellerlänkaget monterats.

**1.** Vrid den lösa utkastarhållaren längst ner på utkastaren utåt (Fig. 1).

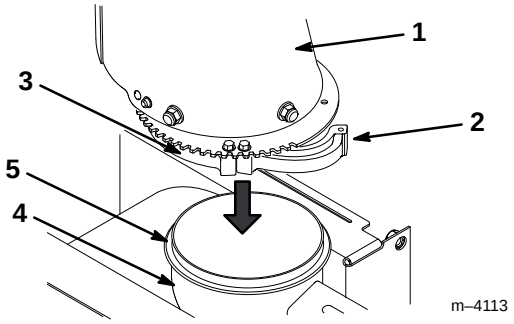


**Figur 1**

1. Utkastare
2. Lös utkastarhållare
3. Fast utkastarhållare
4. Matarskruvhus
5. Utkastarring

**2.** Smörj in utkastarringen lätt (Fig. 1).

**3.** Sänk ner utkastaren över öppningen ovanpå matarskruvhuset (Fig. 1).

**4.** Se till att utkastarringen passar i spåren i hållarna på den fasta utkastarringen (Fig. 1).

**5.** Vrid den lösa utkastarhållaren inåt mot utkastarringen och fäst med nr. 10–4 x 1,5 cm (5/8”) skruv (Fig. 2).

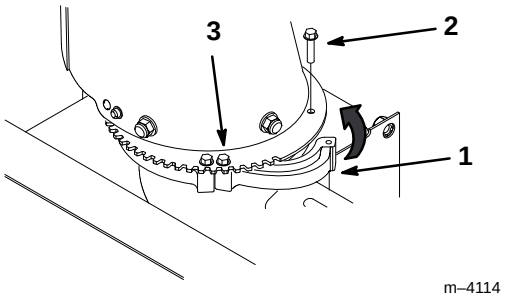


**Figur 2**

1. Utkastarhållare
2. Nr. 10–4 x 1,5 cm (5/8”) skruv
3. Dra åt skruven

**6.** Dra åt den andra skruven så att utkastarhållaren fästs (Fig. 2).

# Italiano

Eseguite questa procedura dopo l’installazione della tiranteria dei comandi di coclea/ventola.

**1.** Ruotate verso l’esterno il fermo dello scivolo mobile in fondo allo scivolo (Fig. 1).

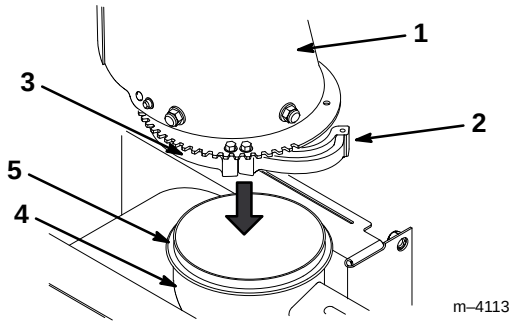


**Figura 1**

1. Scivolo
2. Fermo dello scivolo mobile
3. Fermo dello scivolo fisso
4. Alloggiamento della coclea
5. Anello dello scivolo

---

**2.** Ingrassate leggermente l’anello dello scivolo (Fig. 1).

**3.** Abbassate lo scivolo sull’apertura in cima all’alloggiamento della coclea (Fig. 1).

**4.** Accertatevi che il fermo dello scivolo entri nelle scanalature per i fermi fissi dello scivolo (Fig. 1).

**5.** Ruotate verso l’interno il fermo dello scivolo mobile sull’anello dello scivolo e fissatelo con una vite No 10–4 x 1,5 cm (5/8”) (Fig. 2).

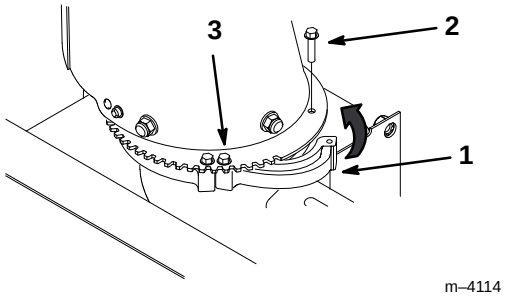


**Figura 2**

1. Fermo dello scivolo
2. Vite No 10–4 x 1,5 cm (5/8”)
3. Serrare la vite

---

**6.** Serrate l’altra vite per fissare il fermo dello scivolo (Fig. 2).