Form No. 3436-343 Rev A

Kit Recycler® de 122, 137 ou 152 cm

Cortador ProLine com operador apeado comercial com unidade de corte suspensa

Modelo nº 140-1914

Modelo nº 140-1915

Modelo nº 140-1916

Instruções de instalação

Instalação

Peças soltas

Utilize a tabela abaixo para verificar se todas as peças foram enviadas.

Procedimento	Descrição	Quantidade	Utilização
3	Abafador direito	1	Instalação do abafador direito.
	Parafuso de carroçaria (5/16 x ¾ pol.) (apenas plataformas de 122 cm)	1	
	Parafuso de carroçaria (5/16 x ¾ pol.) (apenas plataformas de 137 cm)	2	
	Porca (5/16 pol.)—Apenas plataformas de 122 cm e 152 cm)	3	
	Porca (5/16 pol.) (apenas plataformas de 137 cm)	4	
4	Cobertura da calha de descarga	1	Instale a cobertura da calha de descarga.
	Parafuso (⅜ x 1 pol.) — apenas plataformas de 122 cm	3	
	Parafuso (⅜ x 1 pol.)—apenas plataformas de 137 cm e 152 cm	2	
	Porca (⅜ pol.)—apenas plataformas de 122 cm e 152 cm	3	
	Porca (⅜ pol.)—apenas plataformas de 152 cm	2	
	Porca (5/16 pol.)—apenas plataformas de 137 cm	1	
	Parafuso (⅜ x 1 -¼ pol.)—apenas plataformas de 137 cm	1	
	Parafuso (5/16 x 1 -¼ pol.)—apenas plataformas de 152 cm	1	
5	Abafador	2	Instalação dos abafadores (apenas para plataformas de 122 cm).
	Parafuso de cabeça de anilha sextavada (5/16x ¾ pol.)	4	
6	Abafador esquerdo	1	Instalação do abafador esquerdo.
	Parafuso de carroçaria (5/16 x ¾ pol.)—apenas plataformas de 122, 137 cm e 152 cm	1	
	Porca (5/16 pol.) — apenas plataformas de 122 cm	3	
	Porca (5/16 pol.)— apenas plataformas de 137 cm e 152 cm	4	

© 2019—The Toro® Company
8111 Lyndale Avenue South
Bloomington, MN 55420

Registe o seu produto em www.Toro.com.

CE

Tradução do original (PT)
Impresso nos E.U.A.
Todos os direitos reservados

3436-343 A

Procedimento	Descrição	Quanti-dade	Utilização
7	Autocolante Lâminas de cobertura (mulch)	1 3	Instalar o autocolante e as lâminas de cobertura (mulch).

1

Preparação da máquina

Nenhuma peça necessária

Procedimento

1. Coloque a máquina numa superfície nivelada.
2. Desengate a tomada de força (PTO) e engate o travão de estacionamento.
3. Desligue o motor e retire a chave.
4. Para um mais fácil acesso, eleve a frente da máquina e apoie-a com preguiças com classificação adequada às suas máquinas.

⚠ AVISO

Os macacos mecânicos ou hidráulicos podem não conseguir apoiar máquina e provocar ferimentos graves.

Utilize preguiças para suportar a máquina.

2

Preparar a plataforma do cortador

Nenhuma peça necessária

Procedimento

1. Remova as lâminas do cortador existentes; consulte o *Manual do utilizador* da máquina.
2. Remova os dois parafusos e as duas porcas que prendem o abafador de corte à plataforma e remova o abafador (Figura 1).

   Nota: Guarde o abafador para utilizar quando voltar a mudar para o modo de descarga lateral.

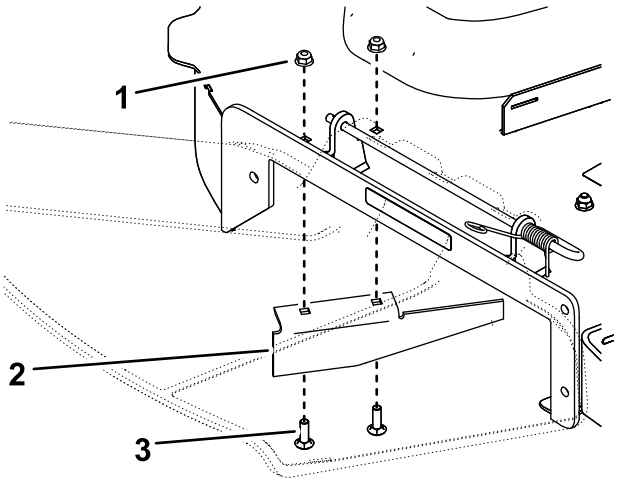

Figura 1

Mostrada a plataforma de 137 cm

1. Porca
2. Abafador de corte
3. Parafuso

3. Instale as fixações nos mesmos furos dos quais foram originalmente removidas (Figura 1).

3

Instalação do abafador direito

Peças necessárias para este passo:

1	Abafador direito
1	Parafuso de carroçaria (5/16 x ¾ pol.) (apenas plataformas de 122 cm)
2	Parafuso de carroçaria (5/16 x ¾ pol.) (apenas plataformas de 137 cm)
3	Porca (5/16 pol.)—Apenas plataformas de 122 cm e 152 cm)
4	Porca (5/16 pol.) (apenas plataformas de 137 cm)

Plataformas de 122 cm

1. Instale o abafador direito utilizando duas porcas (5/16 pol.) como se mostra na Figura 2. Aperte as fixações à mão.

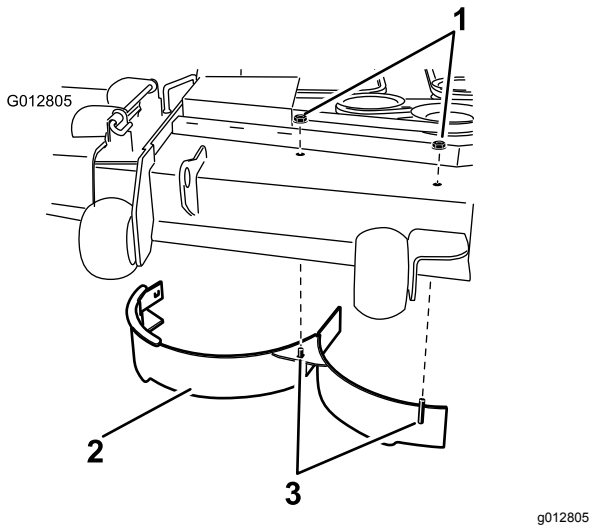

Figura 2

1. Porca (5/16 pol.)
2. Abafador direito
3. Postes soldados

2. Prenda o lado direito do abafador direito com um parafuso de carroçaria (5/16 x ¾ pol.) e uma porca (5/16 pol.), como se mostra na Figura 3.

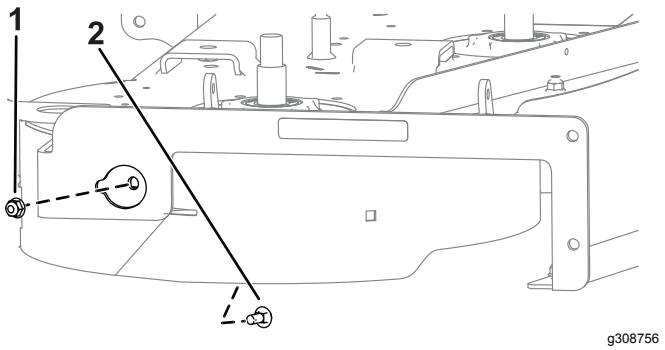

Figura 3

1. Porca (5/16 pol.)
2. Parafuso de carroçaria (5/16 x ¾ pol.)

3. Aperte todos os parafusos e porcas.

Plataformas de 137 cm

1. Remova as porcas e parafusos do local mostrado na Figura 4.

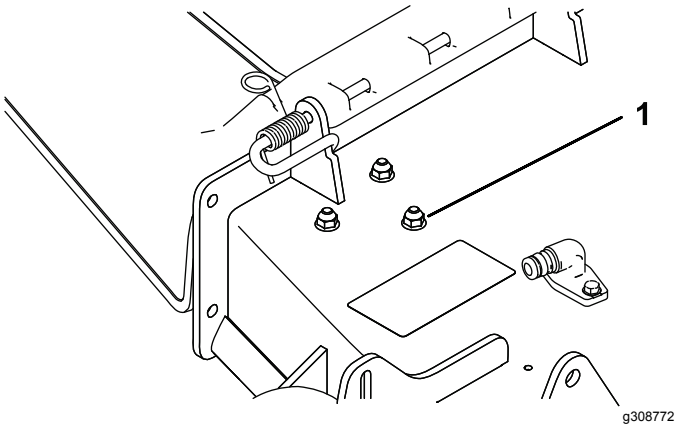

Figura 4

1. Porcas e os parafusos

2. Instale o abafador direito utilizando um parafuso de carroçaria (5/16 x ¾ pol.) e três porcas (5/16 pol.), como se mostra na Figura 5. Aperte as fixações à mão.

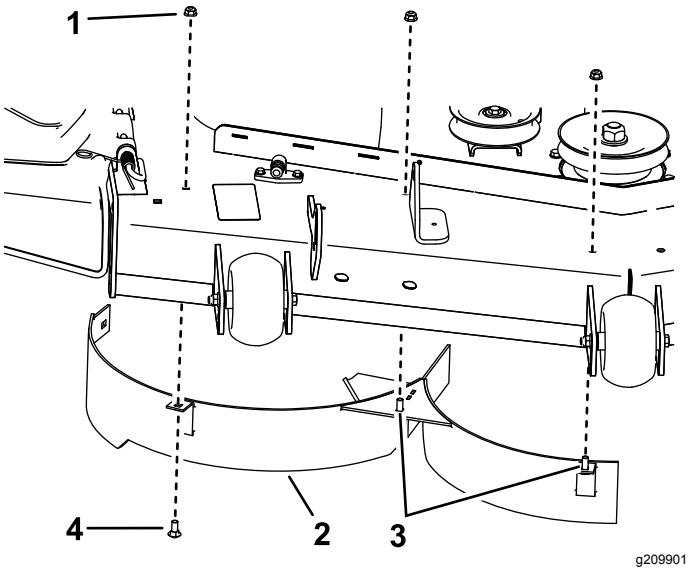

Figura 5

1. Porca (5/16 pol.)
2. Abafador direito
3. Postes soldados
4. Parafuso de carroçaria (5/16 x ¾ pol.)

3. Prenda a parede traseira do abafador direito na plataforma do cortador utilizando um parafuso de carroçaria (5/16 x ¾ pol.) e uma porca (5/16 pol.), como se mostra na Figura 6.

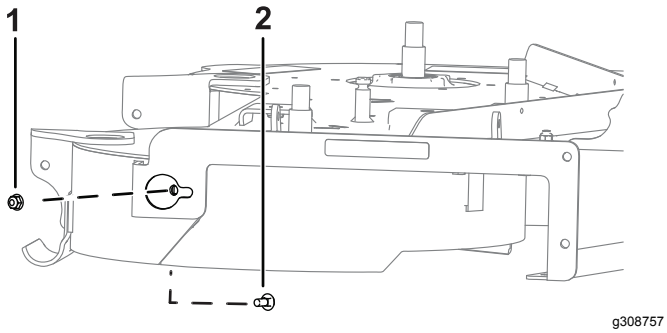

Figura 6

1. Porca (5/16 pol.)
2. Parafuso de carroçaria (5/16 x ¾ pol.)

4. Aperte todos os parafusos e porcas.

Plataformas de 152 cm

1. Remova a porca e parafuso do local mostrado na Figura 7 ou na Figura 8.

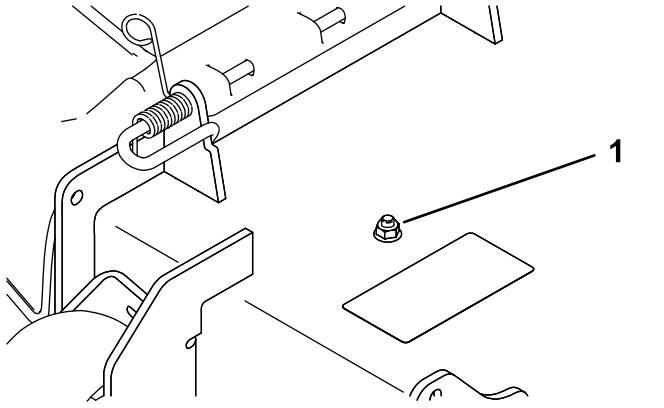

Figura 7

1. Porca e parafuso

2. Instale o abafador direito utilizando três porcas (5/16 pol.) como se mostra na Figura 8. Aperte as fixações à mão.

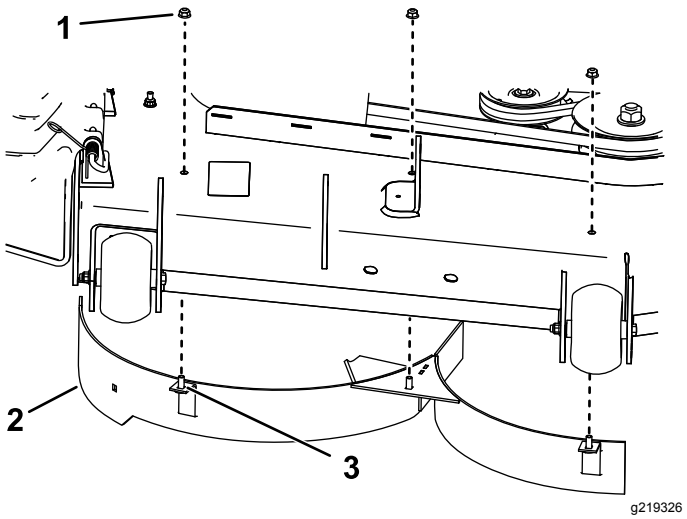

Figura 8

1. Porca – 5/16 pol. (3)
2. Abafador direito
3. Poste soldado (3)

3. Aperte as fixações à mão.

4

Instalação da cobertura da calha de descarga

Peças necessárias para este passo:

1	Cobertura da calha de descarga
3	Parafuso (⅜ x 1 pol.) — apenas plataformas de 122 cm
2	Parafuso (⅜ x 1 pol.)—apenas plataformas de 137 cm e 152 cm
3	Porca (⅜ pol.)—apenas plataformas de 122 cm e 152 cm
2	Porca (⅜ pol.)—apenas plataformas de 152 cm
1	Porca (5/16 pol.)—apenas plataformas de 137 cm
1	Parafuso (⅜ x 1 -¼ pol.)—apenas plataformas de 137 cm
1	Parafuso (5/16 x 1 -¼ pol.)—apenas plataformas de 152 cm

Procedimento

Plataformas de 122 cm

Instale a cobertura da calha de descarga utilizando três parafusos (⅜ x 1 pol.) e três porcas (⅜ pol.), como se mostra na Figura 9 e na Figura 10.

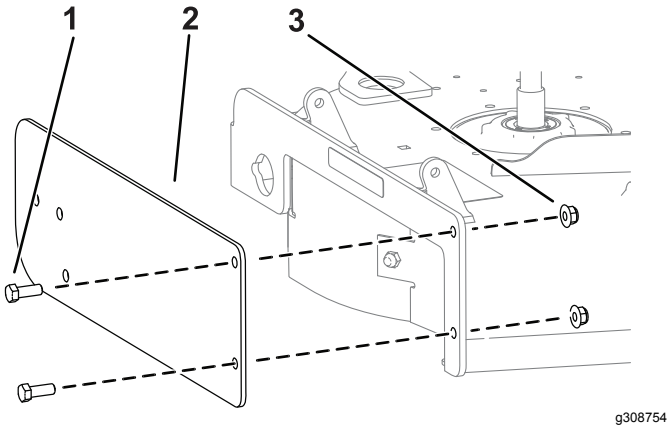

Figura 9

1. Parafusos (⅜ x 1 pol.)
2. Cobertura da calha de descarga
3. Porcas (⅜ pol.)

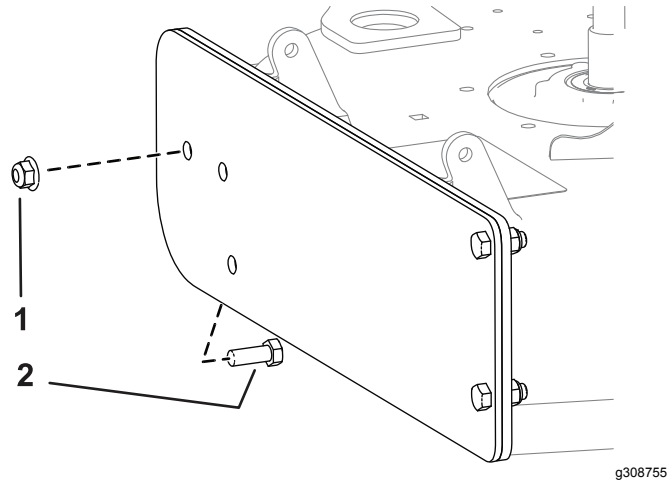

Figura 10

1. Porcas (⅜ pol.)
2. Parafusos (⅜ x 1 pol.)

Plataformas de 137 cm

Instale a cobertura da calha de descarga utilizando um parafuso (⅜ x 1-¼ pol.), dois parafusos (⅜ x 1 pol.) e três porcas (⅜ pol.), como se mostra na Figura 11.

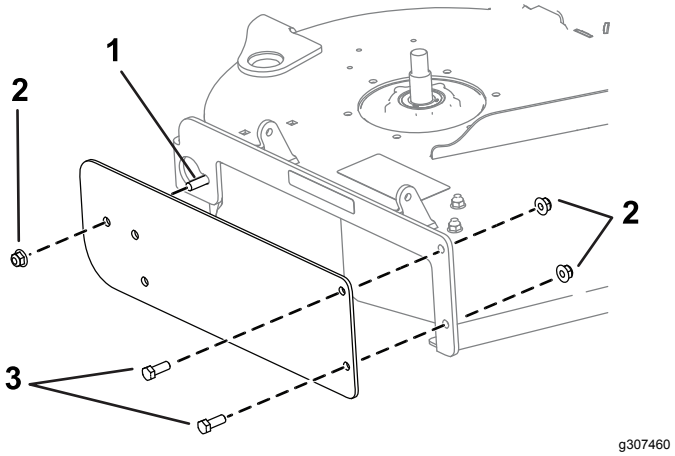

Figura 11

1. Parafuso (1/8 pol. x 1-¾ pol.)
2. Porcas (⅜ pol.)
3. Parafusos (⅜ x 1 pol.)

Plataforma de 152 cm

Instale a cobertura da calha de descarga utilizando um parafuso (5/16 x 1-¼ pol.), uma porca (5/16 pol.), dois parafusos (⅜ x 1 pol.) e duas porcas (⅜ pol.), como se mostra na Figura 12.

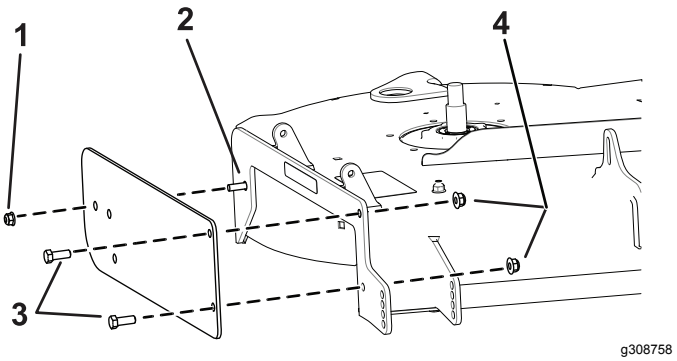

Figura 12

1. Porca (5/16 pol.)
2. Parafuso de carroçaria (5/16 x 1¼ pol.)
3. Parafuso (⅜ pol. x 1 pol.)
4. Porca (⅜ pol.)

5

Instalação dos abafadores

Apenas plataformas de 122 cm

Peças necessárias para este passo:

2	Abafador
4	Parafuso de cabeça de anilha sextavada (5/16x ¾ pol.)

Procedimento

Instale os abafadores na parte inferior da plataforma utilizando quatro parafusos (5/16 x ¾ pol.) nos locais mostrados em Figura 13.

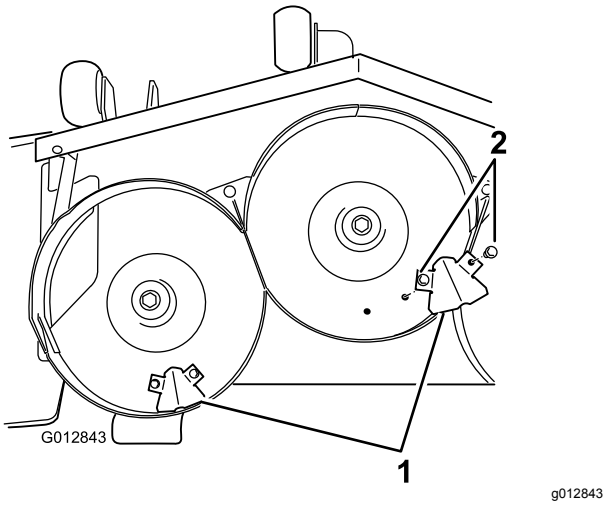

Figura 13

1. Abafador
2. Parafuso (5/16 pol. x ¾ pol.)

6

Instalação do abafador esquerdo

Peças necessárias para este passo:

1	Abafador esquerdo
1	Parafuso de carroçaria (5/16 x ¾ pol.)—apenas plataformas de 122, 137 cm e 152 cm
3	Porca (5/16 pol.) — apenas plataformas de 122 cm
4	Porca (5/16 pol.)— apenas plataformas de 137 cm e 152 cm

Procedimento

1. Instalação do abafador esquerdo da seguinte forma:
   - **,Para plataformas de 122 cm,** instale o abafador esquerdo utilizando três porcas (5/16 pol.) e um parafuso de carroçaria (5/16 x ¾ pol.), como se mostra na Figura 14.

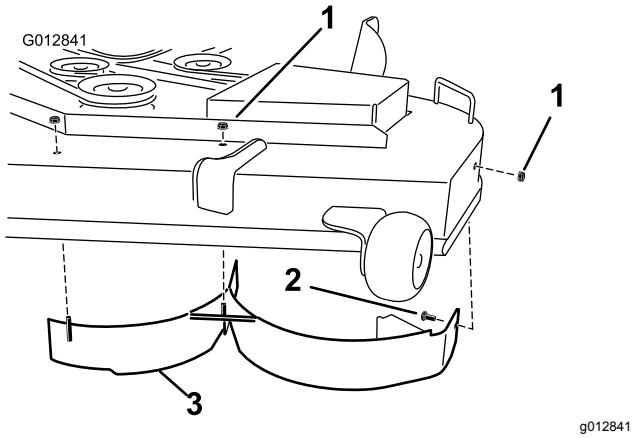

Figura 14

1. Porca (5/16 pol.)
2. Parafuso de carroçaria (5/16 x ¾ pol.)
3. Abafador esquerdo

   - **,Para plataformas de 137 e 152 cm,** remova os fixadores existentes dos furos mostrados em Figura 15 e instale o abafador esquerdo utilizando quatro porcas (5/16 pol.) e um parafuso de carroçaria (5/16 x ¾ pol.).

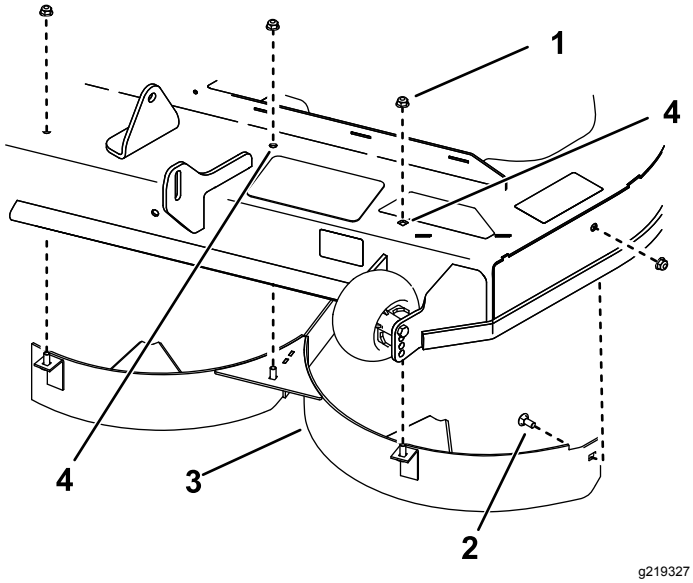

g219327

Figura 15

1. Porca (5/16 pol.)
2. Parafuso de carroçaria (5/16 x ¾ pol.)
3. Abafador esquerdo
4. Remover as ferragens existentes destes furos (apenas para plataformas de 137 cm)

2. Aperte todos os parafusos e porcas.

7

Instalar o autocolante e as lâminas de cobertura (mulch)

Peças necessárias para este passo:

1	Autocolante
3	Lâminas de cobertura (mulch)

Procedimento

1. Instale o autocolante na plataforma do cortador no local mostrado na Figura 16.

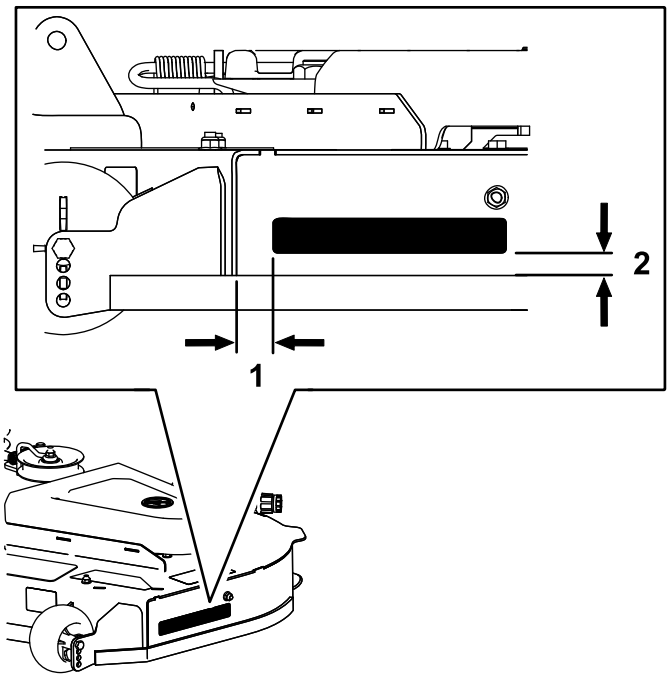

g209974

Figura 16

1. 30 mm
2. 17 mm

2. Instale as lâminas de cobertura (mulch) na máquina; consulte o *Manual do utilizador* da máquina.

Funcionamento

Conselhos de utilização

Utilização da definição de acelerador rápido

Para um melhor corte e máxima circulação de ar, trabalhe com o motor na posição RÁPIDO. É necessário ar para cortar cuidadosamente as aparas de relva, pelo que não deve ajustar a altura de corte demasiado baixa de forma a que a relva não cortada rodeie completamente a plataforma do cortador. Tente sempre ter um lado do cortador livre de relva por cortar, o que permite ao ar circular para o cortador.

Corte de um relvado pela primeira vez

Corte a relva ligeiramente maior do que o normal para assegurar que a altura de corte do cortador não danifica partes não niveladas do terreno. No entanto, a altura de corte usada no passado é, geralmente, a melhor a usar. Ao cortar a relva com uma altura superior a 15 cm, é aconselhado cortar a relva duas vezes para assegurar uma qualidade de corte aceitável.

Corte de um terço da lâmina de relva

Corte apenas cerca de um terço da lâmina de relva de cada vez. Não se recomenda cortar mais que isso, exceto se a relva for dispersa ou for no final do outono quando a relva cresce mais lentamente.

Alternação da direção de corte

Alterne a direção de corte para manter a relva na vertical. Isto também ajuda a dispersar as aparas de relva o que melhora a decomposição e a fertilização.

Corte em intervalos adequados

O crescimento da relva varia conforme a estação. Para manter a mesma altura de corte, corte mais frequentemente no início da primavera. À medida que o crescimento da relva diminui a meio do Verão, corte menos frequentemente. Se não conseguir cortar durante um longo período, corte primeiro a uma altura de corte elevada e, em seguida, corte novamente 2 dias depois a uma regulação mais baixa.

Utilização de uma velocidade de corte mais lenta

Para melhorar a qualidade do corte, utilize uma velocidade mais lenta em determinadas condições.

Evitação de cortar demasiado baixo

Quando cortar relva irregular, levante a altura de corte para evitar danificar a relva.

Paragem da máquina

Se o movimento em frente da máquina tiver de ser parado durante o corte, pode cair um monte de aparas no relvado. Para o evitar, desloque-se para uma área cortada previamente com as lâminas engatadas ou pode desengatar a plataforma do cortador ao se mover para a frente.

Manter a parte de baixo da plataforma do cortador limpa

Limpe as aparas e a sujidade da parte de baixo do cortador após cada utilização. Se se acumularem relva e sujidade dentro do cortador a qualidade do corte fica insatisfatória.

Manutenção da(s) lâmina(s)

Mantenha as lâminas afiadas em toda a época de corte porque uma lâmina afiada corta direito sem rasgar nem estragar as folhas da relva. Quando se rasga ou danifica a relva, esta fica castanha nas extremidades, cresce mais devagar e torna-se mais suscetível a doenças. Verifique as lâminas do cortador diariamente após cada utilização para ver se estão afiadas, se estão gastas ou danificadas. Lime qualquer amolgadela e afie as lâminas conforme o necessário. Se uma lâmina estiver danificada ou gasta, substitua-a imediatamente por uma lâmina sobressalente genuína da Toro.