Form No. 3436-344 Rev A

Комплект Recycler® на 48 дюймов, 54 дюйма или 60 дюймов

Коммерческая газонокосилка с пешеходным управлением Proline с плавающим режущим блоком

Номер модели 140-1914

Номер модели 140-1915

Номер модели 140-1916

Инструкции по монтажу

Монтаж

Незакреплённые детали

Используя таблицу, представленную ниже, убедитесь в том, что все детали отгружены

Процедура	Наименование	Количество	Использование
3	Правый дефлектор	1	Установите правый дефлектор.
	Каретный болт (5/16 x ¾ дюйма) – только 48-дюймовые деки	1	
	Каретный болт (5/16 x ¾ дюйма) – только 54-дюймовые деки	2	
	Гайка (5/16 дюйма) – только 48- и 60-дюймовые деки	3	
	Гайка (5/16 дюйма) – только 54-дюймовые деки	4	
4	Плоская крышка желоба для выброса	1	Установите плоскую крышку желоба для выброса.
	Болт (⅜ x 1 дюйм) – только 48-дюймовые деки	3	
	Болт (⅜ x 1 дюйм) – только 54- и 60-дюймовые деки	2	
	Гайка (⅜ дюйма) – только 48- и 54-дюймовые деки	3	
	Гайка (⅜ дюйма) – только 60-дюймовые деки	2	
	Гайка (5/16 дюйма) – только 60-дюймовые деки	1	
	Болт (⅜ x 1¼ дюйма) – только 54-дюймовые деки	1	
	Болт (5/16 x 1¼ дюйма) – только 60-дюймовые деки	1	
5	Выталкивающий дефлектор	2	Установите выталкивающие дефлекторы (только 48-дюймовые деки).
	Болт с головкой с шестигранным буртиком (5/16 x ¾ дюйма)	4	
6	Левый дефлектор	1	Установите левый дефлектор.
	Каретный болт (5/16 x ¾ дюйма) – 48-, 54- и 60-дюймовые деки	1	
	Гайка (5/16 дюйма) – только 48-дюймовые деки	3	
	Гайка (5/16 дюйма) – только 54- и 60-дюймовые деки	4	

© 2019—The Toro® Company
8111 Lyndale Avenue South
Bloomington, MN 55420

Регистрация в www.Toro.com.

EAC

Перевод исходного документа (RU)
Напечатано в США
Все права защищены

3436-344 A

Процедура	Наименование	Количе-ство	Использование
7	Наклейка Ножи для мульчирования	1 3	Приклейте наклейку и установите ножи для мульчирования.

1

Подготовка машины

Детали не требуются

Процедура

1. Установите машину на ровной поверхности.
2. Выключите механизм отбора мощности и включите стояночный тормоз.
3. Выключите двигатель и извлеките ключ из замка зажигания.
4. Для облегчения доступа поднимите переднюю часть машины и зафиксируйте ее с помощью подъемных опор, рассчитанных на вес ваших машин.

⚠ ПРЕДУПРЕЖДЕНИЕ

Механические или гидравлические домкраты могут не удержать машину и привести к серьезной травме.

Используйте подъемные опоры для фиксации машины.

2

Подготовка деки газонокосилки

Детали не требуются

Процедура

1. Снимите имеющиеся ножи газонокосилки; см. *Руководство оператора* для вашей машины.
2. Отверните 2 болта с 2 гайками, которые крепят отсекающий дефлектор к деке, и снимите отсекающий дефлектор (Рисунок 1).

   Примечание: Сохраните дефлектор для возврата машины к конфигурации с боковым выбросом.

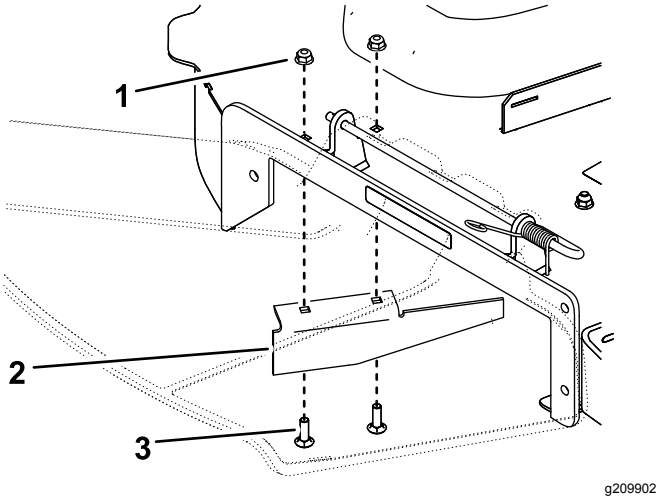

Рисунок 1

Показана 54-дюймовая дека

1. Гайка
2. Отсекающий дефлектор
3. Болт

3. Установите крепежные детали в те же отверстия, из которых они были сняты (Рисунок 1).

3

Установка правого дефлектора

Детали, требуемые для этой процедуры:

1	Правый дефлектор
1	Каретный болт (5/16 x ¾ дюйма) – только 48-дюймовые деки
2	Каретный болт (5/16 x ¾ дюйма) – только 54-дюймовые деки
3	Гайка (5/16 дюйма) – только 48- и 60-дюймовые деки
4	Гайка (5/16 дюйма) – только 54-дюймовые деки

48-дюймовые деки

1. Установите правый дефлектор с помощью 2 гаек (5/16 дюйма), как показано на Рисунок 2. Затяните крепежные детали от руки.

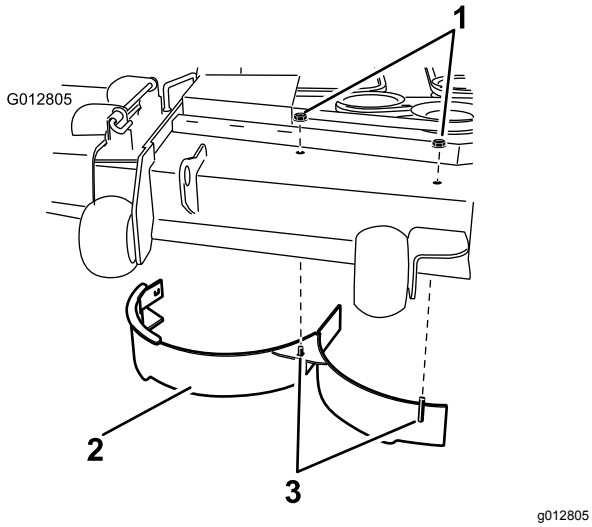

Рисунок 2

1. Гайка (5/16 дюйма)
2. Правый дефлектор
3. Приваренные резьбовые стержни

2. Установите правую сторону правого дефлектора с помощью 1 каретного болта (5/16 x ¾ дюйма) и 1 гайки (5/16 дюйма), как показано на Рисунок 3.

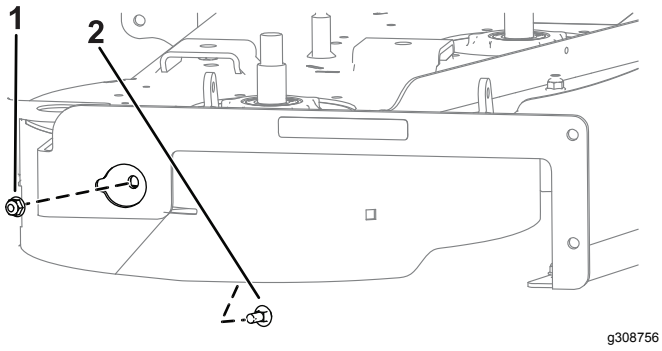

Рисунок 3

1. Гайка (5/16 дюйма)
2. Каретный болт (5/16 x ¾ дюйма)

3. Затяните все крепежные детали.

54-дюймовые деки

1. Отверните гайки и болты в месте, показанном на Рисунок 4.

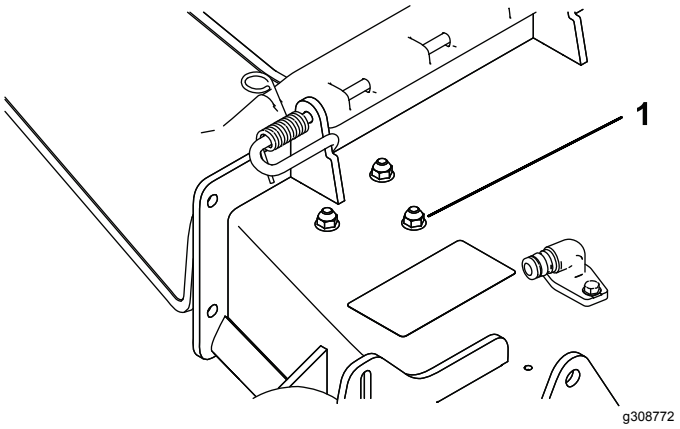

Рисунок 4

1. Гайки и болты

2. Установите правый дефлектор с помощью 1 каретного болта (5/16 x ¾ дюйма) и 3 гаек (5/16 дюйма), как показано на Рисунок 5. Затяните крепежные детали от руки.

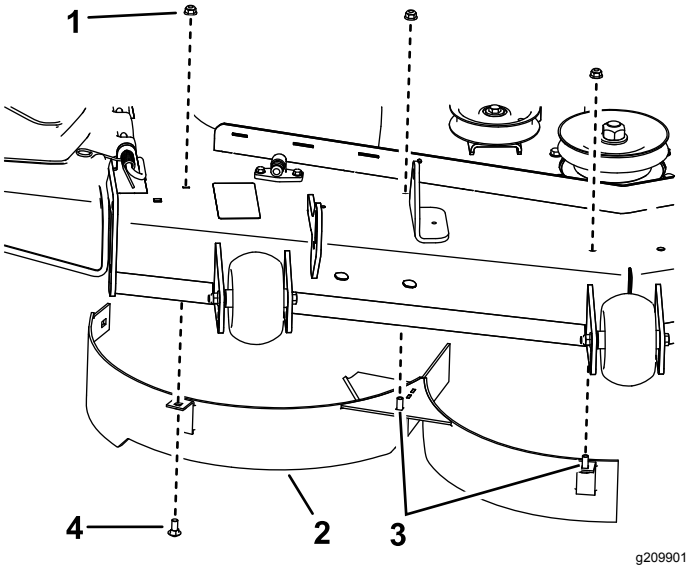

Рисунок 5

1. Гайка (5/16 дюйма)
2. Правый дефлектор
3. Приваренные резьбовые стержни
4. Каретный болт (5/16 x ¾ дюйма)

3. Прикрепите заднюю стенку правого дефлектора к деке газонокосилки с помощью 1 каретного болта (5/16 x ¾ дюйма) и гайки (5/16 дюйма), как показано на Рисунок 6.

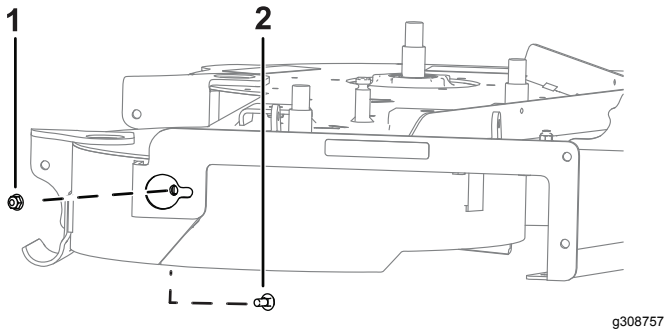

Рисунок 6

1. Гайка (5/16 дюйма)
2. Каретный болт (5/16 x ¾ дюйма)

4. Затяните все крепежные детали.

60-дюймовые деки

1. Отверните гайку и болт в месте, показанном на Рисунок 7 или Рисунок 8.

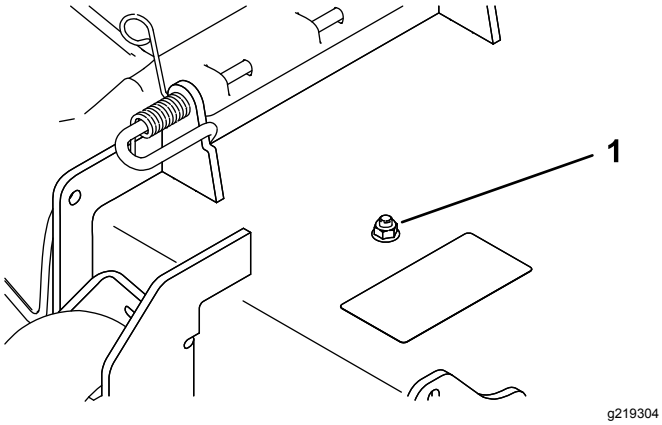

Рисунок 7

1. Гайка и болт

2. Установите правый дефлектор с помощью 3 гаек (5/16 дюйма), как показано на Рисунок 8. Затяните крепежные детали от руки.

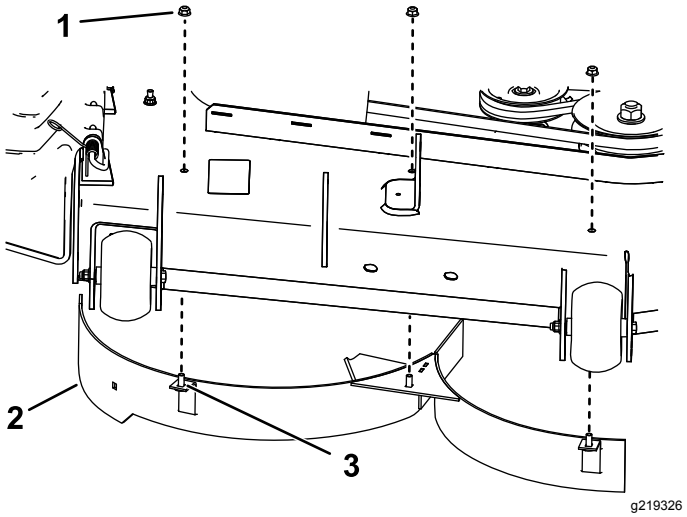

Рисунок 8

1. Гайка – 5/16 дюйма (3 шт.)
2. Правый дефлектор
3. Приваренный резьбовой стержень (3 шт.)

3. Затяните крепежные детали от руки.

4

Установка плоской крышки желоба для выброса

Детали, требуемые для этой процедуры:

1	Плоская крышка желоба для выброса
3	Болт (⅜ x 1 дюйм) – только 48-дюймовые деки
2	Болт (⅜ x 1 дюйм) – только 54- и 60-дюймовые деки
3	Гайка (⅜ дюйма) – только 48- и 54-дюймовые деки
2	Гайка (⅜ дюйма) – только 60-дюймовые деки
1	Гайка (5/16 дюйма) – только 60-дюймовые деки
1	Болт (⅜ x 1¼ дюйма) – только 54-дюймовые деки
1	Болт (5/16 x 1¼ дюйма) – только 60-дюймовые деки

Процедура

48-дюймовые деки

Установите плоскую крышку желоба для выброса с помощью 3 болтов (⅜ x 1 дюйм) и 3 гаек (⅜ дюйма), как показано на Рисунок 9 и Рисунок 10.

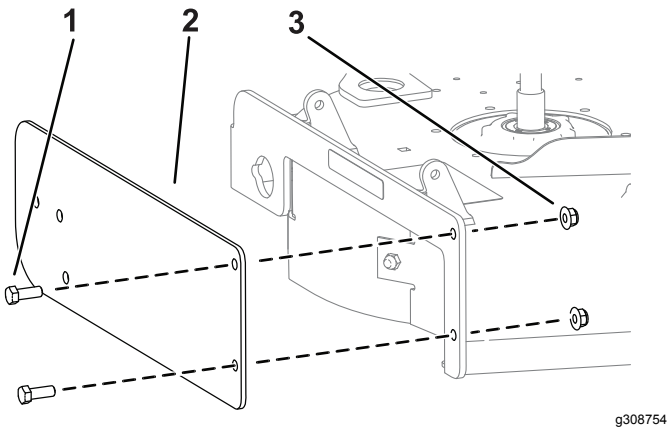

Рисунок 9

1. Болты (⅜ x 1 дюйм)
2. Плоская крышка желоба для выброса
3. Гайки (⅜ дюйма)

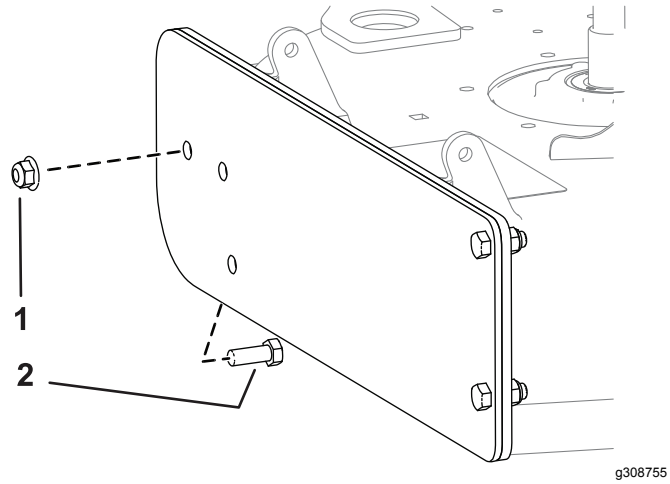

Рисунок 10

1. Гайки (⅜ дюйма)
2. Болты (⅜ x 1 дюйм)

54-дюймовые деки

Установите плоскую крышку желоба для выброса с помощью 1 болта (⅜ x 1¼ дюйма), 2 болтов (⅜ x 1 дюйм) и 3 гаек (⅜ дюйма), как показано на Рисунок 11.

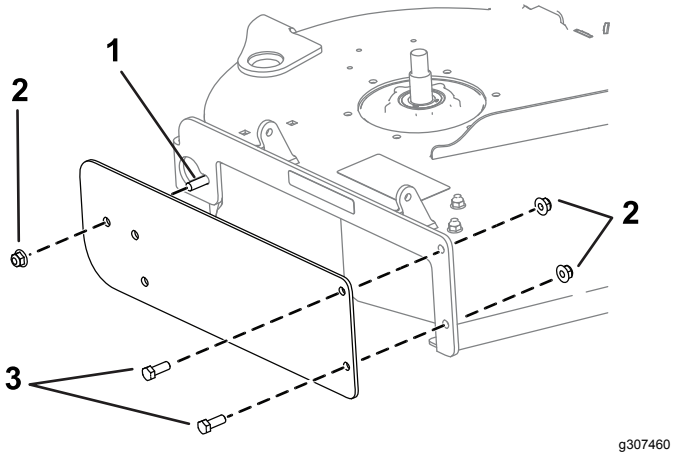

Рисунок 11

1. Болт (⅜ x 1¼ дюйма)
2. Гайки (⅜ дюйма)
3. Болты (⅜ x 1 дюйм)

60-дюймовые деки

Установите плоскую крышку желоба для выброса с помощью 1 каретного болта (5/16 x 1¼ дюйма), 1 гайки (5/16 дюйма), 2 болтов (⅜ x 1 дюйм) и 2 гаек (⅜ дюйма), как показано на Рисунок 12.

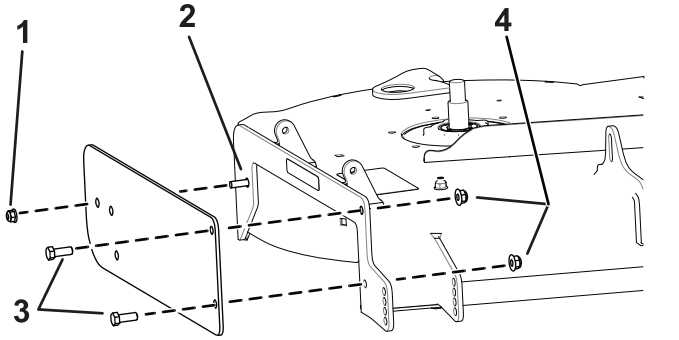

Рисунок 12

1. Гайка (5/16 дюйма)
2. Каретный болт (5/16 x 1¼ дюйма)
3. Болт (⅜ x 1 дюйм)
4. Гайка (⅜ дюйма)

5

Установка выталкивающих дефлекторов

Только 48-дюймовые деки

Детали, требуемые для этой процедуры:

2	Выталкивающий дефлектор
4	Болт с головкой с шестигранным буртиком (5/16 x ¾ дюйма)

Процедура

Установите выталкивающие дефлекторы на нижнюю сторону деки с помощью 4 болтов (5/16 x ¾ дюйма) в местах, показанных на Рисунок 13.

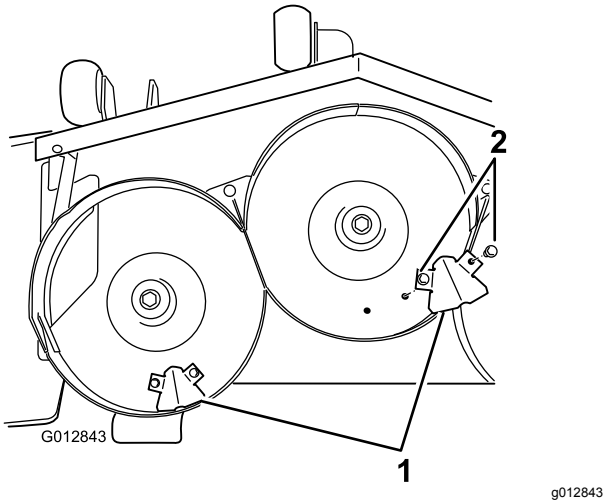

Рисунок 13

1. Выталкивающий дефлектор
2. Болт (5/16 x ¾ дюйма)

6

Установка левого дефлектора

Детали, требуемые для этой процедуры:

1	Левый дефлектор
1	Каретный болт (5/16 x ¾ дюйма) – 48-, 54- и 60-дюймовые деки
3	Гайка (5/16 дюйма) – только 48-дюймовые деки
4	Гайка (5/16 дюйма) – только 54- и 60-дюймовые деки

Процедура

1. Установите левый дефлектор следующим образом:
   - **На 48-дюймовых деках** установите левый дефлектор при помощи 3 гаек (5/16 дюйма) и 1 каретного болта (5/16 x ¾ дюйма), как показано на Рисунок 14.

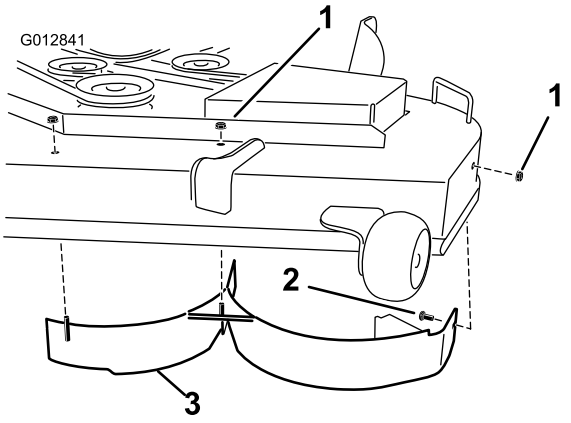

Рисунок 14

1. Гайка (5/16 дюйма)
2. Каретный болт (5/16 x ¾ дюйма)
3. Левый дефлектор

   - **На 54- и 60-дюймовых деках** снимите имеющиеся крепежные детали из отверстий, показанных на Рисунок 15, и установите левый дефлектор с помощью 4 гаек (5/16 дюйма) и 1 каретного болта (5/16 x ¾ дюйма).

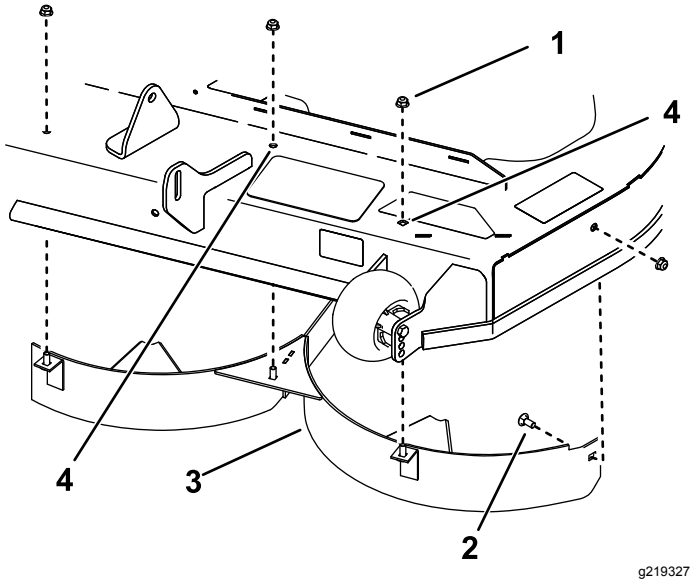

Рисунок 15

1. Гайка (5/16 дюйма)
2. Каретный болт (5/16 x ¾ дюйма)
3. Левый дефлектор
4. Снимите имеющиеся крепежные детали из этих отверстий (только 54-дюймовые деки)

2. Затяните все крепежные детали.

7

Приклеивание наклейки и установка ножей для мульчирования

Детали, требуемые для этой процедуры:

1	Наклейка
3	Ножи для мульчирования

Процедура

1. Прикрепите наклейку к деке газонокосилки в месте, показанном на Рисунок 16.

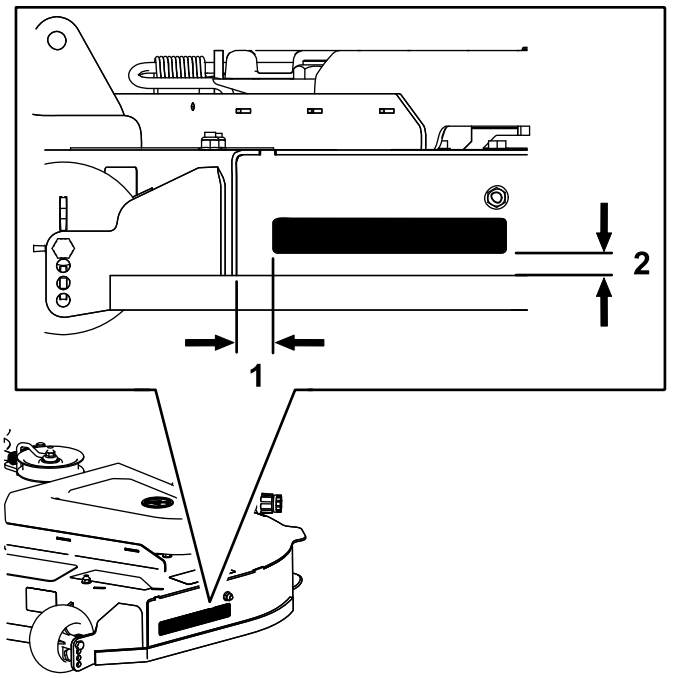

Рисунок 16

1. 30 мм
2. 17 мм

2. Установите ножи для мульчирования на машину; см. *Руководство оператора* для машины.

Эксплуатация

Советы по эксплуатации

Использование положения Fast (Быстро) дроссельной заслонки

Для наиболее эффективного скашивания и максимальной циркуляции воздуха двигатель должен работать с регулятором дроссельной заслонки в положении FAST (БЫСТРО). Для тщательного среза травы необходим воздух, поэтому не устанавливайте высоту скашивания слишком низко, когда газонокосилка оказывается полностью окруженной нескошенной травой. Всегда стремитесь к тому, чтобы на 1 стороне газонокосилки не было нескошенной травы, чтобы газонокосилка могла засасывать внутрь воздух.

Скашивание газона в первый раз

Скашивайте так, чтобы трава оставалась немного более длинной, чем при нормальной настройке, чтобы низкая высота скашивания газонокосилки не приводила к срезанию неровной поверхности грунта. Однако лучше всего установить высоту скашивания на настройку, которая обычно использовалась в прошлом. При скашивании травы высотой более 15 см выполните скашивание газона за два прохода, чтобы получить приемлемое качество среза.

Скашивание одной трети высоты травы

Срезайте только около одной трети высоты травы. Не рекомендуется срезать больше этого значения, кроме случаев, когда трава растет редко, или в конце осени, когда рост травы начинает замедляться.

Чередование направления скашивания

Попеременно изменяйте направление движения при скашивании, чтобы трава осталась стоять прямо. Это позволит также улучшить разбрасывание скошенной травы, что способствует активизации процессов разложения и подкормки.

Скашивание через правильные интервалы времени

Трава растет с разной скоростью в зависимости от времени года. Для поддержания одинаковой высоты скашивания производите более частое кошение ранней весной. По мере замедления роста травы в середине лета производите скашивание реже. Если отсутствует возможность скашивания в течение длительного периода, то в первый раз увеличьте высоту скашивания; затем произведите скашивание через 2 дня при более низкой настройки высоты.

Использование пониженной скорости при скашивании

Для повышения качества скашивания в определенных условиях необходимо двигаться на пониженной скорости.

Избегайте слишком низкого скашивания

При скашивании на неровном травяном покрове увеличьте высоту скашивания во избежание срезания поверхностного слоя почвы.

Останов машины

Если вам необходимо остановить движение машины в прямом направлении во время скашивания, на газоне может образоваться комок скошенной травы. Во избежание этого переместите машину на ранее скошенный участок с включенными ножами или выключите деку газонокосилки во время движения прямым ходом.

Поддержание чистоты нижней поверхности газонокосилки

После каждого использования очищайте нижнюю поверхность газонокосилки от скошенной травы и грязи. Если трава и грязь скапливаются внутри газонокосилки, качество скашивания в конце концов станет неудовлетворительным.

Техническое обслуживание ножа (ножей)

Ножи должны быть острыми в течение всего сезона скашивания, потому что острые ножи могут обеспечить ровное срезание травы без разрывов и измельчения. При разрыве и измельчении трава становится коричневой по краям, что замедляет ее рост и увеличивает риск поражения ее болезнью. После каждого использования газонокосилки

проверяйте остроту ножей, а также наличие износа или повреждений. При необходимости удалите зазубрины и заточите ножи напильником. Если нож поврежден или изношен, немедленно замените его оригинальным запасным ножом компании Toro.

Примечания:

Примечания:



Count on it.