Form No. 3436-368 Rev A

Scheinwerfer-Kit

Kommerzieller handgeführter ProLine-Rasenmäher mit schwebenden 1,5 m-Mähwerk

Modellnr. 139-5595

Installationsanweisungen

Hinweis: Bestimmen Sie die linke und rechte Seite der Maschine anhand der üblichen Einsatzposition.

Installation

Einzelteile

Prüfen Sie anhand der nachstehenden Tabelle, dass Sie alle im Lieferumfang enthaltenen Teile erhalten haben.

Verfahren	Beschreibung	Menge	Verwendung
1	Keine Teile werden benötigt	–	Vorbereiten der Maschine.
2	LED-Lampe Scheinwerferhalterung Reibscheibe Schlossschraube (5/16" x 7/8") Bundmutter (5/16") Scheinwerferklemme Sicherungsmutter (1/4")	2 1 2 2 2 2 4	Einbauen der Scheinwerfer.
3	Kabelbaum Kabelbinder Kippschalter	1 6 1	Verlegen des Kabelbaums.

1

Vorbereiten der Maschine

Keine Teile werden benötigt

Verfahren

1. Parken Sie die Maschine auf einer ebenen Fläche, kuppeln Sie die Zapfwelle aus und aktivieren Sie die Feststellbremse.
2. Stellen Sie vor dem Verlassen der Bedienungsposition den Motor ab, ziehen den Schlüssel ab und warten, bis alle beweglichen Teile zum Stillstand gekommen sind.
3. Trennen Sie die Batterie; siehe *Bedienungsanleitung*.

2

Einbauen der Scheinwerfer

Für diesen Arbeitsschritt erforderliche Teile:

2	LED-Lampe
1	Scheinwerferhalterung
2	Reibscheibe
2	Schlossschraube (5/16" x 7/8")
2	Bundmutter (5/16")
2	Scheinwerferklemme
4	Sicherungsmutter (1/4")

© 2019—The Toro® Company
8111 Lyndale Avenue South
Bloomington, MN 55420

Registrieren Sie Ihr Produkt unter www.Toro.com.

CE

Originaldokuments (DE)
Druck: USA
Alle Rechte vorbehalten

3436-368 A

Verfahren

1. Befestigen Sie die beiden LED-Leuchten mit zwei Schlossschrauben (5/16" x 7/8"), zwei Reibscheiben und zwei Bundmuttern (5/16") an der Scheinwerferhalterung, wie in Bild 1 dargestellt.

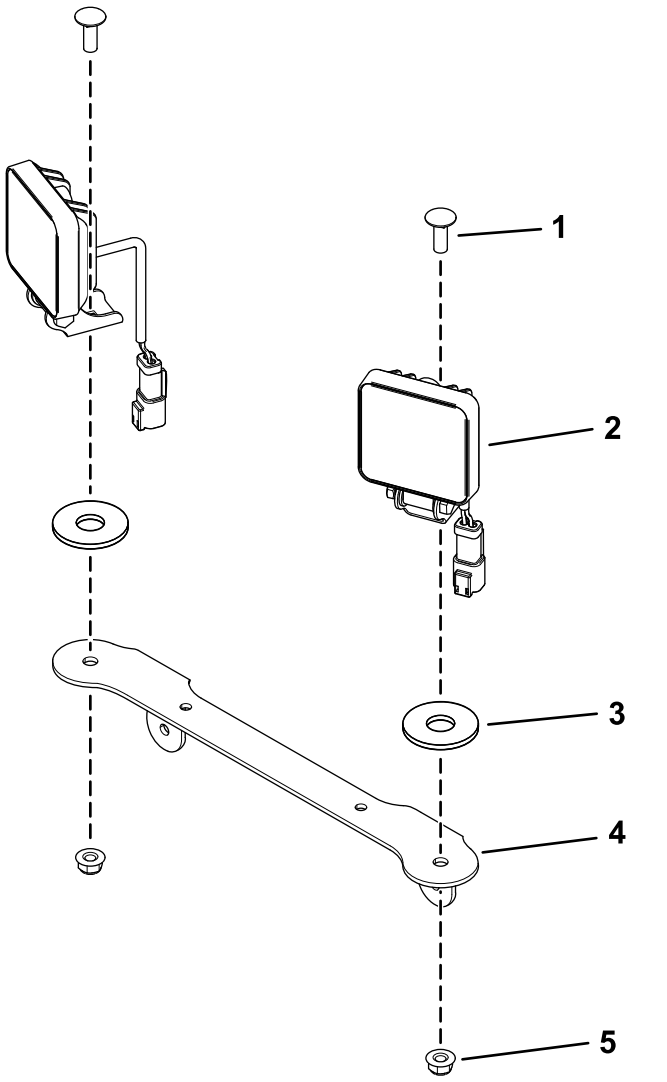

Bild 1

1. Schlossschraube (5/16" x 7/8")
2. LED-Lampe
3. Reibscheibe
4. Scheinwerferhalterung
5. Bundmutter (5/16")

2. Befestigen Sie den Scheinwerfer mit zwei Scheinwerferklemmen und vier Sicherungsmuttern (¼") an der Auspuffschutzvorrichtung, wie in Bild 2 dargestellt.

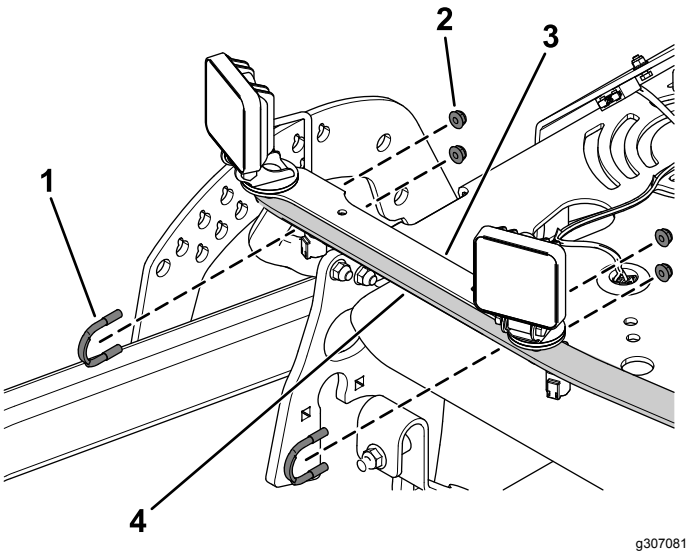

Bild 2

1. Scheinwerferklemme
2. Sicherungsmutter (1/4")
3. Scheinwerfer
4. Auspuffschutzvorrichtung

3

Verlegen des Kabelbaums

Für diesen Arbeitsschritt erforderliche Teile:

1	Kabelbaum
6	Kabelbinder
1	Kippschalter

Verfahren

1. Verbinden Sie die beiden Stecker an der Vorderseite der Maschine mit den LED-Scheinwerfern (Bild 3).

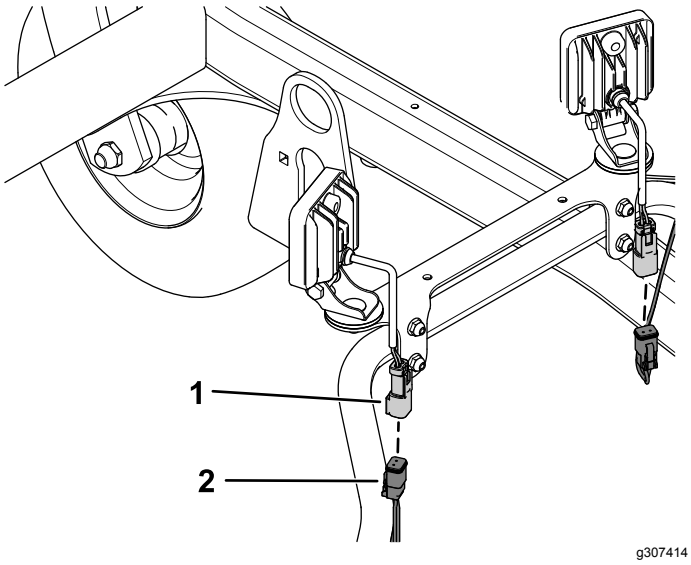

Bild 3

1. Anschluss Lichtschalter
2. Kabelbaumanschluss

2. Befestigen Sie den Kabelbaum mit den beiden Druckknopfbefestigungen am Kabelbaum an der Scheinwerferhalterung (Bild 4).

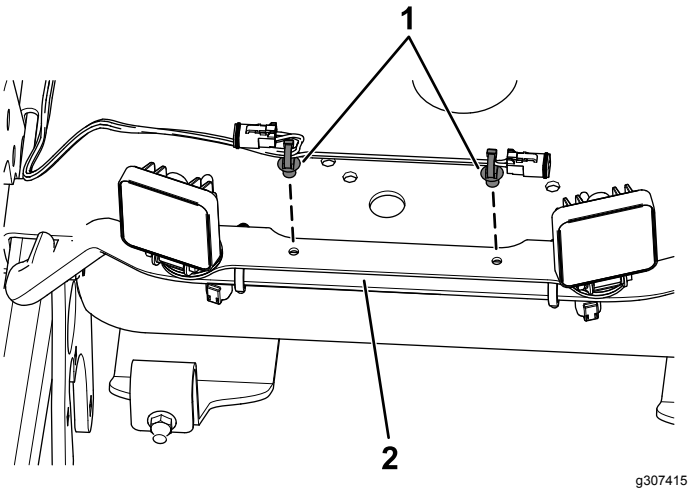

Bild 4

1. Druckknopfbefestigung
2. Scheinwerferhalterung

3. Verlegen Sie den Kabelbaum entlang der rechten Maschinenseite, wie in Bild 5 dargestellt.
4. Befestigen Sie den Kabelbaum mit Kabelbindern an der Maschine (Bild 5).

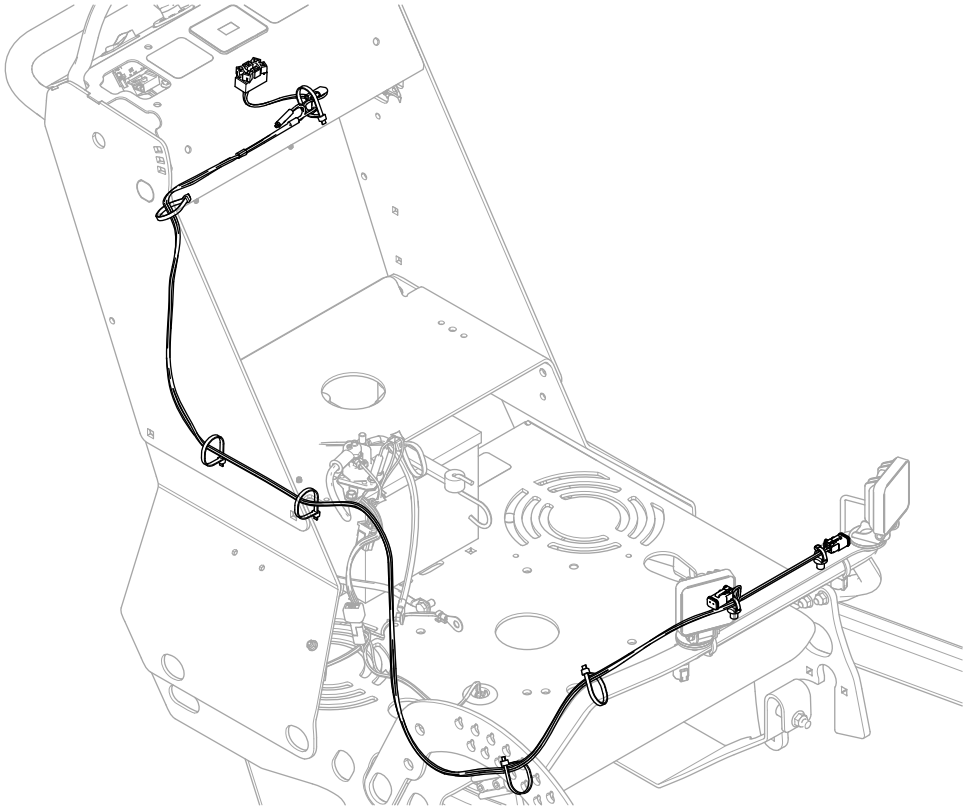

g307416

Bild 5

5. Stecken Sie den Anschluss in den Anschluss des Kippschalters ein (Bild 6).

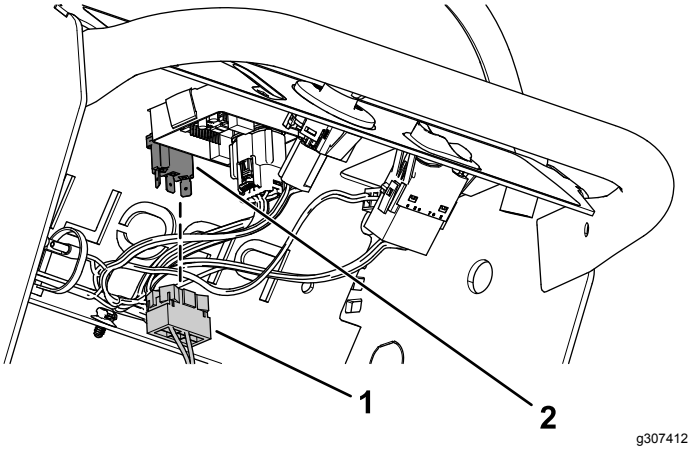

Bild 6

1. Kabelbaumanschluss
2. Kippschalteranschluss

6. Bohren Sie ein Loch (12,7 mm) für den Kippschalter vor den Betriebsstundenzähler, wie in Bild 7 dargestellt

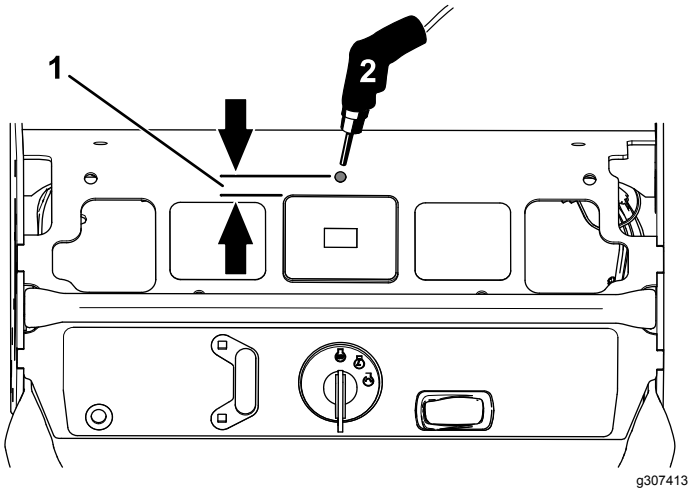

Bild 7

1. Messen Sie 12,7 mm vom Betriebsstundenzähler nach unten, um das Loch zu bohren.
2. Bohren Sie hier ein Loch (12 mm).

7. Stellen Sie die Tiefe der unteren Sechskantmutter von der Oberseite der Gewinde am Kippschalter auf 7,9 mm ein, wie in Bild 8 dargestellt.

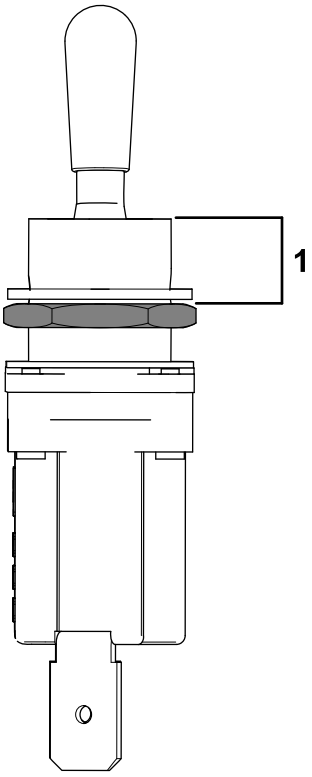

Bild 8

1. 7,9 mm

8. Befestigen Sie den Kippschalter mit den beiden Sechskantmuttern und einer Sicherungsscheibe in der Öffnung (Bild 9).

   Hinweis: Verwenden Sie keine codierte Unterlegscheibe.

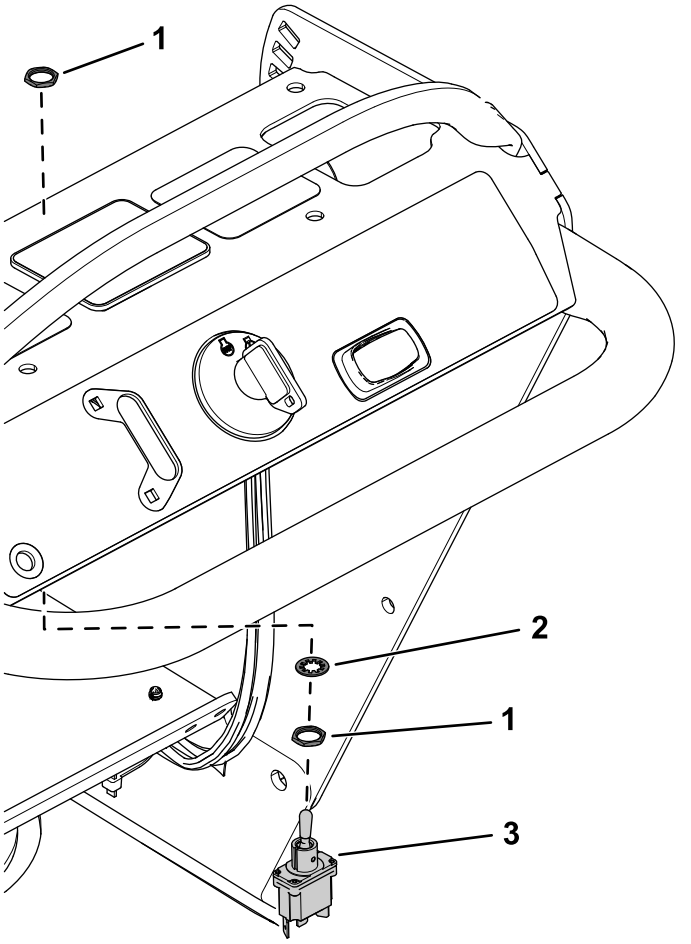

Bild 9

1. Sechskantmutter
2. Sicherungsscheibe
3. Kippschalter

9. Schließen Sie die Batterie an; siehe *Bedienungsanleitung*.

Hinweise:



Count on it.