Form No. 3436-388 Rev A

Count on it.

Manual do Operador

Unidade de tração Greensmaster® Flex™ 2120

Modelo nº 04044—Nº de série 405500001 e superiores
Modelo nº 04045—Nº de série 405500001 e superiores

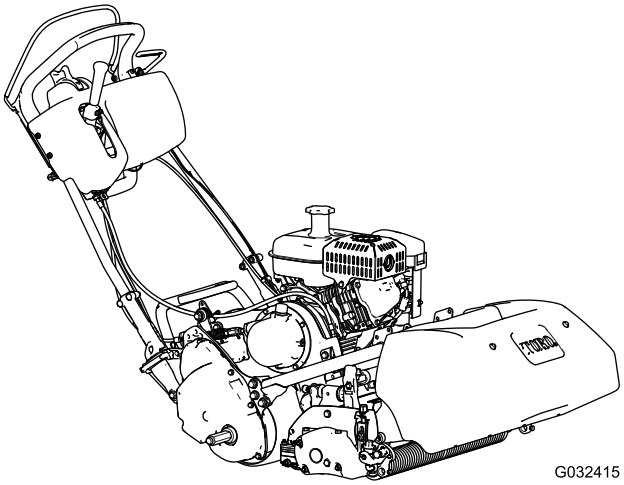

G032415

Registe o seu produto em www.Toro.com.
Tradução do original (PT)

CE

3436-388 A

Este produto cumpre todas as diretivas europeias relevantes. Para mais informações, consulte a folha de Declaração de conformidade (DOC) em separado, específica do produto.

Utilizar ou operar o motor em qualquer terreno com floresta, arbustos ou relva é uma violação da secção 4442 ou 4443 do código de recursos públicos da Califórnia exceto se o motor estiver equipado com uma proteção contra chamas, como definido na secção 4442, mantido em boas condições ou o motor for construído equipado e mantido para a prevenção de fogo.

O Manual do proprietário do motor é fornecido para informações acerca do sistema de emissões, manutenção e garantia da US Environmental Protection Agency (EPA) e regulamento de controlo de emissões da Califórnia. A substituição pode ser solicitada através do fabricante do motor.

Operar esta máquina entre 1500 e 2400 m acima do nível do mar exige o kit de altitude elevada. Contate o distribuidor autorizado Toro.

⚠ AVISO

CALIFÓRNIA
Proposição 65 Aviso

É do conhecimento do Estado da Califórnia que os gases de escape deste motor contêm químicos que podem provocar cancro, defeitos congénitos ou outros problemas reprodutivos.

É do conhecimento do Estado da Califórnia que a utilização deste produto pode causar exposição a químicos que podem provocar cancro, defeitos congénitos ou outros problemas reprodutivos.

Introdução

Esta máquina é um cortador de relva manual e lâmina rotativa destinada a ser utilizada por operadores profissionais contratados em aplicações comerciais. Foi originalmente concebida para cortar relva em relvado com boa manutenção. Se a máquina for utilizada com qualquer outro propósito, poderá pôr em perigo o utilizador ou outras pessoas

Leia estas informações cuidadosamente para saber como utilizar e efetuar a manutenção do produto de forma adequada, bem como evitar ferimentos e danos no produto. A utilização correta e segura do produto é da exclusiva responsabilidade do utilizador.

Visite www.Toro.com para mais informações sobre produtos e acessórios, para obter o contacto de um distribuidor ou registar o seu produto.

Sempre que necessitar de assistência, peças genuínas Toro ou informações adicionais, entre em contacto com um representante autorizado Toro, indicando os números de modelo e de série do produto. O número de modelo e de série Encontram-se numa placa montada no chassis traseiro. Escreva os números no espaço disponível.

Importante: **Com o seu dispositivo móvel, pode ler o código QR (se equipado) no autocolante com o número de série para aceder a informações sobre garantia, peças e outras.**

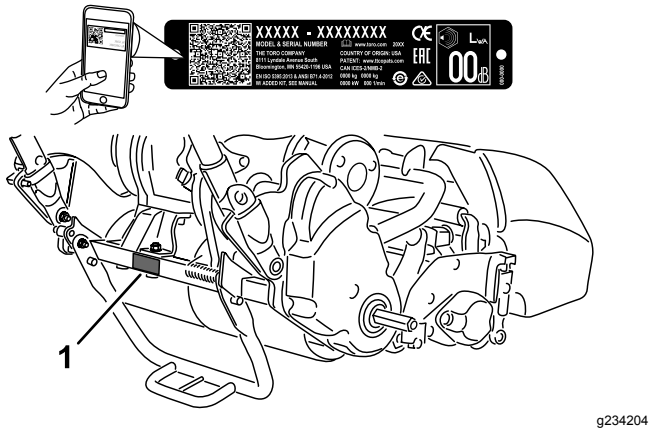

Figura 1

1. Localização dos números de modelo e de série

Modelo nº _____

Nº de série _____

Este manual identifica potenciais perigos e tem mensagens de segurança identificadas pelo símbolo de alerta de segurança (Figura 2), que identifica perigos que podem provocar ferimentos graves ou mesmo a morte, se não respeitar as precauções recomendadas.

g000502

Figura 2
Símbolo de alerta de segurança

Neste manual são utilizados 2 termos para identificar informações importantes. **Importante** identifica informações especiais de ordem mecânica e **Nota**

© 2019—The Toro® Company
8111 Lyndale Avenue South
Bloomington, MN 55420

Contacte-nos em www.Toro.com.
Impresso nos E.U.A.
Todos os direitos reservados

sublinha informações gerais que requerem especial atenção.

Índice

Segurança 4
Segurança geral 4
Autocolantes de segurança e de instruções 4
Instalação 7
1 Preparação da unidade de tração 8
2 Instalação da unidade de corte da unidade de tração 8
3 Instalação dos fixadores do manípulo 9
4 Instalação das rodas de transporte 9
5 Verificação do nível de óleo do motor 10
6 Colocação do autocolante do ano de fabrico 10
7 Instalação do cesto da relva 11
8 Rodagem da máquina 11
Descrição geral do produto 12
Comandos 13
Especificações 16
Acessórios 16
Antes da operação 17
Segurança antes da operação 17
Realizar a manutenção diária 17
Verificação do nível de óleo do motor 17
Especificações de combustível 17
Enchimento do depósito de combustível 18
Ajuste da máquina para as respetivas condições de relva 20
Ajuste da altura do manípulo 21
Ajuste do ângulo do manípulo 21
Ajuste da alavanca do acelerador 21
Verificação do funcionamento dos interruptores de segurança 22
Transporte da máquina para um local de trabalho 23
Durante a operação 24
Segurança durante a operação 24
Ligação do motor 25
Desligar o motor 25
Solta da transmissão 25
Conselhos de utilização 26
Depois da operação 27
Segurança após a operação 27
Transporte da máquina 27
Manutenção 28
Segurança de manutenção 28
Plano de manutenção recomendado 29
Lista de manutenção diária 30
Manutenção do motor 31
Segurança do motor 31
Manutenção do óleo do motor 31
Manutenção do filtro de ar 32
Manutenção da vela de ignição 33
Manutenção do sistema de combustível 34
Limpeza do filtro do depósito de combustível 34
Substituição da tubagem de combustível 34
Substituição do tubo do respirador 34
Manutenção do sistema eléctrico 34
Manutenção do interruptor de segurança da tração 34
Manutenção do interruptor de segurança do travão 35
Manutenção dos travões 35
Ajuste do travão de serviço/mão 35
Manutenção das correias 36
Inspeção da correia da transmissão do cilindro 36
Inspeção visual da embraiagem do cilindro 36
Engatar/desengatar o tensionador da correia da transmissão 37
Manutenção do sistema de controlo 37
Adicionar fluido ao conjunto da embraiagem 37
Ajuste do controlo da tração 38
Ajuste o controlo do cilindro 38
Armazenamento 39
Segurança de armazenamento 39
Armazenamento da máquina 39

Segurança

Esta máquina foi concebida de acordo com as normas EN ISO 5395 e ANSI B71.4-2017 e cumpre estas normas quando são adicionados os autocolantes exigidos.

Segurança geral

Este produto pode provocar a amputação de mãos e pés e a projeção de objetos.

- Leia e compreenda o conteúdo deste *Manual do utilizador* antes de ligar a máquina.
- Tenha total atenção durante a utilização da máquina. Não exerça qualquer atividade que provoque distração; caso contrário podem ocorrer ferimentos ou danos materiais.
- Não coloque as mãos ou os pés perto de componentes em movimento da máquina.
- Não opere a máquina sem que todos os resguardos e outros dispositivos protetores de segurança estejam instalados e a funcionar corretamente na máquina.
- Mantenha as pessoas e as crianças pequenas afastadas da área de operação. Nunca permita que crianças utilizem a máquina.
- Desligue o motor, retire a chave (se equipada) e aguarde até que todo o movimento pare antes de sair da posição do operador. Deixe a máquina arrefecer antes de a ajustar, lhe fazer a manutenção, limpar ou armazenar.

O uso e manutenção impróprios deste equipamento pode resultar em ferimentos. Para reduzir o risco de lesões, respeite estas instruções de segurança e preste sempre atenção ao símbolo de alerta de segurança ⚠, que indica: Cuidado, Aviso ou Perigo – instruções de segurança pessoal. O não cumprimento destas instruções pode resultar em ferimentos pessoais ou mesmo em morte.

Autocolantes de segurança e de instruções

Os autocolantes de segurança e de instruções são facilmente visíveis e situam-se próximo das zonas de potencial perigo. Substitua todos os autocolantes danificados ou perdidos.

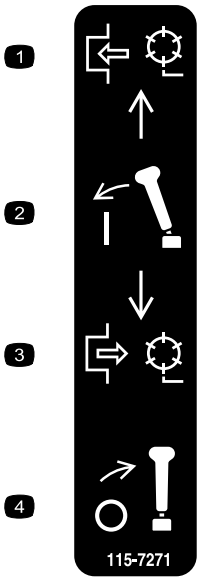

decal115-7271

115-7271

1. Engate o cilindro.
2. Engate a alavanca.
3. Desengate o cilindro.
4. Desengate a alavanca.

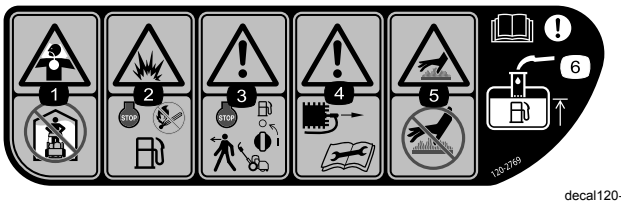

decal120-2769

120-2769

1. Risco de inalação de gás tóxico – não opere no interior.
2. Risco de explosão – desligue o motor e mantenha distância de chamas vivas durante o abastecimento.
3. Aviso – desligue o motor e desligue o combustível antes de abandonar a máquina.
4. Aviso – retire o cabo da vela e leia o *Manual do utilizador* antes de proceder à assistência técnica ou manutenção.
5. Superfície quente/risco de queimaduras – não toque nas superfícies quentes.
6. Aviso – leia o *Manual do utilizador*; ao adicionar gasolina ao depósito de combustível, encha apenas até ao fundo do tubo de enchimento.

decal120-9570

120-9570

1. Aviso – mantenha-se afastado de peças móveis; mantenha todos os resguardos no lugar.

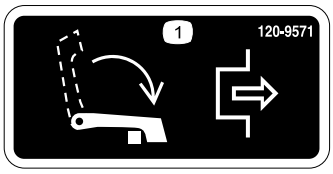

decal120-9571

120-9571

1. Baixe a alavanca para desengatar a tração.

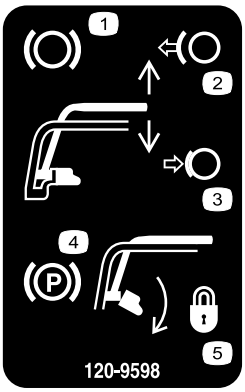

decal120-9598

120-9598

1. Travão
2. Solte o manípulo para desativar o travão.
3. Comprima o manípulo para ativar o travão.
4. Travão de estacionamento
5. Rode o fecho para bloquear o travão de estacionamento; comprima o manípulo para soltar o fecho.

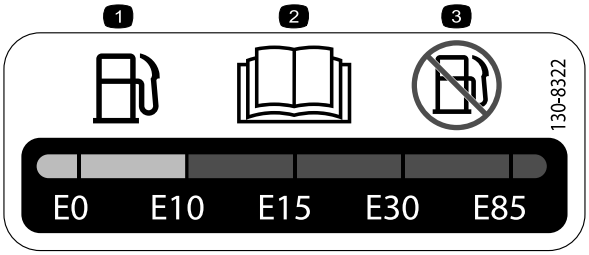

decal130-8322

130-8322

1. Utilize apenas gasolina que contenha 10% de etanol por volume (E10) ou menos.
2. Leia o *manual do utilizador*.
3. Não utilize gasolina que contenha mais de 10% de etanol por volume (E10).

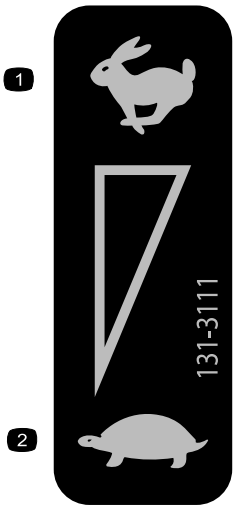

decal131-3111

131-3111

1. Rápido
2. Lento

---

decal133-8062

133-8062

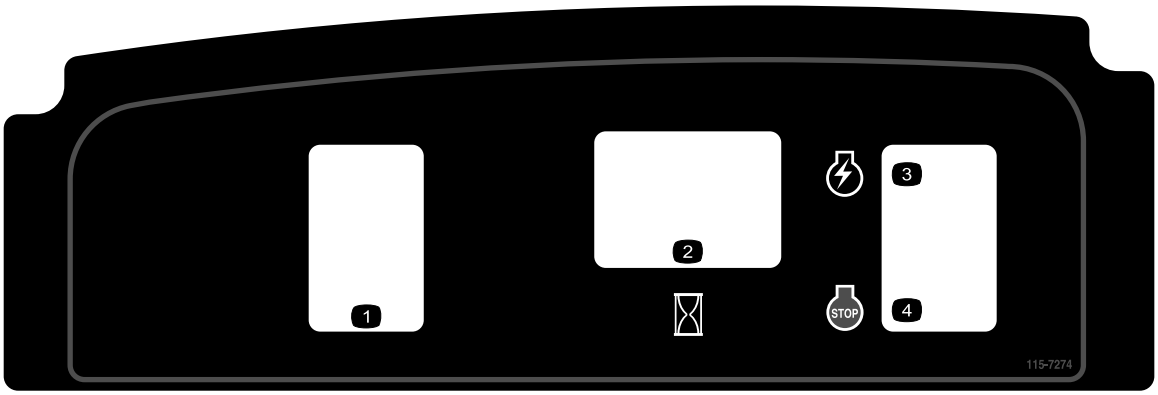

decal115-7274

115-7274

1. Luzes (opcional)
2. Contador de horas
3. Motor – arrancar
4. Motor – desligar

decal133-2335

133-2335

1. Aviso – leia o *Manual do utilizador*; todos os utilizadores devem ter formação antes de utilizarem a máquina.
2. Aviso – utilize proteções para os ouvidos.
3. Perigo de projeção de objetos – mantenha as pessoas afastadas.
4. Aviso – mantenha-se afastado de peças móveis; mantenha todos os resguardos no lugar.
5. Não reboque a máquina.

Instalação

Peças soltas

Utilize a tabela abaixo para verificar se todas as peças foram enviadas.

Procedimento	Descrição	Quanti-dade	Utilização
1	Nenhuma peça necessária	–	Preparação da unidade de tração (opcional).
2	Parafuso (⅜ pol. x ¾ pol.)	2	Instale a unidade de corte da unidade de tração.
3	Fixador do manípulo Perno de gancho	2 2	Instalação dos fixadores do manípulo.
4	Rodas de transporte – Kit de rodas de transporte [modelo n.º 04123 (Opcional)]	2	Instale as rodas de transporte.
5	Nenhuma peça necessária	–	Verificação do nível de óleo do motor.
6	Autocolante do ano de fabrico	1	Colocar o autocolante do ano de fabrico
7	Cesto de relva	1	Instalação do cesto da relva.
8	Nenhuma peça necessária	–	Rodagem da máquina.

Componentes e peças adicionais

Descrição	Quanti-dade	Utilização
Manual do utilizador Manual do proprietário do motor Certificado de conformidade	1 1 1	Leia estes materiais de formação antes de utilizar a máquina.

Nota: Determine os lados direito e esquerdo da máquina a partir da posição normal de utilização.

1

Preparação da unidade de tração

Opcional – Modelos de unidade de corte 04251, 04252, 04253 ou 04254

Nenhuma peça necessária

Procedimento

Se vai instalar a unidade de corte dos modelos 04251, 04252, 04253 ou 04254 nesta unidade de tração, realize os passos seguintes:

1. Coloque a unidade de corte numa superfície nivelada.
2. Em ambos os braços inclinados (Figura 3), meça 2,3 mm nas patilhas e amole o canto como se mostra na Figura 4.

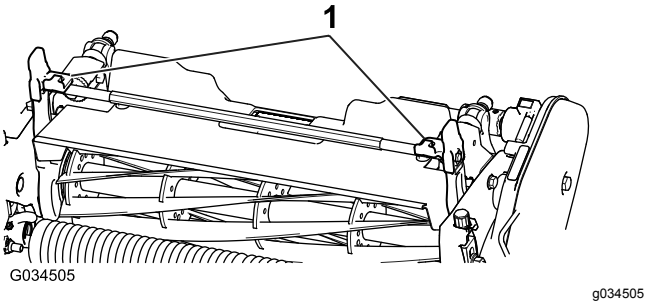

Figura 3

1. Braços inclinados

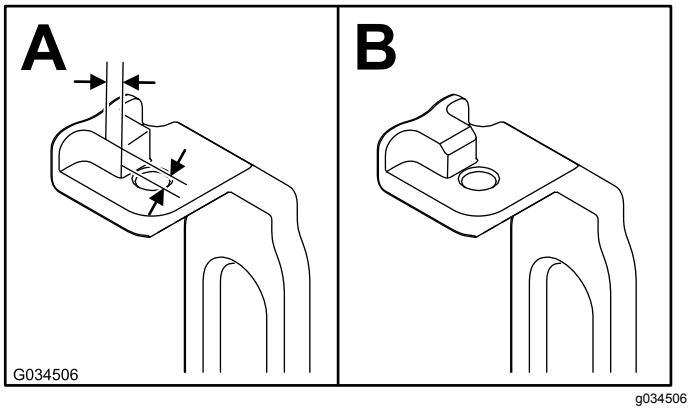

Figura 4

3. Pinte o metal à vista para evitar a corrosão.

2

Instalação da unidade de corte da unidade de tração

Peças necessárias para este passo:

2	Parafuso (⅜ pol. x ¾ pol.)

Procedimento

Nota: Para instalar a barra de peso na máquina, consulte as instruções de instalação no *Manual do utilizador* da unidade de corte.

1. Coloque o cortador nos seus tambores, sobre uma superfície nivelada.
2. Baixe o apoio e empurre o pino de bloqueio para bloquear o apoio na posição de ASSISTÊNCIA (Figura 5). Deixe que a máquina assente sobre o apoio bloqueado.

   Nota: Coloque o apoio na posição de ASSISTÊNCIA sempre que retirar a unidade de corte. Esta posição do apoio impede que a máquina incline para trás, para cima do manípulo.

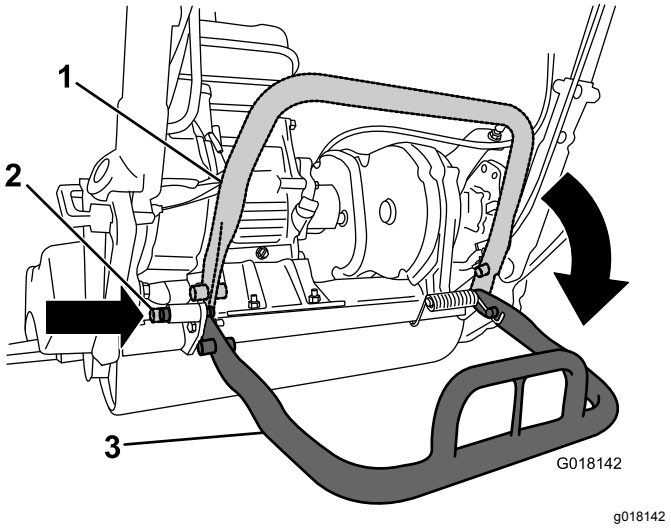

Figura 5

1. Apoio – posição ARMAZENAMENTO
2. Pino de bloqueio
3. Apoio – posição SERVIÇO

3. Empurre a unidade de corte para baixo da unidade de tração e para a esquerda para engatar a união da transmissão (Figura 6).

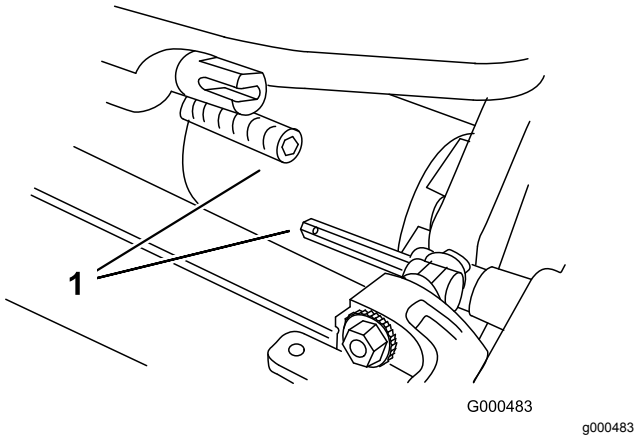

Figura 6

1. União da transmissão

4. Manobre a estrutura da máquina para a frente até engatar nos braços articulados da unidade de corte Figura 7.

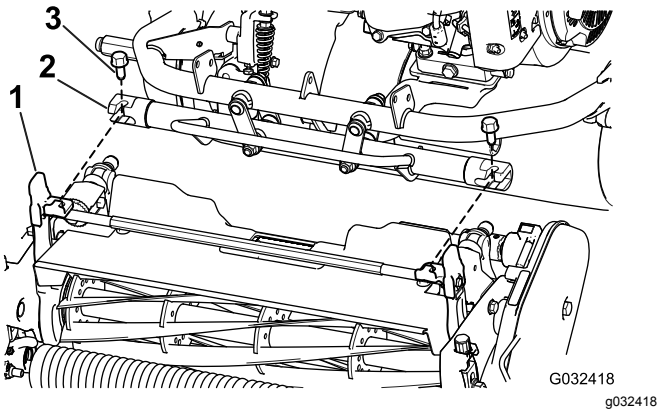

Figura 7

1. Acoplador telescópico
2. Veio sextavado da unidade de corte
3. Parafuso

5. Fixe a estrutura da máquina aos braços articulados da unidade de corte com dois parafusos (⅜ pol. x ¾ pol.) (Figura 7).
6. Mova o apoio para posição de ARMAZENAMENTO soltando o pino de bloqueio e permitindo que o apoio rode para cima.
7. Defina a altura de corte da unidade de corte; consulte o *Manual do utilizador* da sua unidade de corte.

3

Instalação dos fixadores do manípulo

Peças necessárias para este passo:

2	Fixador do manípulo
2	Perno de gancho

Procedimento

1. Enquanto apoia o manípulo, remova as braçadeiras de cabos que prendem os grampos do manípulo às placas laterais (Figura 8).

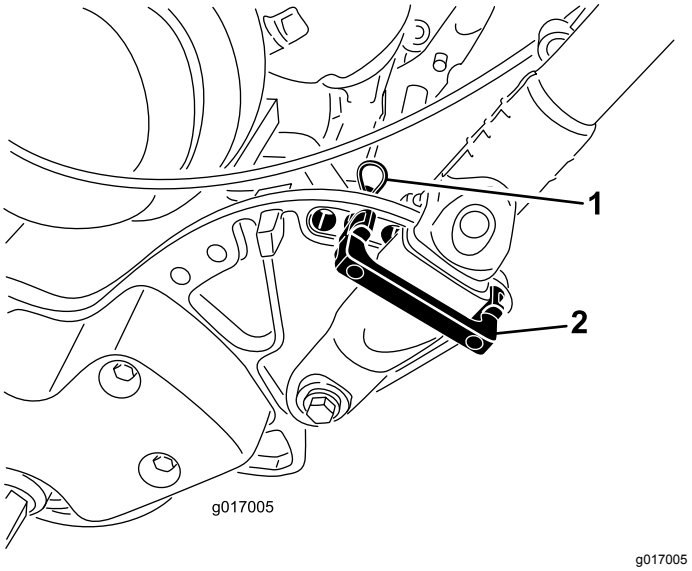

Figura 8

1. Chaveta
2. Fixador do manípulo

2. Rode o manípulo para a posição de operação desejada e coloque um fixador do manípulo por cima do grampo e nos orifícios de alinhamento na placa lateral (Figura 8).
3. Mantenha o fixador na posição com um perno de gancho (Figura 8).
4. Repita o procedimento no lado oposto do manípulo.
5. Ajuste altura do manípulo na posição desejada; consulte Ajuste da altura do manípulo (página 21).

   Nota: A máquina é expedida com o manípulo ajustado para a posição mais baixa. A máquina é habitualmente operada com o manípulo telescópico para fora até à sua altura máxima.

4

Instalação das rodas de transporte

Opcional

Peças necessárias para este passo:

2	Rodas de transporte – Kit de rodas de transporte [modelo n.º 04123 (Opcional)]

Procedimento

1. Utilize o pé para empurrar o centro do apoio para baixo e puxe o apoio da pega até que o apoio tenha rodado para a frente, sobre o centro (Figura 9).

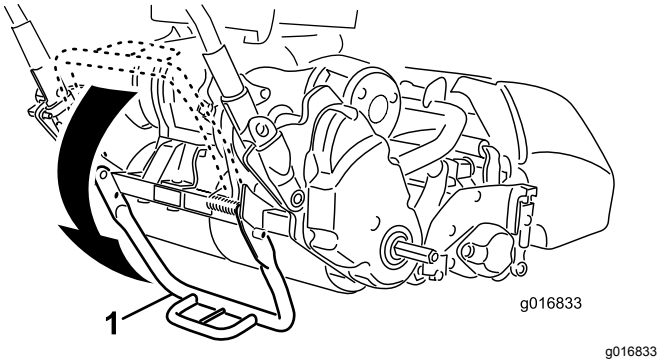

Figura 9

1. Apoio

2. Empurre o dispositivo de bloqueio da roda para o centro da roda e deslize a roda na direção do eixo hexagonal (Figura 10).

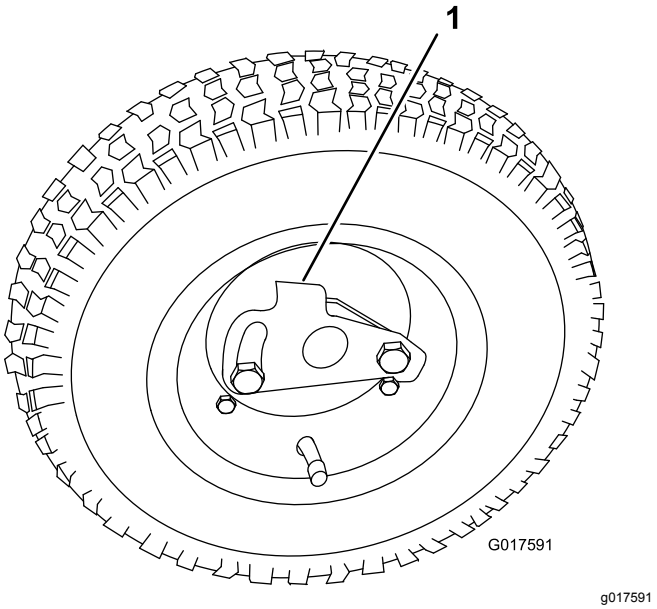

Figura 10

1. Dispositivo de bloqueio

3. Gire a roda nos dois sentidos até que se encaixe perfeitamente no eixo e que o dispositivo de bloqueio se prenda ao veio do eixo.
4. Repita o procedimento no lado oposto da máquina.
5. Encha os pneus com 0,83 a 1,03 bar.
6. Cuidadosamente baixe a máquina do apoio empurrando lentamente para a frente ou levantando o apoio da pega central inferior, permitindo ao apoio de voltar para a sua posição de ARMAZENAMENTO.

5

Verificação do nível de óleo do motor

Nenhuma peça necessária

Procedimento

Verifique o nível de óleo do motor, consulte Verificação do nível de óleo do motor (página 31).

6

Colocação do autocolante do ano de fabrico

Apenas máquinas CE

Peças necessárias para este passo:

1	Autocolante do ano de fabrico

Procedimento

Se usar esta máquina num país que respeite as normas CE, coloque o autocolante do ano de fabrico junto da placa do número de série; consulte Figura 11.

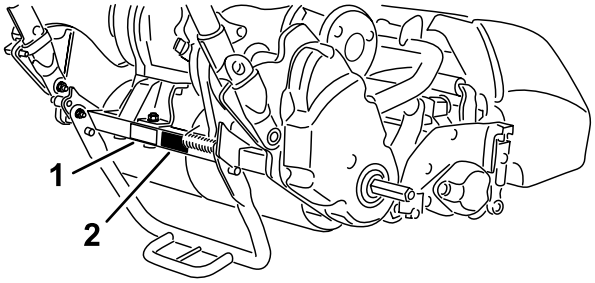

Figura 11

1. Placa do número de série
2. Autocolante do ano de fabrico

7

Instalação do cesto da relva

Peças necessárias para este passo:

1	Cesto de relva

Procedimento

1. Agarre no cesto pelo manípulo.
2. Oriente o rebordo do cesto entre as placas laterais da unidade de corte e sobre o rolo frontal (Figura 12).

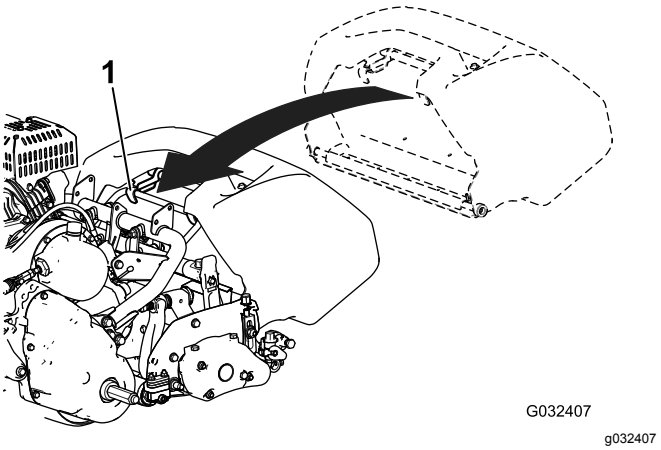

Figura 12

1. Ganchos do cesto

3. Instale os ganchos do cesto por cima do arco da estrutura (Figura 12).

Importante: **Se deixar cair o cesto, examine os pontos de contacto do braço inclinado próximo do rebordo inferior do cesto para verificar se há danos (Figura 13). Aperte-os antes de utilizar o cesto.**

Utilizando o cesto com os pontos de contacto do braço inclinado dobrados pode causar contacto entre o cesto e a unidade de corte causando ruído indesejável e/ou danos no cesto e na unidade de corte.

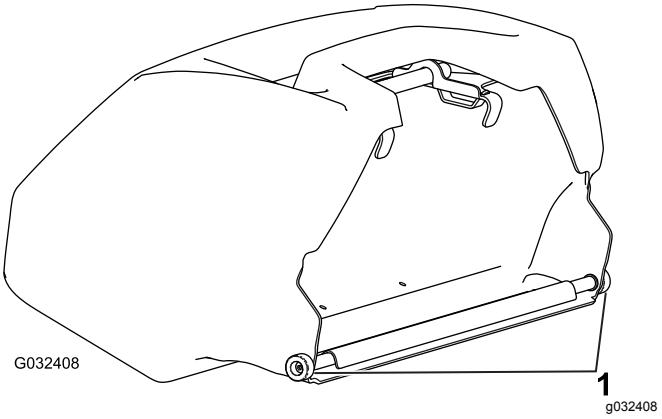

Figura 13

1. Ponto de contacto do braço inclinado

8

Rodagem da máquina

Nenhuma peça necessária

Procedimento

São necessárias apenas 8 horas de operação de corte para o período de rodagem.

As primeiras horas de funcionamento são essenciais para a futura fiabilidade da máquina. Tem de monitorizar o desempenho da máquina de perto de forma a que pequenas dificuldades, que poderiam levar a grandes problemas, sejam detetadas e possam ser corrigidas. Durante as primeiras horas de funcionamento, inspecione frequentemente a máquina para verificar se há sinais de fugas de óleo, fixações soltas ou qualquer outra avaria.

Consulte o manual do proprietário do motor para obter o período de rodagem e procedimentos de manutenção recomendados.

Descrição geral do produto

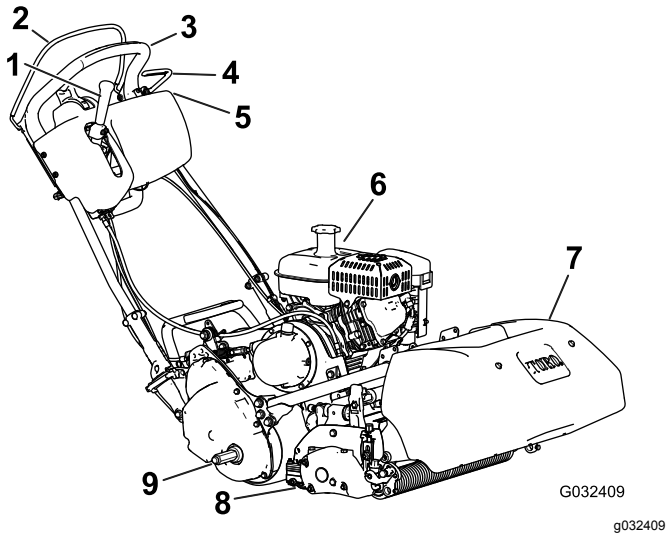

Figura 14

1. Alavanca de ativação da transmissão de tração e do cilindro
2. Controlo de presença do operador
3. Manípulo
4. Travão de serviço
5. Painel de controlo
6. Depósito de combustível
7. Cesto de relva
8. Unidade de corte
9. Eixo da roda de transporte

Comandos

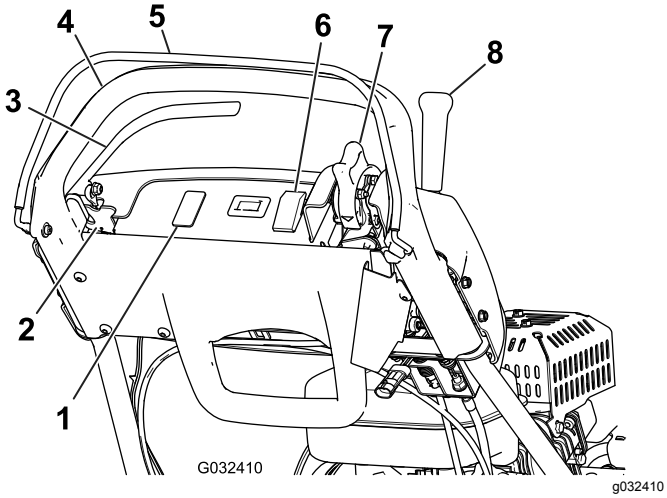

Figura 15

1. Espaço livre para luzes opcionais
2. Bloqueio do travão de estacionamento
3. Travão de serviço
4. Manípulo
5. Controlo de presença do operador
6. Interruptor Ligar/Desligar
7. Alavanca do acelerador
8. Alavanca de ativação da transmissão de tração e do cilindro

Alavanca do acelerador

A alavanca do acelerador (Figura 15 e Figura 16) está situada no lado direito posterior do painel de controlo. Rode o regulador para regular a velocidade do motor.

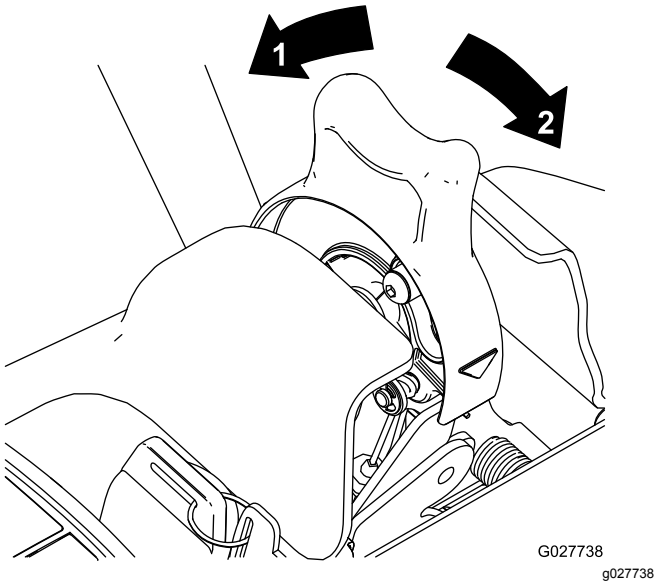

Figura 16

1. Velocidade total
2. Velocidade reduzida

Alavanca de acionamento da transmissão da tração e do cilindro

A alavanca de acionamento da transmissão da tração e do cilindro (Figura 17) está situada no lado direito dianteiro do painel de controlo.

Para o transporte da máquina, a alavanca tem duas posições: PONTO MORTO e FRENTE. Empurrar a alavanca – posição FRENTE (transporte) ou a posição de tração – FRENTE e ENGATAR transmissão do cilindro ativa a transmissão da tração (Figura 17).

Nota: Para mover a alavanca, tem de engatar primeiro o controlo de presença do operador.

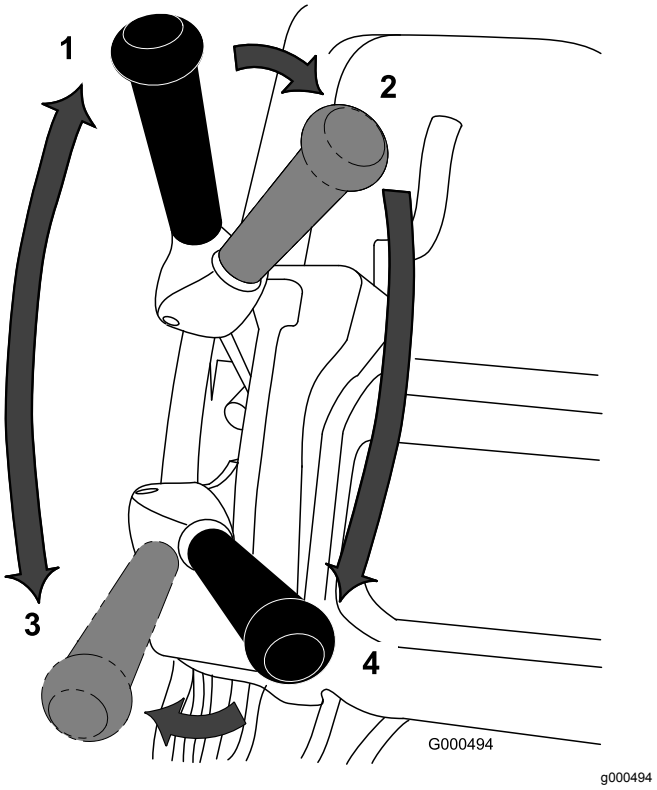

Figura 17

1. PONTO MORTO
2. Tração – PONTO MORTO e transmissão do cilindro – DESENGATAR
3. Tração – FRENTE (transporte)
4. Tração – FRENTE e transmissão do cilindro – ENGATAR

Para utilizar o cilindro, a alavanca tem duas posições: ENGATAR e DESENGATAR. Desloque a parte superior da alavanca para a esquerda, e depois para a frente para a posição de tração – FRENTE e ENGATAR da transmissão do cilindro para engatar o cilindro e iniciar a operação de corte. Empurre a alavanca para a direita para a posição de tração FRENTE (transporte) para desengatar o cilindro e continuar o movimento para a frente ou puxe-a para trás para PONTO MORTO e

transmissão do cilindro DESENGATAR para desengatar o cilindro e a transmissão da tração (Figura 17).

Nota: Se libertar o controlo de presença do operador, a alavanca regressa a Neutro e a máquina pára.

Travão de serviço

O travão de serviço (Figura 18) encontra-se no lado dianteiro esquerdo do manípulo. Puxar a alavanca para trás aplica o travão de serviço.

Tem de desativar o travão antes de se engatar a transmissão de tração. Se utilizar a máquina com o travão engatado, a máquina desloca-se, mas com uma elevada resistência e consumo acrescido de energia

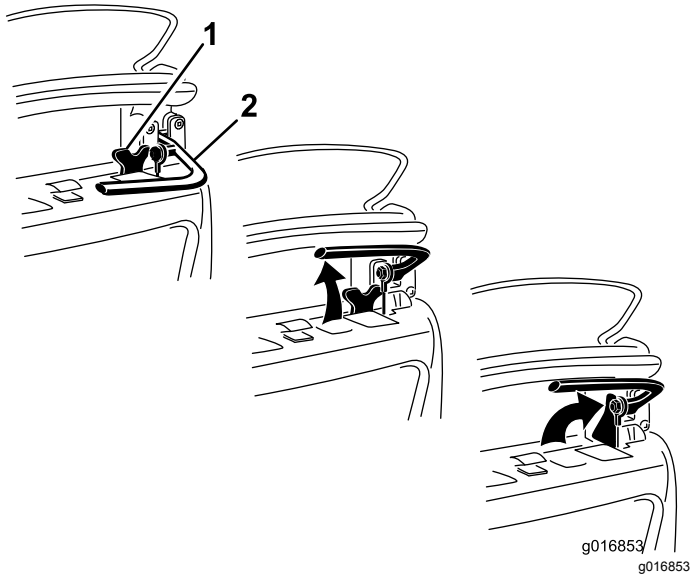

Figura 18

1. Bloqueio do travão de estacionamento
2. Travão de serviço

Bloqueio do travão de estacionamento

Utilize o bloqueio do travão de estacionamento (Figura 18) juntamente com o travão de serviço. Rode o bloqueio do travão de estacionamento para o manípulo do travão para manter o travão de serviço no lugar. Puxe a alavanca do travão para soltar.

Nota: Não consegue mover a alavanca enquanto o trinco estiver acionado.

Interruptor Ligar/Desligar

O interruptor Ligar/Desligar (Figura 15) localiza-se no topo do painel de controlo. Mova o interruptor para a posição LIGAR para ligar o motor e para a posição DESLIGAR para desligar o motor.

Controlo de presença do operador (CPO)

Deve engatar o controlo de presença do operador (Figura 15) antes de engatar a alavanca de tração. Se soltar o CPO durante o funcionamento, a alavanca de tração volta para a posição de ponto morto e o motor continua a funcionar.

Alavanca do ar

A alavanca do ar (Figura 19) está situada no lado esquerdo dianteiro do motor. A alavanca tem duas posições: FUNCIONAMENTO e AR. Desloque a alavanca para a posição AR quando arrancar o motor a frio. Depois de o motor arrancar, desloque a alavanca para a posição FUNCIONAMENTO.

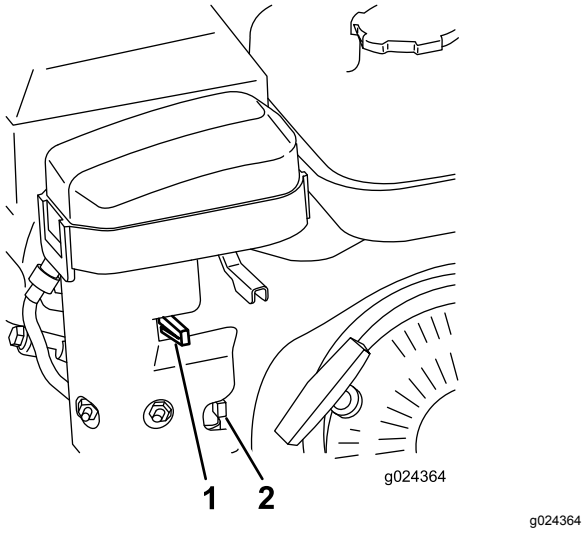

Figura 19

1. Alavanca do ar
2. Válvula de corte de combustível

Válvula de corte de combustível

A válvula de corte do combustível (Figura 19 e Figura 20) está situada no lado esquerdo frontal do motor, perto da alavanca do ar. A válvula tem duas posições: FECHADA e ABERTA. Desloque a alavanca para a posição FECHADA quando guardar ou transportar a máquina. Abra a válvula antes de ligar o motor rodando a alavanca para baixo.

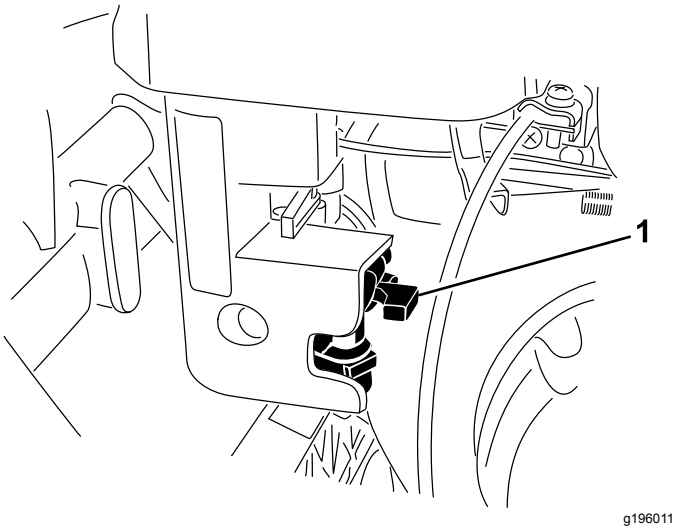

Figura 20

1. Válvula de corte de combustível na posição – FECHADA

Manípulo do arrancador de retrocesso

Empurre o manípulo do arrancador de retrocesso (Figura 21) para ligar o motor.

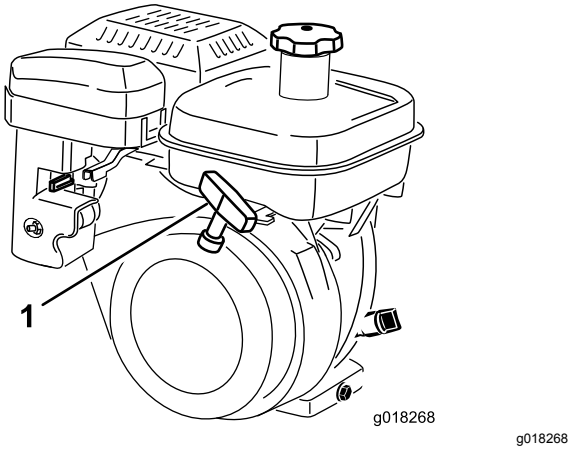

Figura 21

1. Manípulo do arrancador de retrocesso

Apoio

O apoio (Figura 23) é montado na traseira da máquina. Utilize o apoio quando instalar ou remover as rodas de transporte ou a unidade de corte.

- Para utilizar o apoio para instalar as rodas de transporte, baixe o apoio para o solo e desça para o aro do apoio enquanto puxa e desloca para trás o manípulo central (Figura 22).

⚠ CUIDADO

A máquina é pesada e pode apenas causar esforço da coluna se levantada inadequadamente.

Exerça pressão com o pé no aro do apoio e utilize apenas o manípulo central para levantar a máquina. Tentar elevar a máquina para o apoio através de qualquer outro meio pode causar ferimentos.

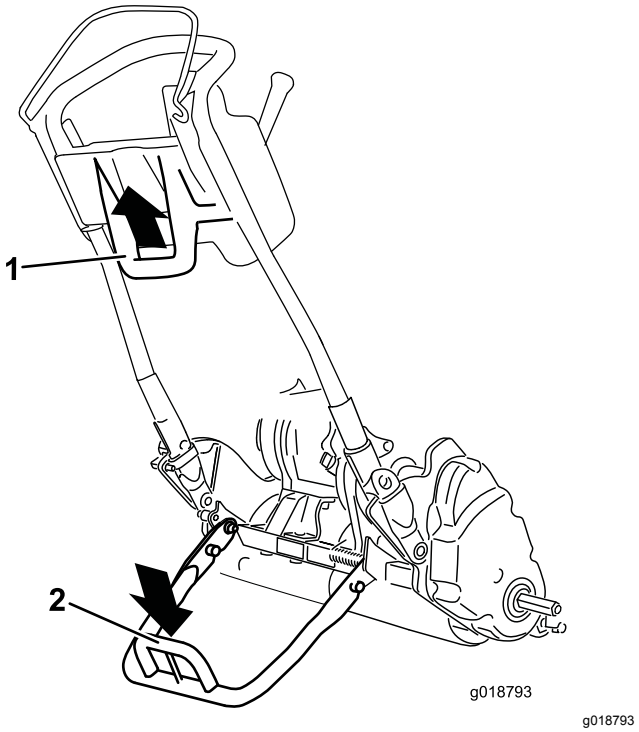

Figura 22

1. Manípulo central inferior
2. Aro do apoio

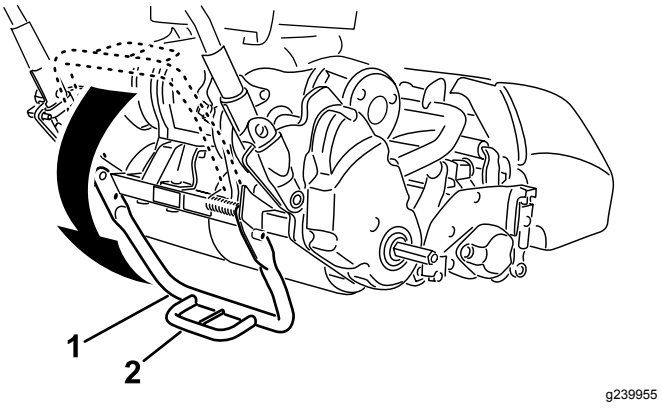

Figura 23

1. Apoio
2. Aro do apoio

- Para impedir a máquina de inclinar para trás quando remover o cilindro, baixe o apoio e empurre o pino de bloqueio para bloquear na posição de ASSISTÊNCIA (Figura 24).

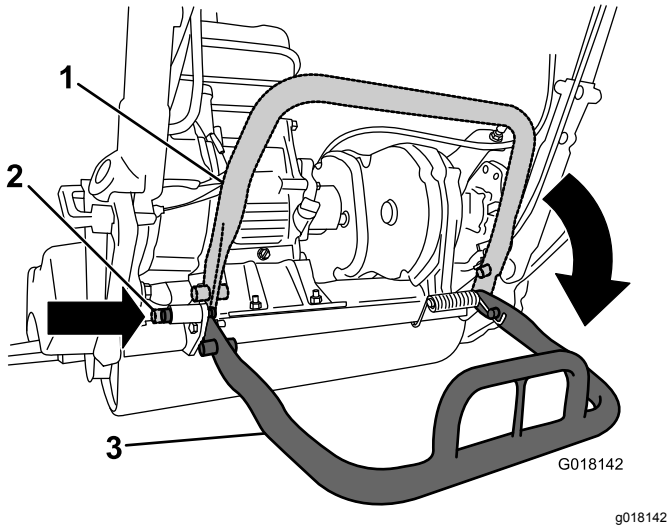

Figura 24

1. Apoio – posição ARMAZENAMENTO
2. Pino de bloqueio
3. Apoio – posição de SERVIÇO

Especificações

Unidade de tração 1820

Largura	82,5 cm
Altura	104,8 cm
Comprimento com cesto de relva	152,4 cm
Peso líquido (com unidade de corte com 11 lâminas e cesto de relva instalado)	117 kg
Largura de corte	46 cm
Altura de corte	1,5 a 7,5 mm com lâminas de micro-corte
Frequência de aperto	Ajustável (consulte o *Manual do utilizador* da sua unidade de corte)

Unidade de tração 2120

Largura	90,1 cm
Altura	104,8 cm
Comprimento com cesto de relva	152,4 cm
Peso líquido (com unidade de corte com 11 lâminas e cesto de relva instalado)	117,9 kg
Largura de corte	53,3 cm
Altura de corte	1,5 a 7,5 mm com lâminas de micro-corte
Frequência de aperto	Ajustável (consulte o *Manual do utilizador* da sua unidade de corte)

Acessórios

Está disponível uma seleção de acessórios aprovados pela Toro para utilização com a máquina, para melhorar e expandir as suas capacidades. Contacte o seu representante de assistência autorizado ou distribuidor Toro autorizado ou vá a www.Toro.com para obter uma lista de todos os engates e acessórios aprovados.

Para assegurar o desempenho ideal e certificação de segurança continuada da máquina, utilize sempre peças de substituição e acessórios genuínos Toro. As peças de substituição e acessórios fabricados por outros fabricantes podem ser perigosos e essa utilização anula a garantia.

Funcionamento

Antes da operação

Nota: Determine os lados direito e esquerdo da máquina a partir da posição normal de utilização.

Segurança antes da operação

Segurança geral

- Nunca permita que crianças ou pessoal não qualificado utilizem ou procedam à assistência técnica da máquina. Os regulamentos locais podem determinar restrições relativamente à idade do utilizador. A formação de todos os operadores e mecânicos é da responsabilidade do proprietário.
- Familiarize-se com o funcionamento seguro do equipamento, com os comandos do utilizador e com os sinais de segurança.
- Desligue a máquina, retire a chave (se equipada) e aguarde que todas as partes em movimento parem antes de sair da posição do operador. Deixe a máquina arrefecer antes de fazer ajustes, manutenção, limpeza ou a armazenar.
- Saiba como parar a máquina e desligar a máquina rapidamente.
- Verifique se os controlos de presença do operador, os interruptores de segurança e os dispositivos de proteção de segurança estão corretamente montados e a funcionar corretamente. Não utilize a máquina se estes componentes não estiverem a funcionar corretamente.
- Inspecione a área em que vai utilizar a máquina e remova todos os objetos que a máquina possa projetar.

Segurança de combustível

- Tenha muito cuidado quando manusear combustível. É inflamável e os vapores são explosivos..
- Apague todos os cigarros, charutos, cachimbos e outras fontes de ignição.
- Utilize apenas um recipiente para combustível aprovado.
- Não retire o tampão do combustível nem adicione combustível enquanto o motor estiver a trabalhar ou quente.
- Não adicione ou drene combustível num espaço fechado.
- Não guarde a máquina ou o recipiente de combustível num local onde existe uma fonte de fogo, faísca ou luz piloto, como junto de uma caldeira ou outro eletrodoméstico.
- Em caso de derrame de combustível, não tente ligar o motor; evite criar qualquer fonte de ignição até os vapores do combustível se terem dissipado.
- Não encha recipientes no interior de um veículo ou camião ou atrelado com um revestimento de plástico. Coloque sempre os recipientes no chão, longe do veículo, antes de os encher.
- Retire o equipamento do camião ou do atrelado e abasteça-o no chão. Se tal não for possível, abasteça o equipamento com um recipiente portátil e não a partir do bico de abastecimento normal.
- Mantenha o bico sempre em contacto com o anel exterior do depósito de combustível ou com a abertura do recipiente até concluir a operação.

Realizar a manutenção diária

Efetue os procedimentos de manutenção diária; consulte Lista de manutenção diária (página 30).

Verificação do nível de óleo do motor

Verifique o nível do óleo do motor antes de cada utilização ou ao fim de cada 8 horas de utilização, consulte a Verificação do nível de óleo do motor (página 31).

Especificações de combustível

Capacidade do depósito de combustível: 3,0 litros

Combustível recomendado: Gasolina sem chumbo com uma classificação de octanas de 87 ou superior (método de classificação (RR+M)/2))

Etanol: Gasolina com até 10% de etanol (gasolina com álcool) ou 15% MTBE (éter metil terciário butílico) por volume é aceitável. Etanol e MTBE não são a mesma coisa. Gasolina com 15% de etanol (E15) por volume não é aprovada para utilização.

- **Nunca utilize gasolina que contenha mais de 10% de etanol por volume** como, por exemplo, E15 (contém 15% etanol), E20 (contém 20% etanol) ou E85 (contém até 85% de etanol).
- **Não** utilize gasolina que contenha metanol.

- **Não guardar combustível nem no depósito do combustível nem em recipientes de combustível durante o inverno, a não ser que seja utilizado um estabilizador de combustível.**
- **Não** adicionar petróleo à gasolina.
- Para melhores resultados, utilize apenas combustível limpo e fresco (com menos de 30 dias).
- Utilizar gasolina não aprovada pode causar problemas de desempenho e/ou danos no motor, que poderão não ser abrangidos pela garantia

Enchimento do depósito de combustível

⚠ PERIGO

Em determinadas circunstâncias, o combustível é extremamente inflamável e explosivo. Um incêndio ou explosão provocada por combustível pode resultar em queimaduras e danos materiais.

- **Encha o depósito de combustível no exterior, num espaço aberto, quando o motor estiver frio. Remova todo o combustível que se tenha derramado.**
- **Nunca encha o depósito de combustível num atrelado fechado.**
- **Não encha completamente o depósito de combustível. Adicione combustível ao depósito de combustível, até que o nível se encontre entre 6 a 13 mm abaixo da extremidade inferior do tubo de enchimento. Este espaço vazio no depósito permitirá que o combustível se expanda.**
- **Nunca fume quando estiver a manusear combustível e mantenha-se afastado de todas as fontes de fogo ou faíscas que possam inflamar os vapores de combustível.**
- **Guarde o combustível num recipiente aprovado e mantenha-o fora do alcance das crianças. Nunca adquira mais do que o combustível necessário para 30 dias.**
- **Não utilize a máquina sem que todos os componentes do sistema de escape estejam corretamente montados e em boas condições de funcionamento.**

⚠ PERIGO

Em determinadas condições durante o abastecimento, pode ser libertada eletricidade estática que provoca uma faísca que pode inflamar os vapores do combustível. Um incêndio ou explosão provocada por combustível pode resultar em queimaduras e danos materiais.

- **Coloque sempre os recipientes de combustível no chão, longe do veículo, antes de os encher.**
- **Não encha os recipientes de combustível no interior de uma carrinha, outro veículo ou um atrelado, porque os revestimentos do interior ou a cobertura plástica da carrinha podem isolar o recipiente e abrandar a perda de energia estática do mesmo.**
- **Quando for prático, retire o equipamento do camião ou do atrelado e reabasteça-o no chão. Se tal não for possível, abasteça o equipamento no veículo com um recipiente portátil e não a partir do bico de abastecimento normal.**
- **Se tiver de utilizar um bico de abastecimento, mantenha-o em contacto permanente com o anel exterior do depósito de combustível ou com a abertura do recipiente até concluir a operação.**

⚠ AVISO

O combustível pode ser prejudicial ou mesmo fatal quando ingerido. A exposição prolongada a vapores pode provocar lesões graves ou doenças.

- **Evite inalar vapores durante muito tempo.**
- **Mantenha a cara afastada do bico e do depósito de combustível ou da abertura do condicionador.**
- **Evite o contacto com a pele; lave qualquer derrame com água e sabão.**

1. Limpe a zona em redor da tampa do depósito de combustível e retire a tampa do depósito (Figura 25). Encha o depósito de combustível apenas até ao fundo do painel do filtro.

   Importante: **Não encha demasiado o depósito com combustível.**

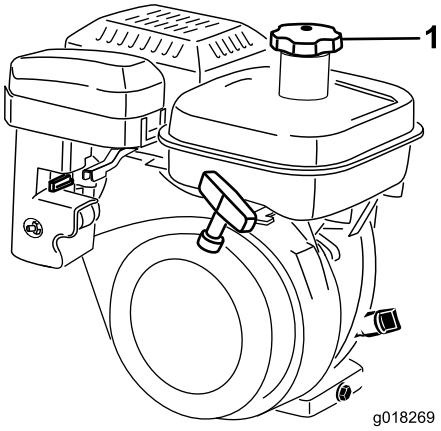

g018269

Figura 25

1. Tampa do depósito de combustível

2. Instale a tampa do depósito e limpe os derrames de gasolina.

Ajuste da máquina para as respetivas condições de relva

Utilize o quadro para ajustar a máquina às respetivas condições de relva:

Barras de apoio: Standard e Opcional (Máquinas Flex/eFlex 2120)			
Número de peça	**Descrição**	**Agressividade**	**Comentários**
106-2468-01	Não agressivo	Menos	Vermelho, padrão
99-3794-03	Agressivo	Mais	Preto
Barras de apoio: Standard e Opcional (Máquinas Flex/eFlex 1820)			
110-2282-01	Não agressivo	Menos	Vermelho, padrão
110-2281-03	Agressivo	Mais	Preto

Lâminas de corte: Standard e Opcional (Máquinas Flex/eFlex 2120)			
Número de peça	**Descrição**	**Intervalo da altura de corte**	**Comentários**
115-1880	Microcorte EdgeMax	1,6 a 3,2 mm	De série
93-4262	Microcorte	1,6 a 3,2 mm	
108-4303	Microcorte alargado	1,6 a 3,2 mm	Menos agressivo
115-1881	Torneio EdgeMax	3,2 a 6,4 mm	
93-4263	Tournament	3,2 a 6,4 mm	
108-4302	Tournament alargado	3,2 a 6,4 mm	Menos agressivo
93-4264	Corte reduzido	6 mm e superior	
Lâminas de corte: Standard e Opcional (Máquinas Flex/eFlex 1820)			
117-1530	Microcorte EdgeMax	1,6 a 3,2 mm	De série
98-7261	Microcorte	1,6 a 3,2 mm	
110-2300	Microcorte alargado	1,6 a 3,2 mm	Menos agressivo
98-7260	Tournament	3,2 a 6,4 mm	
117-1532	Torneio EdgeMax	3,2 a 6,4 mm	
110-2301	Corte reduzido	6 mm e superior	

Rolos (Máquinas Flex/eFlex 2120)			
Número de peça	**Descrição**	**Diâmetro/Material**	**Comentários**
04255	Compressor estreito	6,4 cm/Alumínio	Ranhuras com espaço estreito
04256	Compressor largo	6,4 cm/Alumínio	Maior penetração, ranhuras com espaço largo
04257	Cilindro de pisamento	6,4 cm/Aço	Penetração mínima
04258	Wiehle estreito – comprido	6,4 cm/Alumínio	Maior suporte da extremidade; 4,3 cm mais comprido
04267	Paspalum	6,4 cm/Alumínio	Menor penetração/ranhuras de espaço estreito suavizadas
115-7356	Rolo traseiro	5,1 cm/Alumínio	Traseiros standard
120-9595	Rolo traseiro	5,1 cm/Aço	Traseiros de aço
Rolos (Máquinas Flex/eFlex 1820)			
120-9607	Compressor estreito	6,4 cm/Alumínio	Ranhuras com espaço estreito
120-9609	Compressor largo	6,4 cm/Alumínio	Maior penetração, ranhuras com espaço largo
120-9611	Cilindro de pisamento	6,4 cm/Aço	Penetração mínima

121-4681	Wiehle estreito – comprido	6,4 cm/Alumínio	Maior suporte da extremidade; 4,3 cm mais comprido
120-9605	Rolo traseiro	5,1 cm/Alumínio	Traseiros standard

Ajuste da altura do manípulo

Nota: A máquina é expedida com o manípulo ajustado para a posição mais baixa. A máquina é normalmente operada com o manípulo telescópico para fora até à sua altura máxima.

1. Solte os três parafusos e porcas da carroçaria que fixam cada um dos lados do manípulo nos grampos da barra de ligação (Figura 26).

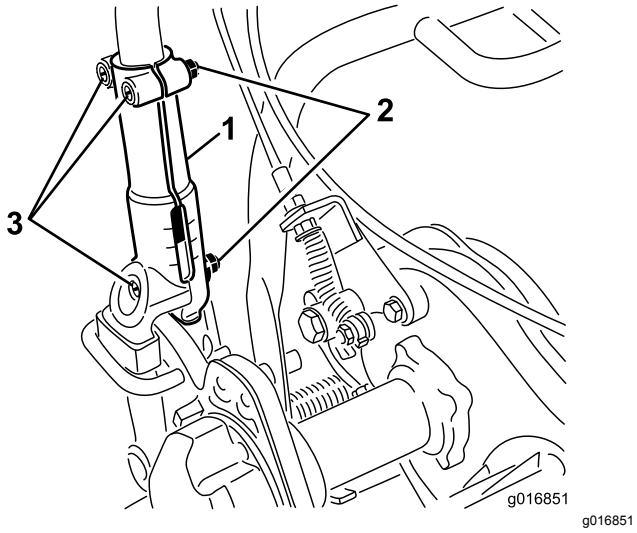

Figura 26

1. Grampo da barra de ligação
2. Porca
3. Parafusos da carroçaria

2. Puxe o manípulo lentamente e de modo uniforme de cada lado até encontrar a posição desejada para a sua utilização.
3. Aperte os parafusos e as porcas da carroçaria para bloquear o ajuste.

Ajuste do ângulo do manípulo

1. Retire as chavetas dos fixadores do manípulo em cada lado da máquina (Figura 27).

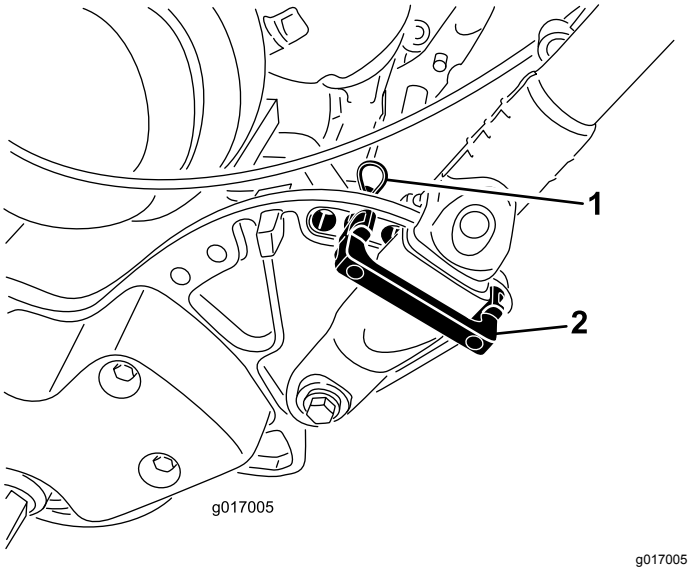

Figura 27

1. Chaveta
2. Fixador do manípulo

2. Enquanto segurar no manípulo, retire as chavetas de cada lado e rode o manípulo até o colocar na posição desejada para sua utilização (Figura 27).
3. Instale os fixadores do manípulo e as chavetas.

Ajuste da alavanca do acelerador

1. Retire a cobertura da consola.
2. Desaperte os dois dispositivos de fixação que prendem a alavanca do acelerador (Figura 28).

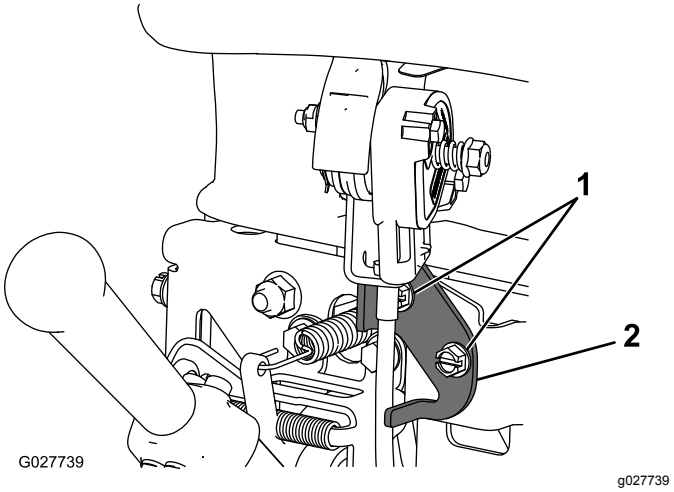

Figura 28

1. Dispositivos de fixação
2. Alavanca do acelerador

3. Ajuste a alavanca do acelerador para a posição desejada.
4. Aperte os dispositivos de fixação da alavanca do acelerador.
5. Coloque a tampa da consola previamente removida.

Verificação do funcionamento dos interruptores de segurança

Intervalo de assistência: Em todas as utilizações ou diariamente

⚠ CUIDADO

A máquina poderá arrancar inesperadamente se os interruptores de segurança se encontrarem desligados ou danificados e provocar lesões pessoais.

- **Não modifique os interruptores de segurança.**
- **Verifique o funcionamento dos interruptores diariamente e substitua todos os interruptores danificados antes de utilizar a máquina.**

Verifique o interruptor de segurança do controlo de presença do operador (CPO)

1. Empurre o apoio para baixo com o pé e puxe o manípulo para cima até que o apoio tenha rodado para a frente, em direção ao centro.
2. Ligue o motor.
3. Com o CPO solto, tente acionar a alavanca de tração (Figura 29). A alavanca de tração **não deve** engatar. Se a alavanca de tração se acionar, o interruptor de segurança precisa de assistência. Corrija o problema antes da utilização da máquina; consulte Manutenção do interruptor de segurança da tração (página 34).

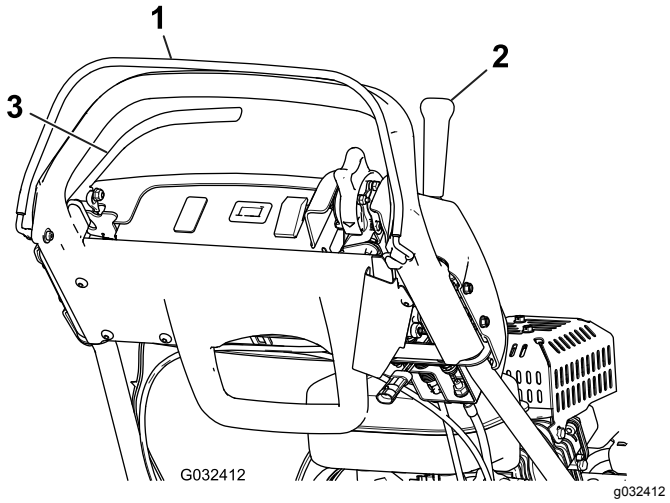

Figura 29

1. Controlo de presença do operador (CPO)
2. Alavanca de tração
3. Alavanca do travão

4. Com o CPO carregado e a alavanca de tração acionada, solte o CPO (Figura 29). A alavanca de tração **deve** desengatar. Se a alavanca de tração não deixar de ficar acionada, o interruptor de segurança precisa de assistência. Corrija o problema antes da utilização da máquina; consulte Manutenção do interruptor de segurança da tração (página 34).
5. Com o CPO carregado e a alavanca de mudanças para a esquerda, ative a tração e a transmissão do cilindro e solte o CPO (Figura 29). A alavanca de tração **deve** desengatar. Se a alavanca de tração não deixar de ficar acionada, o interruptor de segurança precisa de assistência. Corrija o problema antes de utilizar a máquina; consulte Manutenção do interruptor de segurança da tração (página 34) ou Manutenção do interruptor de segurança da tração (página 34).
6. Com o CPO carregado e a alavanca de mudanças para a esquerda para ativar a tração e a transmissão do cilindro, mova a alavanca de mudanças para a direita para desativar a transmissão do cilindro (Figura 29). A unidade do cilindro **deve** desengatar. Se a transmissão do cilindro não desengatar, o sistema de segurança precisa de assistência. Corrija o problema antes da utilização da máquina; consulte Manutenção do interruptor de segurança da tração (página 34).
7. Baixe cuidadosamente a máquina do apoio.

Verificação do interruptor de segurança de tração

1. Empurre o apoio para baixo com o pé e puxe o manípulo para cima até que o apoio tenha rodado para a frente, em direção ao centro.
2. Com o CPO carregado, a alavanca de tração engatada e os controlos do motor na posição de arranque (Figura 29), tente ligar o motor. O motor **não deverá** arrancar. Se o motor arrancar, terá que inspecionar o interruptor de segurança. Corrija o problema antes da utilização da máquina; consulte Manutenção do interruptor de segurança da tração (página 34).
3. Baixe cuidadosamente a máquina do apoio.

Verificação do interruptor de segurança do travão

1. Empurre o apoio para baixo com o pé e puxe o manípulo para cima até que o apoio tenha rodado para a frente, em direção ao centro.
2. Com a alavanca de tração desengatada, o travão de serviço acionado e os controlos do motor na posição de arranque (Figura 29), tente ligar o motor. O motor **deverá** arrancar. Se o motor não arrancar, o interruptor de segurança precisa de assistência. Corrija o problema antes da utilização da máquina; consulte Manutenção do interruptor de segurança do travão (página 35).
3. Com o motor a trabalhar, engate o travão de serviço (não o bloqueio do travão de mão), carregue no CPO e engate a alavanca de tração (Figura 29). O motor deve trabalhar para se sobrepor ao travão, mas não desligar-se. Se o motor se desligar imediatamente, o interruptor de segurança precisa de assistência. Corrija o problema antes da utilização da máquina; consulte Manutenção do interruptor de segurança do travão (página 35).
4. Com o motor trabalhar, acione o bloqueio do travão de estacionamento, carregue no CPO e acione a alavanca de tração (Figura 29). O motor **deve** desligar. Se o motor não se desligar, o interruptor de segurança necessita de ser revisto. Corrija o problema antes da utilização da máquina; consulte Manutenção do interruptor de segurança do travão (página 35).
5. Baixe cuidadosamente a máquina do apoio.

Transporte da máquina para um local de trabalho

Transporte da máquina utilizando rodas de transporte

Utilize as rodas de transporte para transportar a máquina uma distância mais curta.

1. Instale as rodas de transporte; consulte 4 Instalação das rodas de transporte (página 9).
2. Certifique-se de que as alavancas de tração e da transmissão do cilindro se encontram na posição PONTO MORTO.
3. Arranque o motor; consulte Ligação do motor (página 25).
4. Coloque a alavanca do acelerador na posição LENTO, incline a dianteira da máquina, engate gradualmente a transmissão da tração e aumente lentamente a velocidade do motor.
5. Ajuste o acelerador para utilizar o cortador à velocidade desejada e transporte a máquina até ao local de destino.

Transporte da máquina utilizando um reboque

Utilize um reboque para transportar a máquina uma distância considerável. Tenha cuidado durante a carga e descarga da máquina do reboque.

1. Conduza cuidadosamente a máquina para o reboque.
2. Desligue o motor, engate o travão de mão e coloque a válvula de combustível na posição DESLIGAR.
3. Utilize uma rampa de largura total para carregar a máquina num reboque ou camião.
4. Aperte de forma segura a máquina no reboque.

Nota: Pode utilizar o reboque Toro Trans Pro para transportar a máquina. Para obter instruções sobre como carregar o reboque, consulte o *Manual do utilizador* do reboque.

Importante: **Não ponha o motor a trabalhar enquanto está a transportar a unidade num reboque pois pode danificar a máquina.**

Durante a operação

Segurança durante a operação

Segurança geral

- O proprietário/utilizador pode evitar e é responsável por acidentes que possam causar ferimentos a pessoas ou danos a propriedades.
- Utilize vestuário adequado, incluindo proteção visual, calças compridas, calçado resistente antiderrapante e proteções para os ouvidos. Prenda cabelo comprido e não utilize vestuário solto ou joias pendentes.
- Não utilize a máquina quando estiver doente, cansado ou se encontrar sob o efeito de álcool ou drogas.
- Tenha total atenção durante a utilização da máquina. Não exerça qualquer atividade que provoque distração; caso contrário podem ocorrer ferimentos ou danos materiais.
- Antes de ligar a máquina, certifique-se de que as transmissões estão em Ponto morto, o travão de estacionamento está engatado e coloque-se na posição de operação.
- Mantenha as pessoas e as crianças pequenas afastadas da área de operação. Se estiverem presentes outros trabalhadores, tenha cuidado e certifique-se de que o cesto da relva está instalado na máquina.
- Utilize a máquina apenas quando tiver boa visibilidade para evitar buracos e outros perigos não visíveis.
- Nunca opere a máquina quando existir a possibilidade de trovoadas.
- Tenha cuidado ao cortar em relva molhada. A má colocação dos pés pode provocar um acidente por escorregar e cair.
- Mantenha as mãos e os pés afastados da unidade de corte.
- Antes de recuar, olhe para trás e para baixo de modo a evitar acidentes.
- Tome todas as precauções necessárias quando se aproximar de esquinas sem visibilidade, arbustos, árvores ou outros objetos que possam obstruir o seu campo de visão.
- Pare a unidade de corte sempre que não estiver a cortar.
- Desengate a transmissão da unidade de corte e desligue o motor antes de ajustar a altura de corte.
- Nunca ligue o motor numa área onde os gases de escape fiquem presos.
- Nunca deixe a máquina a trabalhar sem vigilância.
- Antes de sair da posição de operador, faça o seguinte:
  - Coloque a máquina numa superfície nivelada.
  - Desengate a(s) unidade(s) de corte.
  - Engate o travão de estacionamento.
  - Desligue a máquina e retire a chave (se equipada).
  - Aguarde que todo o movimento pare.
- Desligue a máquina antes de despejar o cesto.
- Não toque no motor, panela de escape ou tubo de escape quando o motor se encontrar em funcionamento, ou imediatamente a seguir de o ter parado, porque são áreas que se encontram bastante quentes, podendo provocar queimaduras.
- Desligue a máquina e desengate a transmissão da unidade de corte nas seguintes situações:
  - antes de atestar
  - antes de limpar bloqueios
  - antes de retirar o cesto de relva
  - antes de verificar, limpar ou fazer a manutenção da unidade de corte
  - após embater num objeto estranho ou em caso de vibrações anormais. Inspecione a unidade de corte a fim de encontrar danos e poder fazer as respetivas reparações antes de ligar e operar a máquina
  - antes de sair da posição de operação.
- Utilize apenas acessórios e engates aprovados pela The Toro® Company.

Segurança em declives

- Os declives são um importante fator relacionado com acidentes com perda de controlo e capotamento, o que pode resultar em ferimentos graves ou morte. Você é responsável pelo funcionamento seguro em declives. Operar a máquina em qualquer declive exige cuidado adicional. Antes de utilizar a máquina num declive, faça o seguinte:
  - Leia e compreenda as instruções relativas a declives no manual e na máquina.
  - Avalie as condições no local no próprio dia para determinar se o declive é seguro para o funcionamento da máquina. Utilize o bom senso e capacidade crítica ao efetuar esta avaliação. Alterações no terreno, como humidade, podem afetar rapidamente o funcionamento da máquina num declive.
- Opere atravessando os declives, nunca para cima e para baixo. Evite a operação em declives muito

inclinados ou molhados. A má colocação dos pés pode provocar um acidente por escorregar e cair.

- Identifique perigos na base do declive. Não opere a máquina perto de depressões, valas, diques, água ou outros perigos. A máquina poderá capotar repentinamente, se uma roda resvalar ou se o piso ceder. Mantenha uma distância segura entre a máquina e qualquer risco. Utilize uma ferramenta manual para operar nestas áreas.
- Evite arrancar, parar ou virar a máquina em declives. Evite alterações súbitas na velocidade ou direção; vire lenta e gradualmente.
- Não opere a máquina sob quaisquer condições em que a tração, direção ou estabilidade esteja em causa. Esteja ciente que operar a máquina em relva húmida, a atravessar declives ou a descê-los pode causar perda de tração da máquina. A perda de tração das rodas dianteiras pode resultar em derrapagem e perda de capacidade de travagem e de controlo da direção. A máquina pode deslizar mesmo que pare o movimento.
- Remova ou assinale obstáculos como valas, buracos, sulcos, lombas, pedras ou outros perigos escondidos. A relva alta pode esconder diversos obstáculos. O terreno irregular pode fazer capotar a máquina.
- Se perder o controlo da máquina, saia e afaste-se da direção de deslocação da máquina.
- Tenha sempre a máquina engatada quando descer terrenos inclinados. Não desça com o motor desligado (aplicável apenas a unidades com transmissão).

Ligação do motor

Nota: Para obter ilustrações e descrições dos controlos indicados nesta secção, consulte Comandos (página 13).

Nota: Assegure-se de que o fio da vela está instalado na vela.

1. Certifique-se de que as alavancas da tração e da transmissão do cilindro se encontram na posição DESENGATADA.

   Nota: O motor não entrará em funcionamento se a alavanca de tração se encontrar na posição ENGATAR.

2. Certifique-se de que a válvula de corte de combustível está aberta.
3. Desloque o interruptor Ligar/Desligar para a posição LIGAR.
4. Desloque a alavanca do acelerador para a posição RÁPIDO.
5. Desloque a alavanca do ar para a posição intermédia entre AR e FUNCIONAMENTO quando arrancar o motor a frio.

   Nota: O ar pode não ser necessário quando arrancar o motor a quente.

6. Puxe o manípulo do arranque manual até que se dê o engate e, em seguida, puxe-o vigorosamente para ligar o motor.

   Importante: **Não puxe o cabo de retrocesso até ao seu limite nem liberte o manípulo do arrancador quando puxar o cabo porque pode provocar a rutura do cabo ou danificar a estrutura de retrocesso.**

7. Mova a alavanca do ar para a posição FUNCIONAMENTO enquanto o motor aquece.

Desligar o motor

1. Desloque os controlos da tração e transmissão do cilindro para a posição DESENGATADA.
2. Desloque a alavanca do acelerador para a posição LENTO.
3. Desloque o interruptor Ligar/Desligar para a posição DESLIGAR.
4. Feche a válvula de corte de combustível antes de guardar ou transportar a máquina

Solta da transmissão

Se a máquina ficar desativada com o travão do motor ativado, pode desengatar o tambor da transmissão para permitir que a máquina seja manobrada.

1. No canto posterior direito da máquina, localize a alavanca de engate/desengate da tração ao lado do tambor da transmissão (Figura 30).

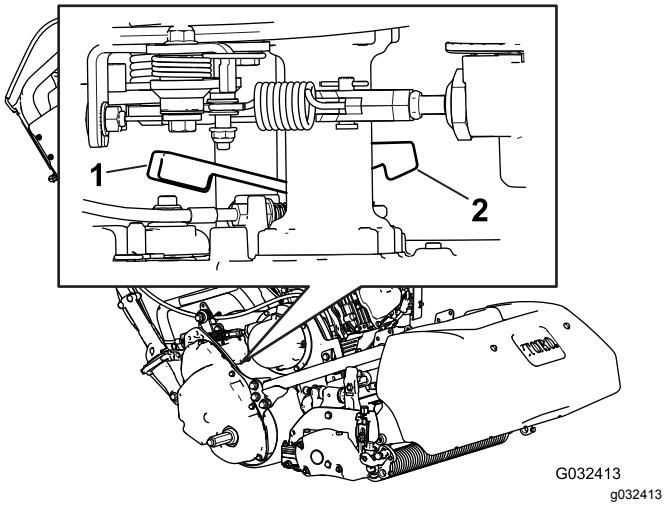

Figura 30

1. Alavanca de engate/desengate da tração – engatada
2. Alavanca de engate/desengate da tração – desengatada

2. Rode a alavanca para trás para desengatar a transmissão do tambor.

   Importante: **Empurre a alavanca pela parte da frente para evitar que a sua mão fique presa na alavanca de mola.**

3. Mova a máquina, consoante o necessário

   Importante: **Se possível, não reboque a máquina. Se for absolutamente necessário, não reboque a uma velocidade superior a 4,8 km/h, desengate sempre a transmissão do tambor. Se não o fizer, há probabilidade de danificar a máquina, especialmente os componentes elétricos.**

4. Quando concluir, rode a alavanca para a frente para engatar a transmissão no tambor.

Nota: O travão de serviço continua operacional com a transmissão desengatada no tambor.

Conselhos de utilização

Importante: **As aparas de relva funcionam como um lubrificante durante a deslocação. O uso excessivo da unidade de corte na ausência de aparas de relva poderá danificar a unidade corte.**

- Corte o relvado numa direção a direito para a frente e para trás, em todo o relvado.
- Evite cortar em círculos ou virar a máquina em cima da relva, para evitar levantar a turfa.
- Retire a máquina do relvado, levantando o cilindro de corte (empurre o manípulo para baixo) e ligando o tambor de tração.
- Corte a um ritmo de andamento normal. Uma velocidade elevada poupa muito pouco tempo e dará origem a uma qualidade de corte muito inferior.
- Para lhe permitir cortar em linha reta ao longo do relvado, e manter máquina à mesma distância da extremidade do corte anterior, use as tiras de alinhamento existentes no cesto (Figura 31).

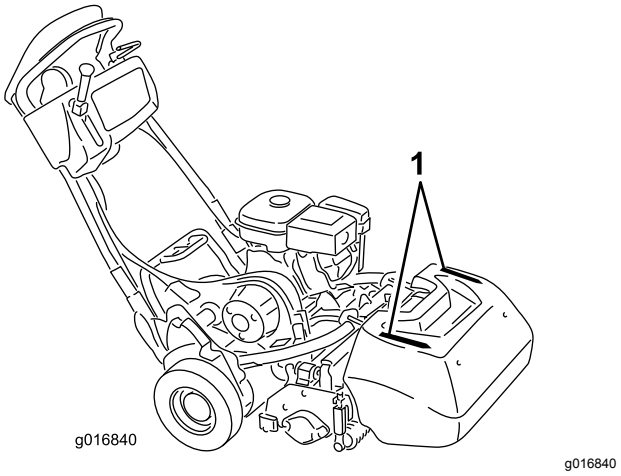

Figura 31

1. Tiras de alinhamento

Operação da máquina em condições de pouca luminosidade

Utilize o kit de luzes LED quando operar a máquina em fracas condições de iluminação; contacte o distribuidor autorizado Toro.

Importante: **Não utilize outros sistemas de luzes com esta máquina, uma vez que não funcionarão corretamente com a saída CA do motor.**

Utilização dos controlos durante o corte da relva

1. Ligue o motor, coloque o acelerador a uma velocidade reduzida, empurre a pega para levantar a unidade de corte, pressione o controlo de presença do operador, desloque a alavanca de tração e de engate da transmissão do cilindro para a posição FRENTE (transporte) e transporte a máquina até uma ponta do relvado (Figura 32).
2. Mova a alavanca para a posição de PONTO MORTO (Figura 32).

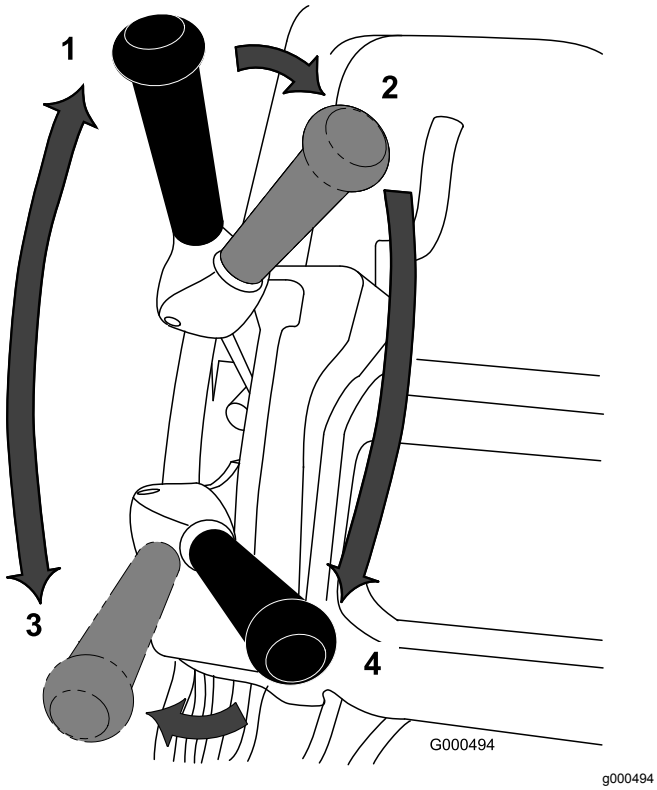

Figura 32

Posições da alavanca de tração e da transmissão do cilindro

1. PONTO MORTO
2. Tração – PONTO MORTO e transmissão do cilindro – DESENGATAR
3. Tração – FRENTE (transporte)
4. Tração – FRENTE e transmissão do cilindro – ENGATAR

3. Mova a alavanca de tração para a posição PONTO MORTO e a de transmissão do cilindro para DESENGATAR (Figura 32).
4. Mova a alavanca de tração para a posição FRENTE e a de transmissão do cilindro para ENGATAR (Figura 32), aumente a velocidade do acelerador até que a máquina se desloque à velocidade pretendida, conduza a máquina para o relvado, desça a unidade de corte para o solo e comece o corte.

Utilização dos controlos após o corte da relva

1. Saia do relvado, desloque as alavancas de controlo da transmissão do cilindro e da tração para a posição DESENGATADA e pare o motor.
2. Despeje as aparas do cesto, volte a colocar o cesto no cortador e transporte a máquina para o armazenamento.

Depois da operação

Segurança após a operação

Segurança geral

- Desligue a máquina, retire a chave (se equipada) e aguarde que todas as partes em movimento parem antes de sair da posição do operador. Deixe a máquina arrefecer antes de fazer ajustes, manutenção, limpeza ou a armazenar.
- Elimine todos os vestígios de relva e detritos da máquina de modo a evitar qualquer risco de incêndio. Limpe as zonas que tenham óleo ou combustível derramado.
- Espere que a máquina arrefeça antes de armazenar a máquina em ambiente fechado.
- Não guarde a máquina ou o recipiente de combustível num local onde existe uma fonte de fogo, faísca ou luz piloto, como em cima de uma caldeira ou de outros eletrodomésticos.
- Reduza a configuração do acelerador antes de desligar o motor e desligue a válvula de corte do combustível (se equipada) depois do corte.

Transporte da máquina

Depois do corte, transporte a máquina afastando-a do local de trabalho; consulte Transporte da máquina utilizando rodas de transporte (página 23) ou Transporte da máquina utilizando um reboque (página 23).

Manutenção

⚠ AVISO

Não efetuar a manutenção adequada da máquina pode resultar em falha prematura dos sistemas da máquina, causando possíveis danos a si ou a quem estiver por perto.

Mantenha a máquina com uma boa manutenção e em bom funcionamento, conforme indicado nestas instruções.

Nota: Determine os lados direito e esquerdo da máquina a partir da posição normal de utilização.

Importante: **Não incline a máquina mais de 25°. Inclinar mais de 25° leva a fuga de óleo para a câmara de combustão e/ou fuga de combustível pelo tampão do depósito de combustível.**

Importante: **Para informações detalhadas sobre os procedimentos de manutenção adicionais, consulte o Manual do utilizador do motor.**

Nota: Transfira uma cópia gratuita dos esquemas elétricos ou hidráulicos consultando www.Toro.com e procurando a sua máquina na hiperligação de manuais da página inicial.

⚠ CUIDADO

Se deixar a chave na ignição, alguém pode ligar acidentalmente o motor e feri-lo, a si ou às pessoas que se encontrarem próximo da máquina.

Retire a chave da ignição e desligue os cabos das velas antes de efetuar qualquer tarefa de manutenção no veículo. Mantenha o cabo longe da máquina para evitar qualquer contacto acidental com a vela.

Segurança de manutenção

- Antes de sair da posição de operador, faça o seguinte:
  - Coloque a máquina numa superfície nivelada.
  - Mova o acelerador para a posição de ralenti baixo.
  - Desengate a(s) unidade(s) de corte.
  - Certifique-se de que a tração está em Ponto morto.
  - Engate o travão de estacionamento.
  - Desligue a máquina e retire a chave (se equipada).
  - Aguarde que todo o movimento pare.
- Deixe os componentes da máquina arrefecerem antes de proceder à manutenção.
- Se possível, não faça manutenção com a máquina em funcionamento. Mantenha-se longe das peças móveis.
- Se for necessário colocar o motor em funcionamento para executar qualquer ajuste, deverá manter as mãos, pés, roupa e outras partes do corpo longe da unidade de corte, acessórios e quaisquer peças em movimento. Mantenha as pessoas afastadas.
- Elimine todos os vestígios de relva e detritos da unidade de corte, transmissão, abafador, filtro de refrigeração e motor, de modo a evitar qualquer risco de incêndio. Limpe as zonas que tenham óleo ou combustível derramado.
- Mantenha todas as peças em boas condições de funcionamento. Substitua todos os autocolantes e peças gastos, danificados ou em falta. Mantenha todas as ferragens firmemente apertados para se assegurar de que a máquina funcionará em perfeitas condições.
- Verifique frequentemente os componentes do recetor de relva e substitua quando necessário.
- Para assegurar um desempenho ótimo e seguro da máquina, utilize apenas peças sobressalentes originais Toro. As peças de substituição de outros fabricantes podem ser perigosas e a sua utilização pode anular a garantia do produto.
- Se for necessário efetuar reparações de vulto ou se alguma vez necessitar de assistência, contacte um distribuidor Toro autorizado.

Plano de manutenção recomendado

Intervalo de assistência	Procedimento de manutenção
Após as pimeiras 20 horas	• Substituição do óleo do motor. • Limpeza do filtro do depósito de combustível.
Em todas as utilizações ou diariamente	• Verificação do funcionamento dos interruptores de segurança. • Verificação do nível de óleo do motor.
A cada 50 horas	• Substitua o óleo do motor (com maior frequência se houver muita poeira ou sujidade). • Limpe o filtro de ar (com mais frequência em condições de sujidade ou pó).
A cada 100 horas	• Substitua o papel do elemento do filtro de ar (com mais frequência em condições de sujidade ou pó). • Verifique a vela. • Limpeza do filtro do depósito de combustível.
A cada 500 horas	• Substitua o óleo da embraiagem por fluido de transmissão automática ATF D/M (peça Toro número 505–136).
A cada 1000 horas	• Substitua a tubagem de combustível.. • Substitua o tubo de ventilação. • Inspeção da correia da transmissão do cilindro. • Verifique as correias da transmissão. • Verifique os rolamentos da transmissão.

Lista de manutenção diária

Importante: **Copie esta página para uma utilização de rotina.**

Verificações de manutenção	Para a semana de:						
	2ª f.	3ª f.	4ª f.	5ª f.	6ª f.	Sáb.	Dom.
Verifique o funcionamento dos interruptores de segurança.							
Verifique o funcionamento do travão de estacionamento.							
Verifique que as juntas articuladas funcionam corretamente.							
Verifique o nível de combustível.							
Verificação do nível de óleo do motor.							
Verifique o filtro de ar.							
Verifique as aletas de arrefecimento do motor.							
Verifique todos os ruídos estranhos no motor.							
Verifique todos os ruídos estranhos de funcionamento.							
Verifique o ajuste do cilindro à lâmina de corte.							
Verifique o ajuste da altura do corte.							
Retoque a pintura danificada.							

Notas sobre zonas problemáticas		
Inspeção executada por:		
Item	Data	Informação

Manutenção do motor

Segurança do motor

- Não altere os valores do acelerador nem acelere o motor excessivamente.
- Ponha o motor a funcionar até se gastar o combustível ou remova o combustível com uma bomba manual; nunca com um sifão. Se tiver de drenar o depósito de combustível, faça-o no exterior.

Manutenção do óleo do motor

Encha o cárter com aproximadamente 0,6 litros de óleo com a viscosidade adequada antes da utilização. O motor utiliza um óleo de alta qualidade, correspondente à classificação de serviço do American Petroleum Institute (API) SE ou superior. Selecione a viscosidade do óleo adequada (peso) com base na temperatura ambiente. Figura 33 ilustra as recomendações de temperatura/viscosidade.

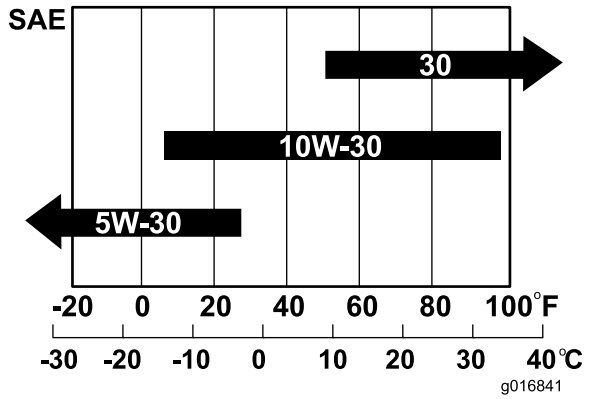

g016841

Figura 33

Nota: Óleos multigraduados (5W-20, 10W-30 e 10W-40) aumentam o consumo de óleo. Verifique o nível de óleo do motor com maior frequência quando utilizar estes óleos.

Verificação do nível de óleo do motor

Intervalo de assistência: Em todas as utilizações ou diariamente

A altura ideal para verificar o nível de óleo do motor será quando o motor estiver frio ou antes de ligar o motor para iniciar o dia de trabalho. Se já tiver ligado o motor, espere 10 minutos até o óleo voltar para o reservatório antes de verificar o nível de óleo do motor.

1. Retire as rodas de transporte (se instaladas).
2. Coloque a máquina de maneira a que o motor esteja nivelado e limpe a área à volta do medidor do nível de óleo (Figura 34).

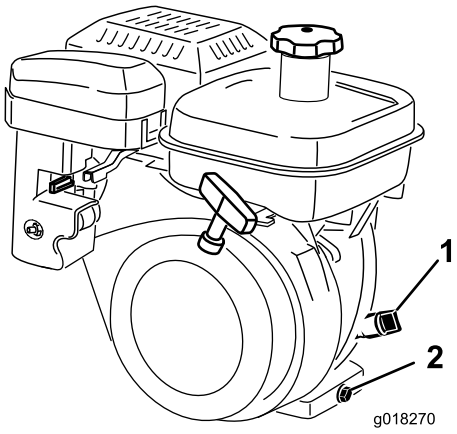

g018270

Figura 34

1. Vareta do nível de óleo
2. Tampão de escoamento

3. Retire a vareta do nível de óleo, rodando-a no sentido inverso ao dos ponteiros do relógio (Figura 34).

4. Limpe a vareta e insira-a no orifício de enchimento, mas não aparafuse a vareta.
5. Retire a vareta e verifique o nível do óleo.
6. Se o nível estiver baixo, adicione apenas o óleo suficiente para aumentar o nível até se encontrar entre as marcas "H" e "L" na vareta (Figura 35). Verifique o nível do óleo.

   Importante: **Não encha muito o cárter.**

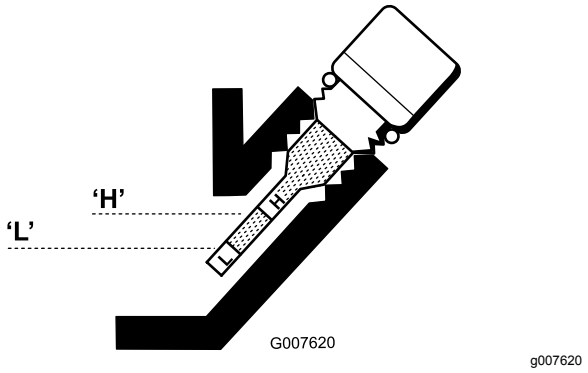

Figura 35

7. Coloque a vareta e limpe qualquer fluido que possa ter derramado.

Substituição do óleo do motor

Intervalo de assistência: Após as pimeiras 20 horas

A cada 50 horas

1. Ligue o motor e deixe funcionar a máquina durante alguns minutos para aquecer o óleo.
2. Coloque um recipiente de drenagem na traseira da máquina, debaixo do tampão de escoamento (Figura 34). Solte o tampão de escoamento.
3. Empurre o manípulo para inclinar a máquina e o motor para trás, permitindo um maior escoamento de todo o óleo para o recipiente.

   Importante: **Não incline a máquina mais de 25°. Inclinar a máquina mais de 25° leva a fuga de óleo para a câmara de combustão e/ou fuga de combustível pelo tampão do depósito de combustível.**
4. Instale o tampão de escoamento e volte a encher o cárter com o óleo especificado.
5. Aperte o tampão de escoamento com uma força de 20 a 23 N·m.
6. Remova todo o óleo derramado.
7. O óleo usado deve ser eliminado de forma adequada. Recicle de acordo com as normas locais.

Manutenção do filtro de ar

Intervalo de assistência: A cada 50 horas

1. Certifique-se de que o cabo está desligado da vela.
2. Retire a porca de orelhas que fixa a cobertura do filtro de ar e retire a cobertura.
3. Limpe a cobertura (Figura 36 e Figura 37).

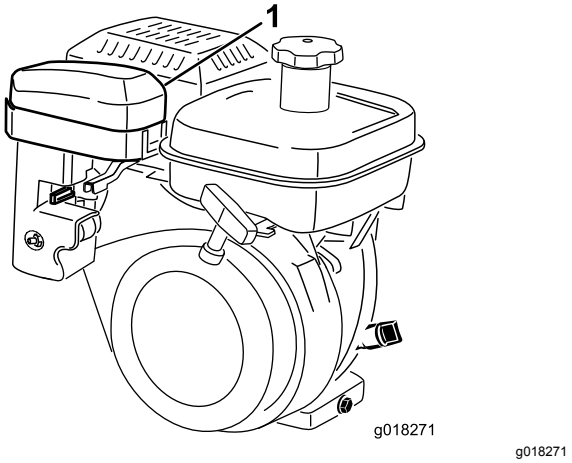

Figura 36

1. Cobertura do filtro de ar

4. Se o elemento de esponja se encontrar sujo, deverá retirá-lo do elemento de papel (Figura 37). Limpe-o da seguinte forma.
   A. Lave o elemento de esponja em água morna com sabão líquido. Aperte o elemento para retirar a sujidade, mas não torça pois a esponja pode ficar danificada.
   B. Seque o elemento de espuma, esfregando-o num pano limpo. Aperte o pano e o elemento de esponja para secar, mas não o torça pois a esponja pode ficar danificada.
   C. Encharque o elemento em óleo de motor limpo. Aperte o elemento para retirar o óleo em excesso e efetuar uma distribuição do óleo.

   Nota: Pretende-se um elemento de esponja que esteja embebido com óleo.

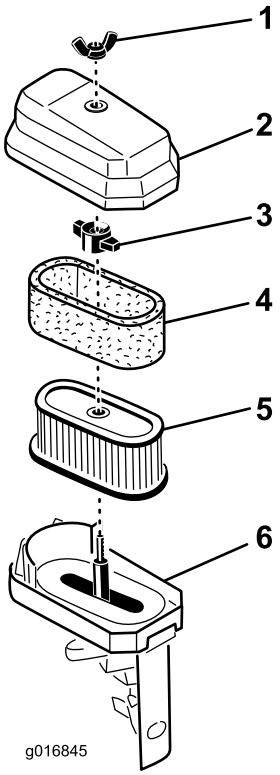

g016845

Figura 37

1. Porca de orelhas
2. Cobertura do filtro de ar
3. Porca de orelhas
4. Filtro de esponja
5. Filtro de papel
6. Base do filtro de ar

5. Verifique a condição do elemento de papel. Limpe-o batendo suavemente ou substituindo-o se necessário.

   Importante: **Não utilize ar comprimido para limpar o elemento de papel.**

6. Instale o elemento de esponja, o elemento de papel e a cobertura do filtro de ar.

   Importante: **Não opere o motor sem o elemento do filtro de ar, porque poderá desgastar seriamente e danificar o motor.**

Manutenção da vela de ignição

Intervalo de assistência: A cada 100 horas

Utilize uma vela NGK BR 6HS ou equivalente. A folga de ar correta está entre 0,6 e 0,7 mm.

1. Retire o cabo da vela moldado (Figura 38).

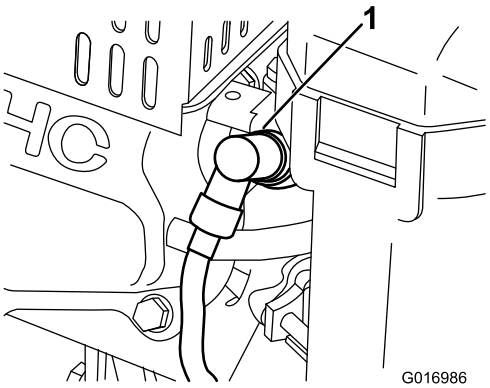

g016986

Figura 38

1. Fio da vela de ignição

2. Limpe a zona em torno da vela e retire a vela da cabeça do cilindro.

   Importante: **Substitua a vela que se encontrar partida, reparada ou suja. Não lixe, raspe ou limpe os elétrodos, uma vez que tal poderá provocar danos no motor devido à entrada de limalhas no cilindro.**

3. Ajuste a folga para 0,6 a 0,7 mm como se mostra na (Figura 39). Monte a vela com a folga correta e aperte-a com uma força de 23 N·m.

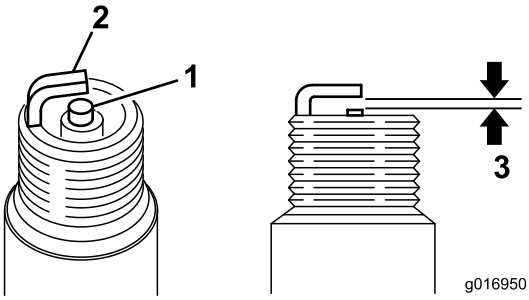

g016950

Figura 39

1. Isolante do elétrodo central
2. Elétrodo lateral
3. Folga de ar – 0,6 a 0,7 mm

Manutenção do sistema de combustível

Limpeza do filtro do depósito de combustível

Intervalo de assistência: Após as pimeiras 20 horas

A cada 100 horas/Mensalmente (O que ocorrer primeiro)

1. Desaperte e retire o recipiente do combustível do depósito do combustível (Figura 40).

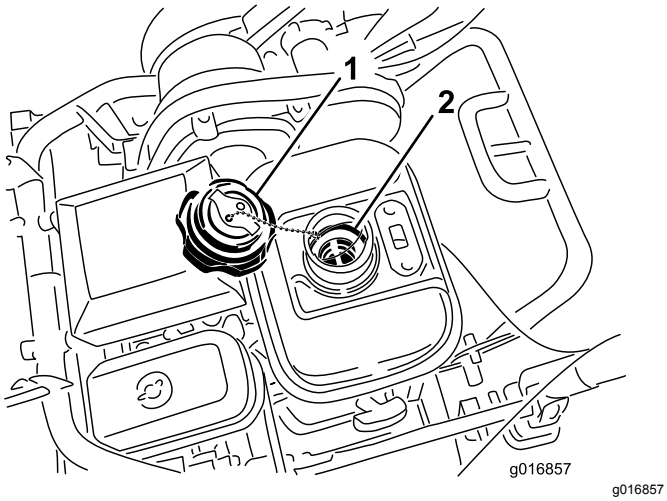

Figura 40

1. Tampa do depósito de combustível
2. Filtro do depósito de combustível

2. Retire o filtro do depósito de combustível do interior do depósito de combustível.
3. Limpe o filtro em combustível limpo e volte a instalá-lo no depósito.
4. Instale a tampa do depósito de combustível no depósito de combustível.

Substituição da tubagem de combustível

Intervalo de assistência: A cada 1000 horas

Se sair combustível da tubagem de combustível, substitua-a imediatamente.

Substituição do tubo do respirador

Se o tubo respirador estiver danificado, substitua-o imediatamente.

Manutenção do sistema eléctrico

Manutenção do interruptor de segurança da tração

Siga o procedimento seguinte se o interruptor de segurança de tração tiver de ser ajustado ou substituído.

1. Certifique-se de que o motor está desligado.
2. Remova o painel de controlo.
3. Ative a alavanca de tração.

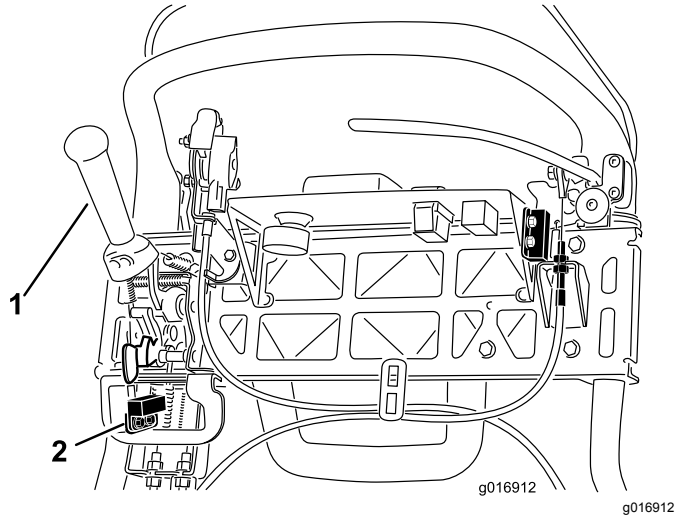

Figura 41

1. Alavanca de tração
2. Interruptor de segurança

4. Desaperte as juntas de montagem do interruptor de segurança (Figura 41).
5. Coloque uma cunha de 1,6 mm entre a alavanca de tração e o interruptor de segurança (Figura 41).
6. Aperte as juntas de montagem do interruptor de segurança.
7. Engate a alavanca de tração e verifique a folga. O intervalo normal de funcionamento é de 0,76 a 3,05 mm. Com a alavanca de tração engatada, comprove se o interruptor perde continuidade. Substitua o interruptor, se necessário.

Manutenção do interruptor de segurança do travão

1. Certifique-se de que o motor está desligado.
2. Remova o painel de controlo.
3. Engate a alavanca do travão de serviço e engate o bloqueio do travão de estacionamento.
4. Desaperte e remova as juntas de montagem do interruptor de segurança (Figura 42).

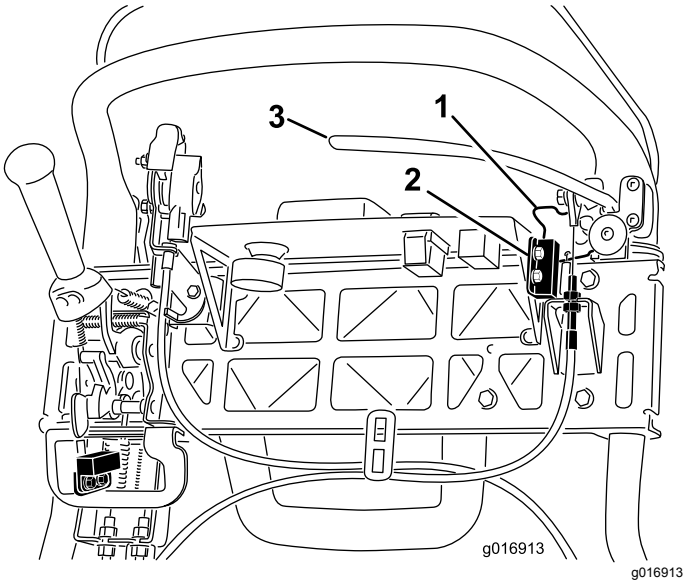

Figura 42

1. Bloqueio do travão de estacionamento
2. Interruptor de segurança
3. Alavanca do travão de serviço

5. Coloque um calço de 1,6 mm entre o bloqueio do travão de estacionamento e o interruptor de segurança (Figura 42).
6. Instale e aperte as juntas de montagem do interruptor de segurança. Verifique a folga. O bloqueio não deve estar em contacto com o interruptor.
7. Engate a alavanca do travão e rode o bloqueio. Verifique se o interruptor perde continuidade. Substitua o interruptor, se necessário.

Manutenção dos travões

Ajuste do travão de serviço/mão

Se o travão de serviço/mão falhar durante a sua utilização, ajuste o cabo da seguinte forma:

1. Desloque a alavanca do travão de serviço/mão para a posição DESLIGAR.
2. Remova o painel de controlo.
3. Para aumentar tensão do cabo, desaperte a porca de bloqueio do cabo superior e aperte a porca de bloqueio do cabo inferior (Figura 43) até que seja obtida uma força de 156 N aplicada na pega da alavanca do travão, necessária para libertar o trinco do travão de mão.

   Importante: **Não ajuste demasiado ou poderá prender o travão de mão.**

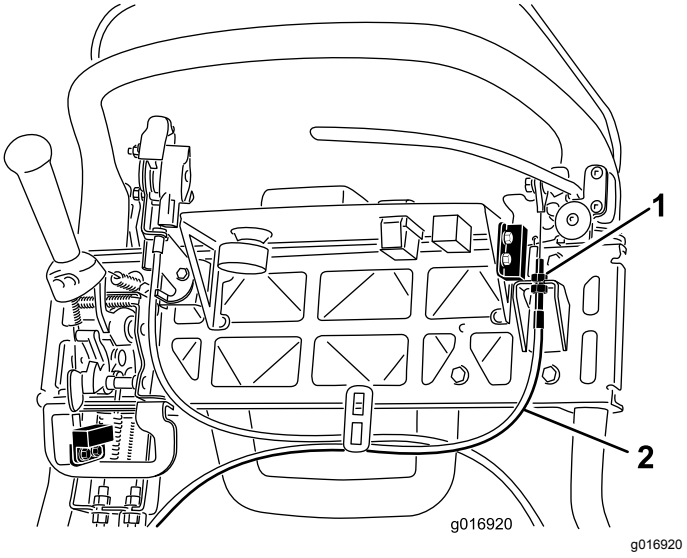

Figura 43

1. Porcas de bloqueio
2. Cabo do travão de serviço

Manutenção das correias

Inspeção da correia da transmissão do cilindro

Intervalo de assistência: A cada 1000 horas

1. Desligue o motor e retire a chave.
2. Solte o parafuso flangeado que fixa a cobertura da correia e retire a cobertura da correia para expor a correia (Figura 44).

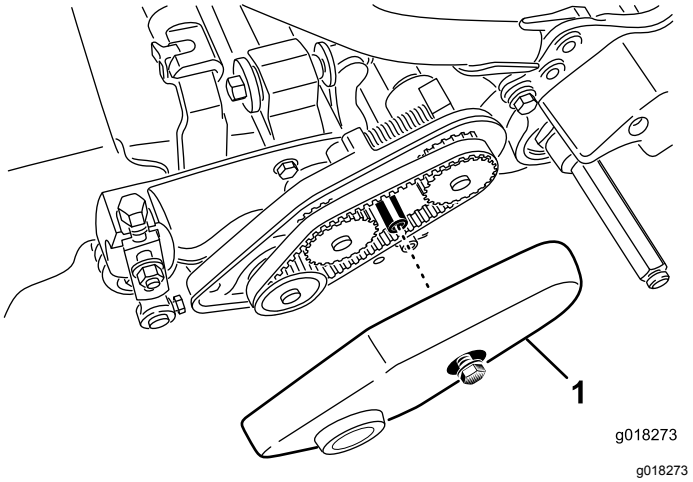

Figura 44

1. Cobertura da correia

3. Efetue os passos seguintes para ajustar a tensão da correia:
   A. Desaperte a porca de montagem da caixa dos rolamentos (Figura 45).

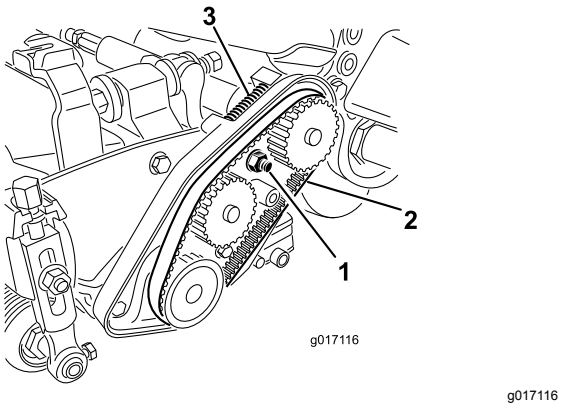

Figura 45

1. Porca de montagem da caixa dos rolamentos
2. Correia do cilindro
3. Mola de compressão

   B. Servindo-se de uma chave de 16 mm (⅝ pol.), rode a caixa de rolamentos para se certificar de que opera livremente.
   C. Limpe quaisquer detritos do interior do compartimento da correia e que estejam em redor da mola de compressão (Figura 45).
   D. Certifique-se de que a mola de compressão aplica a tensão apropriada na correia.
   E. Aperte a porca de montagem da caixa de mancal.
   F. Coloque a cobertura da correia.

Inspeção visual da embraiagem do cilindro

Retire a tampa de borracha (Figura 46) do orifício na parte da frente da transmissão para fazer a inspeção visual da embraiagem do cilindro ao fazer ajustes.

Importante: **Volte a colocar o tampão quando concluir para evitar que água e detritos contaminem a embraiagem.**

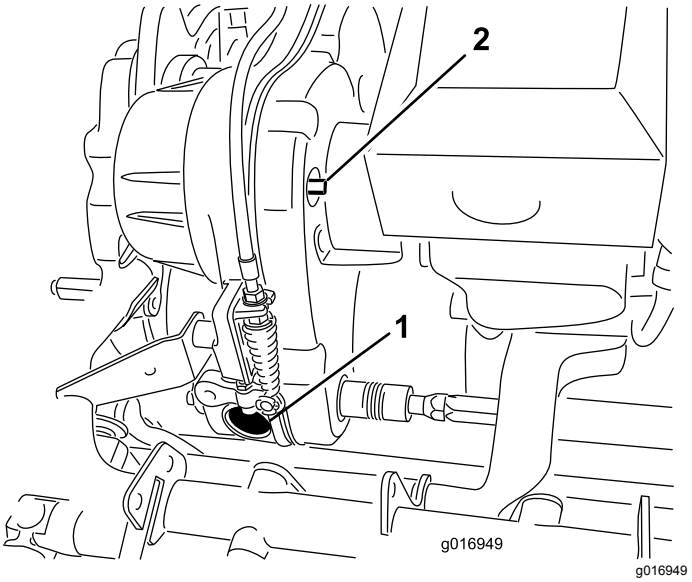

Figura 46

1. Tampa de borracha do furo
2. Eixo de engate/desengate

Engatar/desengatar o tensionador da correia da transmissão

A correia de transmissão é apertada por uma polia intermédia de mola. Se a tensão da correia tiver de ser engatada/desengatada, utilize uma chave de aperto de 10 mm (⅜ pol.) para rodar o eixo de engate/desengate (Figura 46) para a posição desejada. Rodar o eixo ¼ de volta (90 °) no sentido dos ponteiros do relógio irá desengatar a polia da correia (Figura 47).

Nota: Tem de desengatar a tensão da correia antes de remover a cobertura da transmissão

Nota: A correia da transmissão está corretamente tensionada quando as marcas de alinhamento na cobertura da transmissão e veio de engate estão alinhadas.

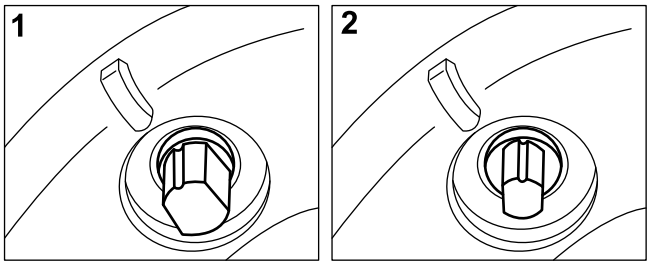

G019886
g019886

Figura 47

1. ENGATADO
2. DESENGATADO

Manutenção do sistema de controlo

Adicionar fluido ao conjunto da embraiagem

Especificação do fluido: Fluido de transmissão automática ATF D/M (Peça Toro n.º 505-136)

1. Remova a ventilação do respiro do conjunto da transmissão (Figura 48).

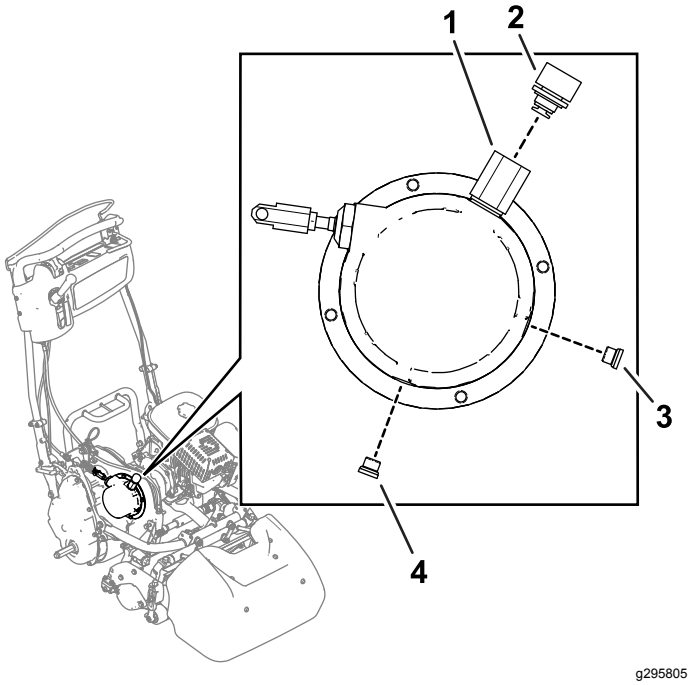

g295805

Figura 48

1. Respiro
2. Ventilação
3. Tampão de indicação de nível
4. Tampão de escoamento

2. Retire o tampão de escoamento (Figura 48) e deixe o fluido de transmissão escoar da caixa da transmissão.
3. Adicione o fluido especificado (296 ml) através da abertura do respiro.
4. Aplique uma leve camada de óleo de motor limpo (SAE 30) na parte de borracha dos vedantes e anéis de retenção (respiro e tampão de indicação de nível) antes da montagem.
5. Instale o tampão de escoamento no conjunto da embraiagem e aperte com 14 N·m.
6. Remova o tampão de escoamento (Figura 48) para confirmar o nível do fluido.
7. Instale o tampão de indicação de nível e aperte com 14 N·m.

8. Instale a ventilação no respiro. Aperte até que a junta entre em contacto e, em seguida, aperte mais 80°.

Ajuste do controlo da tração

Se o controlo da tração não funcionar ou se falhar durante a utilização, terá de efetuar alguns ajustes.

1. Mova o controlo da tração para a posição ENGATADA.
2. Meça a distância do pino de segurança em qualquer extremidade da mola de controlo de tração (Figura 49); se não estiver entre 7,3 e 7,6 cm, ajuste a embraiagem de acordo com os passos abaixo.

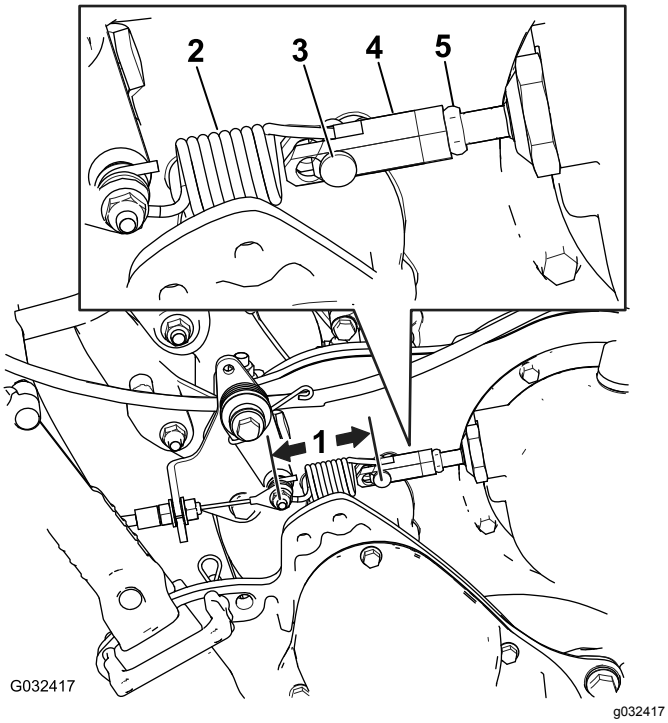

Figura 49

1. Meça esta distância (deve ser de 7,3 a 7,6 cm).
2. Mola de controlo da tração
3. Passador de forquilha
4. Tensor
5. Porca de bloqueio

A. Desengate a alavanca de controlo de tração.

B. Desaperte a porca de bloqueio no tensor e retire o passador de forquilha, desligando a mola do tensor (Figura 49).

C. Rode o tensor para dentro ou para fora para ajustar o comprimento, consoante o necessário.

D. Instale o tensor na mola com o passador de forquilha.

E. Mova o controlo da tração para a posição ENGATADA.

F. Meça a distância do pino de segurança em qualquer extremidade da mola de controlo de tração (Figura 49); repita os passos A a F até que fique entre 7,3 e 7,6 cm.

Ajuste o controlo do cilindro

Se o controlo do cilindro não engatar apropriadamente, é necessário um ajuste.

1. Verifique se o controlo do cilindro está desengatado.
2. No anteparo da pega do controlo, desaperte o cabo de controlo do cilindro até que haja uma folga no cabo (Figura 50).

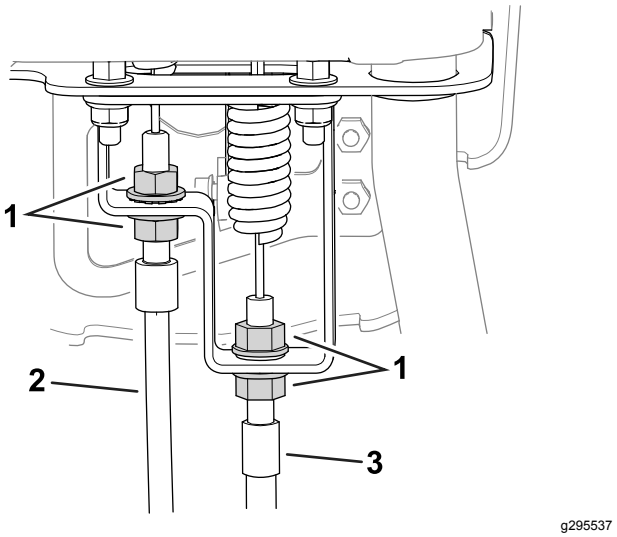

Figura 50

1. Porcas de bloqueio
2. Cabo de controlo da tração
3. Cabo de controlo do cilindro

3. No anteparo da pega do controlo, aperte o cabo de controlo do cilindro o suficiente para retirar a folga do cabo sem esticar a mola.
4. Verifique a operação da seguinte forma:
   - Verifique se os dentes da embraiagem do cilindro desengatam quando a embraiagem é libertada e se os dentes da embraiagem do cilindro não invertem quando engatados.

     Nota: Retire a tampa de borracha (Figura 46) do furo na parte da frente da transmissão para ver a embraiagem do cilindro.

- O tempo de paragem do cilindro tem de ser inferior a 7 segundos com o cilindro para a lâmina de corte solto.
- Consulte o *Manual de manutenção* ou contacte o distribuidor autorizado Toro para obter mais ajuda.

Armazenamento

Segurança de armazenamento

- Desligue o motor, retire a chave (se equipada) e aguarde até que todo o movimento pare antes de sair da posição do operador. Deixe a máquina arrefecer antes de a ajustar, lhe fazer a manutenção, limpar ou armazenar.
- Não guarde a máquina ou o recipiente de combustível num local onde existe uma fonte de fogo, faísca ou luz piloto, como junto de uma caldeira ou outro eletrodoméstico.

Armazenamento da máquina

1. Retire quaisquer cortes de relva, sujidade e fuligem das partes exteriores da máquina, especialmente do motor. Limpe toda a sujidade da parte exterior das aletas da cabeça do cilindro e da saída de ar.

   Importante: **Pode lavar a máquina com água e um detergente suave. Não lave a máquina com sistemas de lavagem de pressão. Evite a utilização excessiva de água, especialmente próximo da placa da alavanca da transmissão e do motor.**

2. Para guardar durante um período prolongado (mais de 30 dias) adicione ao depósito um estabilizador/condicionador de combustível.

   A. Ligue o motor para distribuir o combustível condicionado pelo sistema de combustível (5 minutos).

   B. Ou desligue o motor, deixe arrefecer e, em seguida, drene o depósito de combustível ou deixe o motor a trabalhar até parar.

   C. Ligue o motor e deixe-o trabalhar até parar. Ligue novamente o motor, com o ar fechado, até o motor não voltar a ligar.

   D. Desligue o fio da vela da ignição da vela da ignição.

   E. A gasolina deverá ser eliminada de forma adequada. Recicle de acordo com as normas locais.

   Nota: Não guarde combustível que contenha estabilizador/condicionador durante mais tempo do que aquele recomendado pelo fabricante do estabilizador de combustível.

3. Verifique e aperte todos os pernos, porcas e parafusos. Repare ou substitua qualquer peça danificada ou gasta.
4. Pinte todas as superfícies de metal arranhadas ou descascadas. O serviço de pintura é disponibilizado pelo Distribuidor Toro autorizado.
5. Guarde a máquina numa superfície nivelada numa área de armazenamento ou garagem limpa e seca. Tape a máquina para a proteger e mantê-la limpa.

Notas:

Aviso de privacidade EEE/Reino Unido

Como a Toro utiliza os seus dados pessoais

A The Toro Company (“Toro”) respeita a sua privacidade. Quando adquire os nossos produtos, podemos recolher determinados dados pessoais sobre si, seja diretamente ou através do seu revendedor ou empresa local Toro. A Toro utiliza estas informações para cumprir obrigações contratuais – como registar a sua garantia, processar a sua garantia ou contactá-lo em caso de recolha de um produto – e para fins comerciais legítimos – como avaliar a satisfação do cliente, melhorar os nossos produtos ou disponibilizar-lhe informações sobre produtos que possam ser do seu interesse. A Toro pode partilhar as suas informações com as nossas subsidiárias, afiliadas, representantes ou outros parceiros de negócios relativamente a qualquer uma destas atividades. Também podemos revelar dados pessoais quando for exigido por lei ou em relação a vendas, aquisições ou fusões comerciais. Não vendemos as suas informações pessoais a qualquer outra empresa para fins de marketing.

Conservação dos seus dados pessoais

A Toro conservará os seus dados pessoais enquanto tal for relevante para os fins acima e em conformidade com os requisitos legais. Para mais informações sobre os períodos de conservação aplicáveis, contacte legal@toro.com.

Compromisso da Toro com a segurança

Os seus dados pessoais podem ser tratados nos EUA ou em outro país que possa ter leis de proteção de dados menos rigorosas do que as do seu país de residência. Sempre que transferimos os seus dados para fora do seu país de residência, tomamos as medidas legais necessárias para assegurar que as garantias adequadas estão em vigor para proteger os seus dados e assegurar que são tratados com segurança.

Acesso e correção

Poderá ter o direito de corrigir ou rever os seus dados pessoais ou opor-se a ou limitar o processamento dos mesmos. Para tal, contacte-nos por email através de legal@toro.com. Se tiver dúvidas relativamente à forma como a Toro trata os seus dados, aborde a questão diretamente connosco. Note-se que os residentes europeus têm o direito de se queixar à sua Autoridade de Proteção de Dados.

Informação sobre o aviso da Proposta 65 da Califórnia

Que aviso é este?

Pode ver um produto à venda que tem o seguinte aviso:

AVISO: cancro e problemas reprodutivos – www.p65Warnings.ca.gov.
(WARNING: Cancer and Reproductive Harm – www.p65Warnings.ca.gov.)

O que é a Prop 65?

A Prop 65 aplica-se a qualquer empresa a operar na Califórnia, que venda produtos na Califórnia ou que fabrique produtos que possam ser vendidos ou trazidos para a Califórnia. Prevê que o Governador da Califórnia deve manter e publicar uma lista de químicos conhecidos que podem provocar cancro, defeitos de nascença e/ou outros problemas reprodutivos. A lista, atualizada anualmente, inclui centenas de químicos que se encontram em muitos itens do dia-a-dia. O objetivo da Prop 65 é informar o público sobre a exposição a estes produtos químicos.

A Prop 65 não proíbe a venda dos produtos que contêm estes produtos químicos, mas requer que tenham avisos em qualquer produto, embalagem ou panfleto com o produto. Além disso, um aviso da Prop 65 não significa que um produto está em violação de quaisquer normas ou exigências de segurança do produto. Na verdade, o governo da Califórnia clarificou que um aviso Prop 65 "não é o mesmo que uma decisão regulamentada de que um produto é 'seguro' ou 'inseguro'". Muitos destes químicos têm sido utilizados em produtos no dia-a-dia durante anos sem lhes serem documentados perigos. Para mais informações, consulte https://oag.ca.gov/prop65/faqs-view-all.

Um aviso Prop 65 significa que uma empresa (1) avaliou a exposição e concluiu que excede o "sem nível de risco não significativo" ou (2) que decidiu fornecer um aviso baseado no seu entendimento da presença de um produto químico listado sem tentar avaliar a exposição.

Esta lei aplica-se em todo o lado?

Os avisos Prop 65 são exigidos apenas sob a lei californiana. Estes avisos são vistos por toda a Califórnia nos mais diversos locais, incluindo, mas não limitado a, restaurantes, supermercados, hotéis, escolas e hospitais e numa extensa variedade de produtos. Além disso, alguns revendedores de encomendas online e por correspondência fornecem avisos da Prop 65 nos seus websites ou em catálogos.

Como é que os avisos da Califórnia se comparam aos limites federais?

As normas Prop 65 são geralmente mais rigorosas do que as normas federais e internacionais. Existem várias substâncias que exigem um aviso da Prop 65 em níveis que são muito inferiores aos limites de ação federais. Por exemplo, a norma Prop 65 para avisos para chumbo é de 0,5 g/dia, o que está bem abaixo das normas federais e internacionais.

Por que é que nem todos os produtos similares possuem o aviso?

- Os produtos vendidos na Califórnia exigem rotulagem da Prop 65, enquanto produtos similares vendidos noutros lados não.
- Uma empresa envolvida numa ação judicial Prop 65, para alcançar um acordo, pode ter de utilizar os avisos da Prop 65 nos seus produtos, mas outras empresas que fabricam produtos similares podem não ter tal requisito.
- A aplicação da Prop 65 é inconsistente.
- As empresas podem optar por não fornecer avisos porque concluem que não são obrigadas a fazê-lo de acordo com a Prop 65. A falta de avisos para um produto não significa que o produto esteja livre dos produtos químicos listados em níveis similares.

Por que é que a Toro inclui este aviso?

A Toro decidiu fornecer aos consumidores a maior informação possível para que eles possam tomar decisões informadas sobre os produtos que compram e usam. A Toro fornece avisos em certos casos com base no seu conhecimento da presença de um ou mais produtos químicos listados sem avaliar o nível de exposição, pois nem todos os produtos químicos listados fornecem requisitos de limite de exposição. Embora a exposição dos produtos Toro possa ser insignificante ou dentro do intervalo "risco não significativo", por cautela, a Toro optou por fornecer os avisos da Prop 65. Além disso, se a Toro não fornecer esses avisos, pode ser processada pelo Estado da Califórnia ou por partes privadas que procuram aplicar a Prop 65, assim como estar sujeita a sanções substanciais.

A Garantia da Toro

Garantia limitada de dois anos ou de 1500 horas

Condições e produtos abrangidos

A The Toro Company e a sua afiliada, a Toro Warranty Company, no seguimento de um acordo celebrado entre ambas, garantem que o seu Produto Comercial Toro (“Produto”) está isento de defeitos de materiais e de fabrico durante 2 anos ou 1500 horas de funcionamento*, o que surgir primeiro. Esta garantia aplica-se a todos os produtos, com a exceção dos arejadores (consultar declaração de garantia separada para estes produtos). Nos casos em que exista uma condição para reclamação de garantia, repararemos o Produto gratuitamente incluindo o diagnóstico, mão-de-obra, peças e transporte. A garantia começa na data em que o produto é entregue ao comprador a retalho original.
* Produto equipado com um contador de horas.

Instruções para a obtenção de um serviço de garantia

É da responsabilidade do utilizador notificar o Distribuidor de Produtos Comerciais ou o Representante de Produtos Comerciais Autorizado ao qual comprou o Produto logo que considere que existe uma condição para reclamação da garantia. Se precisar de ajuda para encontrar um Distribuidor de Produtos Comerciais ou Representante Autorizado, ou se tiver dúvidas relativamente aos direitos ou responsabilidades da garantia, pode contactar-nos em:

Toro Commercial Products Service Department
Toro Warranty Company
8111 Lyndale Avenue South
Bloomington, MN 55420-1196

+1–952–888–8801 ou +1–800–952–2740
E-mail: commercial.warranty@toro.com

Responsabilidades do proprietário

Como proprietário do produto, você é responsável pela manutenção e ajustes necessários indicados no seu *Manual do utilizador*. Esta garantia não cobre as reparações de problemas do produto causadas pelo não cumprimento da manutenção e ajustes exigidos.

Itens e condições não abrangidos

Nem todas as falhas ou avarias de produto que ocorrem durante o período da garantia são defeitos nos materiais ou no fabrico. Esta garantia não cobre o seguinte:

- Falhas do produto que resultem da utilização de peças sobressalentes que não sejam da Toro ou da instalação e utilização de acessórios e produtos acrescentados ou modificados que não sejam da marca Toro.
- Falhas do produto que resultem do não cumprimento da manutenção e/ou ajustes recomendados.
- Falhas do produto que resultem da operação do produto de uma forma abusiva, negligente ou descuidada.
- Peças sujeitas a desgaste durante a utilização que não têm defeito. Exemplos de peças sujeitas a desgaste durante a operação normal do produto incluem, mas não se limitam a pastilhas e coberturas dos travões, cobertura da embraiagem, lâminas, cilindros, rolos e rolamentos (selados ou lubrificados), lâminas de corte, velas, rodas giratórias, pneus, filtros, correias, e determinados componentes de pulverização como diafragmas, bicos e válvulas de retenção.
- Falhas causadas por influências externas incluem, mas não se limitam a, condições atmosféricas, práticas de armazenamento, contaminação, utilização de combustíveis, líquidos de refrigeração, lubrificantes, aditivos, fertilizantes, água ou químicos não aprovados.
- As questões de falha ou desempenho devido a utilização de combustíveis (e.g. gasolina, diesel ou biodiesel) que não estejam em conformidade com as normas industriais respetivas.
- Ruído, vibração, desgaste e deteriorações normais. O desgaste normal inclui, mas não se limita a, danos nos bancos devido a desgaste ou abrasão, superfícies com a pintura gasta, autocolantes arranhados ou janelas riscadas.

Peças

As peças agendadas para substituição de acordo com a manutenção necessária são garantidas durante o período de tempo até à data da substituição agendada para essa peça. Peças substituídas durante esta garantia são cobertas durante a duração da garantia original do produto e tornam-se propriedade da Toro. Cabe à Toro tomar a decisão final quanto à reparação ou substituição de uma peça ou conjunto. A Toro pode usar peças refabricadas para reparações da garantia.

Garantia das baterias de circuito interno e iões de lítio

As baterias de circuito interno e de iões de lítio estão programadas para um número total específico de kWh de duração. As técnicas de funcionamento, carregamento e manutenção podem aumentar/reduzir essa duração. Como as baterias são um produto consumível, o tempo útil de funcionamento entre os carregamentos vai diminuindo progressivamente até as baterias ficarem gastas. A substituição das baterias, devido ao desgaste normal, é da responsabilidade do proprietário do veículo.
Nota: (apenas bateria de iões de lítio): pró-rateada após 2 anos. Consulte a garantia da bateria para mais informações.

Garantia vitalícia da cambota (apenas modelo ProStripe 02657)

O ProStripe que está equipado com um disco de fricção genuíno Toro e um sistema de embraiagem do travão da lâmina de arranque seguro (conjunto de embraiagem do travão da lâmina (BBC) + disco de fricção integrado) como equipamento original e utilizado pelo comprador original de acordo com os procedimentos de operação e manutenção, está coberto por uma garantia vitalícia contra torção da cambota do motor. As máquinas equipadas com anilhas de fricção, unidades de embraiagem do travão da lâmina (BBC) e outros dispositivos semelhantes não estão abrangidos pela garantia vitalícia da cambota.

A manutenção é a custo do proprietário

A afinação do motor, limpeza e polimento de lubrificação, substituição de filtros, refrigerante e realização da manutenção recomendada são alguns dos serviços normais que os produtos Toro exigem que são a cargo do proprietário.

Condições gerais

A reparação por um Distribuidor ou Representante Toro Autorizado é a sua única solução ao abrigo desta garantia.

Nem a The Toro Company nem a Toro Warranty Company será responsável por quaisquer danos indiretos, acidentais ou consequenciais relacionados com a utilização de Produtos Toro abrangidos por esta garantia, incluindo quaisquer custos ou despesas de fornecimento de equipamento de substituição ou assistência durante períodos razoáveis de avaria ou a conclusão pendente não utilizável de avarias ao abrigo desta garantia. Exceto a garantia quanto a Emissões referida em baixo, caso se aplique, não há qualquer outra garantia expressa. Todas as garantias implícitas de comercialização e adequabilidade de utilização estão limitadas à duração desta garantia expressa.

Alguns estados não permitem a exclusão de danos incidentais ou consequenciais, nem limitações sobre a duração de uma garantia implícita; por isso as exclusões e limitações acima podem não se aplicar a si. Esta garantia dá-lhe direitos legais específicos e poderá ainda beneficiar de outros direitos que variam de estado para estado.

Nota sobre a garantia de emissões

O Sistema de Controlo de Emissões do seu Produto pode estar abrangido por uma garantia separada que satisfaz os requisitos estabelecidos pela Agência de Proteção Ambiental dos EUA (EPA) e/ou pela Comissão da Califórnia para o Ar (CARB). As limitações de horas definidas em cima não se aplicam à Garantia do Sistema de Controlo de Emissões. Consulte a Declaração de garantia para controlo de emissões do motor fornecida com o produto ou contida na documentação do fabricante do motor.

Países que não são os Estados Unidos nem o Canadá

Os clientes que tenham comprado produtos Toro exportados pelos Estados Unidos ou Canadá devem contactar o seu Distribuidor Toro (Representante) para obter políticas de garantia para o seu país, província ou estado. Se, por qualquer razão, estiver insatisfeito com o serviço do seu distribuidor ou se tiver dificuldades em obter informações sobre a garantia, contacte o Centro de Assistência Toro Autorizado.

374-0253 Rev F