Form No. 3436-395 Rev A

TORO®

Count on it.

Руководство оператора

Тяговый блок Greensmaster® Flex™ 2120

Номер модели 04044—Заводской номер 405500001 и до

Номер модели 04045—Заводской номер 405500001 и до

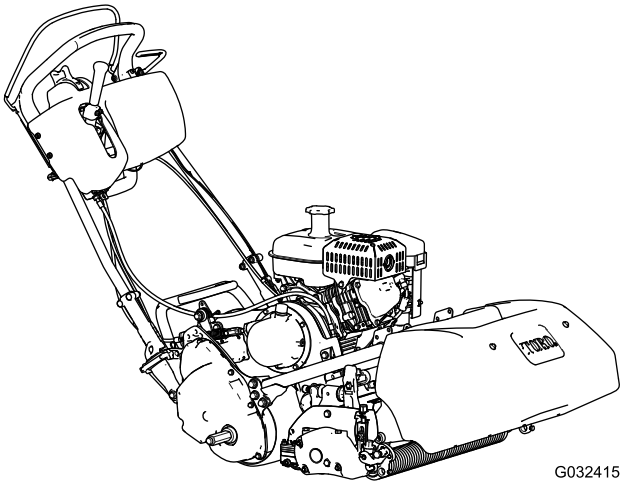

G032415

Регистрация в www.Toro.com.
Перевод исходного документа (RU)

EAC

3436-395 A

Данное изделие соответствует всем европейским директивам; подробные сведения содержатся в документе «Декларация соответствия» на каждое отдельное изделие.

Раздел 4442 или 4443 Калифорнийского свода законов по общественным ресурсам запрещает использовать или эксплуатировать на землях, покрытых лесом, кустарником или травой, двигатель без исправного искрогасительного устройства, описанного в разделе 4442 и поддерживаемого в надлежащем рабочем состоянии; или двигатель должен быть изготовлен, оборудован и проходить обслуживание с учетом противопожарной безопасности.

Прилагаемое Руководство владельца двигателя содержит информацию о требованиях Агентства по охране окружающей среды США (EPA) и (или) Директивы по контролю вредных выбросов штата Калифорния, касающихся систем выхлопа, технического обслуживания и гарантии. Запасные части можно заказать у изготовителя двигателя.

При эксплуатации данной машины на высоте 1500–2400 метров над уровнем моря необходим высотный комплект. Обратитесь к официальному дистрибьютору компании Toro.

⚠ ПРЕДУПРЕЖДЕНИЕ

КАЛИФОРНИЯ
Положение 65, Предупреждение

Согласно законам штата Калифорния считается, что выхлопные газы этого изделия содержат химические вещества, которые вызывают рак, врождённые пороки, и представляют опасность для репродуктивной функции.

Лица, использующие данное вещество, должны иметь в виду, что, согласно информации, имеющейся в распоряжении компетентных органов штата Калифорния, оно содержит химическое соединение (соединения), отнесенные к категории канцерогенных, способных вызвать врождённые пороки и оказывающих вредное воздействие на репродуктивную систему человека.

Управляемая идущим сзади оператором газонокосилка с режущим аппаратом вращательно-цилиндрического типа предназначена для коммерческого использования профессиональными наемными операторами. Она предназначена главным образом для скашивания травы на благоустроенных газонах. Использование этого изделия не по прямому назначению может быть опасным для пользователя и находящихся рядом людей

Внимательно изучите данное руководство, чтобы знать, как правильно использовать и обслуживать машину, не допуская ее повреждения и травмирования персонала. Вы несете ответственность за правильное и безопасное использование машины.

Посетите веб-сайт www.Toro.com для получения информации о технике безопасности при работе с изделием, обучающих материалов по эксплуатации изделия, информации о принадлежностях, а также для получения помощи в поисках дилера или для регистрации вашего изделия.

Для выполнения технического обслуживания, приобретения оригинальных запчастей Toro или получения дополнительной информации обращайтесь к официальному дилеру компании Toro. Не забудьте при этом указать модель и серийный номер изделия. Модель и серийный номер указаны на табличке, расположенной на задней раме. Запишите номера в предусмотренном для этого месте.

Внимание: **С помощью мобильного устройства вы можете отсканировать QR-код на табличке с серийным номером (при наличии), чтобы получить информацию по гарантии и запчастям, а также другие сведения об изделии.**

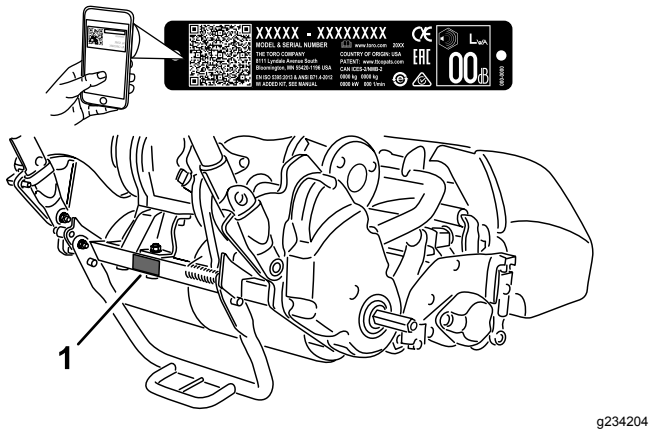

g234204

Рисунок 1

1. Место номера модели и серийного номера

Введение

© 2019—The Toro® Company

Все права защищены

Номер модели _____

Заводской номер _____

В настоящем руководстве приведены потенциальные опасности и рекомендации по их предотвращению, обозначенные символом (Рисунок 2), который предупреждает об опасности серьезного травмирования или гибели в случае несоблюдения пользователем рекомендуемых мер безопасности.

g000502

Рисунок 2

Символ предупреждения об опасности

Для выделения информации в данном руководстве используются два слова. **Внимание** — привлекает внимание к специальной информации, относящейся к механической части машины, и **Примечание** — выделяет общую информацию, требующую специального внимания.

Содержание

Техника безопасности 4
Общие правила техники безопасности 4
Наклейки с правилами техники безопасности и инструкциями 5
Сборка 8
1 Подготовка тягового блока 9
2 Установка режущего блока на тяговый блок 9
3 Установка фиксаторов рукоятки 10
4 Установка ходовых колес 10
5 Проверка уровня масла в двигателе 11
6 Приклеивание наклейки с указанием года выпуска 11
7 Установка травосборника 12
8 Обкатка машины 12
Знакомство с изделием 13
Органы управления 14
Технические характеристики 17
Навесные орудия и приспособления 17
До эксплуатации 18
Правила техники безопасности при подготовке машины к работе 18
Ежедневное техобслуживание 18
Проверка уровня масла в двигателе 18
Характеристики топлива 18
Заправка топливного бака 19
Настройка машины в соответствии с состоянием травяного покрова 21
Регулировка высоты рукоятки 22
Регулировка угла наклона рукоятки 22
Регулировка рычага дроссельной заслонки 22
Проверка работы блокировочных выключателей 23
Транспортировка машины на рабочую площадку 24
В процессе эксплуатации 25
Правила техники безопасности во время работы 25
Пуск двигателя 26
Останов двигателя 27
Отключение трансмиссии 27
Полезные советы 27
После эксплуатации 29
Правила техники безопасности после работы с машиной 29
Транспортировка машины 29
Техническое обслуживание 30
Техника безопасности при обслуживании 30
Рекомендуемый график(и) технического обслуживания 31
Перечень операций ежедневного технического обслуживания 32
Техническое обслуживание двигателя 33
Правила техники безопасности при обслуживании двигателя 33
Обслуживание моторного масла 33
Обслуживание воздухоочистителя 34
Обслуживание свечи зажигания 35
Техническое обслуживание топливной системы 36
Очистка сетки топливного бака 36
Замена топливопровода 37
Замена шланга сапуна 37
Техническое обслуживание электрической системы 37
Обслуживание блокировочного выключателя тяги 37
Обслуживание блокировочного выключателя тормоза 38
Техническое обслуживание тормозов 38
Регулировка рабочего и стояночного тормозов 38
Техническое обслуживание ремней 39
Осмотр ремня привода барабана 39
Визуальный осмотр сцепления барабана 39
Включение/выключение натяжного устройства ремня трансмиссии 40
Техническое обслуживание органов управления 40
Долив рабочей жидкости в сцепление в сборе 40

Регулировка рычага управления тягой 41
Регулировка управления барабаном 41
Хранение 42
Безопасность при хранении 42
Хранение машины 42

Техника безопасности

Конструкция данной машины разработана в соответствии с требованиями стандартов EN ISO 5395 и ANSI B71.4-2017 и соответствует этим требованиям, если на ней будут приклеены необходимые наклейки.

Общие правила техники безопасности

Данное изделие может привести к травматической ампутации конечностей, а также к травмированию отброшенными предметами.

- Перед пуском машины прочтите и усвойте содержание данного *Руководства оператора*.
- Будьте предельно внимательны при работе на данной машине. Во избежание травмирования людей или повреждения имущества не отвлекайтесь во время работы.
- Не помещайте руки и ноги рядом с движущимися компонентами машины.
- Не эксплуатируйте данную машину без установленных на ней исправных ограждений и других защитных устройств.
- Не допускайте посторонних лиц и детей в рабочую зону. Запрещается допускать детей к эксплуатации машины.
- Прежде чем покинуть рабочее место оператора, заглушите двигатель, извлеките ключ (при наличии) и дождитесь остановки всех движущихся частей машины. Дайте машине остыть перед регулировкой, техническим обслуживанием, очисткой или помещением на хранение.

Нарушение правил эксплуатации или технического обслуживания машины может привести к травме. Чтобы снизить вероятность травмирования, выполняйте правила техники безопасности и всегда обращайте внимание на символы, предупреждающие об опасности (⚠, которые имеют следующее значение: «Осторожно!», «Внимание!» или «Опасно!» — указания по обеспечению личной безопасности. Несоблюдение данных инструкций может стать причиной травмы или гибели.

Наклейки с правилами техники безопасности и инструкциями

Предупреждающие наклейки и инструкции по технике безопасности должны быть хорошо видны оператору и установлены во всех местах потенциальной опасности. Если наклейка отсутствует или повреждена, установите новую наклейку.

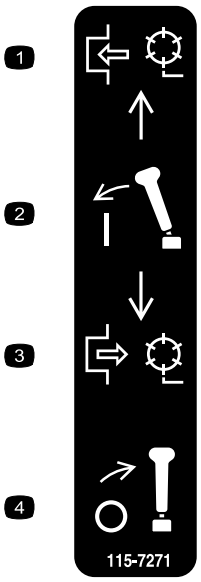

decal115-7271

115-7271

1. Включите барабан.
2. Включите рычаг.
3. Выключите барабан.
4. Выключите рычаг.

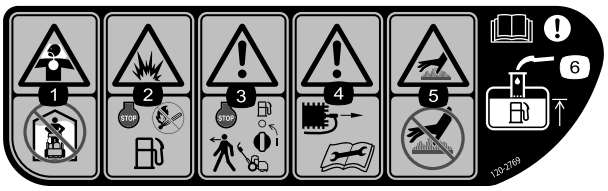

decal120-2769

120-2769

1. Опасность вдыхания токсичного газа! Не включайте газонокосилку в помещении.
2. Взрывоопасность! Заправляйте машину только при выключенном двигателе и вдали от открытого огня.
3. Осторожно! Прежде чем покинуть машину, остановите двигатель и отключите подачу топлива.
4. Осторожно! Перед ремонтом или техническим обслуживанием отсоедините провод свечи зажигания и изучите инструкции.
5. Горячая поверхность, опасность ожога! Не прикасайтесь к горячим поверхностям.
6. Осторожно! Прочтите *Руководство оператора*; при заправке топливного бака заливайте топливо только до нижней кромки заливной горловины.

decal120-9570

120-9570

1. Осторожно! Держитесь на безопасном расстоянии от движущихся частей машины. Демонтировать защитные кожухи и щитки запрещено.

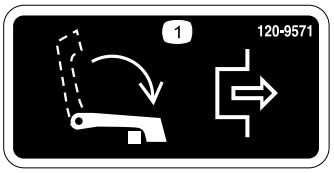

decal120-9571

120-9571

1. Опустите рычаг для отключения тягового привода.

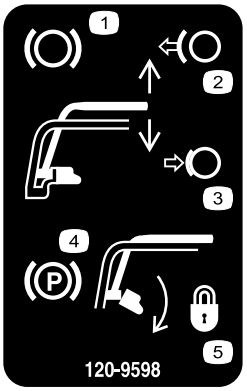

decal120-9598

120-9598

1. Тормоз
2. Отпустите рукоятку для отключения тормоза.
3. Прижмите рукоятку, чтобы включить тормоз.
4. Стояночный тормоз
5. Поверните фиксатор для блокировки стояночного тормоза; прижмите рукоятку, чтобы отпустить фиксатор.

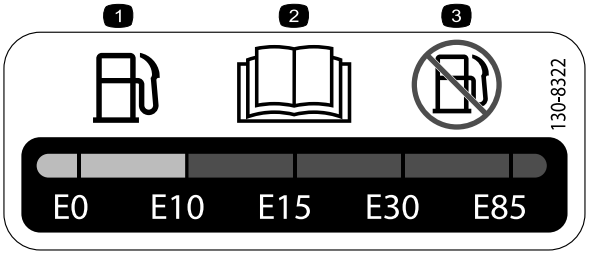

decal130-8322

130-8322

1. Используйте только бензин, содержащий не более 10% этилового спирта по объему (E10).
2. Прочтите *Руководство оператора*.
3. Не используйте бензин, содержащий более 10% этилового спирта по объему (E10).

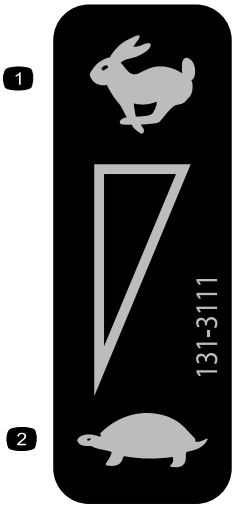

decal131-3111

131-3111

1. Быстро
2. Медленно

---

decal133-8062

133-8062

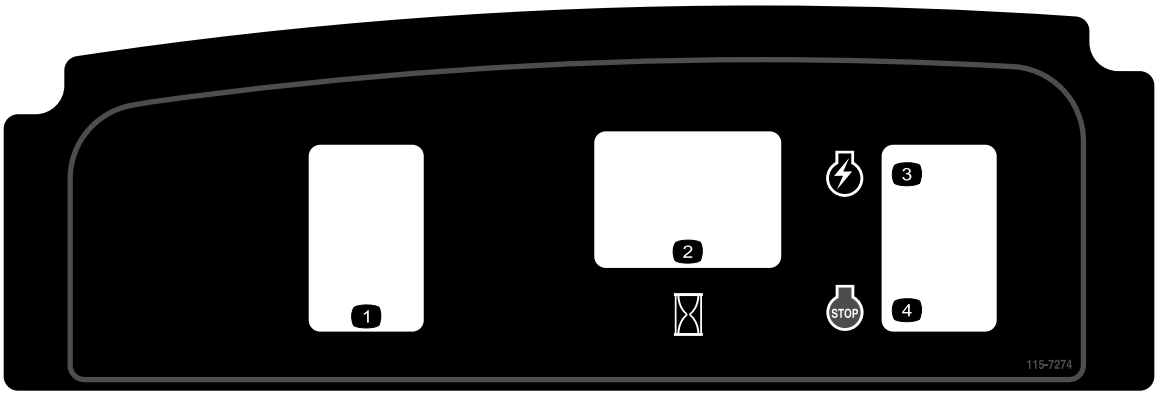

decal115-7274

115-7274

1. Осветительные приборы (дополнительно)
2. Счетчик моточасов
3. Двигатель – пуск
4. Двигатель – останов

decal133-2335

133-2335

1. Осторожно! Прочтите *Руководство оператора*. Все операторы должны пройти обучение, прежде чем работать на машине.
2. Осторожно! Используйте средства защиты органов слуха.
3. Опасность выброса предметов! Не допускайте посторонних лиц в рабочую зону.
4. Осторожно! Держитесь на безопасном расстоянии от движущихся частей машины. Следите, чтобы все защитные ограждения и щитки находились на штатных местах.
5. Буксировка машины не допускается.

Сборка

Незакреплённые детали

Используя таблицу, представленную ниже, убедитесь в том, что все детали отгружены

Процедура	Наименование	Количе-ство	Использование
1	Детали не требуются	–	Подготовьте тяговый блок (дополнительно).
2	Болт (⅜ x ¾ дюйма)	2	Установите режущий блок на тяговый блок.
3	Фиксатор рукоятки Игольчатый шплинт	2 2	Установите фиксаторы рукоятки.
4	Ходовые колеса – комплект ходовых колес (модель № 04123 [дополнительно])	2	Установите ходовые колеса.
5	Детали не требуются	–	Проверьте уровень масла в двигателе.
6	Наклейка с указанием года выпуска	1	Приклейте наклейку с указанием года выпуска
7	Травосборник	1	Установите травосборник.
8	Детали не требуются	–	Выполните обкатку машины.

Информационные материалы и дополнительные детали

Наименование	Количе-ство	Использование
Руководство оператора Руководство владельца двигателя Сертификат соответствия	1 1 1	Прочтите или просмотрите данные материалы перед эксплуатацией машины.

Примечание: Определите левую и правую стороны машины относительно места оператора.

1

Подготовка тягового блока

Дополнительно – режущие блоки моделей 04251, 04252, 04253 или 04254

Детали не требуются

Процедура

Если вы устанавливаете режущий блок Модели 04251, 04252, 04253 или 04254 на данный тяговый блок, выполните следующие действия:

1. Установите режущий блок на ровной горизонтальной поверхности.
2. На обоих рычагах угла продольного наклона (Рисунок 3) отмерьте расстояние 2,3 мм на выступах и заточите фаску, как показано на Рисунок 4.

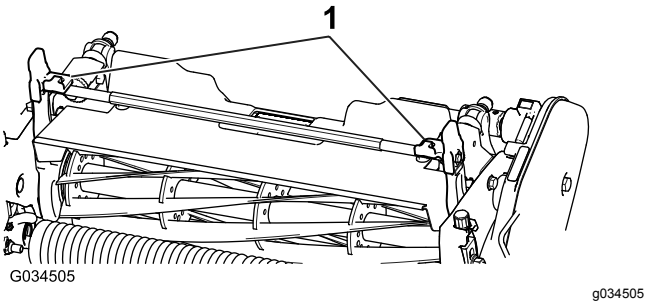

Рисунок 3

1. Рычаги угла продольного наклона

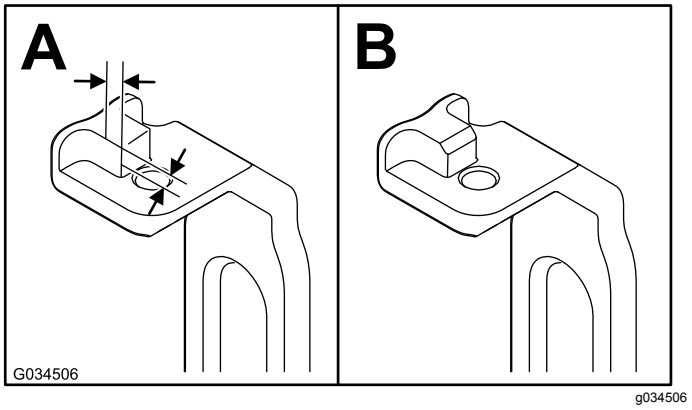

Рисунок 4

3. Покрасьте оголенные металлические поверхности, чтобы предотвратить коррозию.

2

Установка режущего блока на тяговый блок

Детали, требуемые для этой процедуры:

2	Болт (⅜ x ¾ дюйма)

Процедура

Примечание: Чтобы установить грузовую штангу на машину, прочитайте инструкции по установке в *Руководстве оператора* режущего блока.

1. На горизонтальной поверхности установите газонокосилку на барабаны.
2. Опустите откидную опору и вставьте стопорный штифт, чтобы зафиксировать откидную опору в положении для ОБСЛУЖИВАНИЯ (Рисунок 5). Дайте машине опереться на зафиксированную откидную опору.

   Примечание: Устанавливайте откидную опору в положение для ОБСЛУЖИВАНИЯ каждый раз, когда снимаете режущий блок. Установка откидной опоры предотвращает опрокидывание машины назад на рукоятку.

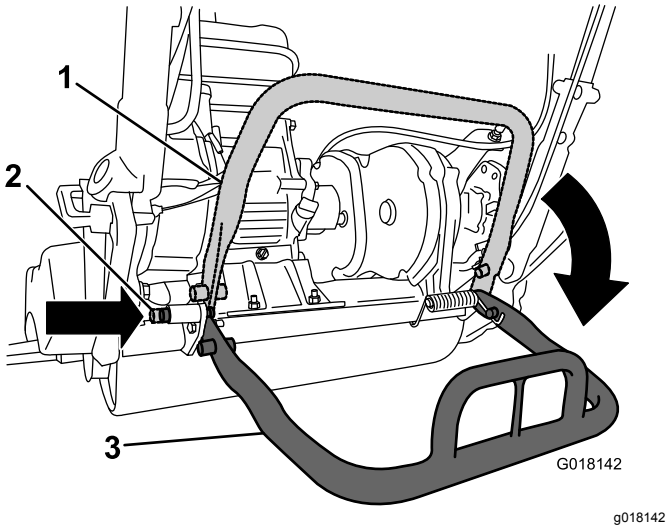

Рисунок 5

1. Откидная опора – положение ХРАНЕНИЯ
2. Стопорный штифт
3. Откидная опора – положение для ОБСЛУЖИВАНИЯ

3. Задвиньте режущий блок под тяговый блок и влево, чтобы ввести в зацепление муфту трансмиссии (Рисунок 6).

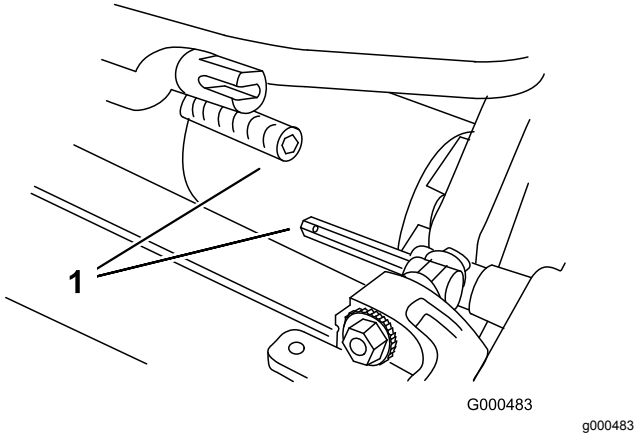

Рисунок 6

1. Муфта трансмиссии

4. Перемещайте раму машины вперед, пока она не войдет в зацепление с поворотными рычагами режущего блока; см. Рисунок 7.

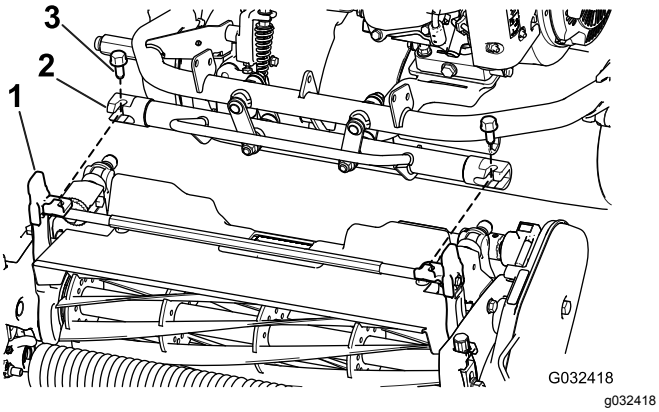

Рисунок 7

1. Телескопическая муфта
2. Шестигранный вал режущего блока
3. Болт

5. Прикрепите раму машины к поворотным рычагам режущего блока с помощью 2 болтов (⅜ x ¾ дюйма) (Рисунок 7).
6. Переведите откидную опору в положение для ХРАНЕНИЯ, для этого освободите стопорный штифт и дайте откидной опоре повернуться вверх.
7. Установите высоту скашивания на режущем блоке; см. *Руководство оператора* для режущего блока.

3

Установка фиксаторов рукоятки

Детали, требуемые для этой процедуры:

2	Фиксатор рукоятки
2	Игольчатый шплинт

Процедура

1. Поддерживая рукоятку, снимите кабельные хомуты, которые крепят зажимы рукоятки к боковым пластинам (Рисунок 8).

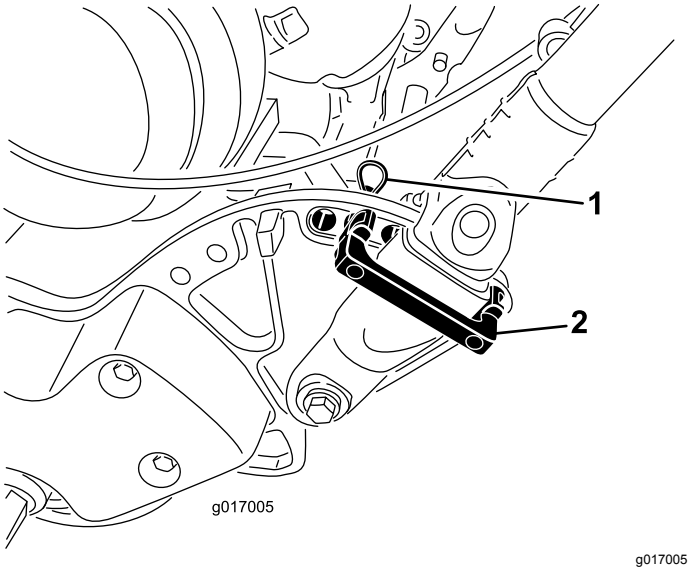

Рисунок 8

1. Игольчатый шплинт
2. Фиксатор рукоятки

2. Поверните рукоятку в нужное рабочее положение, вставьте фиксатор рукоятки поверх зажима рукоятки в соответствующие отверстия в боковой пластине (Рисунок 8).
3. Закрепите зажим на месте с помощью игольчатого шплинта (Рисунок 8).
4. Повторите эти действия на противоположной стороне рукоятки.
5. Отрегулируйте высоту рукоятки; см. (Регулировка высоты рукоятки (страница 22)).

   Примечание: Машина отгружается с рукояткой, установленной в крайнее нижнее положение. Как правило, машина эксплуатируется с рукояткой, выдвинутой на максимальную высоту.

4

Установка ходовых колес

Дополнительно

Детали, требуемые для этой процедуры:

2	Ходовые колеса – комплект ходовых колес (модель № 04123 [дополнительно])

Процедура

1. Ногой отожмите вниз среднюю часть откидной опоры и вытяните вверх опору рукоятки, чтобы откидная опора выдвинулась вперед относительно своего центрального положения (Рисунок 9).

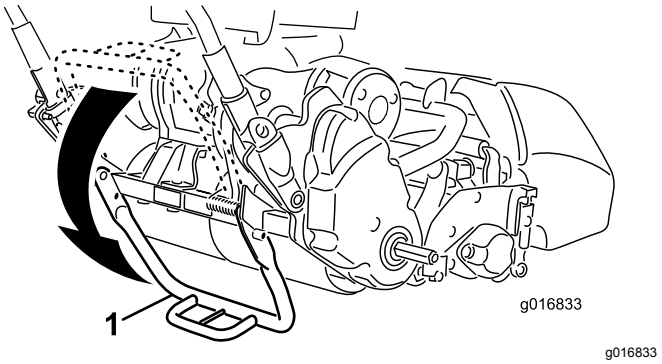

g016833

Рисунок 9

1. Откидная опора

2. Отожмите стопор к центру колеса и наденьте колесо на шестигранный вал (Рисунок 10).

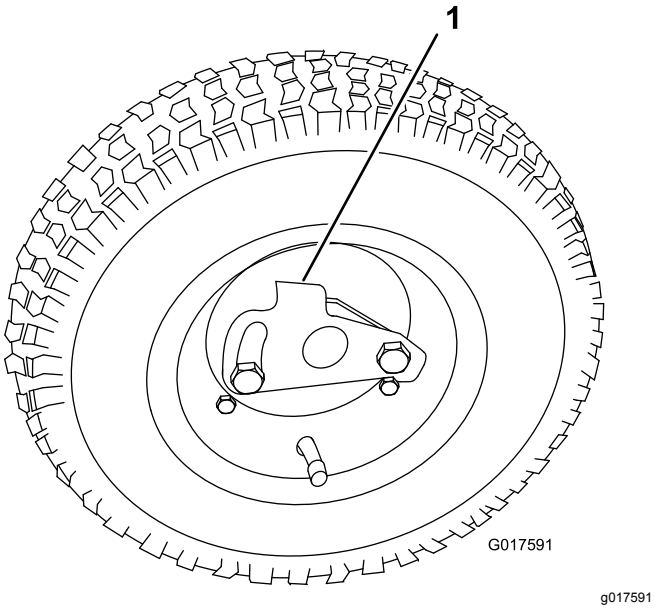

g017591

Рисунок 10

1. Стопор

3. Поворачивайте колесо вперед-назад, пока оно не сядет полностью на вал и стопор не зафиксируется в канавке вала.
4. Повторите эту процедуру на противоположной стороне машины.
5. Накачайте шины до давления 8,3–10,3 бар.
6. Осторожно опустите машину с откидной опоры, медленно нажимая на нее вперед или подняв опору нижней рукоятки, при этом пружина должна возвратить откидную опору в положение ХРАНЕНИЯ.

5

Проверка уровня масла в двигателе

Детали не требуются

Процедура

Проверьте уровень масла в двигателе, см. Проверка уровня масла в двигателе (страница 33).

6

Приклеивание наклейки с указанием года выпуска

Только для машин, эксплуатируемых в странах ЕС

Детали, требуемые для этой процедуры:

1	Наклейка с указанием года выпуска

Процедура

Если вы используете данную машину в стране, соблюдающую стандарты ЕС, прикрепите наклейку, указывающую год выпуска, рядом табличкой с серийным номером; см. Рисунок 11.

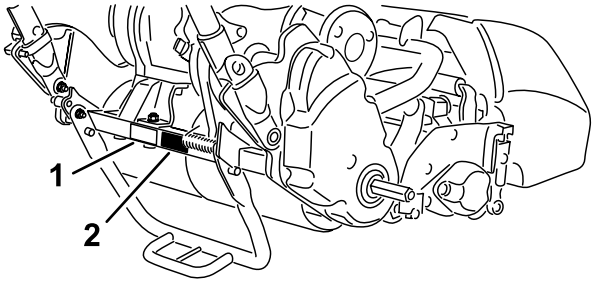

Рисунок 11

1. Табличка с серийным номером
2. Наклейка с указанием года выпуска

7

Установка травосборника

Детали, требуемые для этой процедуры:

1	Травосборник

Процедура

1. Возьмите травосборник за рукоятку.
2. Вставьте край травосборника между боковыми пластинами режущего блока и над передним валиком (Рисунок 12).

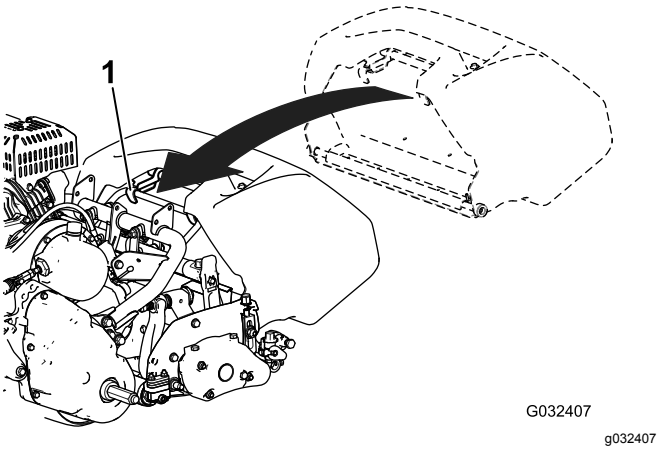

Рисунок 12

1. Крюки травосборника

3. Зацепите крюки травосборника за петлю рамы (Рисунок 12).

Внимание: **Если вы уронили травосборник, проверьте точки контакта рычагов угла продольного наклона рядом с нижней кромкой травосборника на наличие повреждений (Рисунок 13). Выпрямите их, прежде чем использовать травосборник.**

Использование травосборника с погнутыми в местах контакта рычагами может привести к соприкосновению травосборника с режущим блоком, что вызовет нежелательный шум и (или) повреждение травосборника и режущего блока.

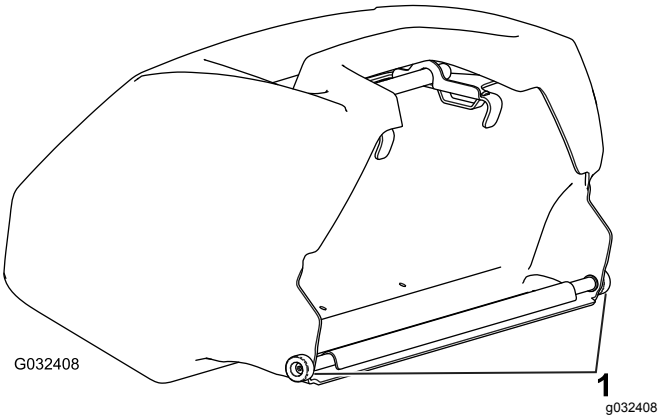

Рисунок 13

1. Место контакта рычага угла продольного наклона

8

Обкатка машины

Детали не требуются

Процедура

Период обкатки занимает всего 8 часов операции скашивания.

Эти несколько первых часов эксплуатации имеют решающее значение для безотказной работы машины в будущем. Необходимо внимательно наблюдать за функционированием машины, чтобы обнаружить и устранить незначительные неполадки, которые могут перерасти в серьезные проблемы. В течение первых нескольких часов эксплуатации часто осматривайте машину на наличие признаков утечки масла, ослабленных деталей крепления или других неполадок.

Указания по смене масла и рекомендуемому техническому обслуживанию в период обкатки см. в «Руководстве для владельца двигателя».

Знакомство с изделием

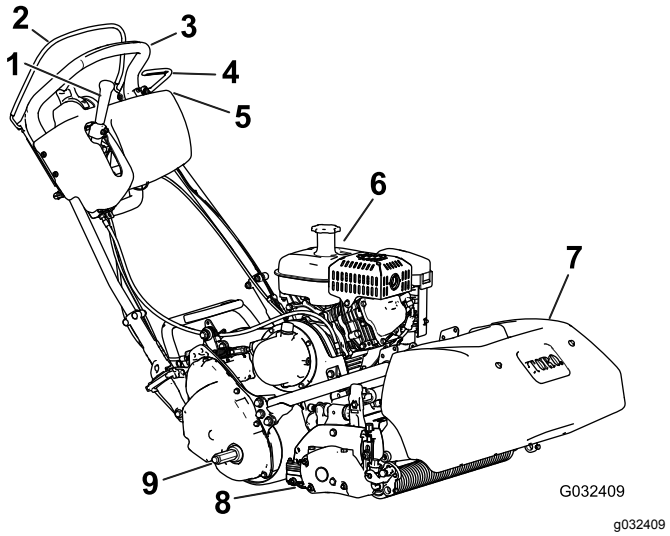

Рисунок 14

1. Рычаг управления тягой и приводом барабана
2. Механизм контроля присутствия оператора
3. Рукоятка
4. Рабочий тормоз
5. Панель управления
6. Топливный бак
7. Травосборник
8. Режущий блок
9. Вал ходового колеса

Органы управления

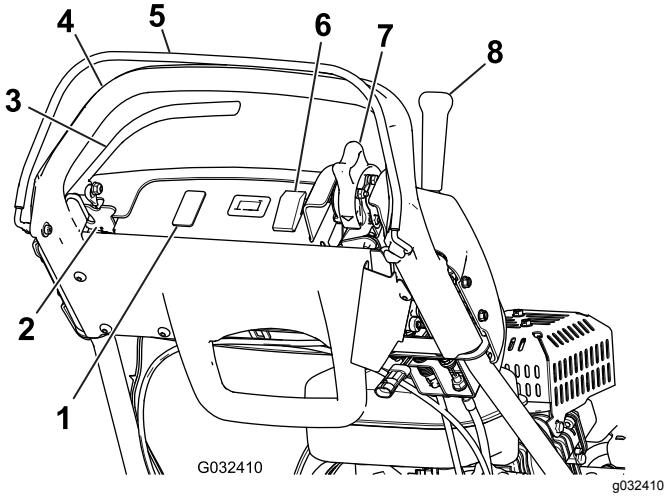

Рисунок 15

1. Свободное место для дополнительных ламп
2. Фиксатор стояночного тормоза
3. Рабочий тормоз
4. Рукоятка
5. Механизм контроля присутствия оператора
6. Двухпозиционный переключатель
7. Рычаг дроссельной заслонки
8. Рычаг управления тягой и приводом барабана

Рычаг дроссельной заслонки

Рычаг дроссельной заслонки (Рисунок 15 и Рисунок 16) находится на задней правой стороне панели управления. Частота вращения двигателя регулируется поворотом рычага дроссельной заслонки.

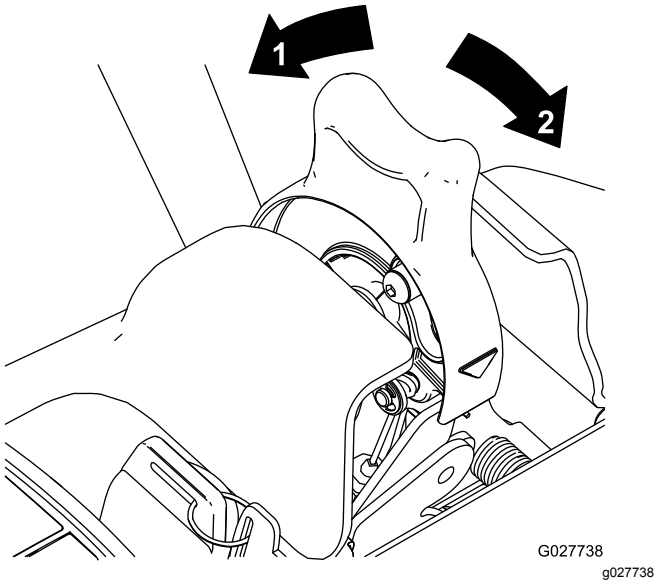

Рисунок 16

1. Максимальные обороты
2. Малые обороты

Рычаг управления тягой и приводом барабана

Рычаг управления тягой и приводом барабана (Рисунок 17) находится на передней правой стороне панели управления.

Для транспортировки машины предусмотрено 2 положения рычага: НЕЙТРАЛЬНОЕ и ПЕРЕДНИЙ ХОД. Тяговый привод включается при переводе рычага в положение «тяга— ПЕРЕДНИЙ ХОД (транспортировка)» или в положение «тяга — ПЕРЕДНИЙ ХОД, привод барабана ВКЛЮЧЕН» (Рисунок 17).

Примечание: Чтобы передвинуть рычаг, сначала следует включить механизм контроля присутствия оператора.

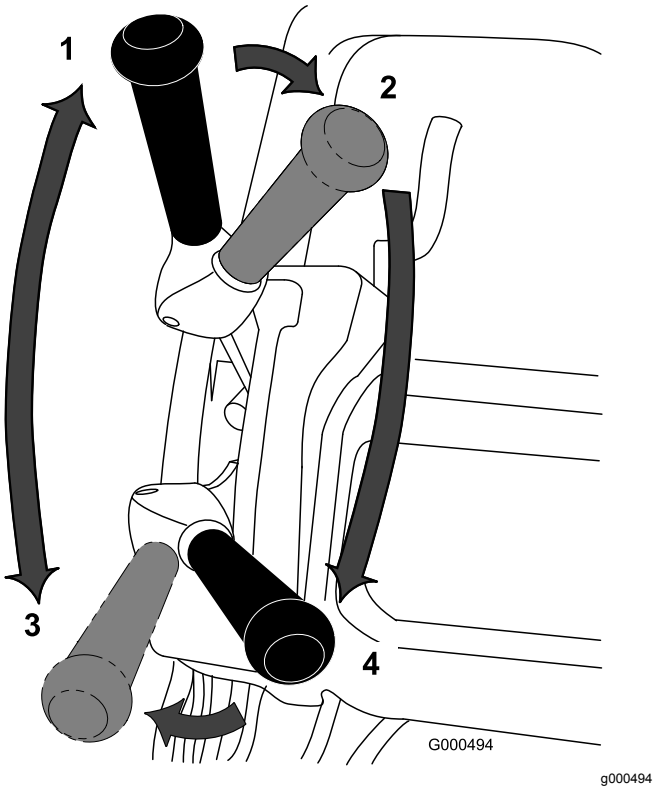

Рисунок 17

1. НЕЙТРАЛЬ
2. Тяга – НЕЙТРАЛЬНОЕ положение, привод барабана ВЫКЛЮЧЕН.
3. Тяга – ПЕРЕДНИЙ ХОД (транспортировка)
4. Тяга – ПЕРЕДНИЙ ХОД, привод барабана ВКЛЮЧЕН.

Для управления работой барабана рычаг имеет 2 положения: ВКЛЮЧЕН и ВЫКЛЮЧЕН. Чтобы включить барабан и начать скашивание, переведите верхнюю часть рычага влево, затем вперед в положение «тяга — ПЕРЕДНИЙ ХОД, привод барабана ВКЛЮЧЕН. Чтобы выключить барабан и продолжать движение вперед, переведите рычаг вправо в положение «тяга – ПЕРЕДНИЙ ХОД (транспортировка), а чтобы выключить привод

барабана и тяговый привод, потяните рычаг назад в положение «тяга – НЕЙТРАЛЬНОЕ положение, привод барабана ВЫКЛЮЧЕН»(Рисунок 17).

Примечание: Если вы отпустите механизм контроля присутствия оператора, рычаг вернется в нейтральное положение и машина остановится.

Рабочий тормоз

Рабочий тормоз (Рисунок 18) находится на левой передней стороне рукоятки. Чтобы включить рабочий тормоз, потяните рычаг назад.

Прежде чем включать тяговый привод, нужно отпустить тормоз. Если вы приведете машину в движение при включенном тормозе, она переместится, но с большим сопротивлением и повышенным потреблением энергии.

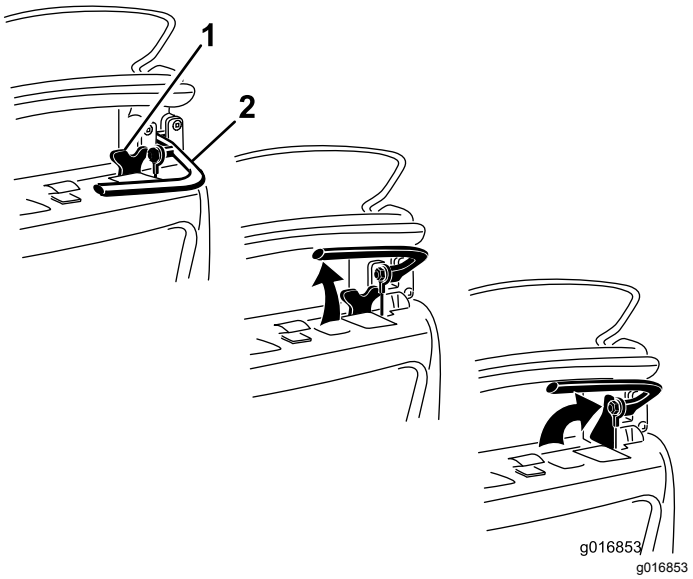

Рисунок 18

1. Фиксатор стояночного тормоза
2. Рабочий тормоз

Фиксатор стояночного тормоза

Используйте фиксатор стояночного тормоза (Рисунок 18) совместно с рабочим тормозом. Чтобы удерживать рабочий тормоз на месте, поверните фиксатор стояночного тормоза в сторону рукоятки тормоза. Потяните рычаг стояночного тормоза для его выключения.

Примечание: Рычаг управления тягой не перемещается при включенном фиксаторе.

Двухпозиционный переключатель

Двухпозиционный переключатель (Рисунок 15) находится сверху панели управления. Переведите этот переключатель в положение ВКЛ., чтобы запустить двигатель, и в положение ВЫКЛ., чтобы его выключить.

Механизм контроля присутствия оператора (OPC)

Перед включением рычага управления тягой необходимо нажать механизм контроля присутствия оператора (КПО)(Рисунок 15). Если вы выключите механизм КПО во время работы, рычаг управления тягой возвратится в нейтральное положение и двигатель продолжит работать.

Рычаг воздушной заслонки

Рычаг воздушной заслонки (Рисунок 19) расположен слева на передней стороне двигателя. У рычага есть два положения: РАБОТА и ДРОССЕЛИРОВАНИЕ. При запуске холодного двигателя переведите рычаг в положение ДРОССЕЛИРОВАНИЕ. После пуска двигателя переведите рычаг в положение РАБОТА.

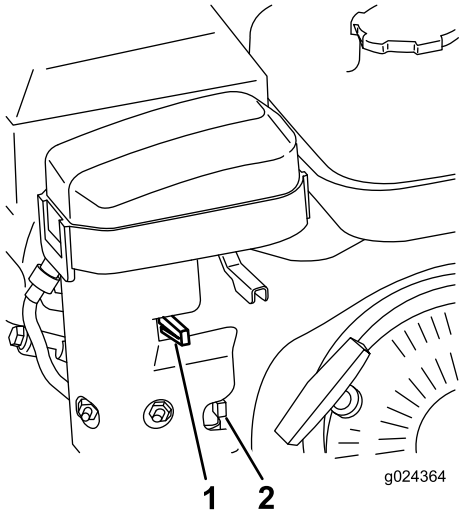

g024364

Рисунок 19

1. Рычаг воздушной заслонки
2. Клапан отключения подачи топлива

Клапан отключения подачи топлива

Клапан отключения подачи топлива (Рисунок 19 и Рисунок 20) расположен слева в передней части двигателя около рычага воздушной заслонки. У клапана есть два положения: ЗАКРЫТОЕ и ОТКРЫТОЕ. Для хранения или транспортировки машины переведите рычаг в ЗАКРЫТОЕ положение. Перед запуском двигателя откройте клапан, потянув рычаг вниз.

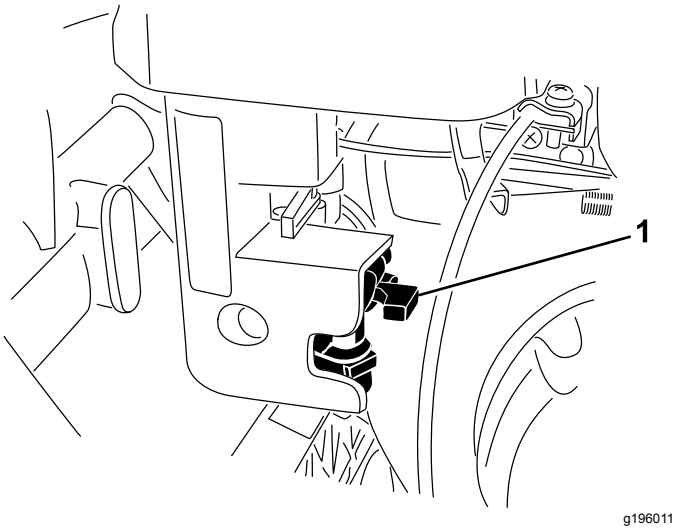

Рисунок 20

1. Клапан отключения подачи топлива – ЗАКРЫТОЕ положение.

Рукоятка механического стартера

Для пуска двигателя потяните за рукоятку механического стартера (Рисунок 21).

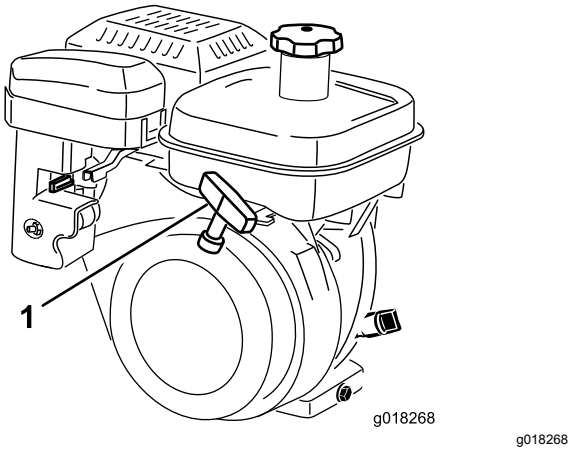

Рисунок 21

1. Рукоятка механического стартера

Откидная опора

Откидная опора (Рисунок 23) крепится к задней части машины. Используйте откидную опору при монтаже и демонтаже ходовых колес или режущего блока.

- Чтобы использовать откидную опору для монтажа ходовых колес, опустите ее на землю и наступите на скобу откидной опоры, вытягивая вверх и назад нижнюю среднюю рукоятку (Рисунок 22).

⚠ ПРЕДОСТЕРЕЖЕНИЕ

Машина имеет большую массу и при неправильном подъеме может вызвать растяжение мышц спины.

Нажимайте ногой на скобу откидной опоры, а для подъема машины используйте только нижнюю среднюю рукоятку машины. При попытке поднять машину на откидную опору каким-либо другим способом можно получить травму.

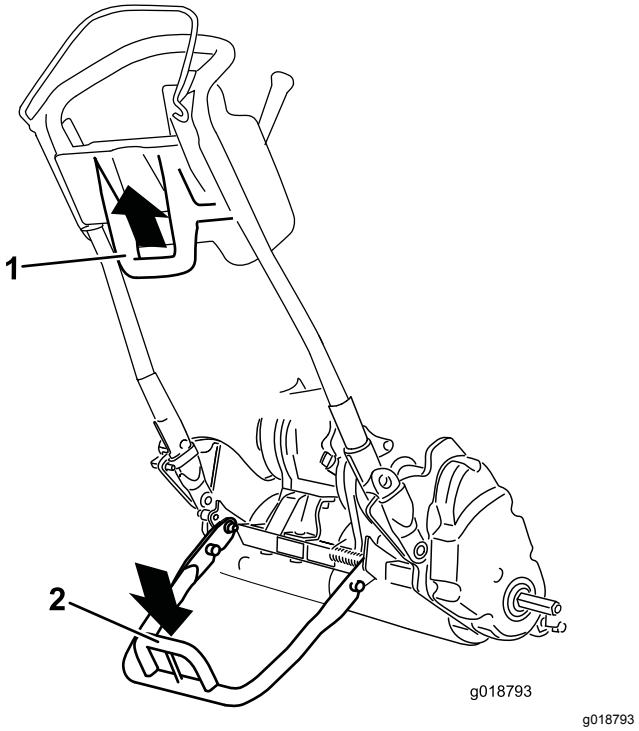

Рисунок 22

1. Нижняя средняя рукоятка
2. Скоба откидной опоры

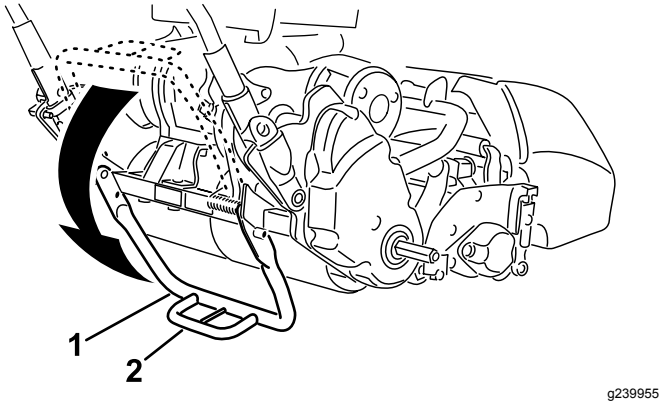

Рисунок 23

1. Откидная опора
2. Скоба откидной опоры

- Чтобы во время демонтажа колес машина не опрокинулась назад, опустите откидную опору и нажмите на стопорный штифт для фиксации ее в положении ОБСЛУЖИВАНИЯ (Рисунок 24).

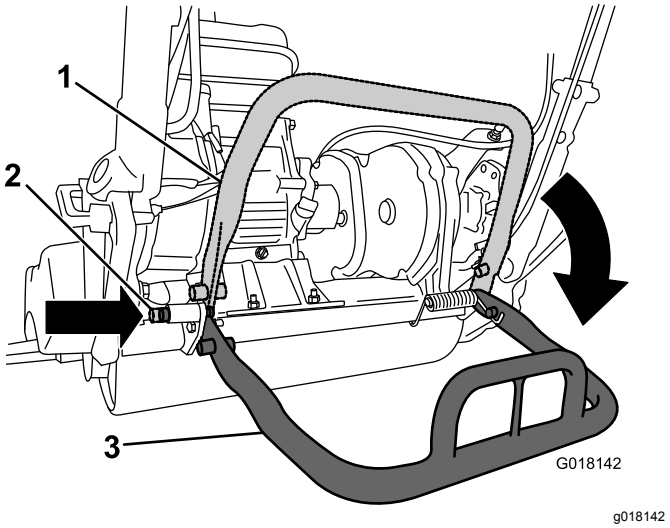

Рисунок 24

1. Откидная опора – положение ХРАНЕНИЯ
2. Стопорный штифт
3. Откидная опора – положение для ОБСЛУЖИВАНИЯ

Технические характеристики

Тяговый блок 1820

Ширина	82,5 см
Высота	104,8 см
Длина с травосборником	152,4 см

Тяговый блок 1820 (cont'd.)

Чистая масса (с режущим блоком с 11 ножами и установленным травосборником)	117 кг
Ширина скашивания	46 см
Высота скашивания	От 1,5 до 7,5 мм с неподвижным ножом Micro-Cut
Частота скашивания	Регулируемая (см. *Руководство оператора* для вашего режущего блока)

Тяговый блок 2120

Ширина	90,1 см
Высота	104,8 см
Длина с травосборником	152,4 см
Чистая масса (с режущим блоком с 11 ножами и установленным травосборником)	117,9 кг
Ширина скашивания	53,3 см
Высота скашивания	От 1,5 до 7,5 мм с неподвижным ножом Micro-Cut
Частота скашивания	Регулируемая (см. *Руководство оператора* для вашего режущего блока)

Навесные орудия и приспособления

Для улучшения и расширения возможностей машины можно использовать ряд утвержденных компанией Toro вспомогательных приспособлений и навесных орудий. Обратитесь в сервисный центр официального дилера или дистрибьютора или посетите сайт www.Toro.com, на котором приведен список всех утвержденных навесных орудий и вспомогательных приспособлений.

Для поддержания оптимальных рабочих характеристик машины и регулярного прохождения сертификации безопасности всегда приобретайте только оригинальные запасные части и приспособления компании Toro. Использование запасных частей и приспособлений, изготовленных другими производителями, может быть опасным и привести к аннулированию гарантии на изделие.

Эксплуатация

До эксплуатации

Примечание: Определите левую и правую стороны машины относительно места оператора.

Правила техники безопасности при подготовке машины к работе

Общие правила техники безопасности

- Запрещается допускать к эксплуатации или обслуживанию данной машины детей или неподготовленных людей. Минимальный возраст оператора устанавливается местными правилами и нормами. Владелец несет ответственность за подготовку всех операторов и механиков.
- Ознакомьтесь с приемами безопасной эксплуатации оборудования, органами управления и знаками безопасности.
- Прежде чем покинуть рабочее место оператора, выключите машину, извлеките ключ (при наличии) и дождитесь остановки всех движущихся частей машины. Дайте машине остыть перед регулировкой, техническим обслуживанием, очисткой или помещением на хранение.
- Освойте порядок экстренной остановки и выключения машины.
- Проверьте надежность крепления и исправность органов контроля присутствия оператора, защитных выключателей и защитных предохранительных устройств. Не приступайте к эксплуатации машины, пока не убедитесь в правильной работе этих устройств.
- Осмотрите участок, где будет использоваться машина, и удалите все посторонние предметы, которые могут быть отброшены машиной.

Правила техники безопасности при обращении с топливом

- Будьте предельно осторожны при обращении с топливом. Топливо легко воспламеняется, а его пары взрывоопасны.
- Потушите все сигареты, сигары, трубки и другие источники возгорания.
- Используйте только разрешенную к применению емкость для топлива.
- Не снимайте крышку топливного бака и не доливайте топливо в бак при работающем или горячем двигателе.
- Запрещается доливать или сливать топливо в закрытом пространстве.
- Запрещается хранить машину или емкость с топливом в местах, где есть открытое пламя, искры или малая горелка, используемая, например, в водонагревателе или другом оборудовании.
- В случае разлива топлива не пытайтесь запустить двигатель; пока пары топлива не рассеются, следите, чтобы не возникло возгорания.
- Запрещается заправлять емкости, находящиеся внутри машины, на грузовике или платформе прицепа с пластиковым настилом. Перед заполнением всегда ставьте емкости на землю, в стороне от транспортного средства.
- Снимите оборудование с грузовика или прицепа и заправляйте его на земле. При отсутствии такой возможности заправлять это оборудование на прицепе следует из переносной канистры, а не с помощью заправочного пистолета.
- Держите заправочный пистолет прижатым к ободку горловины топливного бака или емкости до окончания заправки.

Ежедневное техобслуживание

Выполняйте ежедневно процедуры техобслуживания; см. раздел Перечень операций ежедневного технического обслуживания (страница 32).

Проверка уровня масла в двигателе

Проверяйте уровень масла в двигателе перед каждым использованием или через каждые 8 часов работы; см. Проверка уровня масла в двигателе (страница 33).

Характеристики топлива

Емкость топливного бака: 3,0 л (0,79 галлона США).

Рекомендуемое топливо: неэтилированный бензин с октановым числом 87 или выше (метод оценки (R+M)/2).

Этиловый спирт: приемлемым считается топливо, содержащее по объему до 10% этилового спирта или 15% MTBE (метил-трет-бутилового эфира). Этиловый спирт и MTBE – это разные вещества. Запрещается использовать бензин с содержанием этилового спирта 15% (E15) по объему.

- **Запрещается использовать** бензин, содержащий более 10% этилового спирта по объему, такой как E15 (содержит 15% этилового спирта), E20 (содержит 20% этилового спирта) или E85 (содержит до 85% этилового спирта).
- **Запрещается** использовать бензин, содержащий метанол.
- **Запрещается** хранить топливо без стабилизирующей присадки в топливных баках или контейнерах на протяжении всего зимнего периода.
- **Не** добавляйте масло в бензин.
- Для получения наилучших результатов используйте только чистое, свежее топливо (полученное в течение последних 30 дней).
- Использование запрещенного к применению бензина может привести к ухудшению эксплуатационных характеристик и (или) повреждениям двигателя, на которые не распространяются условия гарантии

Заправка топливного бака

⚠ ОПАСНО

При определенных условиях топливо является чрезвычайно огнеопасным и взрывоопасным веществом. Возгорание или взрыв топлива могут вызвать ожоги у людей и повреждение имущества.

- **Заправляйте топливный бак вне помещения, на открытом воздухе и при холодном двигателе. Сразу же вытирайте пролитое топливо.**
- **Никогда не заправляйте топливный бак в закрытом прицепе.**
- **Не заправляйте топливный бак до предела. Доливайте топливо в топливный бак, не доходя 6–13 мм до нижней границы заливной горловины. Это пустое пространство в баке позволит топливу расширяться.**
- **Запрещается курить при работе с топливом. Держитесь подальше от открытого пламени и от мест, где пары топлива могут воспламениться от искр.**
- **Храните топливо в штатной емкости в месте, недоступном для детей. Приобретаемый запас топлива должен быть рассчитан не более чем на 30 дней.**
- **Не эксплуатируйте машину без исправной выхлопной системы.**

⚠ ОПАСНО

В определенных обстоятельствах во время заправки может накопиться статическое электричество и образоваться искра, вызывающая воспламенение паров топлива. Возгорание или взрыв топлива могут вызвать ожоги у людей и повреждение имущества.

- **Перед заправкой обязательно поставьте емкости на землю, в стороне от транспортного средства.**
- **Не заправляйте емкости топливом внутри транспортного средства, в кузове грузовика или на платформе прицепа, так как ковровое покрытие кабины или пластмассовая облицовка кузова могут изолировать емкость и замедлить рассеяние статического заряда.**
- **По возможности снимайте оборудование с грузовика или прицепа и заправляйте его на земле. Если снять оборудование невозможно, заправляйте его из переносной канистры, а не с помощью заправочного пистолета.**
- **При использовании заправочного пистолета на бензозаправочной станции держите насадку прижатой к краю заливочной горловины топливного бака или емкости до окончания заправки.**

⚠ ПРЕДУПРЕЖДЕНИЕ

Топливо опасно для здоровья и может привести к гибели при проглатывании. Продолжительное воздействие паров топлива может привести к тяжелой травме или заболеванию.

- **Старайтесь не вдыхать пары топлива.**
- **Не приближайте лицо к пистолету и топливному баку или к отверстию бутыли с кондиционером топлива.**
- **Не допускайте контакта жидкости с кожей; при попадании на кожу смойте ее водой с мылом.**

1. Очистите область вокруг крышки топливного бака и снимите крышку (Рисунок 25). Заполните топливный бак до нижнего края сетчатого фильтра.

Внимание: **Не переполняйте топливный бак.**

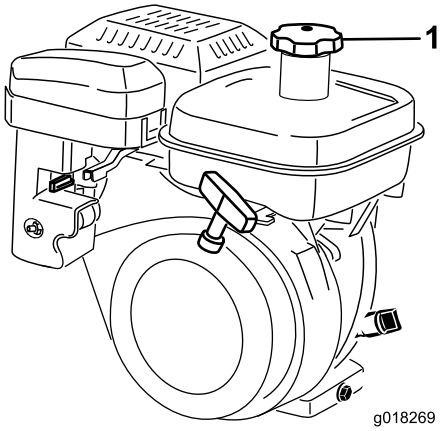

g018269

Рисунок 25

1. Крышка топливного бака

2. Установите крышку топливного бака и удалите все пролитое топливо.

Настройка машины в соответствии с состоянием травяного покрова

Для настройки машины в соответствии с состоянием травяного покрова используйте следующую таблицу.

Неподвижные ножи: стандартный и дополнительный (машины Flex/eFlex 2120)			
Каталожный номер	**Описание**	**Интенсивность скашивания**	**Примечания**
106-2468-01	Неинтенсивное воздействие	Менее интенсивное	Красный, стандартный
99-3794-03	Интенсивное воздействие	Более интенсивное	Черный
Неподвижные ножи: стандартный и дополнительный (машины Flex/eFlex 1820)			
110-2282-01	Неинтенсивное воздействие	Менее интенсивное	Красный, стандартный
110-2281-03	Интенсивное воздействие	Более интенсивное	Черный

Неподвижные ножи: стандартный и дополнительный (машины Flex/eFlex 2120)			
Каталожный номер	**Описание**	**Диапазон высоты скашивания**	**Примечания**
115-1880	Microcut-EdgeMax	От 1,6 до 3,2 мм	Стандартный
93-4262	Microcut	От 1,6 до 3,2 мм	
108-4303	Extended Microcut	От 1,6 до 3,2 мм	Менее интенсивное
115-1881	Tournament – EdgeMax	От 3,2 до 6,4 мм	
93-4263	Tournament	От 3,2 до 6,4 мм	
108-4302	Extended Tournament	От 3,2 до 6,4 мм	Менее интенсивное
93-4264	Low Cut	6,4 мм и выше	
Неподвижные ножи: стандартный и дополнительный (машины Flex/eFlex 1820)			
117-1530	Microcut-EdgeMax	От 1,6 до 3,2 мм	Стандартный
98-7261	Microcut	От 1,6 до 3,2 мм	
110-2300	Extended Microcut	От 1,6 до 3,2 мм	Менее интенсивное
98-7260	Tournament	От 3,2 до 6,4 мм	
117-1532	Tournament – EdgeMax	От 3,2 до 6,4 мм	
110-2301	Low Cut	6,4 мм и выше	

Валики (машины Flex/eFlex 2120)			
Каталожный номер	**Описание**	**Диаметр/материал**	**Примечания**
04255	Узкий валик Wiehle	6,4 см / алюминий	Меньше расстояние между канавками
04256	Широкий валик Wiehle	6,4 см / алюминий	Более глубокое проникновение в почву, большое расстояние между канавками
04257	Полноразмерный валик	6,4 см / сталь	Наименьшее проникновение в почву
04258	Узкий ролик Wiehle – длинный	6,4 см / алюминий	Широкая опора кромки; длиннее на 4,3 см
04267	Paspalum	6,4 см / алюминий	Меньше проникновение, меньше расстояние между канавками
115-7356	Задний валик	5,1 см / алюминий	Стандартный задний валик
120-9595	Задний валик	5,1 см / сталь	Стальной задний валик

Валики (машины Flex/eFlex 1820)			
120-9607	Узкий валик Wiehle	6,4 см / алюминий	Меньше расстояние между канавками
120-9609	Широкий валик Wiehle	6,4 см / алюминий	Более глубокое проникновение в почву, большое расстояние между канавками
120-9611	Полноразмерный валик	6,4 см / сталь	Наименьшее проникновение в почву
121-4681	Узкий ролик Wiehle – длинный	6,4 см / алюминий	Широкая опора кромки; длиннее на 4,3 см
120-9605	Задний валик	5,1 см / алюминий	Стандартный задний валик

Регулировка высоты рукоятки

Примечание: Машина отгружается с рукояткой, установленной в крайнее нижнее положение. Как правило, машина эксплуатируется с рукояткой, выдвинутой на максимальную высоту.

1. Ослабьте 3 каретных болта и гайки, которые фиксируют в зажимах каждую сторону рукоятки (Рисунок 26).

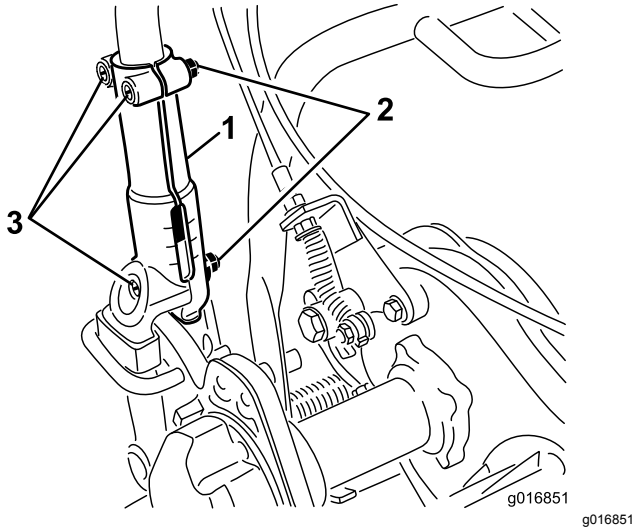

Рисунок 26

1. Зажим рукоятки
2. Гайка
3. Каретные болты

2. Вытягивайте рукоятку медленно и равномерно с каждой стороны, пока она не займет требуемое рабочее положение.
3. Затяните каретные болты с гайками для фиксации выполненной регулировки.

Регулировка угла наклона рукоятки

1. Извлеките игольчатые шплинты из фиксаторов рукоятки на каждой стороне машины (Рисунок 27).

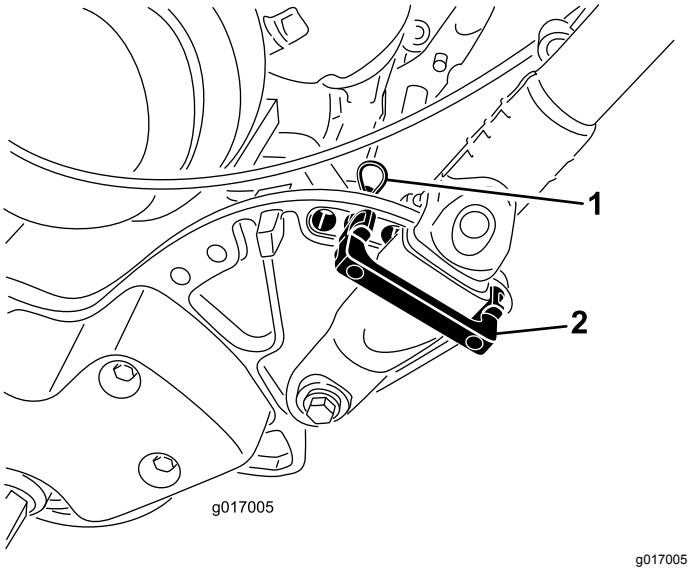

Рисунок 27

1. Игольчатый шплинт
2. Фиксатор рукоятки

2. Удерживая рукоятку, извлеките с каждой стороны шплинты и поверните рукоятку в требуемое рабочее положение (Рисунок 27).
3. Установите фиксаторы рукоятки и шплинты.

Регулировка рычага дроссельной заслонки

1. Снимите крышку панели управления.
2. Ослабьте два крепежных элемента рычага дроссельной заслонки (Рисунок 28).

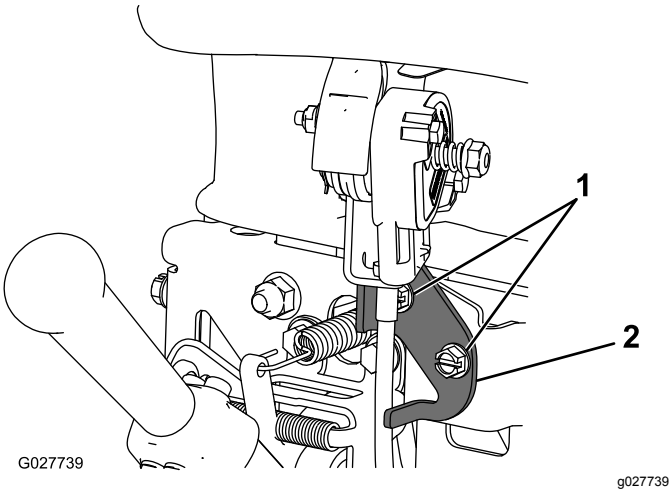

Рисунок 28

1. Крепежные элементы
2. Рычаг дроссельной заслонки

3. Установите рычаг дроссельной заслонки в требуемое положение.
4. Затяните крепежные элементы рычага дроссельной заслонки.
5. Установите ранее снятую крышку панели управления.

Проверка работы блокировочных выключателей

Интервал обслуживания: Перед каждым использованием или ежедневно

⚠ ПРЕДОСТЕРЕЖЕНИЕ

В случае отсоединения или повреждения защитных блокировочных выключателей машина может неожиданно заработать, что приведет к получению травм.

- **Не вмешивайтесь в работу блокировочных выключателей.**
- **Ежедневно проверяйте работу блокировочных выключателей и заменяйте все поврежденные выключатели перед эксплуатацией машины.**

Проверка блокировочного выключателя механизма контроля присутствия оператора (КПО)

1. Чтобы установить машину на откидную опору, опустите ногой опору вниз и потяните рукоятку вверх на себя.
2. Запустите двигатель.
3. Попробуйте привести в действие рычаг управления тягой при ненажатом механизме контроля присутствия оператора (Рисунок 29). Рычаг управления тягой **не должен** включаться. Если рычаг управления тягой включается, система блокировки нуждается в обслуживании. Устраните неисправность до начала работы на машине; см. Обслуживание блокировочного выключателя тяги (страница 37).

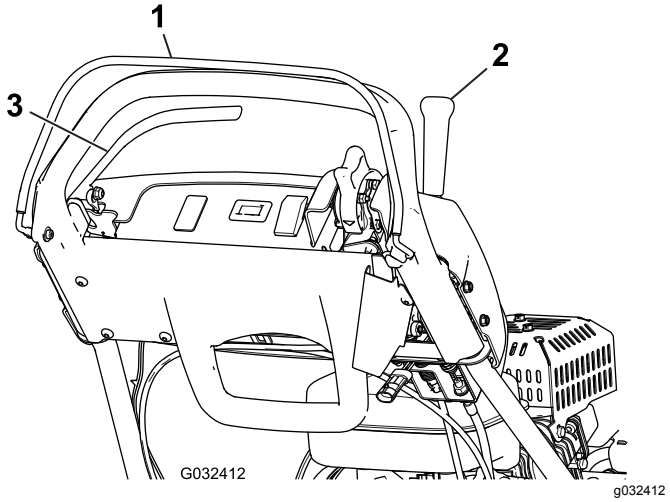

Рисунок 29

1. Механизм контроля присутствия оператора (КПО)
2. Рычаг управления тягой
3. Рычаг тормоза

4. При нажатом механизме контроля присутствия оператора и включенном рычаге управления тягой отпустите механизм контроля присутствия оператора (Рисунок 29). Рычаг управления тягой **должен** отключиться. Если рычаг управления тягой не отключается, то система блокировки нуждается в ремонте. Устраните неисправность до начала работы на машине; см. Обслуживание блокировочного выключателя тяги (страница 37).
5. При нажатой рукоятке КПО передвиньте рычаг влево, чтобы включить привод барабана и тяговый привод, а затем отпустите рукоятку КПО (Рисунок 29). Рычаг

управления тягой **должен** отключиться. Если рычаг управления тягой не отключается, то система блокировки нуждается в ремонте. Устраните неисправность перед началом работы на машине; см. раздел Обслуживание блокировочного выключателя тяги (страница 37) или Обслуживание блокировочного выключателя тяги (страница 37).

6. При нажатой рукоятке КПО передвиньте рычаг влево, чтобы включить привод барабана и тяговый привод, а затем переведите рычаг вправо для отключения привода барабана (Рисунок 29). Привод барабана **должен** отключиться. Если привод барабана не отключается, система блокировки нуждается в ремонте. Устраните неисправность до начала работы на машине; см. Обслуживание блокировочного выключателя тяги (страница 37).
7. Осторожно снимите машину с откидной опоры.

Проверка блокировочного выключателя тяги

1. Чтобы установить машину на откидную опору, опустите ногой опору вниз и потяните рукоятку вверх на себя.
2. При нажатой рукоятке КПО, включенном рычаге управления тягой в положении запуска (Рисунок 29) попробуйте запустить двигатель. Двигатель **не должен** запускаться. Если двигатель запускается, блокировочный выключатель нуждается в ремонте. Устраните неисправность до начала работы на машине; см. Обслуживание блокировочного выключателя тяги (страница 37).
3. Осторожно снимите машину с откидной опоры.

Применение блокировочного выключателя тормоза

1. Чтобы установить машину на откидную опору, опустите ногой опору вниз и потяните рукоятку вверх на себя.
2. При рычаге управления тягой в положении «Выкл.», включенном рабочем тормозе и органах управления двигателем в положении пуска (Рисунок 29) попробуйте запустить двигатель. Двигатель **должен** запуститься. Если двигатель не запускается, то блокировочный выключатель нуждается в ремонте. Устраните неисправность до начала работы на машине; см. Обслуживание блокировочного выключателя тормоза (страница 38).
3. При работающем двигателе включите рабочий (но не стояночный) тормоз, нажмите рукоятку КПО и включите рычаг управления тягой (Рисунок 29). Двигатель должен работать, преодолевая сопротивление тормоза, но не должен останавливаться. Если двигатель сразу же остановился, блокировочный выключатель нуждается в ремонте. Устраните неисправность до начала работы на машине; см. Обслуживание блокировочного выключателя тормоза (страница 38).
4. При работающем двигателе затяните фиксатор стояночного тормоза, нажмите рукоятку КПО и включите рычаг управления тягой (Рисунок 29). Двигатель **должен** остановиться. Если двигатель не останавливается, блокировочный выключатель нуждается в ремонте. Устраните неисправность до начала работы на машине; см. Обслуживание блокировочного выключателя тормоза (страница 38).
5. Осторожно снимите машину с откидной опоры.

Транспортировка машины на рабочую площадку

Транспортировка машины с помощью транспортных колес

Для перевозки машины на небольшое расстояние используйте ходовые колеса.

1. Установите ходовые колеса; см. 4 Установка ходовых колес (страница 10)..
2. Убедитесь, что рычаг управления тягой и приводом барабана находится в НЕЙТРАЛЬНОМ положении.
3. Запустите двигатель; см. раздел Пуск двигателя (страница 26).
4. Установите регулятор дроссельной заслонки в положение МЕДЛЕННО, приподнимите переднюю часть машины, плавно включите тяговый привод и медленно увеличьте частоту вращения двигателя.
5. Отрегулируйте дроссельную заслонку для работы газонокосилки с требуемой скоростью и переместите машину к месту назначения.

Транспортировка машины с помощью прицепа

Для транспортировки машины на большие расстояния используйте прицеп. Будьте осторожны при погрузке машины в прицеп, а также при ее выгрузке.

1. Осторожно переместите машину на прицеп.
2. Выключите двигатель, включите стояночный тормоз и поверните топливный клапан в положение Выкл.
3. Для погрузки машины на прицеп или грузовик используйте полноразмерные наклонные въезды.
4. Надежно прикрепите машину к прицепу.

Примечание: Для транспортировки машины можно использовать прицеп Trans Pro компании Toro. Инструкции по погрузке на прицеп см. в *Руководстве оператора* для вашего прицепа.

Внимание: **Не включайте двигатель машины при перевозке ее на прицепе, т.к. она может получить повреждение.**

В процессе эксплуатации

Правила техники безопасности во время работы

Общие правила техники безопасности

- Владелец или пользователь несет полную ответственность за любые несчастные случаи с людьми, а также за нанесение ущерба имуществу, и должен предпринять все меры для предотвращения таких случаев.
- Используйте подходящую одежду, включая защитные очки, длинные брюки, нескользящую прочную обувь и средства защиты органов слуха. Закрепляйте длинные волосы на затылке и не носите свободную одежду и ювелирные украшения.
- Запрещается управлять машиной в состоянии болезни, усталости, а также под воздействием алкоголя или сильнодействующих лекарственных препаратов.
- Будьте предельно внимательны при работе на данной машине. Во избежание травмирования людей или повреждения имущества не отвлекайтесь во время работы.
- Прежде чем запускать машину, убедитесь в том, что все приводы находятся в нейтральном положении, стояночный тормоз включен, и вы находитесь на рабочем месте оператора.
- Не допускайте посторонних лиц и детей в рабочую зону. Если рядом должны находиться помощники, будьте внимательны и убедитесь в том, что на машине установлен травосборник.
- Эксплуатируйте машину только в условиях хорошей видимости, чтобы уберечься от ям или скрытых опасностей.
- Запрещается работать на машине, если существует вероятность удара молнией.
- Соблюдайте меры предосторожности при скашивании влажной травы. Неустойчивое положение ног создает опасность – человек может поскользнуться и упасть.
- Держите руки и ноги на безопасном расстоянии от режущего блока.
- Прежде чем начать движение задним ходом, посмотрите назад и вниз и убедитесь в том, что путь свободен.
- Будьте осторожны, приближаясь к закрытым поворотам, кустарникам, деревьям или к другим объектам, которые могут ухудшать обзор.
- Всегда останавливайте режущий блок, когда не косите.
- Перед регулировкой высоты скашивания отсоединяйте привод режущего блока и выключайте машину.
- Запрещается заводить двигатель в закрытом пространстве, где могут накапливаться выхлопные газы.
- Запрещается оставлять работающую машину без присмотра.
- Прежде чем покинуть рабочее место оператора, выполните следующие действия:
  - Установите машину на ровной поверхности.
  - Выключите режущий блок (блоки).
  - Включите стояночный тормоз.
  - Отключите машину и извлеките ключ (при наличии).
  - Дождитесь остановки всех движущихся частей.
- Выключите машину перед опорожнением травосборника.
- Не дотрагивайтесь до двигателя, глушителя или выхлопной трубы во время работы

двигателя или вскоре после его останова, так как эти устройства могут быть достаточно горячими, чтобы причинить ожоги.

- Выключите машину и отключите привод режущего блока в следующих ситуациях:
  - перед заправкой топливом;
  - перед прочисткой ограждения выброса;
  - перед демонтажем травосборника;
  - перед проверкой, очисткой или техническим обслуживанием режущего блока;
  - после удара о посторонний предмет или при возникновении аномальной вибрации; перед запуском и эксплуатацией машины при проверке режущего блока на наличие повреждений и выполнении ремонта (при необходимости);
  - когда вы покидаете рабочее место оператора.
- Используйте только приспособления и навесное оборудование, утвержденные компанией Toro®.

Правила безопасности при работе на склонах

- Основная опасность при работе на склонах — потеря управляемости и опрокидывание машины, которое может привести к травме или гибели. Вы несете ответственность за безопасную работу на склонах. Эксплуатация машины на любых склонах требует максимальной осторожности. Перед использованием машины на склоне выполните следующие действия:
  - Прочитайте и изучите инструкции по работе на склонах, приведенные в руководстве и имеющиеся на машине.
  - Оцените условия на рабочей площадке, чтобы определить, безопасно ли эксплуатировать машину на склоне в этот день. При осмотре площадки всегда руководствуйтесь здравым смыслом и правильно оценивайте ситуацию. Изменения характера поверхности, например влага, могут мгновенно повлиять на работу машины на склоне.
- Двигайтесь поперек склона, никогда не перемещайтесь вверх и вниз. Старайтесь не работать на слишком крутых или влажных склонах. Неустойчивое положение ног создает опасность – человек может поскользнуться и упасть.
- Находясь у основания склона, оцените степень его опасности. Запрещается эксплуатировать машину рядом с обрывами, канавами, насыпями, водоемами или другими опасностями. Машина может внезапно опрокинуться, если колесо пройдет по кромке или кромка обрушится. При работе на машине поддерживайте безопасное расстояние до любого объекта, представляющего опасность. Для работы в таких зонах используйте ручные инструменты.
- Старайтесь не начинать движение, не останавливаться и не поворачивать на склоне. Не допускайте внезапного изменения скорости или направления движения; выполняйте повороты медленно и плавно.
- Не эксплуатируйте машину в условиях, когда имеются сомнения относительно сцепления с грунтом, управляемости или устойчивости машины. Помните, что при работе на влажной траве, а также при движении поперек поверхности склонов или вниз по склону машина может потерять сцепление колес с поверхностью. Потеря сцепления шин с поверхностью может привести к соскальзыванию и потере возможности торможения и рулевого управления. Машина может начать скользить, даже если вы остановите тяговый привод.
- Удалите или пометьте препятствия, такие как канавы, ямы, колея, ухабы, камни или другие скрытые опасности. Высокая трава может скрывать различные препятствия. При движении по неровной поверхности машина может перевернуться.
- Если вы потеряете контроль над машиной, отойдите в сторону от направления движения машины.
- При движении вниз по склону всегда держите включенной соответствующую передачу. Не допускайте свободного скатывания вниз по склону (относится только к машинам, имеющим привод с зубчатыми передачами).

Пуск двигателя

Примечание: Изображения и описания органов управления, упоминаемых в настоящем разделе, см. в разделе Органы управления (страница 14).

Примечание: Убедитесь, что провод зажигания установлен на свечу зажигания.

1. Убедитесь, что рычаг управления тягой и приводом барабана находится в положении ВЫКЛЮЧЕНО.

   Примечание: Двигатель нельзя будет запустить, если рычаг управления тягой находится в положении ВКЛЮЧЕНО.

2. Убедитесь, что клапан отключения подачи топлива открыт.
3. Переведите двухпозиционный выключатель в положение Вкл.
4. Установите рычаг дроссельной заслонки в положение Быстро.
5. При запуске холодного двигателя переведите рычаг воздушной заслонки в среднее положение между положениями Дросселирование и Работа.

   Примечание: При пуске прогретого двигателя можно не закрывать воздушную заслонку.
6. Вытягивайте рукоятку ручного стартера, пока не произойдет надежное зацепление, после чего резким рывком запустите двигатель.

   Внимание: **Во избежание обрыва тросика или повреждения узла стартера не вытягивайте тросик стартера до предела и не отпускайте рукоятку стартера при вытягивании тросика.**
7. После прогрева двигателя переведите рычаг воздушной заслонки в положение Работа.

Останов двигателя

1. Переведите рычаг управления тягой в положение ВЫКЛЮЧЕНО.
2. Переведите рычаг дроссельной заслонки в положение Медленно.
3. Установите переключатель «Вкл./выкл.» в положение Выкл.
4. Перед постановкой машины на хранение или ее транспортировкой закройте клапан отключения подачи топлива.

Отключение трансмиссии

Если машина перестает работать с включенным тормозом двигателя, можно отключить тяговый барабан от трансмиссии, чтобы иметь возможность передвигать машину.

1. В правом заднем углу машины найдите рядом с барабаном корпуса привода рычаг включения/выключения тягового привода (Рисунок 30).

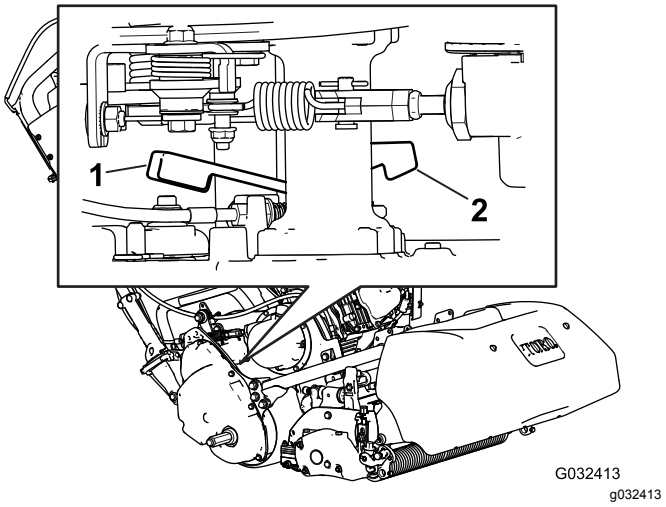

Рисунок 30

1. Рычаг включения/выключения тягового привода – включен
2. Рычаг включения/выключения тягового привода – выключен

2. Переместите рычаг назад, чтобы отключить трансмиссию от барабана.

   Внимание: **Во избежание удара по руке подпружиненным рычагом следует нажимать на рычаг только спереди.**
3. Переместите машину в требуемом направлении

   Внимание: **По возможности не буксируйте машину. В случае крайней необходимости буксируйте машину со скоростью не выше 4,8 км/ч; обязательно отсоедините трансмиссию от барабана. Невыполнение этого требования с большой вероятностью приведет к повреждению машины, особенно электрических компонентов.**
4. При окончании буксировки переместите рычаг вперед, чтобы подключить трансмиссию к барабану.

Примечание: Рабочий тормоз остается работоспособным при отключении трансмиссии от барабана.

Полезные советы

Внимание: **В процессе скашивания трава воздействует на режущий блок как смазка. Интенсивная работа режущего блока при отсутствии контакта с травой может повредить режущий блок.**

- Скашивайте грины, двигаясь по грину в прямом и обратном направлении по прямой линии.

- Старайтесь не скашивать траву по кругу и не поворачивайте машину на гринах, т.к. могут образоваться задиры.
- Поворачивать газонокосилку следует за пределами грина, поднимая режущий барабан (нажимая на ручку вниз) и поворачивая газонокосилку на тяговом барабане.
- При скашивании двигайтесь с обычной пешеходной скоростью. Движение с более высокой скоростью сэкономит немного времени, но приведет к плохому качеству скашивания.
- Чтобы сохранять прямолинейное движение на протяжении всего грина и поддерживать одинаковое расстояние от края предыдущей скошенной полосы, используйте ориентирующие полосы на травосборнике (Рисунок 31).

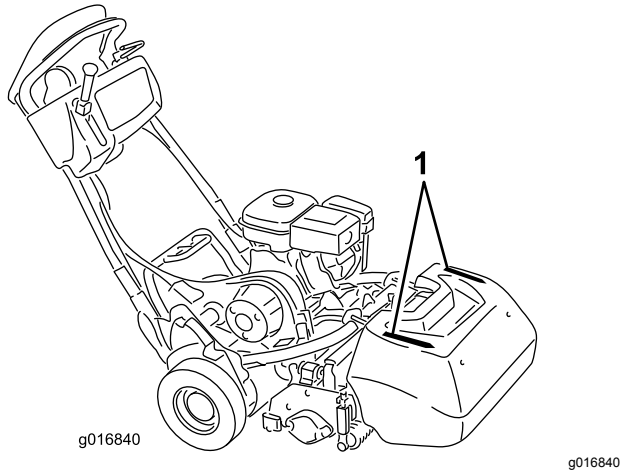

Рисунок 31

1. Ориентирующие полосы

Эксплуатация машины в условиях недостаточной освещенности

При эксплуатации машины в условиях недостаточной освещенности используйте комплект светодиодного освещения; обратитесь к официальному дистрибьютору компании Toro.

Внимание: **Запрещается использовать на этой машине другие осветительные системы, т.к. они не будут работать надлежащим образом с выходным напряжением переменного тока генератора на данной машине.**

Использование органов управления во время скашивания

1. Запустите двигатель, установите дроссельную заслонку на пониженные обороты двигателя, нажмите на рукоятку вниз, чтобы поднять режущий блок, нажмите механизм контроля присутствия оператора, переведите рычаг управления тягой и приводом барабана в положение ПЕРЕДНИЙ ХОД (транспортировка) и переместите машину на край грина (Рисунок 32).
2. Переведите рычаг в НЕЙТРАЛЬНОЕ положение(Рисунок 32).

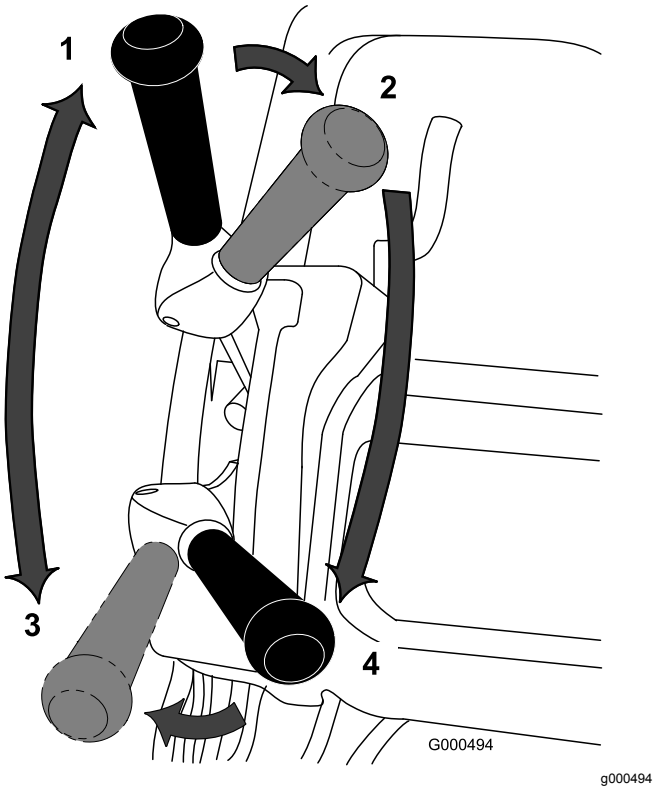

Рисунок 32

Положения рычага управления тягой и приводом барабана

1. НЕЙТРАЛЬ
2. Тяга – НЕЙТРАЛЬНОЕ положение, привод барабана ВЫКЛЮЧЕН.
3. Тяга – ПЕРЕДНИЙ ХОД (транспортировка)
4. Тяга – ПЕРЕДНИЙ ХОД, привод барабана ВКЛЮЧЕН.

3. Переведите рычаг в положение «тяга – НЕЙТРАЛЬНОЕ положение, привод барабана ВЫКЛЮЧЕН»(Рисунок 32).
4. Переведите рычаг в положение «тяга – ПЕРЕДНИЙ ХОД, привод барабана ВКЛЮЧЕН» (Рисунок 32), увеличивайте с помощью дроссельной заслонки обороты двигателя до

тех пор, пока машина не будет двигаться с требуемой скоростью, переместите машину на грин, опустите режущий блок на землю и начните скашивание.

Использование органов управления после скашивания

1. Выведите газонокосилку с грина, переведите рычаг управления тягой и приводом барабана в положение ВЫКЛЮЧЕН и выключен двигатель.
2. Опорожните травосборник, установите травосборник на газонокосилку и транспортируйте машину к месту хранения.

После эксплуатации

Правила техники безопасности после работы с машиной

Общие правила техники безопасности

- Прежде чем покинуть рабочее место оператора, выключите машину, извлеките ключ (при наличии) и дождитесь остановки всех движущихся частей машины. Дайте машине остыть перед регулировкой, техническим обслуживанием, очисткой или помещением на хранение.
- Для предотвращения возгорания очистите машину от травы и загрязнений. Удалите следы утечек масла или топлива.
- Дайте двигателю остыть перед постановкой машины на хранение в закрытом помещении.
- Запрещается хранить машину или емкость с топливом в местах, где есть открытое пламя, искры или малая горелка, используемая, например, в водонагревателе или другом оборудовании.
- Прежде чем выключить двигатель, снизьте обороты двигателя при помощи дроссельной заслонки и, если у двигателя есть клапан отключения подачи топлива, выключите его после скашивания.

Транспортировка машины

После скашивания транспортируйте машину от рабочей площадки; см. разделы Транспортировка машины с помощью транспортных колес (страница 24) или Транспортировка машины с помощью прицепа (страница 25).

Техническое обслуживание

⚠ ПРЕДУПРЕЖДЕНИЕ

Неправильное техническое обслуживание машины может привести к преждевременному отказу систем машины и травмированию оператора или находящихся поблизости людей.

Своевременно обслуживайте машину и поддерживайте ее в исправном рабочем состоянии, как описано в данном руководстве.

Примечание: Определите левую и правую стороны машины относительно места оператора.

Внимание: **Не наклоняйте машину больше чем на 25°. Наклон машины более чем на 25° приведет к попаданию масла в камеру сгорания и(или) течи топлива из крышки топливного бака.**

Внимание: **См. руководство владельца двигателя для получения информации о дополнительном техническом обслуживании.**

Примечание: Загрузите бесплатную электрическую или гидравлическую схему, посетив веб-сайт www.Toro.com, где можно найти модель своей машины, перейдя по ссылке Manuals (Руководства) с главного экрана.

⚠ ПРЕДОСТЕРЕЖЕНИЕ

Если вы оставите ключ в замке зажигания, кто-нибудь может случайно запустить двигатель и нанести серьезные травмы вам или окружающим.

Перед выполнением любого технического обслуживания извлеките ключ из замка зажигания и отсоедините провода от свечей зажигания. Отведите провода в сторону так, чтобы они случайно не коснулись свечей зажигания.

Техника безопасности при обслуживании

- Прежде чем покинуть рабочее место оператора, выполните следующие действия:
  - Установите машину на ровной поверхности.
  - Переведите рычаг дроссельной заслонки в положение малой частоты вращения холостого хода.
  - Выключите режущий блок (блоки).
  - Убедитесь, что педаль управления тягой находится в нейтральном положении.
  - Включите стояночный тормоз.
  - Отключите машину и извлеките ключ (при наличии).
  - Дождитесь остановки всех движущихся частей.
- Прежде чем выполнять техническое обслуживание, дайте компонентам машины остыть.
- По возможности не выполняйте техническое обслуживание на машине с работающим двигателем. Держитесь на безопасном расстоянии от движущихся частей.
- Если для выполнения регулировок при техническом обслуживании двигатель должен работать, держите руки, ноги, одежду и любые части тела на безопасном расстоянии от режущего блока, навесных орудий и любых движущихся частей. Не допускайте присутствия посторонних лиц.
- Для предотвращения возгорания очистите от травы и загрязнений режущий блок, привод, глушитель, решетку охладителя и двигатель. Удалите следы утечек масла или топлива.
- Поддерживайте все компоненты в исправном состоянии. Замените все изношенные и поврежденные детали и наклейки и восстановите все отсутствующие детали и наклейки. Чтобы обеспечить безопасную работу машины, следите, чтобы все крепежные детали были надежно затянуты.
- Регулярно проверяйте и заменяйте по мере необходимости компоненты травосборника.
- Для обеспечения безопасной работы и поддержания оптимальных эксплуатационных характеристик машины используйте только оригинальные запасные части компании Toro. Использование запасных частей, изготовленных другими производителями,

может быть опасным и привести к аннулированию гарантии на данное изделие.

- Для проведения капитального ремонта или получения технической помощи обращайтесь к официальному дистрибьютору компании Toro.

Рекомендуемый график(и) технического обслуживания

Периодичность технического обслуживания	Порядок технического обслуживания
Через первые 20 часа	• Замените масло в двигателе. • Очистите сетку топливного бака.
Перед каждым использованием или ежедневно	• Проверьте работу блокировочных выключателей. • Проверьте уровень масла в двигателе.
Через каждые 50 часов	• Регулярно заменяйте масло в двигателе (при работе в условиях сильного запыления или загрязнения требуется более частая замена). • Очистите воздухоочиститель (в условиях сильного загрязнения или запыления требуется более частая очистка).
Через каждые 100 часов	• Замените бумажный элемент воздушного фильтра (в условиях сильного загрязнения или запыления требуется более частая замена). • Проверьте свечу зажигания. • Очистите сетку топливного бака.
Через каждые 500 часов	• Замените масло в сцеплении на жидкость для автоматических трансмиссий ATF D/M (№ 505-136 по каталогу Toro).
Через каждые 1000 часов	• Замените топливопровод. • Замените шланг сапуна. • Осмотрите ремень привода барабана. • Проверьте ремни привода трансмиссии. • Осмотрите подшипники трансмиссии.

Перечень операций ежедневного технического обслуживания

Внимание: **Скопируйте эту страницу для повседневного использования.**

Пункт проверки при техобслуживании	**Дни недели:**						
	Пн.	**Вт.**	**Ср.**	**Чт.**	**Пт.**	**Сб.**	**Вс.**
Проверьте работу защитных блокировок.							
Проверьте работу стояночного тормоза.							
Убедитесь, что шарнирные соединения функционируют свободно.							
Проверьте уровень топлива.							
Проверьте уровень масла в двигателе.							
Проверьте воздушный фильтр.							
Очистите охлаждающие ребра двигателя.							
Убедитесь в отсутствии посторонних шумов двигателя.							
Убедитесь в отсутствии посторонних шумов при работе машины.							
Проверьте регулировку контакта барабана с неподвижным ножом.							
Проверьте регулировку высоты скашивания.							
Восстановите поврежденное лакокрасочное покрытие.							

Отметки о проблемных зонах		
Проверил:		
Пункт	Дата	Информация

Техническое обслуживание двигателя

Правила техники безопасности при обслуживании двигателя

- Не изменяйте настройку регулятора оборотов двигателя и не превышайте допустимую частоту вращения двигателя.
- Не выключайте двигатель до полной выработки топлива или откачайте топливо ручным насосом; запрещается использовать перелив сифоном. Если необходимо слить топливо из топливного бака, слейте его вне помещения.

Обслуживание моторного масла

Перед запуском залейте в картер двигателя приблизительно 0,6 л масла надлежащей вязкости. В двигателе используется высококачественное масло, имеющее эксплуатационную классификацию Американского института нефти (API) SE или выше. Выберите правильную категорию вязкости (удельный вес) масла в зависимости от температуры окружающей среды. На Рисунок 33 приведены рекомендации по температуре/вязкости.

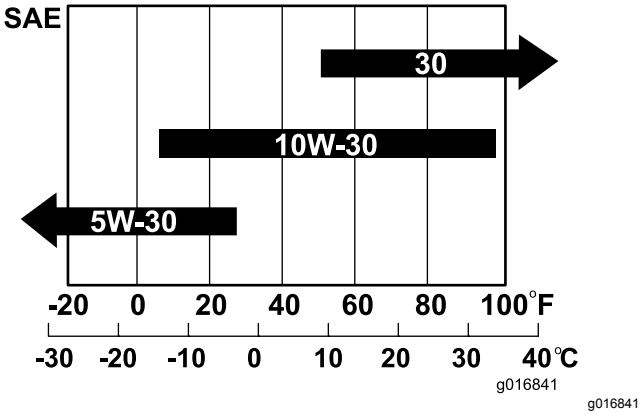

Рисунок 33

Примечание: При использовании универсальных масел (5W-20, 10W-30 и 10W-40) расход масла увеличивается. Если используются такие виды масел, чаще проверяйте уровень масла в двигателе.

Проверка уровня масла в двигателе

Интервал обслуживания: Перед каждым использованием или ежедневно

Наилучший момент для проверки уровня масла в двигателе – когда двигатель холодный или перед его запуском в начале рабочего дня. Если двигатель уже поработал, перед проверкой дайте маслу стечь в поддон (не менее 10 минут).

1. Снимите ходовые колеса (если они установлены).
2. Установите машину таким образом, чтобы двигатель был расположен горизонтально, и очистите область вокруг масломерного щупа (Рисунок 34).

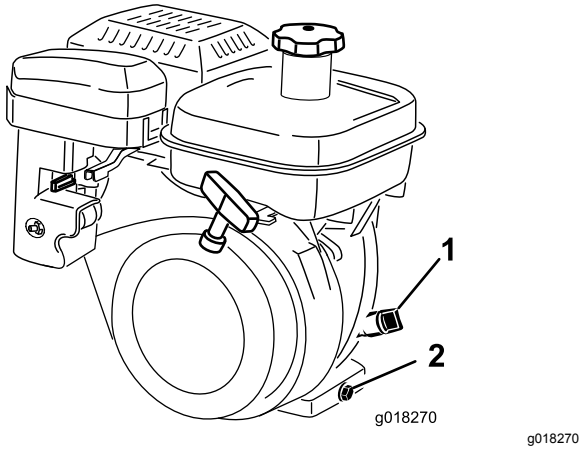

g018270

Рисунок 34

1. Масломерный щуп
2. Сливная пробка

3. Извлеките масломерный щуп, повернув его против часовой стрелки (Рисунок 34).
4. Протрите масломерный щуп и вставьте его в заливное отверстие, не заворачивая.
5. Выньте щуп и проверьте уровень масла.
6. Если уровень низкий, долейте ровно столько масла, чтобы поднять уровень до области между метками "H" и "L" на щупе (Рисунок 35). Проверьте уровень масла.

   Внимание: **Не переполняйте картер.**

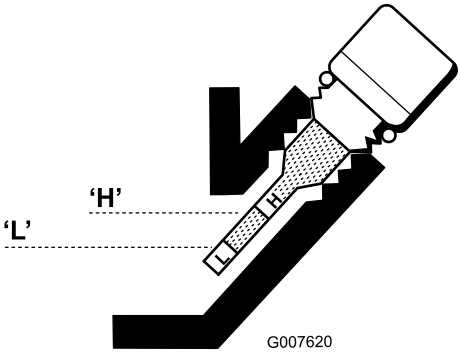

g007620

Рисунок 35

7. Установите щуп на место и вытрите разлитое масло.

Замена масла в двигателе

Интервал обслуживания: Через первые 20 часа
Через каждые 50 часов

1. Запустите двигатель и дайте ему поработать в течение нескольких минут для прогрева масла.
2. В задней части машины подставьте сливной поддон под пробку сливного отверстия (Рисунок 34). Ослабьте затяжку пробки сливного отверстия.
3. Надавите на ручку, чтобы наклонить машину и двигатель назад и позволить маслу стечь в сливной поддон.

   Внимание: **Не наклоняйте машину больше чем на 25°. Наклон машины более чем на 25° приведет к попаданию масла в камеру сгорания и(или) течи топлива из крышки топливного бака.**
4. Поставьте на место пробку сливного отверстия и залейте в картер масло указанного типа.
5. Затяните пробку сливного отверстия с моментом от 20 до 23 Н·м.
6. Вытрите пролитое масло.
7. Утилизируйте отработанное масло должным образом. Утилизируйте топливо в соответствии с местными нормами.

Обслуживание воздухоочистителя

Интервал обслуживания: Через каждые 50 часов

1. Убедитесь, что провод со свечи зажигания снят.
2. Отверните барашковую гайку крепления крышки воздухоочистителя и снимите крышку.
3. Очистите крышку (Рисунок 36 и Рисунок 37).

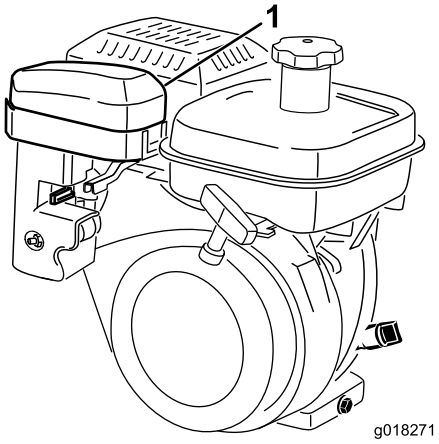

g018271

Рисунок 36

1. Крышка воздухоочистителя

4. Если элемент из пеноматериала загрязнен, извлеките его из бумажного элемента (Рисунок 37) и очистите следующим образом.
   A. Промойте элемент из пеноматериала в теплой воде с жидким мылом. Для удаления грязи отожмите фильтрующий элемент, но не скручивайте, так как пеноматериал может порваться.

B. Высушите элемент из пеноматериала, завернув его в чистую ветошь. Отожмите досуха ветошь и элемент, но не скручивайте, так как пеноматериал может порваться.

C. Пропитайте фильтрующий элемент чистым моторным маслом. Отожмите элемент для удаления излишнего масла и его равномерного распределения.

Примечание: Желательно, чтобы элемент из пеноматериала был влажным от масла.

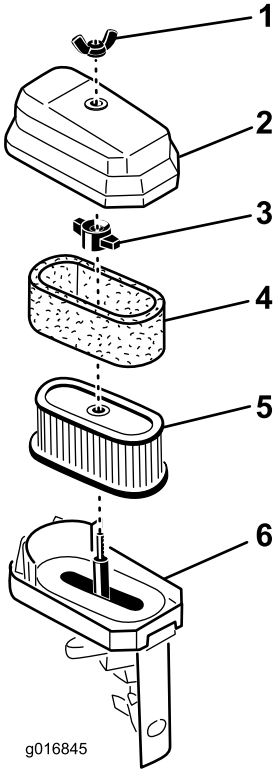

g016845

Рисунок 37

1.	Барашковая гайка	4.	Элемент из пеноматериала
2.	Крышка воздухоочистителя	5.	Бумажный элемент
3.	Барашковая гайка	6.	Основание воздухоочистителя

5. Проверьте состояние бумажного элемента. Очистите его путем легкого обстукивания или замените в случае необходимости.

Внимание: **Не используйте сжатый воздух для очистки бумажного элемента.**

6. Установите элемент из пеноматериала, бумажный элемент и крышку воздухоочистителя.

Внимание: **Работа двигателя без воздухоочистителя не допускается, так как это с большой вероятностью приведет к чрезмерно сильному износу и повреждению двигателя.**

Обслуживание свечи зажигания

Интервал обслуживания: Через каждые 100 часов

Используйте свечу зажигания NGK BR6HS или эквивалентную. Зазор должен составлять 0,6–0,7 мм.

1. Снимите провод со свечи зажигания (Рисунок 38).

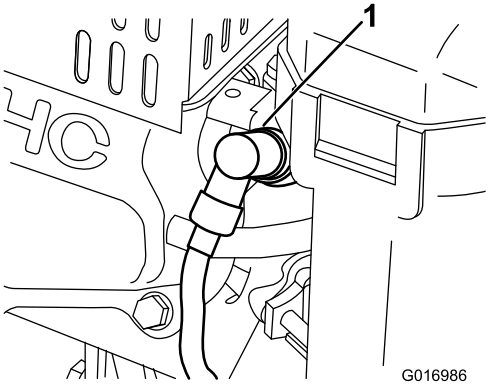

g016986

Рисунок 38

1. Провод свечи зажигания

2. Очистите поверхность вокруг свечи зажигания и снимите свечу с головки блока цилиндров.

Внимание: **Замените свечу зажигания, имеющую трещины, повреждения или следы загрязнения. Пескоструйная обработка, шабровка или очистка электродов не допускаются, т.к. попадание абразивных частиц в двигатель может привести к его повреждению.**

3. Установите зазор в пределах от 0,6 до 0,7 мм, как показано на Рисунок 39. Установите свечу зажигания с правильным зазором и надежно затяните ее с моментом 23 Н·м.

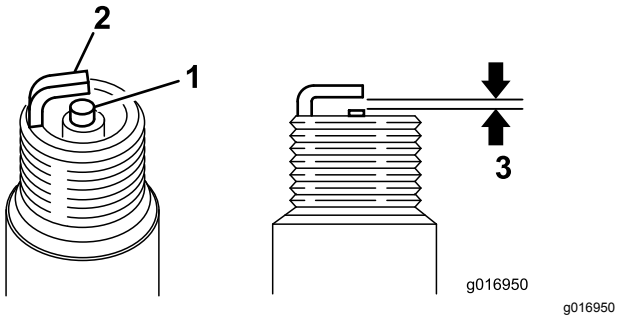

Рисунок 39

1. Изолятор центрального электрода
2. Боковой электрод
3. Зазор должен составлять 0,6–0,7 мм.

Техническое обслуживание топливной системы

Очистка сетки топливного бака

Интервал обслуживания: Через первые 20 часа

Через каждые 100 часов/Ежемесячно (в зависимости от того, что наступит раньше)

1. Выверните и снимите крышку топливного бака (Рисунок 40).

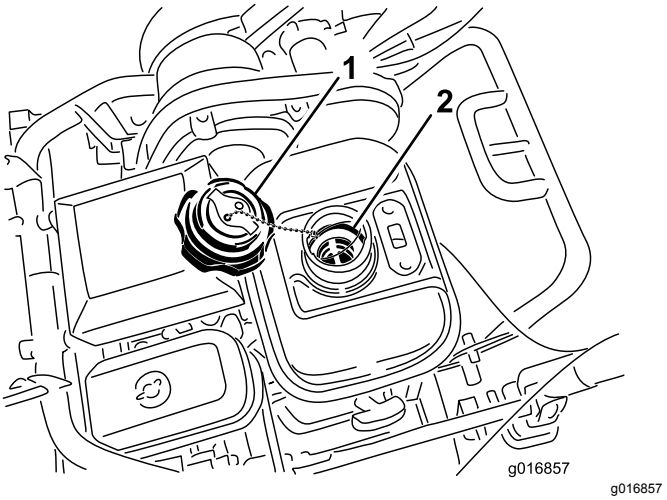

Рисунок 40

1. Крышка топливного бака
2. Сетка топливного бака

2. Извлеките сетку из топливного бака.
3. Очистите сетку в чистом топливе и установите в бак.
4. Установите крышку топливного бака.

Замена топливопровода

Интервал обслуживания: Через каждые 1000 часов

В случае утечки топлива из трубопровода немедленно замените трубопровод.

Замена шланга сапуна

Если шланг сапуна поврежден, немедленно замените его.

Техническое обслуживание электрической системы

Обслуживание блокировочного выключателя тяги

Используйте следующую процедуру, если потребуется регулировка или замена блокировочного выключателя тяги.

1. Убедитесь, что двигатель выключен.
2. Снимите панель управления.
3. Включите рычаг управления тягой.

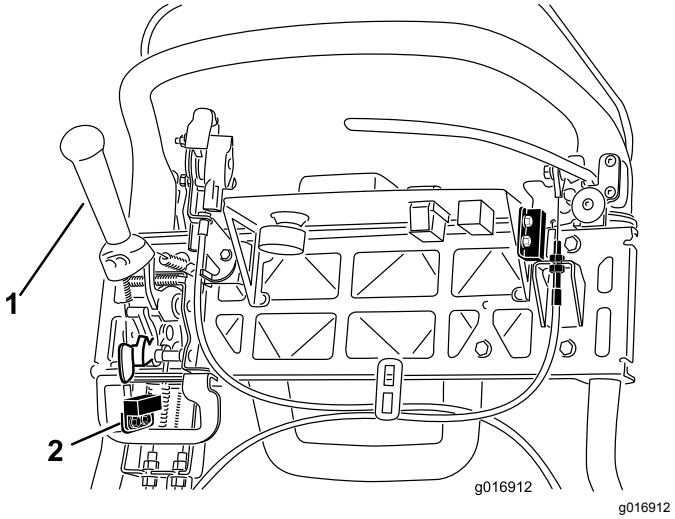

g016912

Рисунок 41

1. Рычаг управления тягой
2. Блокировочный выключатель

4. Ослабьте крепежные детали блокировочного выключателя (Рисунок 41).
5. Установите регулировочную прокладку толщиной 1,6 мм между рычагом управления тягой и блокировочным выключателем (Рисунок 41).
6. Затяните крепежные детали блокировочного выключателя.
7. Включите рычаг управления тягой и проверьте зазор. Нормальная рабочая величина зазора должна находиться в диапазоне 0,76–3,05 мм. При включенном рычаге управления тягой убедитесь, что выключатель размыкается. В случае необходимости замените выключатель.

Обслуживание блокировочного выключателя тормоза

1. Убедитесь, что двигатель выключен.
2. Снимите панель управления.
3. Включите рычаг рабочего тормоза и фиксатор стояночного тормоза.
4. Ослабьте и снимите крепежные детали блокировочного выключателя (Рисунок 42).

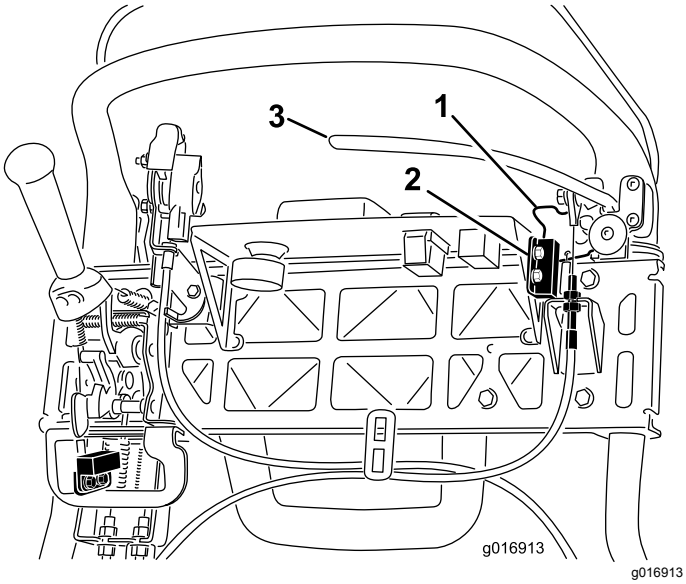

Рисунок 42

1. Фиксатор стояночного тормоза
2. Блокировочный выключатель
3. Рычаг рабочего тормоза

5. Поставьте регулировочную прокладку толщиной 1,6 мм между фиксатором стояночного тормоза и блокировочным выключателем (Рисунок 42).
6. Установите и затяните крепежные детали блокировочного выключателя. Проверьте зазор. Фиксатор не должен касаться выключателя.
7. Включите рычаг тормоза и поверните фиксатор. Убедитесь, что выключатель размыкается. В случае необходимости замените выключатель.

Техническое обслуживание тормозов

Регулировка рабочего и стояночного тормозов

Если рабочий или стояночный тормоз проскальзывает во время работы, отрегулируйте трос следующим образом:

1. Переведите рычаг рабочего (стояночного) тормоза в положение Выкл.
2. Снимите панель управления.
3. Для увеличения натяжения троса ослабляйте верхнюю контргайку троса и затягивайте нижнюю контргайку троса (Рисунок 43) до тех пор, пока усилие на рукоятке рычага тормоза, требуемое для отпускания фиксатора стояночного тормоза, не составит 156 Н.

   Внимание: **Во избежание прихватывания тормоза не допускайте чрезмерного натяжения троса.**

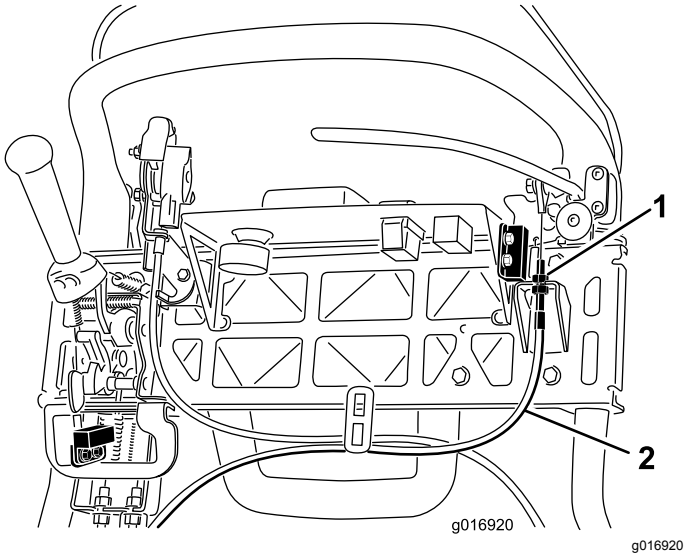

Рисунок 43

1. Контргайки
2. Трос рабочего тормоза

Техническое обслуживание ремней

Осмотр ремня привода барабана

Интервал обслуживания: Через каждые 1000 часов

1. Выключите двигатель и извлеките ключ из замка зажигания.
2. Ослабьте затяжку фланцевого болта, который крепит крышку ремня, и снимите крышку ремня, чтобы открыть ремень (Рисунок 44).

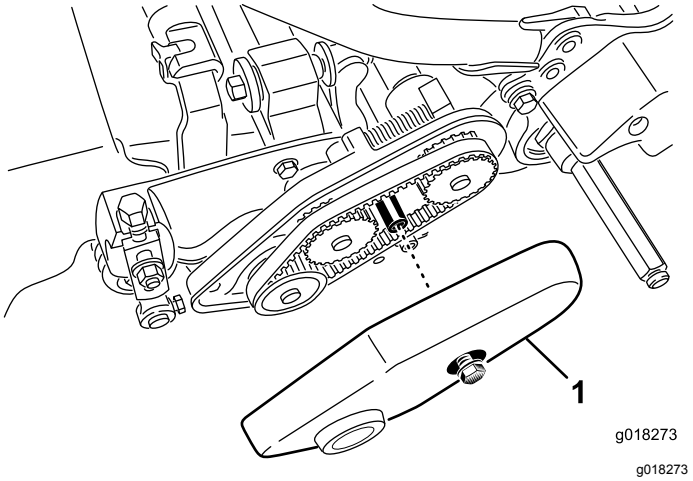

g018273

Рисунок 44

1. Крышка ремня

3. Для регулировки натяжения ремня выполните следующие действия:
   A. Ослабьте гайку крепления корпуса подшипника (Рисунок 45).

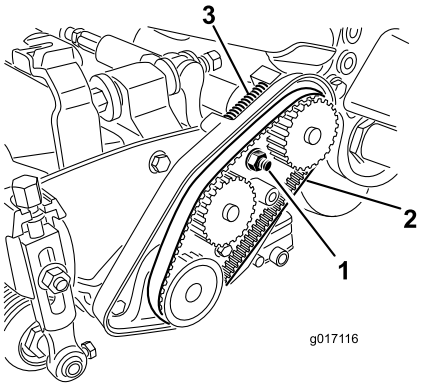

g017116

Рисунок 45

1. Гайка крепления корпуса подшипника
2. Ремень привода барабана
3. Пружина сжатия

   B. Гаечным ключом на 16 мм поверните корпус подшипника, чтобы убедиться, что он вращается свободно.
   C. Удалите все загрязнения из внутренней части отсека ремня и вокруг пружины сжатия (Рисунок 45).
   D. Убедитесь, что пружина сжатия обеспечивает правильное натяжение ремня.
   E. Затяните крепежную гайку корпуса подшипника.
   F. Установите крышку ремня.

Визуальный осмотр сцепления барабана

Извлеките резиновую заглушку (Рисунок 46) из отверстия в передней части трансмиссии, чтобы осмотреть сцепление барабана при выполнении регулировок.

Внимание: **Установите заглушку на место после завершения, чтобы предотвратить загрязнение сцепления из-за попадания воды и мусора.**

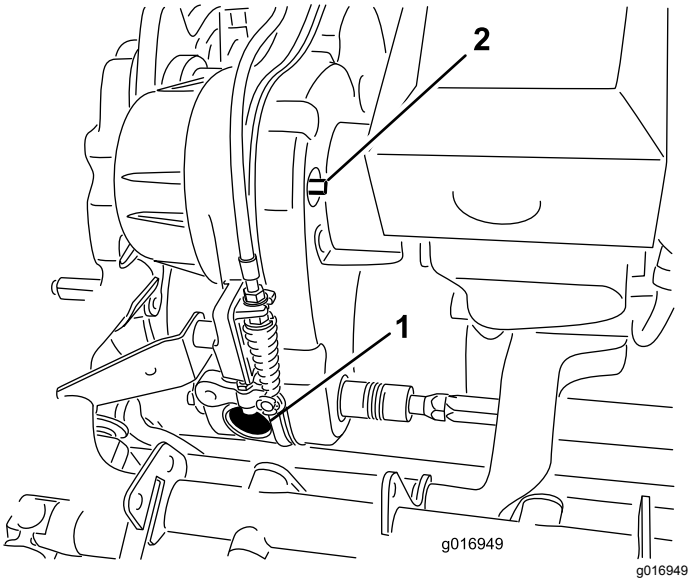

Рисунок 46

1. Резиновая заглушка отверстия
2. Вал включения/выключения

Включение/выключение натяжного устройства ремня трансмиссии

Натяжение ремня трансмиссии обеспечивается подпружиненным натяжным роликом. Если необходимо приложить или снять натяжение ремня, используйте ключ на 3/8 дюйма, чтобы повернуть вал включения/выключения (Рисунок 46) в требуемое положение. При повороте вала на 1/4 оборота (90°) по часовой стрелке натяжной ролик отходит от ремня (Рисунок 47).

Примечание: Перед снятием кожуха трансмиссии необходимо снять натяжение ремня.

Примечание: Ремень трансмиссии правильно натянут, когда регулировочные метки на кожухе трансмиссии совмещены с валом зацепления.

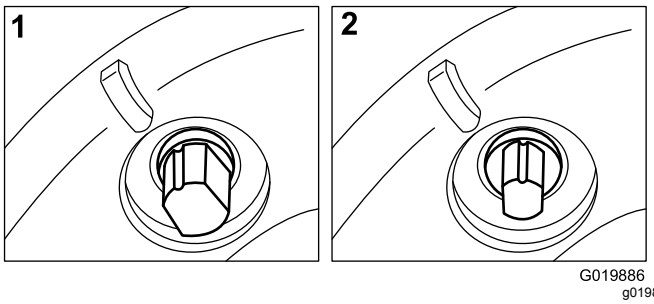

Рисунок 47

1. Включено
2. Выключено

Техническое обслуживание органов управления

Долив рабочей жидкости в сцепление в сборе

Характеристики рабочей жидкости: жидкость для автоматических трансмиссий ATF D/M (№ 505-136 по каталогу Toro).

1. Снимите вентиляционный клапан с сапуна трансмиссии в сборе (Рисунок 48).

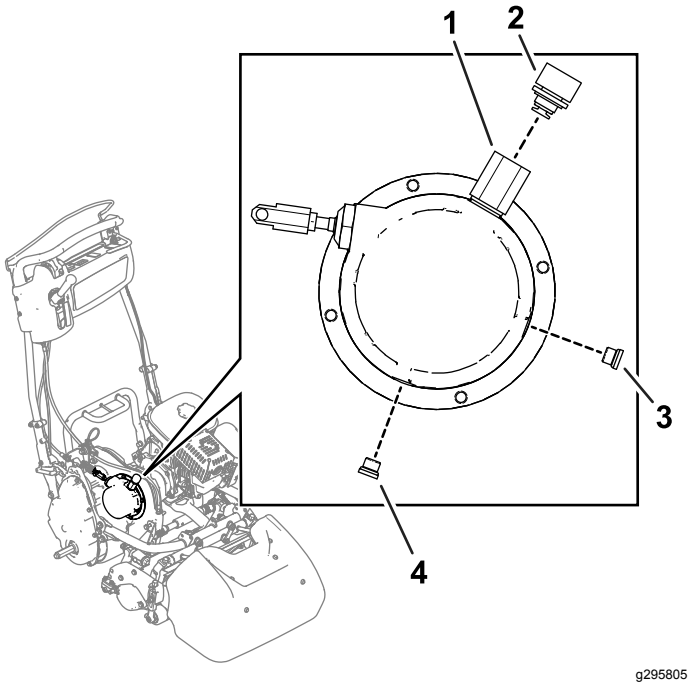

Рисунок 48

1. Сапун
2. Вентиляционный клапан
3. Контрольная пробка уровня масла
4. Пробка сливного отверстия

2. Снимите пробку сливного отверстия (Рисунок 48) и дайте трансмиссионной жидкости стечь из корпуса трансмиссии.
3. Долейте рабочую жидкость указанного типа (296 мл) через отверстие сапуна.
4. Нанесите тонкий слой чистого моторного масла (SAE 30) на резиновую часть уплотнений и уплотнительные кольца (на сапуне и контрольной пробке уровня масла) перед установкой.
5. Установите пробку сливного отверстия в сцепление в сборе и затяните ее с моментом 14 Н·м.

6. Снимите контрольную пробку уровня масла, чтобы подтвердить уровень заполнения рабочей жидкостью (Рисунок 48).
7. Установите контрольную пробку уровня масла и затяните ее с моментом 14 Н·м.
8. Установите вентиляционный клапан на сапун. Заверните до контакта прокладки и затем затяните, довернув еще на 80°.

Регулировка рычага управления тягой

Если рычаг управления тягой не включается или проскальзывает во время работы, требуется регулировка.

1. Переведите рычаг управления тягой в положение Вкл.
2. Измерьте расстояние от штифта на любом конце пружины управления тягой (Рисунок 49), если оно не находится в пределах от 7,3 до 7,6 мм, отрегулируйте сцепление, как описано в приведенных ниже пунктах.

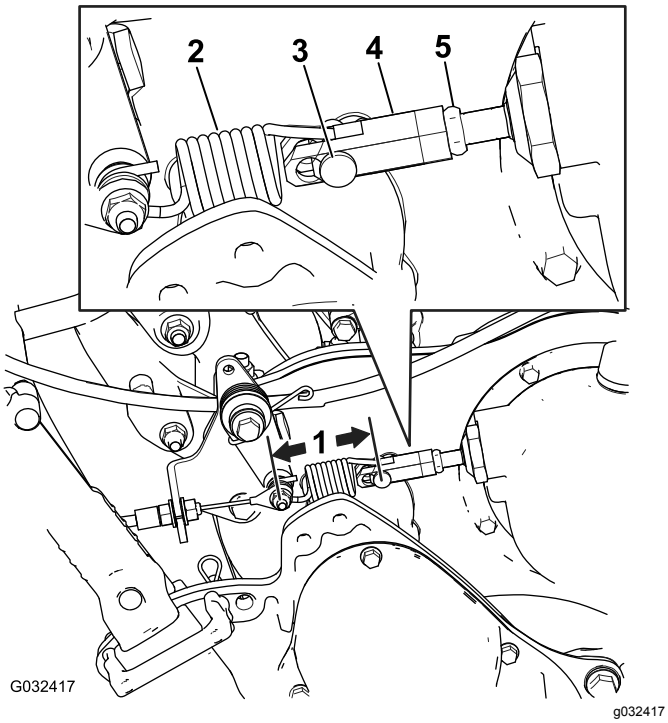

Рисунок 49

1. Измерьте это расстояние (оно должно быть в пределах от 7,3 до 7,6 см).
2. Пружина управления тягой
3. Шплинтуемый штифт
4. Винтовая стяжка
5. Контргайка

A. Выключите рычаг управления тягой.

B. Ослабьте контргайку на винтовой стяжке и снимите шплинтуемый штифт, отсоединив пружину от винтовой стяжки (Рисунок 49).

C. Поверните винтовую стяжку в одну или другую сторону, чтобы отрегулировать необходимую длину.

D. Установите винтовую стяжку на пружину при помощи шплинтуемого штифта.

E. Переведите рычаг управления тягой в положение Вкл.

F. Измерьте расстояние от штифта на любом конце пружины управления тягой и приводом барабана (Рисунок 49), повторяйте пункты с A по F, пока оно не будет находиться в пределах от 7,3 до 7,6 мм.

Регулировка управления барабаном

Если механизм управления приводом барабана не входит в зацепление надлежащим образом, требуется регулировка.

1. Убедитесь, что механизм управления приводом барабана находится в положении «Выкл.»
2. На переходнике рукоятки управления ослабляйте трос управления барабаном, пока на нем не появится слабина (Рисунок 50).

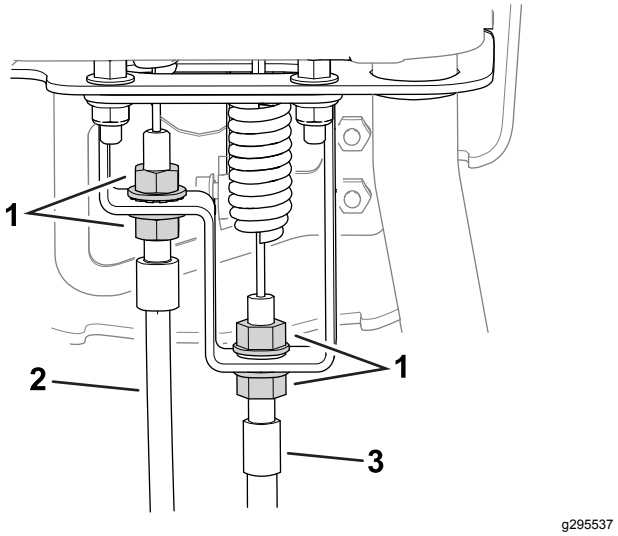

Рисунок 50

1. Контргайки
2. Трос управления тягой
3. Трос управления барабаном

3. На переходнике рукоятки управления затяните трос управления барабаном настолько, чтобы устранить слабину троса, не растягивая пружину.
4. Проверьте работу следующим образом:
   - Убедитесь, что зубья муфты сцепления барабана выходят из зацепления при отключении сцепления, и что зубья муфты сцепления не достигают нижнего предельного положения во включенном состоянии.

     Примечание: Уберите резиновую заглушку (Рисунок 46) из отверстия в передней части трансмиссии, чтобы осмотреть сцепление барабана.
   - Время останова барабана должно быть менее 7 секунд, при этом барабан должен отходить от неподвижного ножа.
   - См. *Руководство по техническому обслуживанию* или свяжитесь с официальным дистрибьютором Toro для получения дополнительной помощи.

Хранение

Безопасность при хранении

- Прежде чем покинуть рабочее место оператора, заглушите двигатель, извлеките ключ (при наличии) и дождитесь остановки всех движущихся частей. Дайте машине остыть перед регулировкой, техническим обслуживанием, очисткой или помещением на хранение.
- Запрещается хранить машину или емкость с топливом в местах, где есть открытое пламя, искры или малая горелка, используемая, например, в водонагревателе или другом оборудовании.

Хранение машины

1. Удалите скошенную траву, загрязнения и въевшуюся грязь с наружных частей всей машины, особенно с двигателя. Очистите грязь и сухую траву с наружных поверхностей ребер головки блока цилиндров двигателя и корпуса вентилятора.

   Внимание: **Машину можно мыть мягким моющим средством с водой. Не мойте машину струей под давлением. Старайтесь не использовать много воды, особенно вблизи щитка рычага переключения передач и двигателя.**
2. Для долгосрочного хранения (более 30 дней) добавьте в бак с топливом стабилизирующую/улучшающую присадку.
   A. Для распределения кондиционированного топлива по топливной системе запустите двигатель на 5 минут.
   B. Выключите двигатель, подождите, пока он остынет, и слейте топливо из бака или же продолжайте работу двигателя, пока он не заглохнет.
   C. Запустите двигатель и дайте ему поработать до тех пор, пока он не заглохнет. Снова запустите двигатель с закрытой воздушной заслонкой и повторяйте это действие до тех пор, пока двигатель не перестанет запускаться.
   D. Отсоедините провод от свечи зажигания.
   E. Утилизируйте надлежащим образом все неиспользованное топливо. Утилизируйте его в соответствии местными нормами.

Примечание: Запрещается хранить топливо с добавлением стабилизатора/кондиционера топлива дольше срока, рекомендованного изготовителем стабилизатора топлива.

3. Проверьте и затяните все болты, гайки и винты. Отремонтируйте или замените все изношенные или поврежденные детали.
4. Подкрасьте все поцарапанные или оголенные металлические поверхности. Краску можно приобрести в сервисном центре официального дистрибьютора.
5. Храните машину на ровной горизонтальной поверхности в чистом, сухом гараже или складском помещении. Накройте машину для ее защиты и сохранения в чистоте.

Примечания:

Примечания:

Уведомление о конфиденциальности Европейского агентства по защите окружающей среды (EEA) / Великобритании

Использование ваших персональных данных компанией Toro

Компания The Toro Company («Toro») обеспечивает конфиденциальность ваших данных. Когда вы приобретаете наши изделия, мы можем собирать о вас некоторую личную информацию напрямую или через ваше местное представительство или дилера компании Toro. Компания Toro использует эту информацию, чтобы выполнять свои контрактные обязательства, такие как регистрация вашей гарантии, обработка вашей гарантийной претензии или для связи с вами в случае отзыва продукции, а также для других законных целей ведения деятельности, например, для оценки удовлетворенности клиентов, улучшения наших изделий или предоставления вам информации, которая может быть вам интересна. Компания Toro может предоставлять вашу информацию своим дочерним компаниям, филиалам, дилерам или другим деловым партнерам в связи с указанными видами деятельности. Мы также можем раскрывать персональные данные, когда это требуется согласно законодательству или в связи с продажей, приобретением или слиянием компании. Мы никогда не будем продавать ваши персональные данные каким-либо другим компаниям для целей маркетинга.

Хранение ваших персональных данных

Компания Toro хранит ваши персональные данные до тех пор, пока они являются актуальными в связи с вышеуказанными целями и в соответствии с требованиями законодательства. Для получения дополнительной информации по применяемым срокам хранения данных свяжитесь с нами по электронной почте legal@toro.com.

Обязательство компании Toro по обеспечению безопасности

Ваши персональные данные могут быть обработаны в США или другой стране, в которой могут действовать менее строгие законы о защите информации, чем в стране вашего проживания. Когда мы передаем ваши данные за пределы страны вашего проживания, мы предпринимаем требуемые согласно закону действия, чтобы убедиться, что приняты надлежащие меры защиты ваших данных и соблюдается конфиденциальность при обращении с ними.

Доступ и исправление

Вы имеете право на исправление или просмотр ваших персональных данных, можете возражать против обработки ваших данных или ограничивать их обработку. Чтобы сделать это, свяжитесь с нами по электронной почте legal@toro.com. Если у вас есть опасения относительно того, каким образом компания Toro обращается с вашей информацией, мы рекомендуем обратиться с соответствующими вопросами непосредственно к нам. Просим обратить внимание, что резиденты европейских стран имеют право подавать жалобу в Агентство по защите персональных данных.

Предупреждение согласно Prop. 65 (Положению 65) штата Калифорния

В чем заключается это предупреждение?

Возможно, вы увидите в продаже изделие, на котором имеется предупреждающая наклейка, аналогичная следующей:

ПРЕДУПРЕЖДЕНИЕ: Риск возникновения онкологических заболеваний или нарушений репродуктивной функции – www.p65Warnings.ca.gov.

Что такое Prop. 65 (Положение 65)?

Prop. 65 действует в отношении всех компаний, осуществляющих свою деятельность в штате Калифорния, продающих изделия в штате Калифорния или изготавливающих изделия, которые могут продаваться или ввозиться на территорию штата Калифорния. Согласно этому законопроекту губернатор штата Калифорния должен составлять и публиковать список химических веществ, которые считаются канцерогенными, вызывающими врожденные пороки и оказывающими иное вредное воздействие на репродуктивную функцию человека. Этот ежегодно обновляемый список включает сотни химических веществ, присутствующих во многих изделиях повседневного использования. Цель Prop 65 – информирование общественности о возможном воздействии этих химических веществ на организм человека.

Prop 65 не запрещает продажу изделий, содержащих эти химические вещества, но требует наличие предупредительных сообщений на всех изделиях, упаковке изделий и в соответствующей сопроводительной документации. Более того, предупреждение Prop 65 не означает, что какое-либо изделие нарушает какие-либо стандарты или требования техники безопасности. Фактически правительство штата Калифорния пояснило, что предупреждение Prop 65 не следует рассматривать как регулятивное решение относительно признания изделия «безопасным» или «небезопасным». Большинство таких химических веществ применяется в товарах повседневного использования в течение многих лет без какого-либо вреда, подтвержденного документально. Для получения дополнительной информации посетите веб-сайт https://oag.ca.gov/prop65/faqs-view-all.

Предупреждение Prop 65 означает, что компания либо (1) провела оценку воздействия на организм человека и сделала заключение, что оно превышает уровень, соответствующий «отсутствию значимого риска»; либо (2) приняла решение предоставить предупреждение на основании имеющейся у компании информации о наличии в составе изделия химического вещества, входящего в указанный список без оценки риска воздействия.

Применяется ли данный закон где-либо еще?

Предупреждения Prop 65 являются обязательными только согласно законодательству штата Калифорния. Эти предупреждения можно увидеть на территории штата Калифорния в самых разнообразных местах, включая, помимо прочего, рестораны, продовольственные магазины, отели, школы и больницы, а также на широком ассортименте изделий. Кроме того, некоторые продавцы через интернет-магазины или почтовые заказы указывают предупреждения Prop 65 на своих веб-сайтах или в каталогах.

Как предупреждения штата Калифорния соотносятся с федеральными нормативами?

Стандарты, Prop 65 часто бывают более строгими, чем федеральные или международные стандарты. Существует множество веществ, для которых требуется наличие предупреждения Prop 65 при уровнях их содержания значительно более низких, чем значения пределов воздействия, допускаемые федеральными нормативами. Например, согласно Prop 65, основанием для нанесения на изделие предупреждения является поступление в организм 0,5 мкг/г свинца в сутки, что значительно ниже уровня ограничений, устанавливаемых федеральными и международными стандартами.

Почему не на всех аналогичных изделиях имеются подобные предупреждающие сообщения?

- Для изделий, продаваемых в штате Калифорния, требуются этикетки согласно Prop 65, а для аналогичных изделий, продаваемых за пределами указанного штата, такие этикетки не требуются.
- К компании, вовлеченной в судебное разбирательство по Prop 65 для достижения соглашения может быть предъявлено требование указывать на своих изделиях предупреждения Prop 65, однако в отношении других компаний, производящих подобные изделия, такие требования могут не выдвигаться.
- Применение Prop 65 не является последовательным.
- Компании могут принять решение не указывать такие предупреждения в силу их заключения, что они не обязаны делать это согласно Prop 65. Отсутствие предупреждений на изделии не означает, что это изделие не содержит приведенные в списке химические вещества, имеющие аналогичные уровни концентрации.

Почему компания Toro указывает это предупреждение?

Компания Toro решила предоставить своим потребителям как можно больше информации, чтобы они смогли принять обоснованные решения относительно изделий, которые они приобретают и используют. Toro предоставляет предупреждения в некоторых случаях, основываясь на имеющейся у нее информации о наличии одного или нескольких указанных в списке химических веществ, не оценивая риска их воздействия, так как не для всех указанных в списке химикатов имеются требования в отношении предельно допустимых уровней воздействия. В то время как риск воздействия на организм веществ, содержащихся в изделиях Toro, может быть пренебрежимо малым или попадать в диапазон «отсутствия значимого риска», компания Toro, действуя из принципа «перестраховки», решила указать предупреждения Prop 65. Более того, если бы компания Toro не предоставила эти предупреждения, ее могли бы преследовать в судебном порядке органами власти штата Калифорния или частные лица, стремящиеся к исполнению силой закона положения Prop 65, что могло бы привести к существенным штрафам.

Гарантия компании Toro

Ограниченная гарантия на два года, или 1500 часов работы

Условия гарантии и изделия, на которые она распространяется

Компания Toro и ее филиал Toro Warranty в соответствии с заключенным между ними соглашением совместно гарантируют, что серийное изделие Toro («Изделие») не будет иметь дефектов материалов или изготовления в течение 2 лет или 1500 часов работы* (в зависимости от того, что наступит раньше). Настоящая гарантия распространяется на все изделия, за исключением аэраторов (см. отдельные условия гарантии на эти изделия). При возникновении гарантийного случая компания отремонтирует изделие за свой счет, включая диагностику, трудозатраты и запасные части. Настоящая гарантия начинается со дня доставки Изделия первоначальному розничному покупателю.
* Изделие оборудовано счетчиком моточасов.

Порядок подачи заявки на гарантийное обслуживание

При возникновении гарантийного случая следует немедленно сообщить об этом дистрибьютору или официальному дилеру серийных изделий, у которых было приобретено изделие. Если вам нужна помощь в определении местонахождения дистрибьютора серийных изделий или официального дилера или если у вас есть вопросы относительно ваших прав и обязанностей по гарантии, вы можете обратиться к нам по адресу:

Отделение технического обслуживания серийной продукции Toro
Toro Warranty Company
8111 Lyndale Avenue South
Bloomington, MN 55420-1196

952–888–8801 или 800–952–2740
Эл. почта: commercial.warranty@toro.com

Обязанности владельца

Вы, являясь владельцем данного изделия, несете ответственность за выполнение необходимого технического обслуживания и регулировок, указанных в *Руководстве оператора*. Действие этой гарантии не распространяется на неисправности изделия, возникшие в результате невыполнения требуемого технического обслуживания и регулировок.

Изделия и условия, на которые не распространяется гарантия

Не все неисправности или нарушения работы изделия, возникшие в течение гарантийного периода, являются дефектами материала или изготовления. Действие этой гарантии не распространяется на следующее:

- Неисправности изделия, возникшие в результате использования запасных частей, произведенных третьей стороной, либо установки и использования дополнительных частей или измененных дополнительных приспособлений и изделий других фирм.
- Неисправности изделия, возникшие в результате невыполнения рекомендованного технического обслуживания и (или) регулировок.
- Неисправности изделия, возникшие в результате эксплуатации Изделия ненадлежащим, халатным или неосторожным образом.
- Части, расходуемые в процессе эксплуатации, кроме случаев, когда они будут признаны дефектными. Следующие части, помимо прочего, являются расходными или быстроизнашивающимися в процессе нормальной эксплуатации изделий: тормозные колодки и накладки, фрикционные накладки муфт сцепления, ножи, барабаны, опорные катки и подшипники (герметичные или смазываемые), неподвижные ножи, свечи зажигания, колеса поворотного типа и их подшипники, шины, фильтры, ремни и определенные компоненты опрыскивателей, такие как диафрагмы, насадки и обратные клапаны.
- Отказы, вызванные внешним воздействием, включая, помимо прочего, атмосферное воздействие, способы хранения, загрязнение, использование не утвержденных к применению видов топлива, охлаждающих жидкостей, смазочных материалов, присадок, удобрений, воды или химикатов.
- Отказы или проблемы при работе из-за использования топлива (например, бензина, дизельного или биодизельного топлива), не удовлетворяющего требованиям соответствующих отраслевых стандартов.
- Нормальные шум, вибрация, износ и старение. Нормальный «износ» включает, помимо прочего, повреждение сидений в результате износа или истирания, потертость окрашенных поверхностей, царапины на наклейках или окнах.

Части

Части, замена которых запланирована при требуемом техническом обслуживании, имеют гарантию на период до планового срока их замены. На части, замененные по настоящей гарантии, действует гарантия в течение действия первоначальной гарантии на изделие, и они становятся собственностью компании Toro. Окончательное решение о том, подлежит ли ремонту или замене какая-либо существующая часть или узел, принимается компанией Toro. Компания Toro имеет право использовать для гарантийного ремонта восстановленные запчасти.

Гарантия на аккумуляторы глубокого разряда и литий-ионные аккумуляторы

Аккумуляторы глубокого разряда и литий-ионные аккумуляторы за время своего срока службы могут выдать определенное полное число киловатт-часов. Методы эксплуатации, подзарядки и технического обслуживания могут увеличить или уменьшить срок службы аккумулятора. Поскольку аккумуляторы в настоящем изделии являются расходными компонентами, эффективность их работы между зарядками будет постепенно уменьшаться до тех пор, пока аккумулятор полностью не выйдет из строя. Ответственность за замену отработанных вследствие нормальной эксплуатации аккумуляторов несет владелец изделия. Примечание: (только для литий-ионных аккумуляторов): гарантия с пропорциональным коэффициентом по истечении 2 лет. См. дополнительную информацию в гарантии на аккумулятор.

Гарантия на весь срок службы коленчатого вала (только модель ProStripe 02657)

На машину Prostripe, оснащенную в заводской комплектации оригинальным фрикционным диском Toro и тормозной муфтой ножа с защитой от проворачивания Toro (встроенным узлом тормозной муфты ножа [BBC] с фрикционным диском) распространяется гарантия на весь срок службы в отношении отсутствия изгиба коленчатого вала двигателя при условии соблюдения первым покупателем рекомендуемых методов эксплуатации и технического обслуживания. Гарантия на весь срок службы коленчатого вала не распространяется на машины, оборудованные фрикционными шайбами, блоками тормозной муфты ножа и другими подобными устройствами.

Техническое обслуживание, выполняемое за счет владельца

Регулировка двигателя, смазывание, очистка и полировка, замена фильтров, охлаждающей жидкости и проведение рекомендованного технического обслуживания входят в число нормальных операций по уходу за изделиями компании Toro, выполняемых за счет владельца.

Общие условия

Выполнение ремонта официальным дистрибьютором или дилером компании Toro является вашим единственным возмещением убытков по настоящей гарантии.

Компании The Toro Company и Toro Warranty Company не несут ответственности за косвенные, случайные или последующие убытки, связанные с использованием изделий компании Toro, на которые распространяется действие настоящей гарантии, включая любые затраты или расходы на предоставление замещающего оборудования или оказание услуг в течение обоснованных периодов нарушения работы или неиспользования оборудования во время ожидания завершения ремонта в соответствии с условиями настоящей гарантии. Не существует каких-либо иных гарантий, за исключением упоминаемой ниже гарантии на систему контроля выхлопных газов (если применимо). Все подразумеваемые гарантии коммерческого качества или пригодности для конкретного применения ограничены продолжительностью настоящей прямой гарантии.

В некоторых странах не допускается исключать случайные или последующие убытки или ограничения на срок действия подразумеваемой гарантии, вследствие чего вышеуказанные исключения и ограничения могут на вас не распространяться. Настоящая гарантия предоставляет вам конкретные законные права, но вы можете также иметь и другие права, которые меняются в зависимости от страны использования.

Примечание в отношении гарантии на снижение токсичности выхлопных газов

На систему контроля выхлопных газов на вашем изделии может распространяться действие отдельной гарантии, соответствующей требованиям, установленным Агентством по охране окружающей среды США (EPA) и (или) Калифорнийским советом по охране воздушных ресурсов (CARB). Приведенные выше ограничения на моточасы не распространяются на Гарантию на системы контроля выхлопных газов. См. «Гарантийные обязательства на системы контроля выхлопных газов двигателей», которые поставляются с вашим изделием или содержатся в документации изготовителя двигателя.

Страны, кроме США и Канады

Покупатели, которые приобрели изделия компании Toro за пределами США или Канады, для получения гарантийных полисов для своей страны, провинции и штатов должны обращаться к местному дистрибьютору (дилеру) компании Toro. Если по какой-либо причине вы не удовлетворены услугами вашего дистрибьютора или испытываете трудности с получением информации о гарантии, свяжитесь с сервисным центром официального дилера Toro.