Form No. 3436-455 Rev A

Kit luci LED

per tosaerba con operatore a bordo TimeCutter®

Nº del modello 140-2056

Istruzioni di installazione

Preparazione della macchina

1. Parcheggiate la macchina su terreno pianeggiante.
2. Disinnestate il comando delle lame.
3. Mettete le leve di controllo del movimento in posizione di PARCHEGGIO.
4. Spegnete il motore e togliete la chiave.
5. Prima di lasciare la postazione di guida attendete l'arresto di tutte le parti in movimento.
6. Rimuovete e conservate il poggiapiedi (Figura 1 e Figura 2).

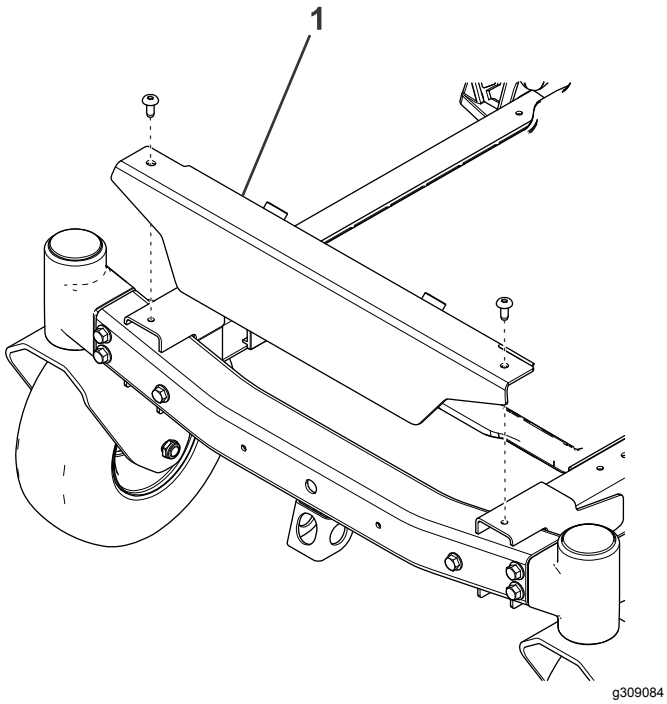

Figura 1

Per unità MyRide

1. Poggiapiedi

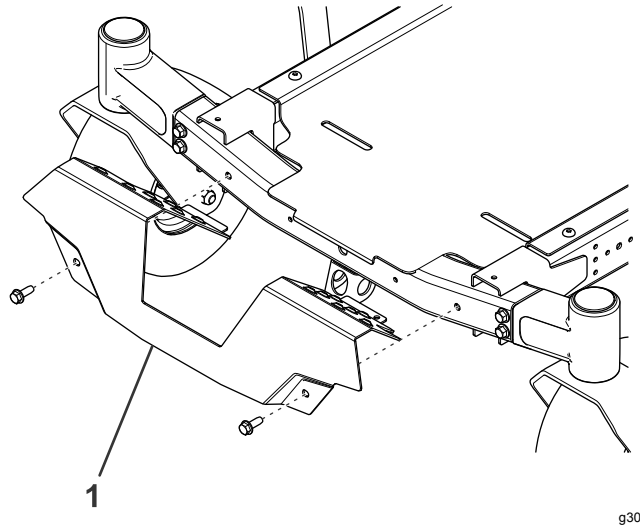

Figura 2

Per unità non dotate di MyRide

1. Poggiapiedi

Montaggio delle luci

1. Fissate la staffa di montaggio sulla parte anteriore del telaio con 2 bulloni a testa flangiata (5/16") come illustrato nella Figura 3.

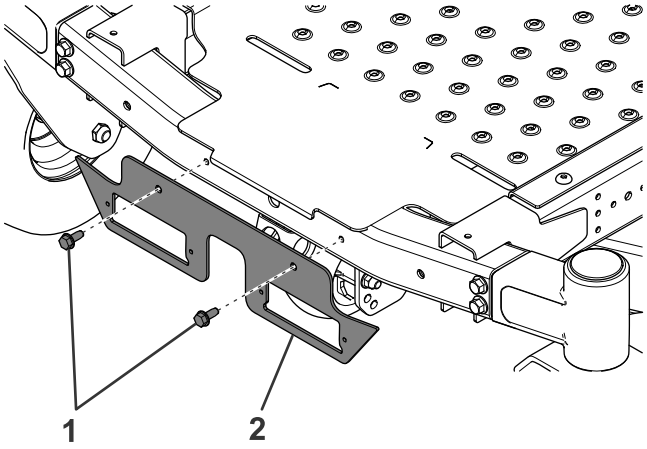

Figura 3

1. Bullone a testa flangiata (5/16")
2. Piastra di montaggio

© 2019—The Toro® Company
8111 Lyndale Avenue South
Bloomington, MN 55420

Registrate il vostro prodotto presso www.Toro.com.

CE

Traduzione dell'originale (IT)
Stampato negli USA
Tutti i diritti sono riservati

3436-455 A

2. Inserite le luci LED nella parte posteriore della piastra di montaggio con 4 bulloni (M4) come mostrato nella Figura 4.

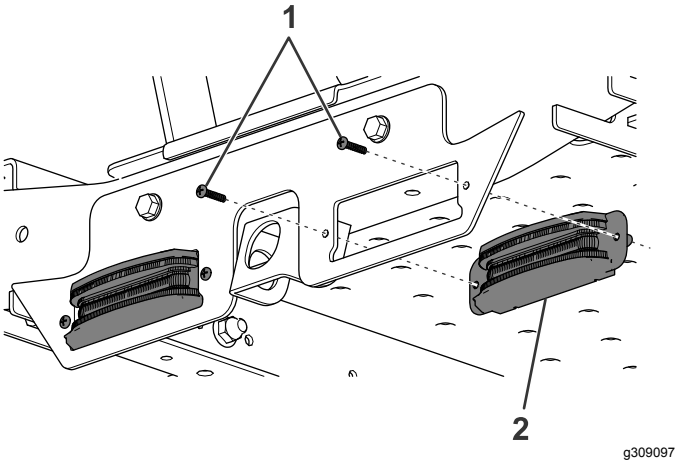

Figura 4

1. Bullone (M4)
2. Luce LED

3. Se la vostra macchina non è dotata di MyRide, andate al passaggio 5 Se la vostra macchina è dotata di MyRide, rimuovete i 2 bulloni che fissano in sede la barriera di sicurezza (Figura 6 e Figura 6).

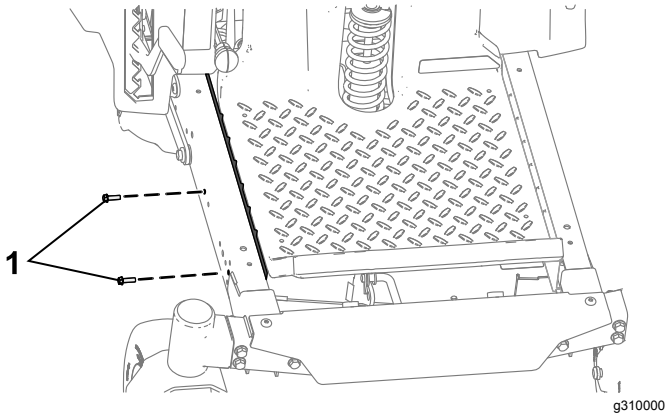

Figura 5

1. Rimuovete e conservate

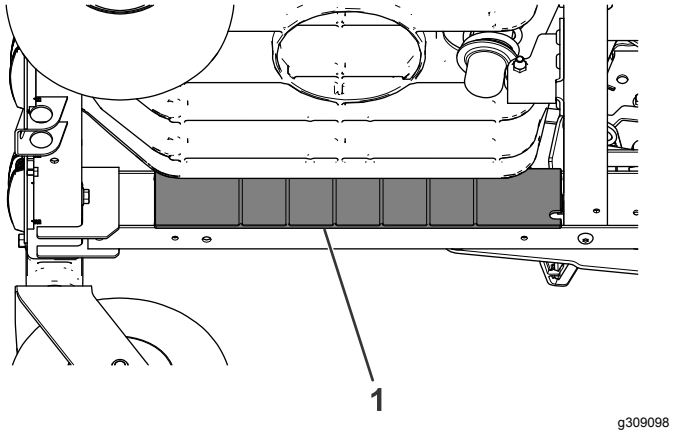

Figura 6

1. Barriera di sicurezza

4. Collegate il cablaggio preassemblato al retro delle luci e fissate il cablaggio alla guida del telaio anteriore con le fascette di cablaggio (Figura 7).

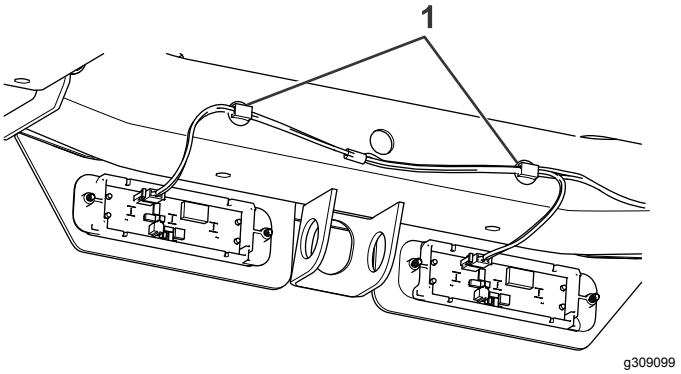

Figura 7

1. Fascette di cablaggio

5. Instradate il cablaggio preassemblato lungo la guida destra del telaio (Figura 8).

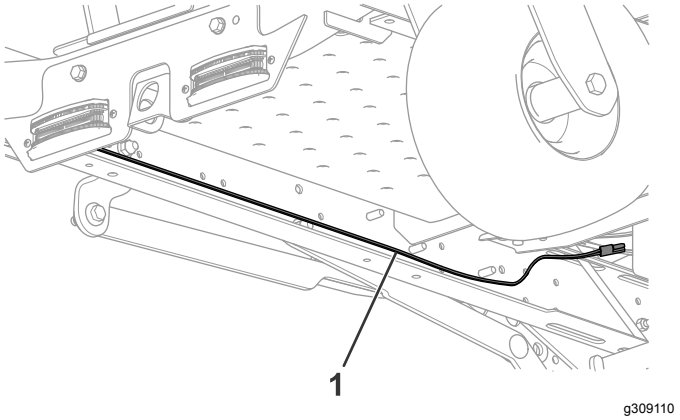

Figura 8

1. Cablaggio preassemblato

6. Collegate il cablaggio preassemblato al connettore del cablaggio preassemblato principale che si trova dietro alla batteria (Figura 9).

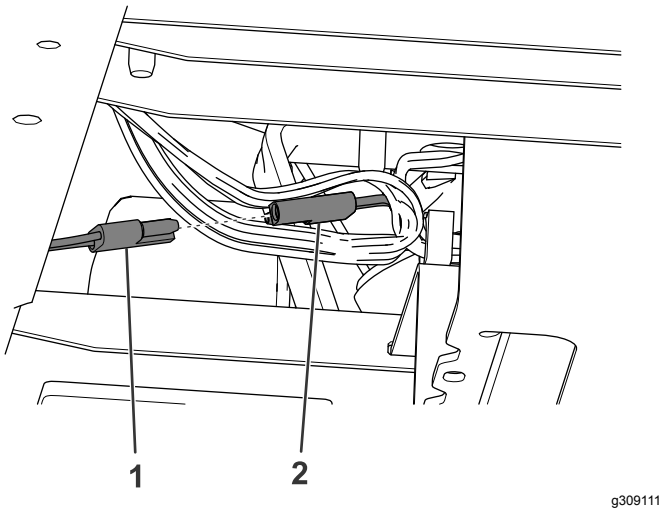

Figura 9

1. Cablaggio preassemblato del kit
2. Cablaggio preassemblato della macchina

7. Se la vostra macchina non è dotata di MyRide, fissate il cablaggio preassemblato alla guida del telaio con 2 fascette per cavi e il cablaggio preassemblato del kit a quello della macchina con la fascetta rimanente (Figura 10). Se la vostra macchina è dotata di MyRide, montate la barriera di sicurezza rimossa in precedenza con i bulloni rimossi in precedenza (Figura 6 e Figura 4).

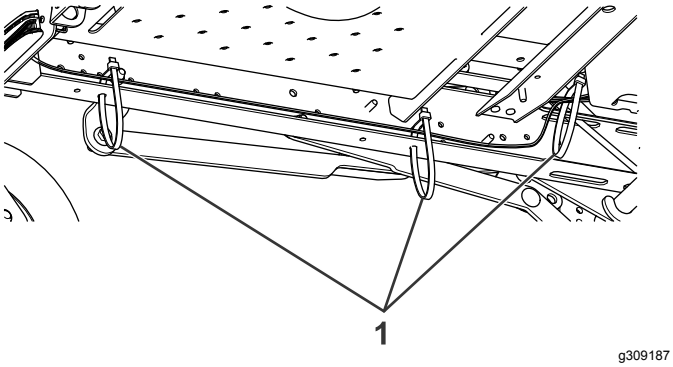

Figura 10

1. Fascette per cavi

8. Montate il poggiapiedi precedentemente rimosso.



Count on it.