Form No. 3436-459 Rev A

# Kit de luzes LED

## Para cortadores de relva com operador montado TimeCutter®

**Modelo nº 140-2056**

**Instruções de instalação**

# Preparação da máquina

1. Estacione a máquina numa superfície plana.
2. Desengate o interruptor de controlo das lâminas.
3. Empurre as alavancas de controlo de movimento para fora para a POSIÇÃO de estacionamento.
4. Desligue o motor e retire a chave.
5. Espere até que todas as peças em movimento parem, antes de sair da posição de operação.
6. Retire e guarde o apoio para o pé (Figura 1 e Figura 2).

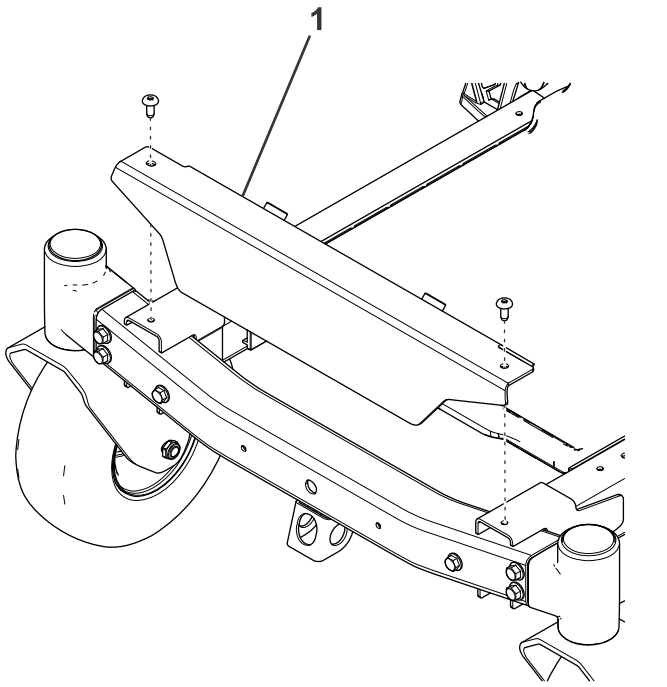


**Figura 1**

Para unidades MyRide

1. Apoio de pé

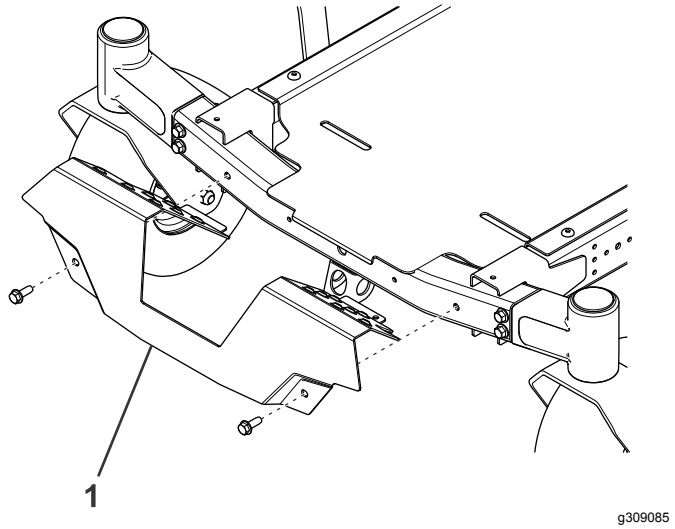


**Figura 2**

Para máquinas não MyRide

1. Apoio de pé

# Instalação das luzes

1. Prenda a placa de montagem na frente da estrutura utilizando dois parafusos de cabeça flangeada (5/16 pol.) como se mostra na Figura 3.

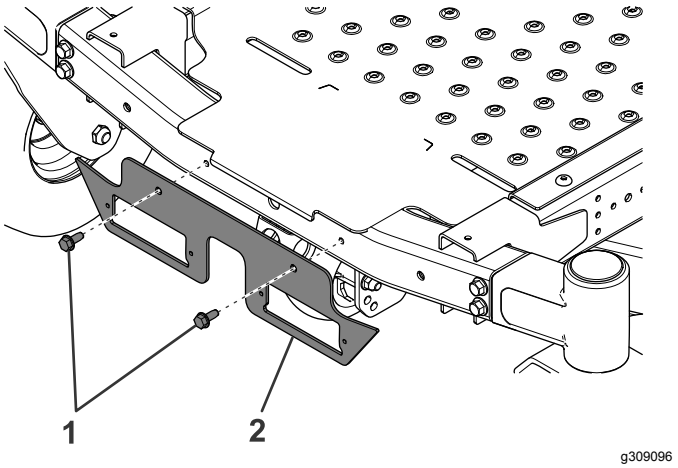


**Figura 3**

1. Parafuso de cabeça flangeada (5/16 pol.)
2. Placa de montagem

© 2019—The Toro® Company
8111 Lyndale Avenue South
Bloomington, MN 55420

Registe o seu produto em www.Toro.com.

CE

Tradução do original (PT)
Impresso nos E.U.A.
Todos os direitos reservados

*3436-459* A

2. Prenda as luzes LED através da parte de trás da placa de montagem com quatro parafusos (M4) como se mostra na Figura 4.

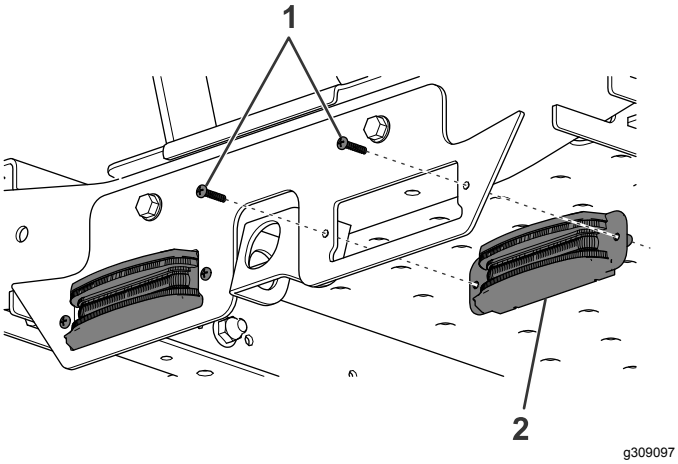


**Figura 4**

1. Parafuso (M4)
2. Luz LED

3. Se não tiver uma máquina MyRide, prossiga para o passo 5. Se tiver uma máquina MyRide, remova os dois parafusos que prendem a calha de proteção no sítio (Figura 6 e Figura 6.

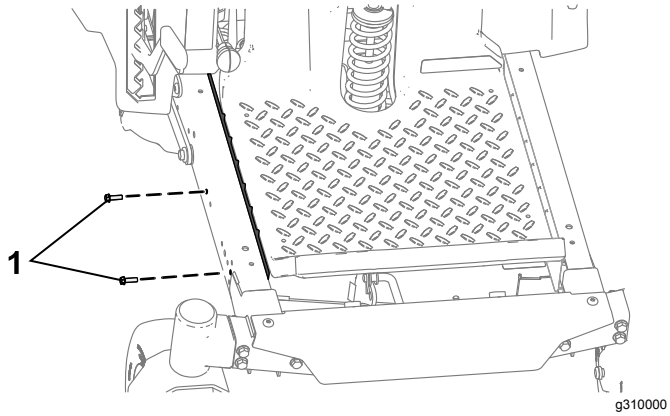


**Figura 5**

1. Retire e guarde

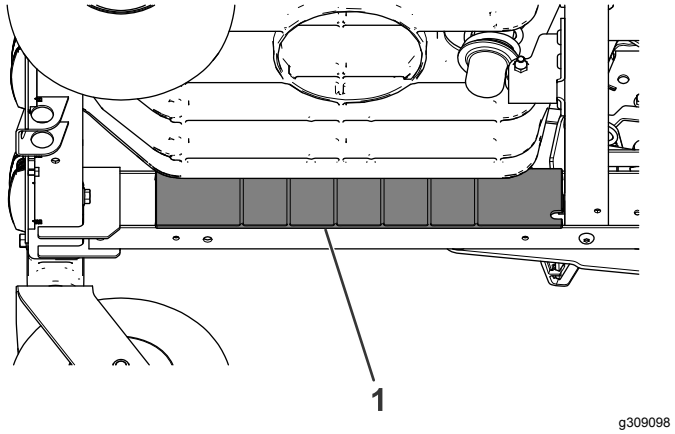


**Figura 6**

1. Calha de proteção

4. Ligue a cablagem à parte de trás das luzes e prenda a cablagem à calha da estrutura frontal utilizando os clipes de cablagem (Figura 7).

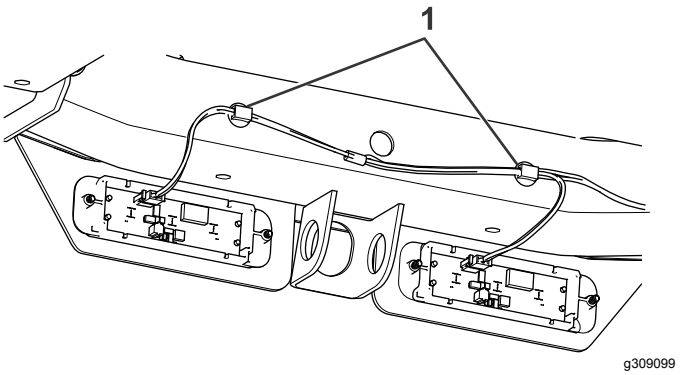


**Figura 7**

1. Clipes de cablagem

5. Encaminhe a cablagem ao longo da calha da estrutura direita (Figura 8).

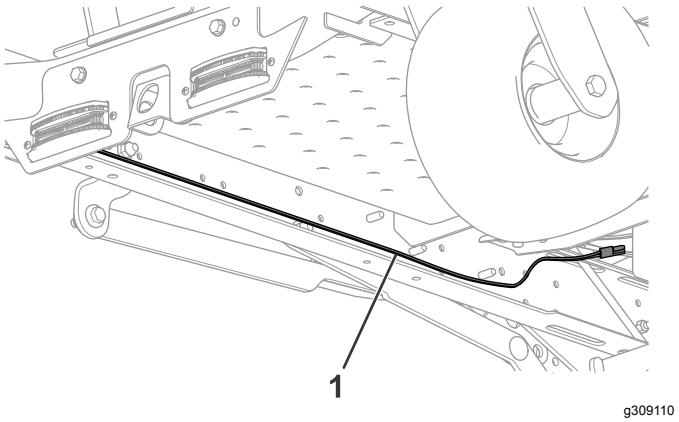


**Figura 8**

1. Cablagem

6. Ligue a cablagem ao conector da cablagem principal localizado por detrás da bateria (Figura 9).

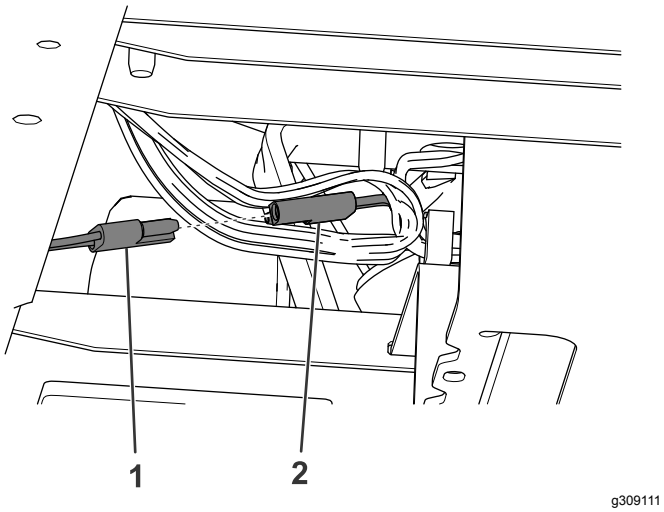


**Figura 9**

1. Cablagem do kit
2. Cablagem da máquina

7. Se tem uma máquina não MyRide, prenda a cablagem à calha da estrutura utilizando duas braçadeiras de cabos e a cablagem do kit à cablagem da máquina utilizando a restante abraçadeira (Figura 10). Se tiver uma máquina com MyRide, instale a calha de proteção previamente removida utilizando os parafusos previamente removidos (Figura 6 e Figura 4).

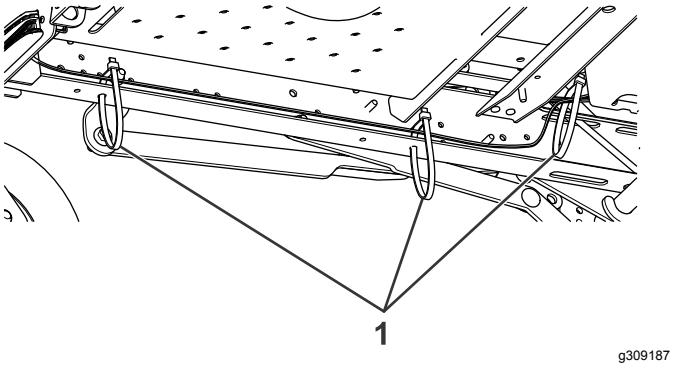


**Figura 10**

1. Braçadeiras de cabos

8. Instale o apoio para o pé previamente removido.




**Count on it.**