Form No. 3431-976 Rev C

TORO®

Count on it.

Manual del operador

Fendeuse de bûches

Nº de modelo 22618—Nº de serie 404320000 y superiores
Nº de modelo 22618HD—Nº de serie 404320000 y superiores

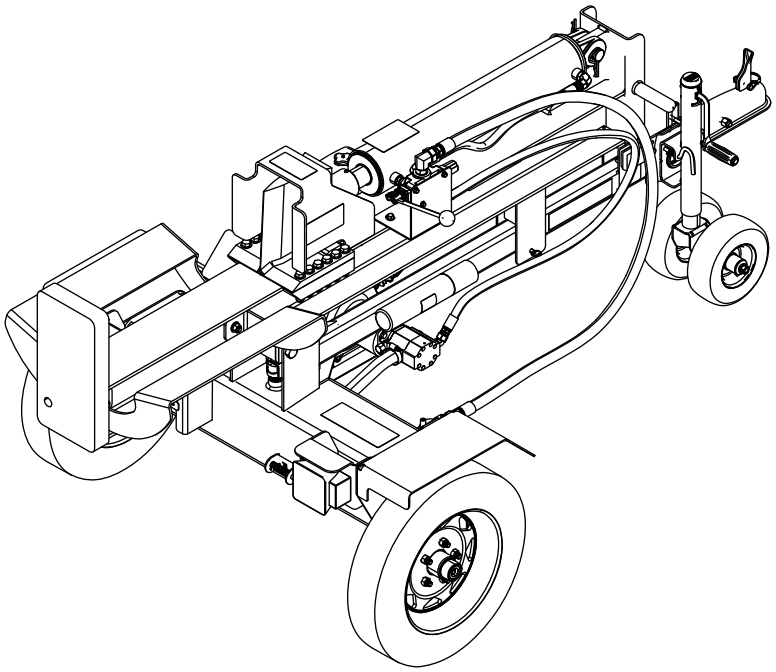

Registre su producto en www.Toro.com.
Traducción del original (ES)

3431-976 C

Vous commettez une infraction à la section 4442 ou 4443 du Code des ressources publiques de Californie si vous utilisez cette machine dans une zone boisée, broussailleuse ou recouverte d'herbe, à moins d'équiper le moteur d'un pare-étincelles en bon état, tel que défini dans la section 4442, ou à moins que le moteur soit construit, équipé et entretenu correctement pour prévenir les incendies.

Le manuel du propriétaire du moteur ci-joint est fourni à titre informatif concernant la réglementation de l'Agence américaine pour la protection de l'environnement (EPA) et la réglementation antipollution de l'état de Californie relative aux systèmes antipollution, à leur entretien et à leur garantie. Vous pouvez vous en procurer un nouvel exemplaire en vous adressant au constructeur du moteur.

Le numéro d'identification DOT est indiqué de chaque côté du pneu. Cette information indique les classes de charge et de vitesse. Les pneus de rechange doivent être de spécifications égales ou supérieures; reportez-vous à Especificaciones (página 9) pour vérifier que les pneus de la machine respectent ou dépassent les spécifications de poids de la machine.

⚠ ADVERTENCIA

CALIFORNIA
Advertencia de la Propuesta 65

Los gases de escape de este producto contienen productos químicos que el Estado de California sabe que causan cáncer, defectos congénitos u otros peligros para la reproducción.

El uso de este producto puede provocar la exposición a sustancias químicas que el Estado de California considera causantes de cáncer, defectos congénitos u otros trastornos del sistema reproductor.

Introducción

Cette machine est conçue pour fendre des bûches de bois coupées à une taille appropriée pour passer dans l'ouverture du coin de fendage de la machine. Elle peut fonctionner en position horizontale ou verticale. Elle n'est pas prévue pour fendre la pierre, le métal ou tout autre matériau que le bois. La fendeuse de bûches peut être tractée derrière un véhicule équipée d'une boule d'attelage appropriée. L'utilisation de ce produit à d'autres fins que celle prévue peut être dangereuse pour vous-même et toute personne à proximité.

Lisez attentivement cette notice pour apprendre comment utiliser et entretenir correctement votre produit, et éviter de l'endommager ou de vous blesser. Vous êtes responsable de l'utilisation sûre et correcte du produit.

Rendez-vous sur www.Toro.com pour tout document de formation à la sécurité et à l'utilisation des produits, pour tout renseignement concernant un produit ou un accessoire, pour obtenir l'adresse des dépositaires ou pour enregistrer votre produit.

Pour obtenir des prestations de service, des pièces Toro d'origine ou des renseignements complémentaires, munissez-vous des numéros de modèle et de série du produit et contactez un dépositaire-réparateur ou le service client Toro agréé. La Figura 1 indique l'emplacement des numéros de modèle et de série du produit. Inscrivez les numéros dans l'espace réservé à cet effet.

Importante: **Avec votre appareil mobile, vous pouvez scanner le code QR sur l'autocollant du numéro de série (le cas échéant) pour accéder à l'information sur la garantie, les pièces détachées et autres renseignements concernant le produit.**

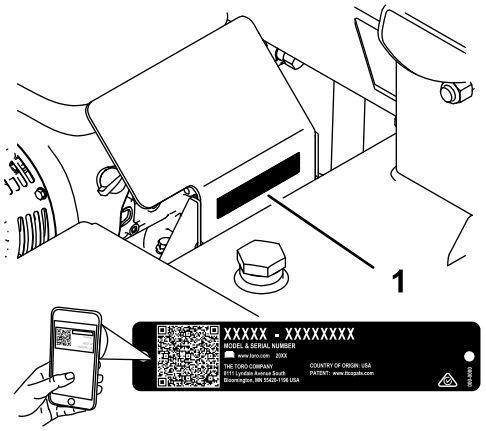

g243187

Figura 1

1. Emplacement des numéros de modèle et de série

Nº de modelo _____

Nº de serie _____

Les mises en garde de ce manuel soulignent des dangers potentiels et sont signalées par le symbole de sécurité (Figura 2), qui indique un danger pouvant entraîner des blessures graves ou mortelles si les précautions recommandées ne sont pas respectées.

© 2019—The Toro® Company
8111 Lyndale Avenue South
Bloomington, MN 55420

Póngase en contacto con nosotros en www.Toro.com.
Imprimé aux États-Unis
Reservados todos los derechos

g000502

Figura 2

1. Symbole de sécurité

Ce manuel utilise deux termes pour faire passer des renseignements essentiels. **Important**, pour attirer l'attention sur une information d'ordre mécanique spécifique, et **Remarque**, pour souligner une information d'ordre général méritant une attention particulière.

Contenido

Seguridad 4
Consignes de sécurité générales 4
Pegatinas de seguridad e instrucciones 5
El producto 8
Controles 8
Commandes du moteur 8
Especificaciones 9
Antes del funcionamiento 10
Consignes de sécurité avant l'utilisation 10
Ajout de carburant 10
Avant d'utiliser la machine 12
Durante el funcionamiento 12
Consignes de sécurité pendant l'utilisation 12
Démarrage du moteur 13
Arrêt du moteur 13
Changement de la position du rail de guidage 14
Fendage d'une bûche 14
Después del funcionamiento 15
Consignes de sécurité après l'utilisation 15
Consignes de sécurité relatives au remorquage 16
Remorquage de la machine 16
Mantenimiento 19
Consignes de sécurité pendant l'entretien 19
Calendario recomendado de mantenimiento 19
Procedimientos previos al mantenimiento 20
Débranchement du fil de la bougie 20
Lubricación 20
Graissage du rail 20
Graissage des roulements des roues 21
Mantenimiento del motor 21
Consignes de sécurité relatives au moteur 21
Entretien du filtre à air 21
Contrôle du niveau et vidange de l'huile moteur 22
Entretien de la bougie 24
Mantenimiento del sistema de combustible 25
Nettoyage de la cuvette de décantation 25
Mantenimiento del sistema de transmisión 26
Contrôle de la pression des pneus 26
Contrôle des écrous de roues 27
Mantenimiento del sistema hidráulico 27
Consignes de sécurité relatives au système hydraulique 27
Spécifications du liquide hydraulique 27
Contrôle du niveau de liquide hydraulique 27
Remplacement du filtre hydraulique 28
Vidange du liquide hydraulique 29
Almacenamiento 29
Consignes de sécurité relatives au remisage 29
Remisage 29
Solución de problemas 31

Seguridad

Consignes de sécurité générales

Ce produit peut sectionner les mains ou les pieds et projeter des objets. Respectez toujours toutes les consignes de sécurité pour éviter des blessures graves.

- Vous devez lire et comprendre le contenu de ce *Guide d'utilisation et de sécurité* avant de démarrer le moteur.
- Accordez toute votre attention à l'utilisation de la machine. Ne vous livrez à aucune activité risquant de vous distraire, au risque de causer des dommages corporels ou matériels.
- N'approchez pas les mains ou les pieds des composants mobiles de la machine.
- N'utilisez pas la machine si tous les capots et autres dispositifs de protection appropriés ne sont pas en place et en bon état de marche.
- Ne vous tenez pas devant l'ouverture d'éjection. Tenez tout le monde et tous les animaux à l'écart de la machine.
- N'admettez pas d'enfants dans le périmètre de travail. N'autorisez jamais un enfant à utiliser la machine.
- Arrêtez la machine et coupez le moteur avant de faire l'entretien, de faire le plein de carburant ou de déboucher la machine.
- Seul un adulte peut stabiliser la bûche et utiliser le levier de commande pour assurer le contrôle complet de la bûche et du coin de fendage.

L'usage ou l'entretien incorrect de cette machine peut occasionner des accidents. Pour réduire les risques d'accidents et de blessures, respectez les consignes de sécurité qui suivent. Tenez toujours compte des mises en garde signalées par le symbole de sécurité (⚠) et la mention Prudence, Attention ou Danger. Le non respect de ces instructions peut entraîner des blessures graves voire mortelles.

Pegatinas de seguridad e instrucciones

Des autocollants de sécurité et des instructions bien visibles par l'opérateur sont placés près de tous les endroits potentiellement dangereux. Remplacez tout autocollant endommagé ou manquant.

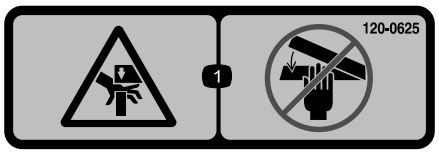

decal120-0625

120-0625

1. Point de pincement des mains – n'approchez pas les mains.

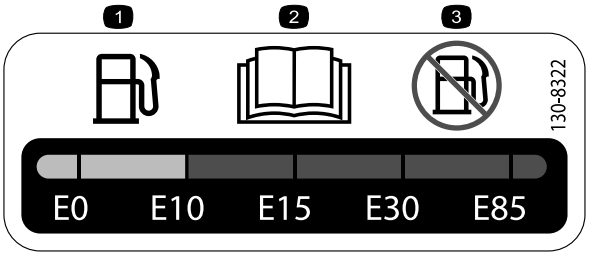

decal130-8322

130-8322

1. Utilisez uniquement du carburant à teneur en alcool par volume inférieure à 10 %.
2. Lisez le *Manuel de l'utilisateur* pour plus de renseignements sur le carburant.
3. N'utilisez pas de carburant à teneur en alcool par volume supérieure à 10 %.

decal133-8062

133-8062

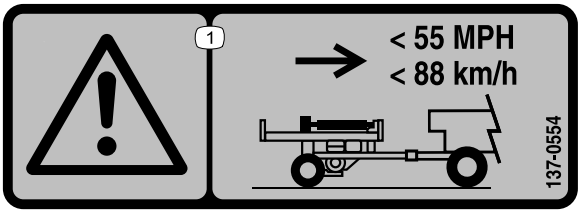

decal137-0554

137-0554

1. Attention – ne transportez pas la machine à plus de 88 km/h (55 mi/h).

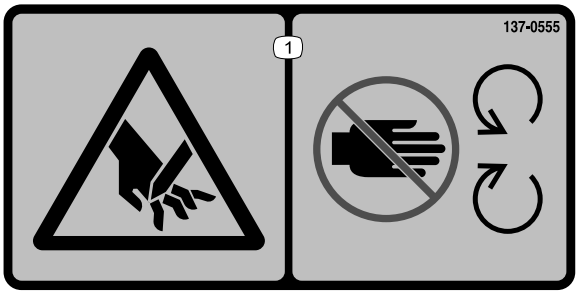

decal137-0555

137-0555

1. Risque de coupure – ne vous approchez pas des pièces mobiles.

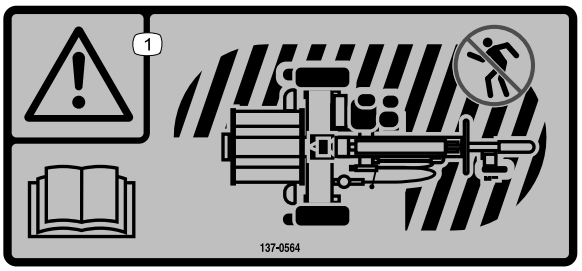

decal137-0564

137-0564

1. Attention – lisez le *manuel de l'utilisateur*; ne vous approchez pas de l'emplacement indiqué quand la machine est en marche.

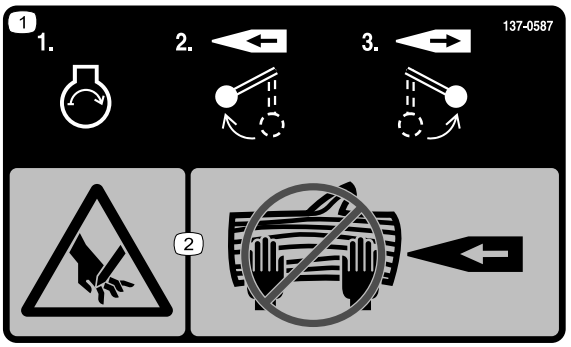

decal137-0587

137-0587

1. Démarrer le moteur; déplacer le levier vers l'avant pour fendre la bûche; ramener le levier en arrière pour rétracter le coin de fendage.
2. Risque de coupure des mains – ne pas poser pas les mains sur la bûche.

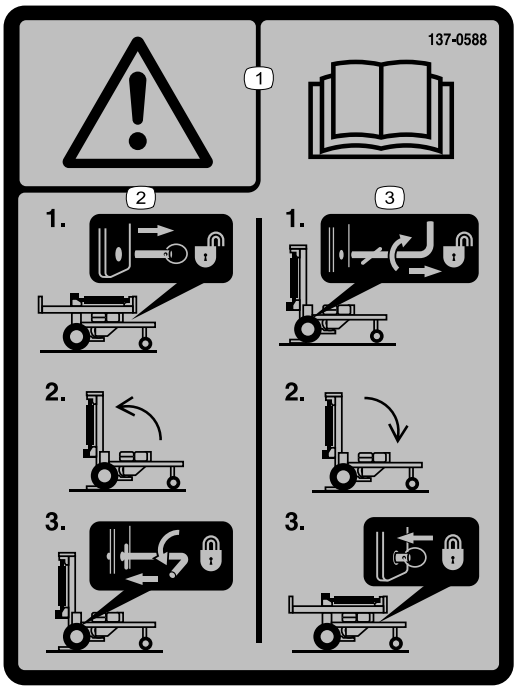

decal137-0588

137-0588

1. Attention – lisez le *Manuel de l'utilisateur*.
2. Pour lever le rail : 1) Retirez la goupille de verrouillage; 2) Lever le rail; 3) Tourner le levier de verrouillage.
3. Pour abaisser le rail : 1) Tourner le levier de verrouillage; 2) Abaisser le rail; 3) Insérer la goupille de verrouillage.

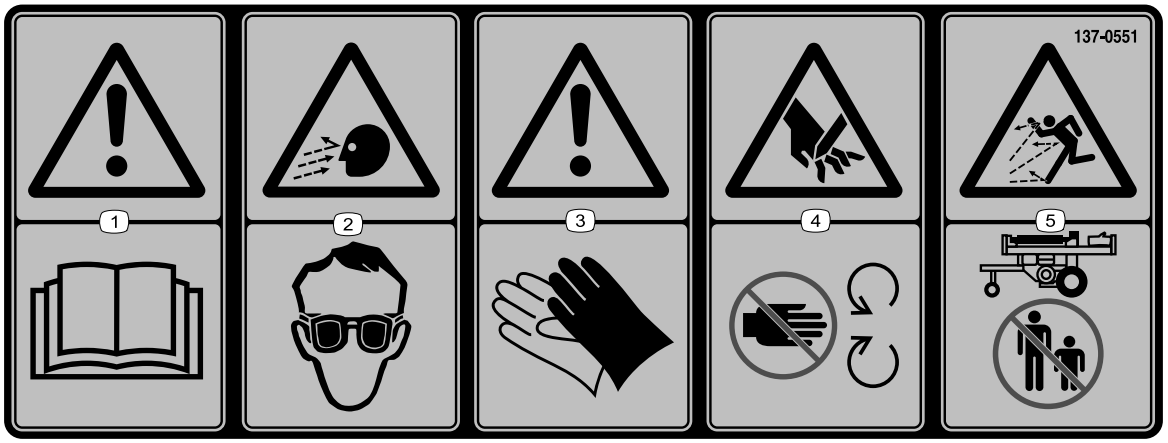

decal137-0551

137-0551

1. Attention – lisez le *Manuel de l'utilisateur*.
2. Risque de projection d'objets – portez une protection oculaire.
3. Attention – portez des gants de protection.
4. Risque de coupure – ne vous approchez pas des pièces mobiles.
5. Risque de projection d'objets – n'autorisez personne à s'approcher de la machine.

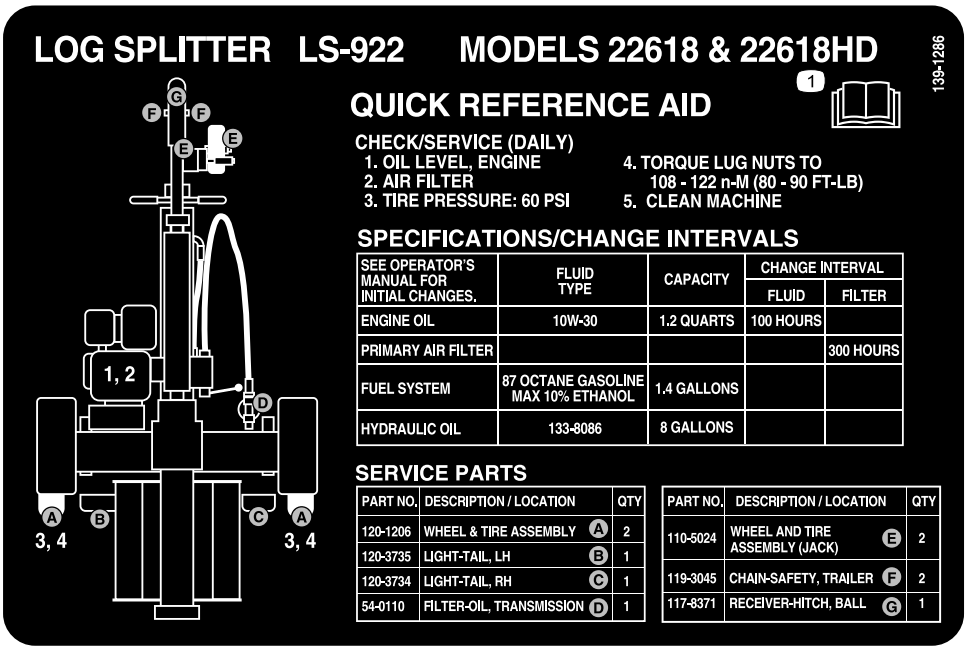

139-1286

1. Lire le *Manuel de l'utilisateur*

El producto

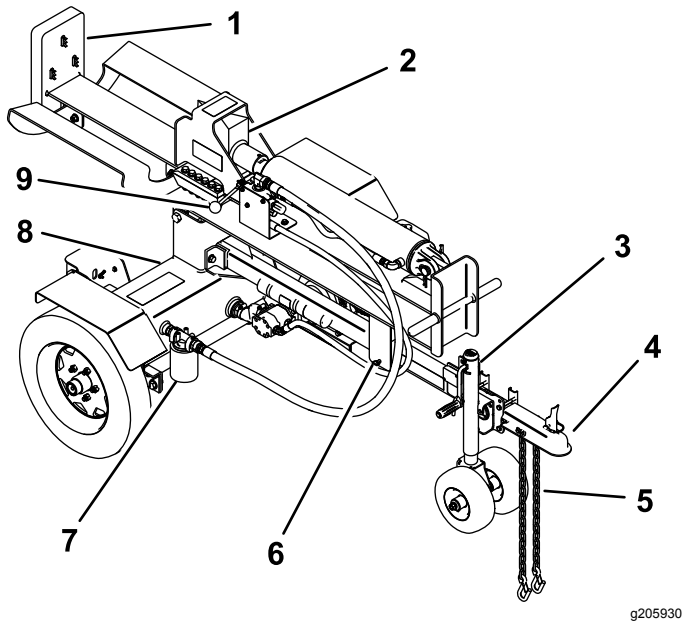

Figura 3

1. Plaque d'extrémité
2. Coin de fendage
3. Béquille de sécurité
4. Récepteur d'attelage
5. Chaînes de sécurité
6. Goupille de verrouillage du rail
7. Filtre hydraulique
8. Réservoir hydraulique
9. Levier de commande

Controles

Avant de mettre le moteur en marche et d'utiliser la machine, familiarisez-vous avec toutes les commandes.

Commandes du moteur

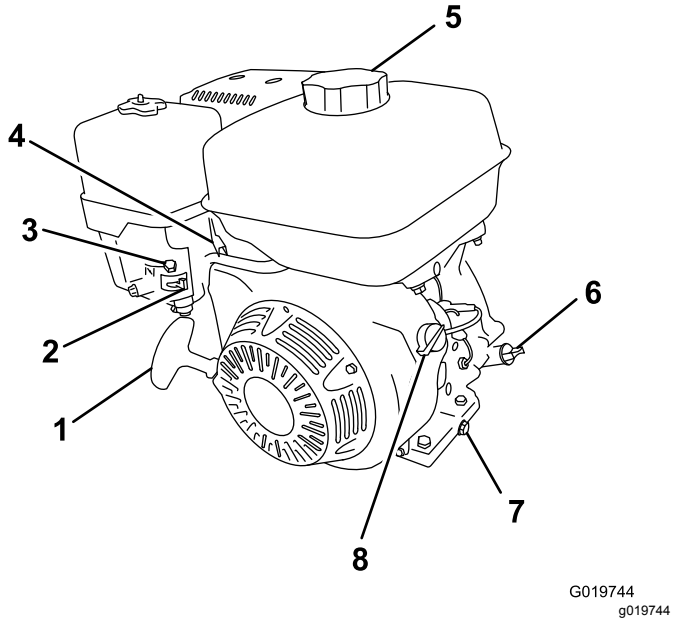

Figura 4

1. Poignée du lanceur
2. Robinet d'arrivée de carburant
3. Commande de starter
4. Commande d'accélérateur
5. Bouchon du réservoir de carburant
6. Jauge d'huile
7. Bouchon de vidange d'huile
8. Commande MARCHE/ARRÊT

Robinet d'arrivée de carburant

Le robinet d'arrivée de carburant (Figura 4) est situé sous la commande de starter. Amenez le levier du robinet d'arrivée de carburant à la position OUVERTE avant d'essayer de démarrer le moteur. Lorsque vous avez fini d'utiliser la machine, coupez le moteur et tournez le levier du robinet d'arrivée de carburant en position FERMÉE.

Commande de starter

Utilisez la commande de starter (Figura 4) pour démarrer quand le moteur est froid. Avant de tirer la poignée du lanceur, placez la commande de starter en position FERMÉE. Une fois le moteur en marche, amenez la commande de starter en position OUVERTE. N'utilisez pas le starter si le moteur est chaud ou si la température ambiante est élevée.

Commande d'accélérateur

La commande d'accélérateur (Figura 4) permet de réguler le régime moteur (tr/min). Elle est située près de la commande de starter.

Commande MARCHE/ARRÊT du moteur

Cette commande est située à l'avant du moteur.

- Tournez la commande en position de MARCHE pour démarrer et faire tourner le moteur.
- Tournez la commande en position d'ARRÊT pour arrêter le moteur.

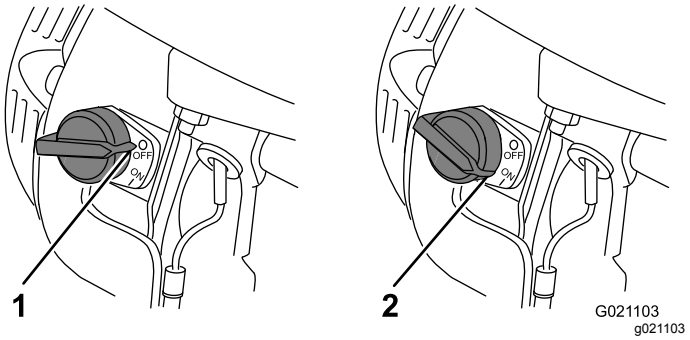

Figura 5

1. Position arrêt
2. Position marche

Poignée du lanceur

Pour démarrer le moteur, tirez rapidement la poignée du lanceur (Figura 4) pour lancer le moteur. Les commandes présentes sur le moteur et décrites plus haut doivent toutes être réglées correctement pour que le moteur démarre.

Levier de commande du coin

Le levier de commande du coin de fendage actionne la valve hydraulique qui déplace le coin vers l'avant et l'arrière pendant le fendage des bûches.

- Maintenez le levier de commande vers la plaque d'extrémité pour faire avancer le coin.
- Relâchez le levier de commande pour arrêter le déplacement de la bûche.
- Déplacez le levier de commande en position arrière pour rétracter le coin. Déplacez le levier complètement en arrière pour rétracter le coin automatiquement et complètement.

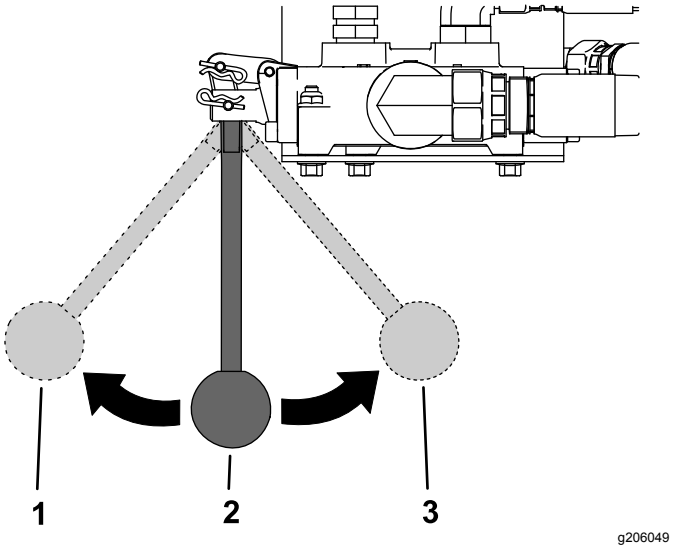

Figura 6

1. Déplacement du coin en avant
2. Levier de commande (position neutre)
3. Déplacement du coin en arrière

Especificaciones

Longueur	246 cm (97 po)
Largeur	130 cm (51 po)
Hauteur	115 cm (46 po)
Poids	412 kg (909 lb)
Ouverture de bûche maximum	63 cm (25 po)
Récepteur d'attelage	5 cm (2 po)

Operación

Antes del funcionamiento

Consignes de sécurité avant l'utilisation

Consignes de sécurité générales

- Ne confiez jamais l'utilisation ou l'entretien de la machine à des enfants ou à des personnes non qualifiées. Certaines législations imposent un âge minimum pour l'utilisation de ce type de machine. Le propriétaire de la machine doit assurer la formation de tous les utilisateurs et mécaniciens.
- Familiarisez-vous avec le maniement correct du matériel, les commandes et les symboles de sécurité.
- Coupez le moteur, attendez l'arrêt complet de tout mouvement et laissez refroidir la machine avant de la régler, la nettoyer, la remiser ou la réparer.
- Apprenez à arrêter la machine et le moteur rapidement.
- Vérifiez toujours que les commandes de présence de l'utilisateur, les contacteurs de sécurité et les capots de protection sont en place et fonctionnent correctement. N'utilisez pas la machine en cas de mauvais fonctionnement.

Consignes de sécurité relatives au carburant

- Pour éviter de vous blesser ou de causer des dommages matériels, manipulez le carburant avec une extrême prudence. Les vapeurs de carburant sont inflammables et explosives.
- Éteignez cigarettes, cigares, pipes et autres sources d'étincelles.
- Utilisez exclusivement un bidon à carburant homologué.
- N'enlevez pas le bouchon du réservoir de carburant et n'ajoutez pas de carburant quand le moteur tourne ou est encore chaud.
- Ne faites pas le plein du réservoir dans un local fermé.
- Ne remisez pas la machine ni les bidons de carburant à proximité d'une flamme nue, d'une source d'étincelles ou d'une veilleuse, telle celle d'un chauffe-eau ou d'autres appareils.
- Ne remplissez pas les bidons de carburant à l'intérieur d'un véhicule ou sur le plateau d'une remorque dont le revêtement est en plastique. Posez toujours les bidons de carburant sur le sol, à l'écart du véhicule, avant de les remplir.
- Descendez la machine du véhicule ou de la remorque et posez-la à terre avant de remplir le réservoir de carburant. Si cela n'est pas possible, laissez la machine dans le véhicule ou sur la remorque, mais remplissez le réservoir à l'aide d'un bidon, et non directement à la pompe.
- N'utilisez pas la machine si elle n'est pas équipée du système d'échappement complet et en bon état de marche.
- Maintenez le pistolet en contact avec le bord du réservoir ou du bidon jusqu'à la fin du remplissage. N'utilisez pas de dispositif de verrouillage du pistolet en position ouverte.
- Si du carburant s'est répandu sur vos vêtements, changez-vous immédiatement. Essuyez le carburant éventuellement répandu.
- Ne remplissez jamais excessivement le réservoir de carburant. Remettez le bouchon du réservoir de carburant en place et serrez-le solidement.
- Conservez le carburant dans un récipient homologué et hors de la portée des enfants. N'achetez et ne stockez jamais plus que la quantité de carburant consommée en un mois.
- Ne remplissez pas complètement le réservoir de carburant. Remplissez le réservoir de carburant jusqu'à ce que le niveau atteigne la base du tube du goulot de remplissage.
  - Évitez de respirer les vapeurs de carburant de façon prolongée.
  - N'approchez pas le visage du pistolet ou de l'ouverture du réservoir de carburant.
  - Évitez tout contact avec la peau et lavez tout liquide renversé à l'eau et au savon.

Ajout de carburant

Recommandations relatives au carburant

- Pour assurer le fonctionnement optimal de la machine, utilisez uniquement de l'essence sans plomb propre et fraîche (stockée depuis moins d'un mois) ayant un indice d'octane de 87 ou plus (méthode de calcul [R+M]/2).
- **Éthanol** : de l'essence contenant jusqu'à 10 % d'éthanol (essence-alcool) ou 15 % de MTBE (éther méthyltertiobutylique) par volume peut être utilisée à la rigueur. L'éthanol et le MTBE sont deux produits différents. L'utilisation d'essence contenant 15 % d'éthanol (E15) par volume n'est pas agréée. **N'utilisez jamais d'essence contenant plus de 10 % d'éthanol par volume**,

comme E15 (qui contient 15 % d'éthanol), E20 (qui contient 20 % d'éthanol) ou E85 (qui contient jusqu'à 85 % d'éthanol). L'utilisation d'essence non agréée peut entraîner des problèmes de performances et/ou des dommages au moteur qui peuvent ne pas être couverts par la garantie.

- N'utilisez **pas** d'essence contenant du méthanol.
- Ne stockez **pas** le carburant dans le réservoir ou dans des bidons de carburant pendant l'hiver, à moins d'utiliser un stabilisateur de carburant.
- N'ajoutez **pas** d'huile à l'essence.

Importante: **Pour réduire les problèmes de démarrage, ajoutez un stabilisateur à chaque plein et utilisez de l'essence stockée depuis moins d'un mois; laissez tourner le moteur jusqu'à ce qu'il s'arrête faute de carburant avant de remiser la machine pendant plus d'un mois de suite.**

N'utilisez pas d'additifs de carburant autres qu'un stabilisateur/conditionneur. N'utilisez pas de stabilisateurs à base d'alcools tels que l'éthanol, le méthanol ou l'isopropanol.

Remplissage du réservoir de carburant

Capacité du réservoir de carburant : 5,3 litres (1,4 gallon américain)

1. Garez la machine sur une surface plane et horizontale, coupez le moteur et laissez-le refroidir.
2. Nettoyez la surface autour du bouchon du réservoir de carburant et enlevez le bouchon (Figura 7).

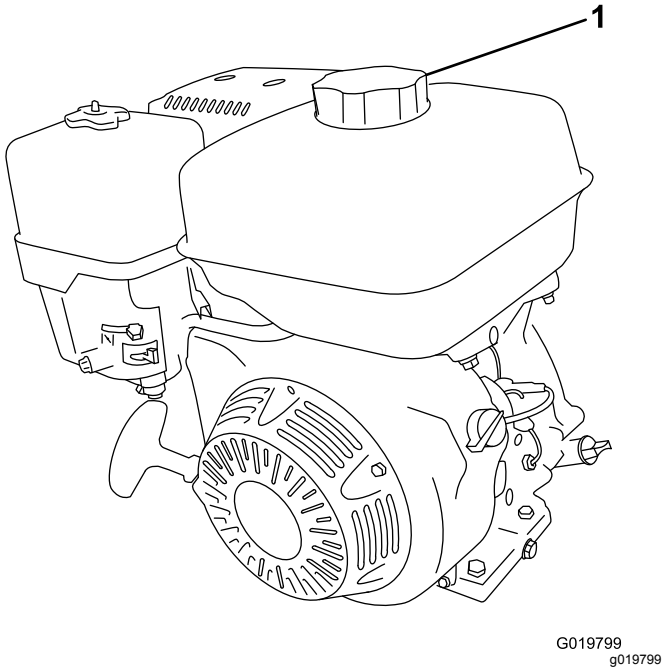

Figura 7

1. Bouchon du réservoir de carburant

3. Versez du carburant dans le réservoir de carburant jusqu'à ce que le niveau maximum soit atteint (Figura 8).

   Importante: **L'espace au-dessus doit rester vide pour permettre au carburant de se dilater. Ne remplissez pas complètement le réservoir de carburant.**

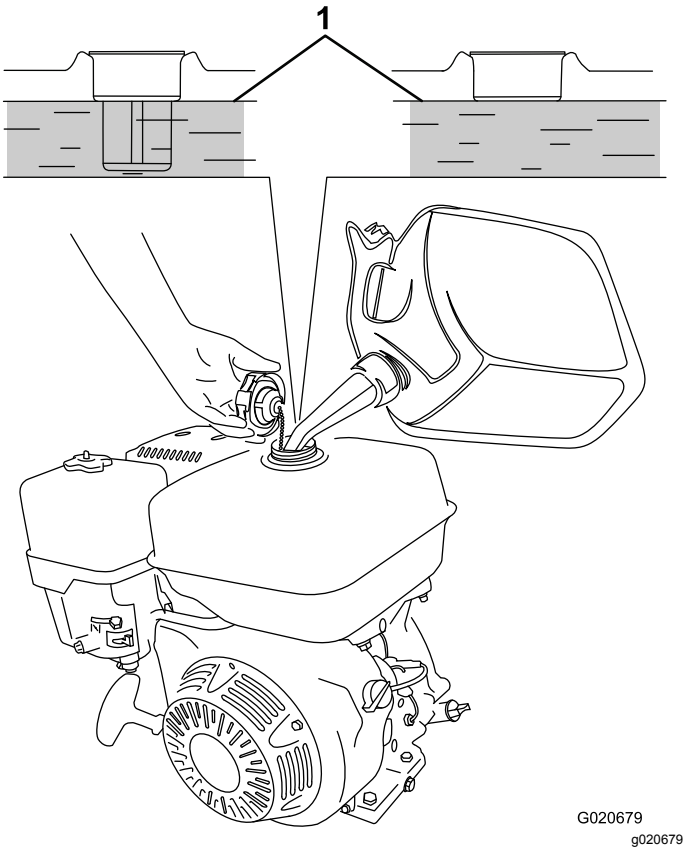

Figura 8

1. Niveau de carburant maximum

4. Revissez fermement le bouchon du réservoir de carburant (Figura 7).
5. Essuyez le carburant éventuellement répandu.

Avant d'utiliser la machine

1. Garez la machine sur une surface plane et horizontale et détachez-la du véhicule de remorquage.
2. Calez l'avant et l'arrière des roues pour empêcher la machine de bouger.
3. Vérifiez la présence et l'état des protections.
4. Assurez-vous que la surface est parfaitement dégagée de bois et débris.
5. Effectuez chaque jour les procédures d'entretien décrites sous Mantenimiento (página 19).

Durante el funcionamiento

Consignes de sécurité pendant l'utilisation

Consignes de sécurité générales

- Le propriétaire/l'utilisateur est responsable des accidents pouvant entraîner des dommages corporels et matériels et peut les prévenir.
- Portez des vêtements appropriés, y compris une protection oculaire, des gants de protection, des chaussures solides à semelle antidérapante et des protecteurs d'oreilles. Attachez les cheveux longs et ne portez pas de bijoux pendants ni de vêtements amples.
- N'utilisez pas la machine si vous êtes malade ou fatigué, ni sous l'emprise de l'alcool, de drogues ou de médicaments.
- Ne transportez jamais de passagers sur la machine et tenez les autres personnes et les animaux domestiques à l'écart de la zone de travail.
- Avant de démarrer le moteur, vérifiez que la machine est parfaitement immobilisée, que le rail est verrouillé en position horizontale ou verticale et que vous êtes au poste de travail.
- Utilisez toujours la machine depuis la zone d'utilisation spécifiée sous Fendage d'une bûche (página 14). Maintenez la place de l'utilisateur et les zones adjacentes dégagées pour vous déplacez de manière sûre et stable.
- N'approchez jamais les mains ou les pieds des pièces mobiles. Ne vous approchez jamais de coin de fendage.
- Tenez tout le monde à l'écart des composants mobiles de la machine quand vous actionnez les commandes et fendez les bûches.
- Arrêtez la machine, coupez le moteur, attendez l'arrêt de toutes les pièces mobiles et vérifiez l'état du coin de fendage si vous heurtez un obstacle ou si la machine vibre de manière inhabituelle. Effectuez toutes les réparations nécessaires avant de réutiliser la machine.
- Ne faites jamais tourner le moteur dans un local ne permettant pas d'évacuer les gaz d'échappement.
- Ne laissez jamais la machine en marche sans surveillance.
- Avant de quitter la position d'utilisation :
  - Rétractez complètement le coin de fendage.
  - Coupez le moteur.

– Attendez l'arrêt complet de toutes les pièces mobiles.

- N'utilisez pas la machine si la foudre menace.
- Utilisez uniquement des accessoires, équipements et pièces de rechange agréés par The Toro® Company.

Consignes de sécurité relatives au fendage

- Placez les mains sur les côtés de la bûche et non à ses extrémités. Ne placez jamais les mains ou toute autre partie du corps entre une bûche et une autre partie de la machine.
- N'enjambez pas la zone de fendage et ne tendez pas le bras au-dessus pendant le fonctionnement de la machine.
- Ne poussez le levier de commande en avant (vers la bûche) qu'avec la main. Si la bûche bouge avant de rencontrer le coin de fendage, ne touchez pas le coin pendant qu'il se déplace. Relâchez le levier de commande, puis repositionnez la bûche.
- N'actionnez la machine que depuis le poste d'utilisation et avec le levier de commande.
- Seul un adulte peut stabiliser la bûche et utiliser le levier de commande pour assurer le contrôle complet de la bûche et du coin de fendage.
- N'essayez jamais de fendre plus d'une bûche à la fois.
- Maintenez la zone de travail propre, retirez les bûches fendues autour de la machine pour ne pas glisser dessus.
- Avant d'être fendues, les bûches doivent être coupées aussi droites que possible aux extrémités. Pour les bûches qui ne sont pas coupées droites, l'extrémité la moins droite et la partie la plus longue de la bûche doivent être placées vers le coin et l'extrémité droite vers la plaque d'extrémité.

Démarrage du moteur

1. Tournez la commande Marche/Arrêt du moteur en position MARCHE (Figura 5).
2. Tournez le robinet d'arrivée de carburant en position OUVERTE (Figura 7).

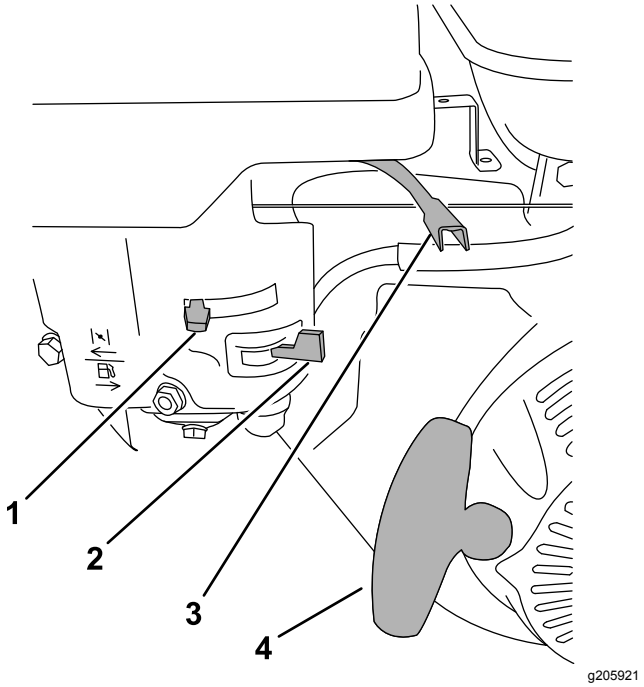

Figura 9

1. Commande de starter
2. Robinet d'arrivée de carburant
3. Commande d'accélérateur
4. Poignée du lanceur

3. Amenez la commande de starter en position FERMÉE (Figura 7).

   Nota: L'usage du starter n'est généralement pas nécessaire si le moteur est chaud.
4. Placez la commande d'accélérateur en position HAUT RÉGIME (Figura 7).
5. Tirez légèrement la poignée du lanceur jusqu'à ce que vous sentiez une résistance, puis tirez vigoureusement (Figura 7). Relâchez lentement la poignée du lanceur.
6. Lorsque le moteur a démarré, ramenez progressivement la commande de starter en position HORS SERVICE. Si le moteur cale ou hésite, poussez-la de nouveau en position EN SERVICE jusqu'à ce que le moteur soit chaud. Placez ensuite la commande de starter à la position HORS SERVICE.

Arrêt du moteur

1. Amenez la commande d'accélérateur en position BAS RÉGIME.
2. Tournez la commande marche/arrêt du moteur en position ARRÊT.
3. Tournez le robinet d'arrivée de carburant en position FERMÉE.

Changement de la position du rail de guidage

⚠ ADVERTENCIA

Le rail est lourd et peut se détacher brusquement du cadre de la machine si vous lâchez la poignée pendant la montée ou la descente du rail.

La poignée vous permet d'actionner le rail et maintient les mains à l'écart du cadre de la machine et des points de pincement pendant le levage ou l'abaissement du rail.

Levage du rail en position verticale

Vous pouvez faire pivoter le rail pour l'utiliser en position horizontale ou verticale.

1. Garez la machine sur une surface plane et horizontale, et coupez le moteur.
2. Calez l'avant et l'arrière des roues pour empêcher la machine de bouger.
3. Retirez la goupille de verrouillage (Figura 10).
4. Faites pivoter le rail en position verticale, en appui contre la base de la machine (Figura 10).
5. Tournez le levier de verrouillage de la position verticale en position fermée pour bloquer le rail inférieur en place (Figura 10).

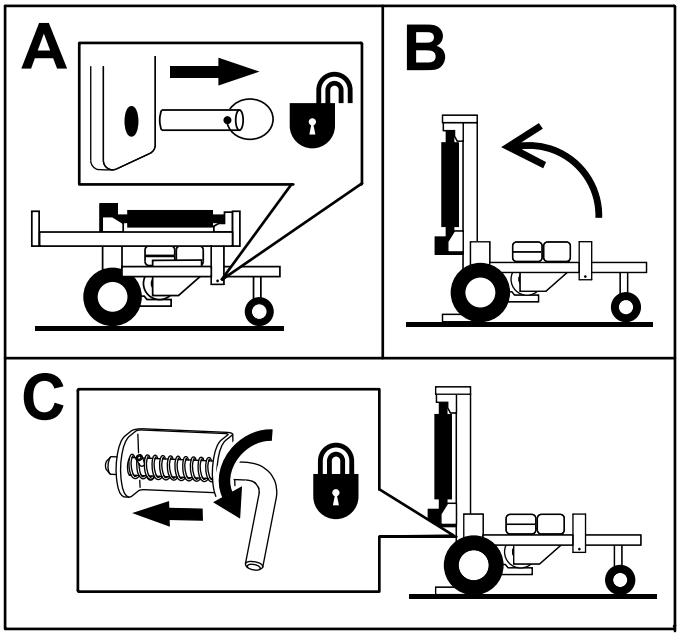

Figura 10

Abaissement du rail en position horizontale

1. Tournez le levier de verrouillage de la position verticale en position ouverte (Figura 11).
2. Faites pivoter le rail avec précaution à la position horizontale (Figura 11).
3. Insérez la goupille de verrouillage pour fixer le rail (Figura 11).

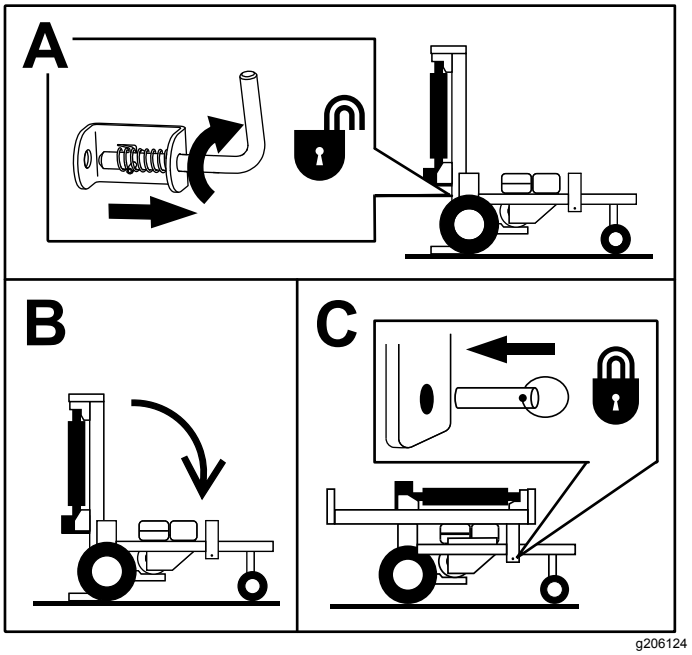

Figura 11

Fendage d'une bûche

⚠ ADVERTENCIA

Cette machine peut sectionner les mains et les pieds.

Tenez-vous toujours dans la zone d'utilisation indiquée à la Figura 12.

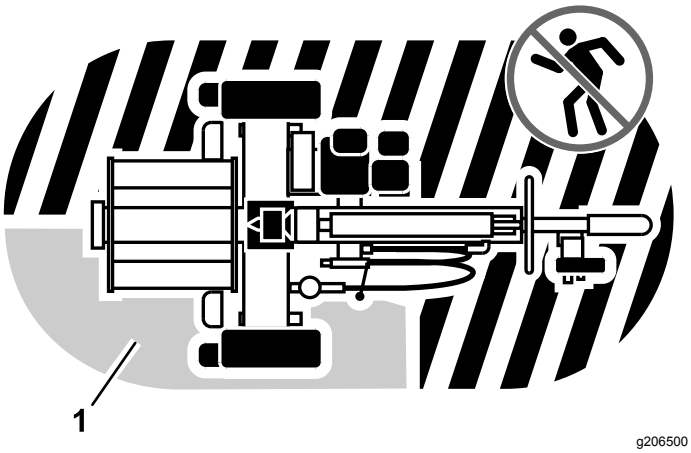

Figura 12

1. Zone d'utilisation

1. Garez la machine sur une surface plane et horizontale.
2. Calez l'avant et l'arrière des roues pour empêcher la machine de bouger.
3. Changez le rail de position au besoin et verrouillez-le en place; voir Changement de la position du rail de guidage (página 14).
4. Démarrez le moteur.
5. Assurez-vous que les bûches que vous devez fendre font moins de 60 cm (24 po) de long et que les deux extrémités sont aussi droites que possible.

   Nota: Cela évite à la bûche de se déplacer quand elle est sous pression.
6. Placez la bûche contre la plaque d'extrémité, de telle sorte que le sens du grain corresponde au sens de déplacement du coin.

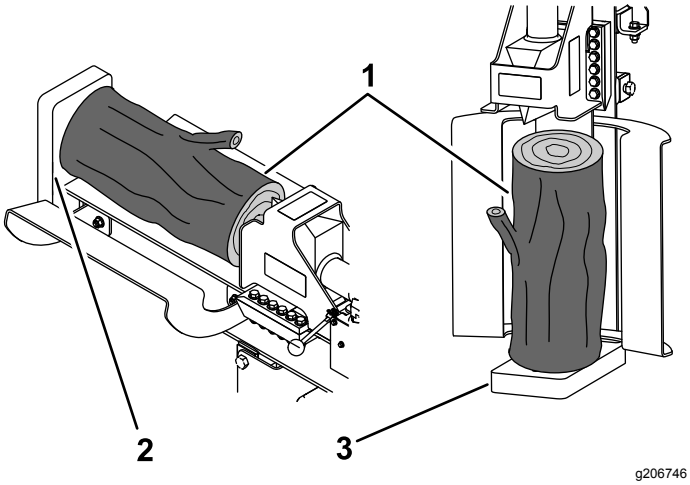

Figura 13

1. Bûche
2. Plaque d'extrémité – rail horizontal
3. Plaque d'extrémité – rail vertical

Importante: **N'essayez jamais de fendre des bûches en travers du grain.**

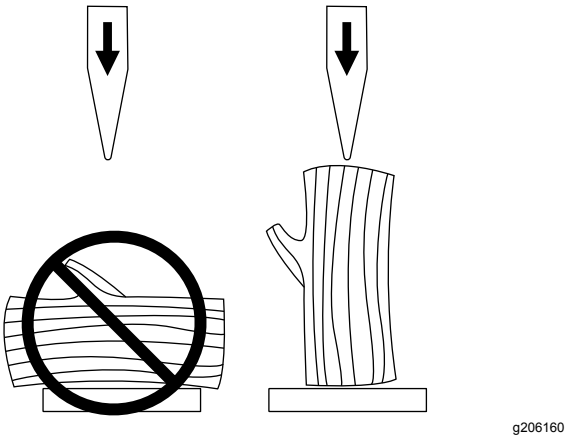

Figura 14

7. Amenez le levier de commande en position AVANT pour fendre la bûche.
8. Amenez le levier de commande en position ARRIÈRE pour rétracter le coin.
9. Coupez le moteur lorsque vous avez fini de fendre les bûches.

Después del funcionamiento

Consignes de sécurité après l'utilisation

- Coupez le moteur, attendez l'arrêt complet de tout mouvement et laissez refroidir la machine avant de la régler, la nettoyer, la remiser ou la réparer.
- Pour éviter les risques d'incendie, enlevez les débris qui se trouvent sur le silencieux et le moteur. Nettoyez les coulées éventuelles d'huile ou de carburant.
- Laissez refroidir le moteur avant de ranger la machine dans un local fermé.
- Fermez le robinet d'arrivée de carburant avant de remiser ou de transporter la machine.
- Ne remisez jamais la machine ni les bidons de carburant à proximité d'une flamme nue, d'une source d'étincelles ou d'une veilleuse, telle celle d'un chauffe-eau ou d'autres appareils.
- Maintenez toutes les pièces de la machine en bon état de marche et toutes les fixations bien serrées.
- Remplacez tous les autocollants usés ou endommagés.

Consignes de sécurité relatives au remorquage

Avant de remorquer la machine, consultez la réglementation locale de votre comté ou la réglementation d'état concernant la sécurité de remorquage.

- Pour réduire le risque d'accident pendant le transport de la machine sur la voie publique, assurez-vous que le véhicule tracteur est en bon état mécanique et en état de marche.
- Coupez le moteur avant de transporter la machine.
- Vérifiez que la boule d'attelage est de la dimension correcte pour le récepteur d'attelage de la machine.
- Vérifiez l'usure de l'attelage et l'accouplement. Ne remorquez **jamais** la machine avec un attelage, un coupleur, des chaînes ou autres composants endommagés ou défectueux.
- Contrôlez la pression des pneus du véhicule tracteur et de la machine.
- Vérifiez l'état et l'usure de la bande de roulement et des flancs des pneus.
- Attachez correctement les chaînes de sécurité au véhicule tracteur.
- Vérifiez le bon fonctionnement des clignotants et des feux stop.
- Assurez-vous que les feux stop, les feux de recul et les clignotants du véhicule tracteur fonctionnent correctement (selon l'équipement).
- Avant tout remorquage, assurez-vous que la machine est correctement et solidement attelée au véhicule tracteur.
- Assurez-vous que les chaînes de sécurité sont correctement accrochées au véhicule et laissez suffisamment de mou pour pouvoir tourner.
- Ne transportez pas de matériau dans la machine pendant le remorquage.
- Évitez les arrêts et les démarrages brusques. Cela pourrait provoquer un dérapage ou une mise en porte-feuille. Les démarrages et arrêts graduels en douceur améliorent le remorquage.
- Évitez les virages brusques pour prévenir les retournements. Le remorquage ne doit être effectué que par un véhicule conçu à cet effet. L'équipement remorqué ne doit être attaché qu'au point d'attelage.
- Ne remorquez pas la machine à plus de 88 km/h (55 mi/h).
- Faites marche arrière avec prudence, en vous faisant guider par une personne à l'extérieur du véhicule.
- N'autorisez jamais personne à s'asseoir sur la machine ou à la chevaucher.
- Détachez la machine du véhicule tracteur avant de l'utiliser.
- Immobilisez la machine avant de la remorquer.
- Placez des cales sous les roues pour empêcher la machine de rouler lorsqu'elle est garée.

Remorquage de la machine

Avant de remorquer la machine, lisez toute documentation d'information et effectuez toutes les procédures applicables indiquées dans cette section pour assurer un remorquage correct et sécuritaire.

⚠ ADVERTENCIA

Le remorquage de la machine à grande vitesse augmente le risque de mauvais fonctionnement de l'attelage et de dommage aux pneus. Les vitesses élevées augmentent également la force d'inertie de la machine et la distance de freinage. Si la machine se détache du véhicule tracteur, elle peut causer des dommages matériels, ou blesser gravement ou mortellement toute personne à proximité.

Ne remorquez pas la machine à plus de 88 km/h (55 mi/h). Si la route est mauvaise ou par mauvais temps, réduisez votre vitesse en conséquence.

- Lisez et comprenez les Consignes de sécurité relatives au remorquage (página 16).
- Essayez les freins du véhicule tracteur avant le remorquage.
- Évitez les arrêts et démarrages brusques pendant le remorquage de la machine.

Spécifications du véhicule tracteur

Avant d'atteler la machine au véhicule tracteur, préparez ce dernier comme suit :

- Vérifiez que le véhicule tracteur a une capacité de remorquage suffisante pour supporter le poids de la machine; voir Especificaciones (página 9).
- Utilisez un récepteur de Classe 2 ou supérieure.
- Vérifiez que le véhicule tracteur est équipé du dispositif d'attelage approprié pour remorquer la machine, c'est-à-dire une boule de remorquage de 50 mm (2 po) ou un œillet de remorquage.
- Vérifiez que le connecteur électrique du véhicule tracteur est compatible avec le connecteur électrique de la machine. La machine utilise un connecteur à 4 broches plates standard. Si le véhicule tracteur est équipé d'un autre type de connecteur, procurez-vous un adaptateur chez un revendeur de pièces détachées automobiles.

Attelage de la machine à un véhicule tracteur

1. Coupez le moteur et fermez le robinet d'arrivée de carburant.
2. Abaissez le rail en position horizontale et bloquez-le en place avec la goupille de verrouillage; voir Abaissement du rail en position horizontale (página 14).
3. Contrôlez les pneus; voir Contrôle de la pression des pneus (página 26).
4. Appliquez de la graisse de châssis sur la douille du récepteur d'attelage et sur la partie de la chape qui touche la boule.
5. Huilez les points de pivot et les surfaces de glissement du récepteur d'attelage avec de l'huile moteur SAE 30.
6. Tournez la manivelle de la béquille de sécurité pour aligner le récepteur d'attelage et la boule du véhicule tracteur.
7. Attelez la machine comme montré à la Figura 15.

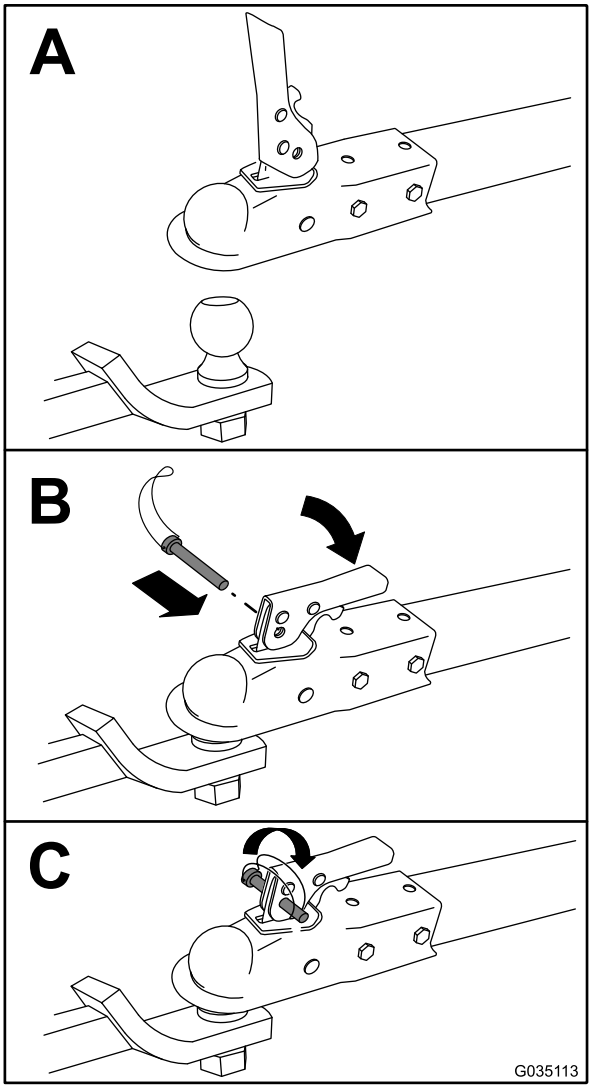

g035113

Figura 15

8. Tournez la manivelle de la béquille de sécurité pour décoller les roues pivotantes du sol.

Connexion des chaînes de sécurité au véhicule tracteur

1. Tirez la chaîne de sécurité à travers les trous allongés, en laissant la même longueur de chaîne de chaque côté.
2. Croisez les deux bouts de chaîne sous le récepteur d'attelage.

   Nota: Si les chaînes sont croisées, l'avant de la machine risque moins de s'affaisser au sol si l'attelage se décroche.

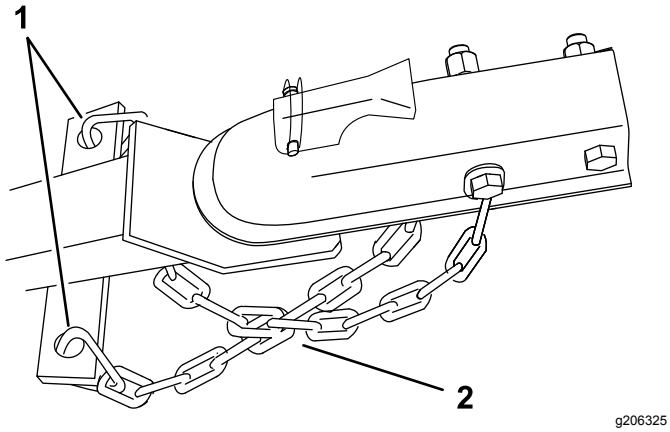

Figura 16

1. Maillons d'attache
2. Chaînes croisées sous le récepteur d'attelage

3. Accrochez chaque bout de la chaîne au point de montage de la chaîne de sécurité du véhicule tracteur à l'aide des maillons d'attache (Figura 16).

   Importante: **Vérifiez que la chaîne présente suffisamment de mou pour vous permettre de prendre des virages quand vous remorquez la machine.**

Connexion et contrôle des feux

1. Branchez le connecteur électrique de la machine au connecteur électrique du véhicule tracteur (Figura 17).

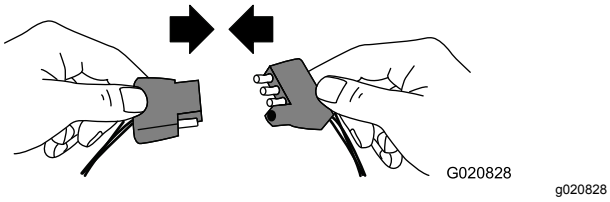

Figura 17

   Nota: La machine utilise un connecteur à 4 broches plates standard. Si le véhicule tracteur est équipé d'un autre type de connecteur, procurez-vous un adaptateur chez un revendeur de pièces détachées automobiles.

2. Le véhicule tracteur étant au POINT MORT, serrez le frein de stationnement et démarrez le moteur.
3. Testez les feux comme suit :
   A. Allumez les phares du véhicule tracteur.

      Nota: Les feux arrière de la machine doivent s'allumer.

   B. Enfoncez la pédale de frein du véhicule tracteur.

      Nota: Les feux stop de la machine doivent s'allumer.

   C. Actionner tout à tour les clignotants du véhicule tracteur.

      Nota: Les clignotants correspondants de la machine doivent s'allumer.

Mantenimiento

Les côtés gauche et droit de la machine sont déterminés d'après la position d'utilisation normale.

Consignes de sécurité pendant l'entretien

- Avant de réparer la machine, effectuez la procédure suivante :
  - Garez la machine sur une surface plane et horizontale.
  - Rétractez complètement le coin de fendage.
  - Coupez le moteur.
  - Débranchez le fil de la bougie.
- Pour éviter les risques d'incendie, enlevez les brins d'herbe et autres débris qui sont agglomérés sur le silencieux et le moteur.
- Nettoyez les coulées éventuelles d'huile ou de carburant.
- Ne confiez pas l'entretien de la machine à des personnes non qualifiées.
- Utilisez des chandelles pour soutenir la machine et/ou les composants au besoin.
- Libérez la pression emmagasinée dans les composants avec précaution.
- Débranchez le fil de la bougie avant d'effectuer des réparations.
- N'approchez jamais les mains ou les pieds des pièces mobiles. Dans la mesure du possible, évitez d'effectuer des réglages sur la machine quand le moteur est en marche.
- Maintenez toutes les pièces en bon état de marche et toutes les fixations bien serrées. Remplacez tous les autocollants usés ou endommagés.
- Ne cherchez jamais à modifier la fonction prévue d'un dispositif de sécurité ni à réduire la protection qu'il assure. Vérifiez régulièrement qu'ils fonctionnent correctement.
- Pour garantir un rendement optimal et conserver la certification de sécurité de la machine, utilisez uniquement des pièces de rechange et accessoires Toro d'origine. Les pièces de rechange et accessoires d'autres constructeurs peuvent être dangereux et leur utilisation risque d'annuler la garantie de la machine.

Calendario recomendado de mantenimiento

Intervalo de mantenimiento y servicio	Procedimiento de mantenimiento
Después de la primera hora	• Contrôlez les écrous de roues.
Después de las primeras 10 horas	• Contrôlez les écrous de roues.
Después de las primeras 20 horas	• Vidangez l'huile moteur.
Cada vez que se utilice o diariamente	• Examinez les éléments du filtre à air. • Contrôlez le niveau d'huile moteur. • Contrôlez la pression des pneus. • Contrôlez le niveau de liquide hydraulique.
Cada 50 horas	• Nettoyez les éléments du filtre à air. Nettoyez-les plus souvent s'il y a beaucoup de poussière.
Cada 100 horas	• Vidangez l'huile moteur (plus fréquemment s'il y a beaucoup de poussière ou de sable). • Contrôlez la bougie. • Nettoyez la cuvette de décantation. • Remplacez le filtre hydraulique. • Vidangez le liquide hydraulique.
Cada 300 horas	• Remplacez l'élément en papier du filtre à air. Remplacez-le plus souvent s'il y a beaucoup de poussière. • Remplacez la bougie.
Cada 500 horas	• Graissez les roulements des roues.

Intervalo de mantenimiento y servicio	Procedimiento de mantenimiento
Cada año	• Contrôlez les écrous de roues.
Cada año o antes del almacenamiento	• Vidangez l'huile moteur. • Nettoyez la cuvette de décantation.

Nota: Reportez-vous au manuel du propriétaire du moteur pour toutes procédures d'entretien supplémentaires.

Procedimientos previos al mantenimiento

Débranchement du fil de la bougie

Débranchez le fil de la borne de la bougie (Figura 18).

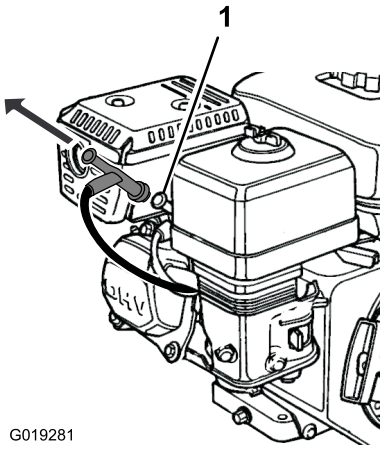

Figura 18

1. Bougie

Lubricación

Graissage du rail

Type de graisse : universelle

Si le coin de fendage reste coincé sur le rail, vérifiez que le rail n'est pas faussé et que rien ne gêne la trajectoire du coin, puis graissez le rail. Graissez les deux faces du rail.

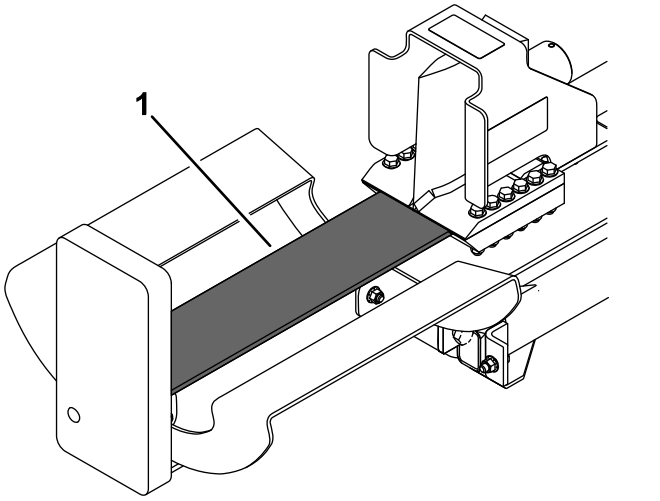

Figura 19

1. Rail

Graissage des roulements des roues

Intervalo de mantenimiento: Cada 500 horas

Type de graisse : universelle

1. Retirez les obturateurs en caoutchouc de l'essieu (Figura 20).

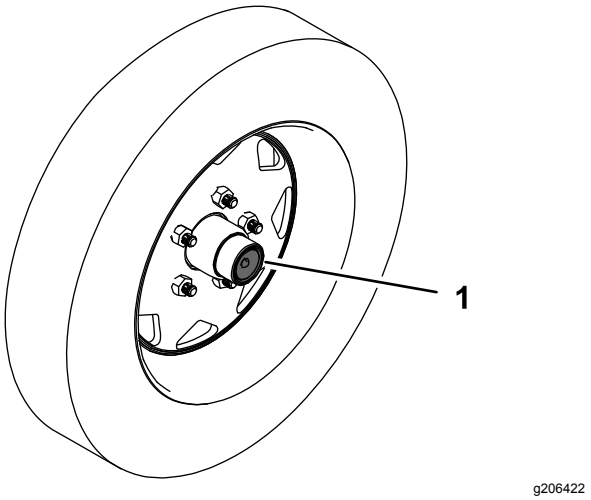

Figura 20

1. Obturateur en caoutchouc

2. Raccordez un pistolet de graissage aux graisseurs et injectez de la graisse dans les graisseurs sur l'essieu (Figura 20) et les roulettes (Figura 21) jusqu'à ce qu'elle commence à suinter des roulements.

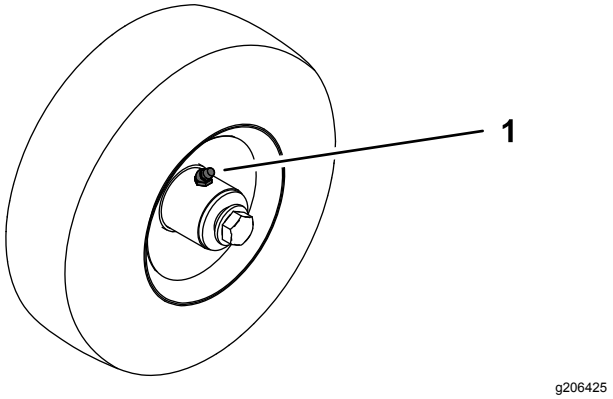

Figura 21

1. Graisseur

3. Remettez les obturateurs en caoutchouc en place (Figura 20).

Mantenimiento del motor

Consignes de sécurité relatives au moteur

- Coupez le moteur avant de contrôler le niveau d'huile ou d'ajouter de l'huile dans le carter.
- Ne modifiez pas le réglage du régulateur et ne faites pas tourner le moteur à un régime excessif.

Entretien du filtre à air

Intervalo de mantenimiento: Cada vez que se utilice o diariamente—Examinez les éléments du filtre à air.

Cada 50 horas—Nettoyez les éléments du filtre à air. Nettoyez-les plus souvent s'il y a beaucoup de poussière.

Cada 300 horas/Cada año (lo que ocurra primero)—Remplacez l'élément en papier du filtre à air. Remplacez-le plus souvent s'il y a beaucoup de poussière.

Importante: **Ne faites pas tourner le moteur sans le filtre à air au complet, sous peine d'endommager gravement le moteur.**

1. Coupez le moteur et attendez l'arrêt complet de toutes les pièces mobiles.
2. Débranchez le fil de la bougie; voir Débranchement du fil de la bougie (página 20).
3. Retirez l'écrou de fixation du couvercle (Figura 22).

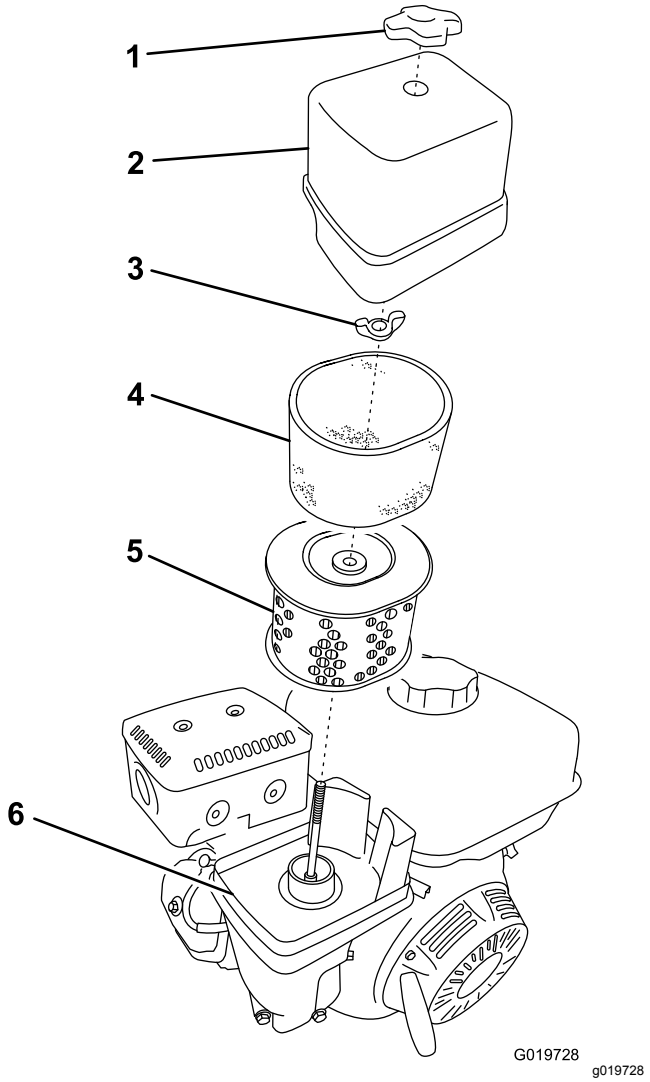

Figura 22

1. Écrou du couvercle
2. Couvercle
3. Écrou à oreilles
4. Élément en mousse
5. Élément en papier
6. Base

4. Déposez le couvercle.

   Nota: Veillez à ne pas faire tomber de saleté ni de débris dans la base du filtre.

5. Déposez les éléments en mousse et papier de la base (Figura 22).
6. Sortez l'élément en mousse de l'élément en papier (Figura 22).
7. Examinez les éléments en mousse et en papier; remplacez-les s'ils sont endommagés ou très encrassés.

   Nota: Ne tentez jamais de nettoyer l'élément en papier avec une brosse, car cela a pour effet d'incruster la saleté dans les fibres.

8. Lavez l'élément en mousse dans de l'eau chaude savonneuse ou un solvant **ininflammable**.

   Nota: Ne nettoyez pas l'élément en mousse avec du carburant, au risque de causer un incendie ou une explosion.

9. Rincez et séchez soigneusement l'élément en mousse.
10. Trempez l'élément en mousse dans de l'huile moteur propre, puis pressez-le pour éliminer l'excédent d'huile.

    Nota: Un excédent d'huile dans l'élément en mousse réduit le débit d'air à l'intérieur et peut atteindre et colmater l'élément en papier.

11. Nettoyez la base et le couvercle avec un chiffon humide.

    Nota: Veillez à ne pas faire pénétrer de saletés ou de débris dans le conduit d'air relié au carburateur.

12. Posez les éléments du filtre à air et vérifiez qu'ils sont correctement positionnés.
13. Fixez le couvercle en place avec l'écrou.

Contrôle du niveau et vidange de l'huile moteur

Nota: Vidangez l'huile plus souvent si vous travaillez dans des conditions très poussiéreuses ou sableuses.

Spécifications de l’huile moteur

Huile moteur de première qualité Toro en vente chez votre dépositaire-réparateur agréé.

Type d'huile : Huile détergente de classe de service API SJ ou supérieure.

Capacité du carter : 1,1 L (1,2 pte américaine)

Viscosité : Voir le tableau ci-dessous.

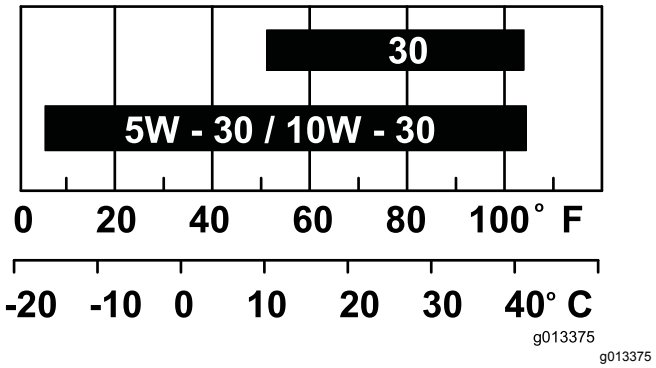

Figura 23

Contrôle du niveau d'huile moteur

Intervalo de mantenimiento: Cada vez que se utilice o diariamente

1. Garez la machine sur une surface plane et horizontale, et coupez le moteur.
2. Laissez refroidir le moteur.
3. Débranchez le fil de la bougie; voir Débranchement du fil de la bougie (página 20).
4. Nettoyez la surface autour de la jauge.
5. Contrôlez le niveau d'huile comme montré à la Figura 24.

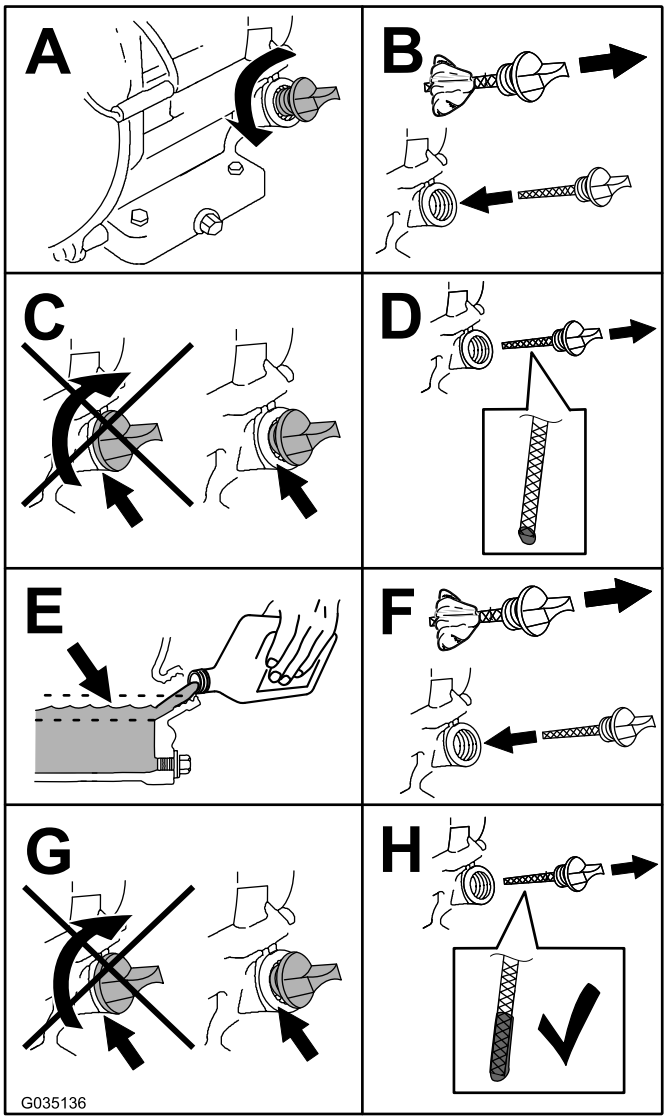

g035136

Figura 24

Vidange de l'huile moteur

Intervalo de mantenimiento: Después de las primeras 20 horas—Vidangez l'huile moteur.

Cada 100 horas—Vidangez l'huile moteur (plus fréquemment s'il y a beaucoup de poussière ou de sable).

Cada año o antes del almacenamiento—Vidangez l'huile moteur.

Nota: Débarrassez-vous de l'huile usagée dans un centre de recyclage.

1. Démarrez le moteur et laissez-le tourner pendant 5 minutes.

   Nota: Cela permet de réchauffer l'huile, qui s'écoule alors plus facilement.
2. Garez la machine sur une surface plane et horizontale, et coupez le moteur.
3. Débranchez le fil de la bougie; voir Débranchement du fil de la bougie (página 20).
4. Vidangez l'huile comme montré à la Figura 25.

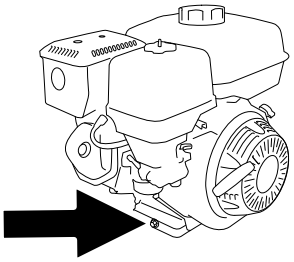

g206641

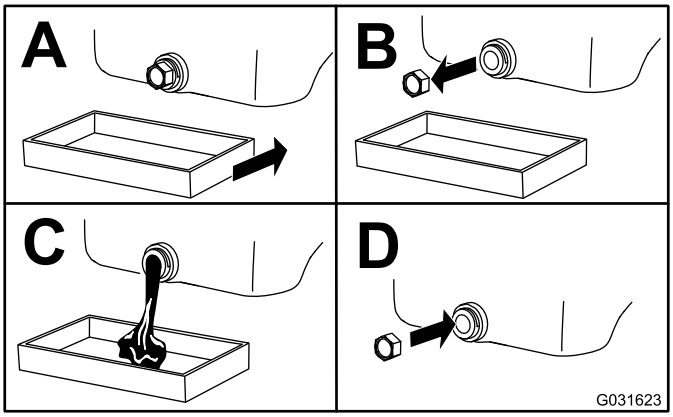

g031623

Figura 25

5. Versez lentement environ 80 % de l'huile spécifiée dans le tube de remplissage, puis faites l'appoint lentement jusqu'à ce que le niveau atteigne le repère **maximum** (Figura 26).

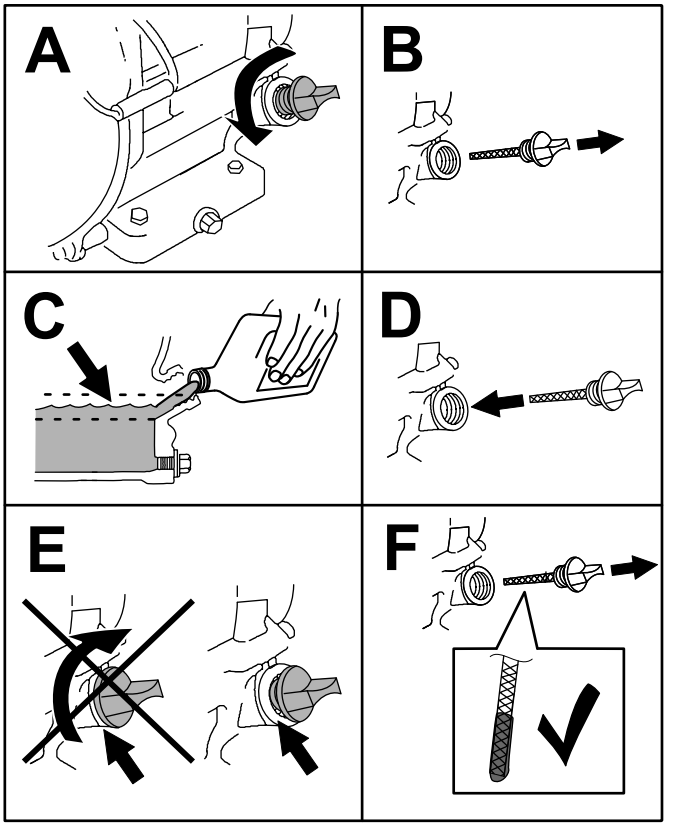

g206640

Figura 26

Entretien de la bougie

Spécification des bougies

Type : NGK BPR6ES ou type équivalent

Écartement : 0,7 à 0,8 mm (0,028 à 0,031 po)

Nota: Utilisez une clé spéciale de 21 mm (13/16 po) pour déposer et poser la bougie.

Dépose de la bougie

1. Garez la machine sur une surface plane et horizontale, et coupez le moteur.
2. Localisez et déposez les bougies (Figura 27).

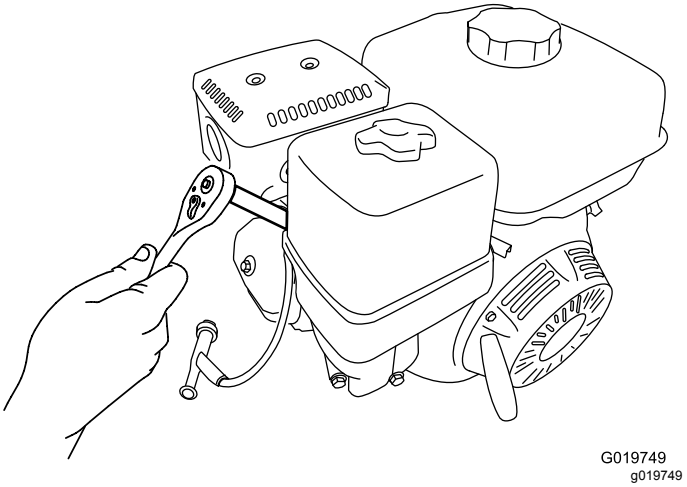

G019749
g019749

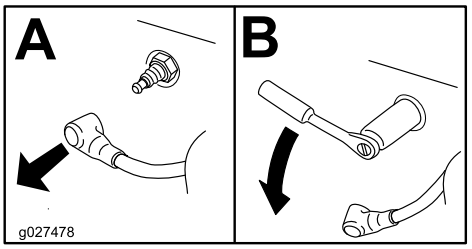

g027478

Figura 27

Contrôle de la bougie

Intervalo de mantenimiento: Cada 100 horas/Cada 6 meses (lo que ocurra primero)

Cada 300 horas/Cada año (lo que ocurra primero)

Importante: **Ne nettoyez pas la ou les bougies. Remplacez toujours les bougies si elles sont recouvertes d'un dépôt noir ou d'une couche grasse, si elles sont fissurées ou si les électrodes sont usées.**

Si le bec isolant est recouvert d'un léger dépôt gris ou brun, le moteur fonctionne correctement. S'il est recouvert d'un dépôt noir, cela signifie généralement que le filtre à air est encrassé.

Réglez l'écartement des électrodes entre 0,7 et 0,8 mm (0,28 et 0,031 po).

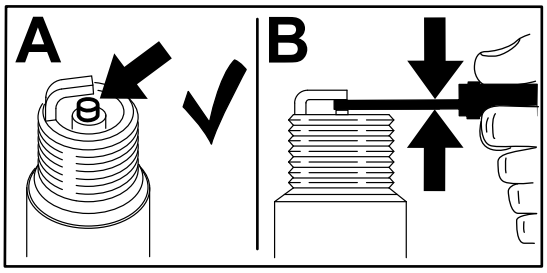

g206628

Figura 28

Pose de la bougie

Serrez les bougies à 27 N·m (20 pi-lb).

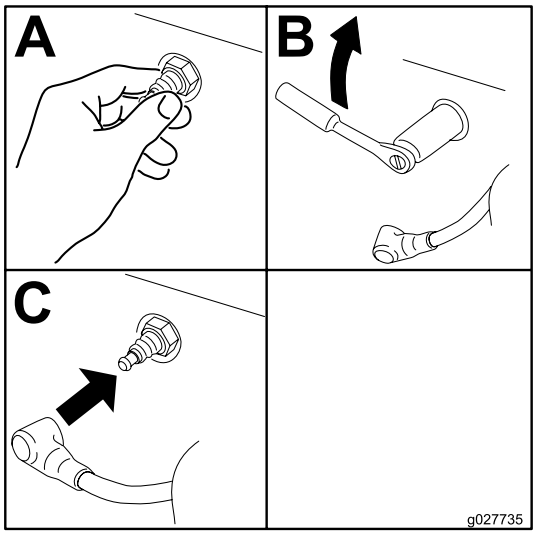

g027735

Figura 29

Mantenimiento del sistema de combustible

Nettoyage de la cuvette de décantation

Intervalo de mantenimiento: Cada 100 horas/Cada 6 meses (lo que ocurra primero)—Nettoyez la cuvette de décantation.

Cada año o antes del almacenamiento—Nettoyez la cuvette de décantation.

Une cuvette de décantation située sous le robinet d'arrivée de carburant recueille les impuretés du carburant.

1. Garez la machine sur une surface plane et horizontale, et coupez le moteur.
2. Laissez refroidir le moteur.
3. Débranchez le fil de la bougie; voir Débranchement du fil de la bougie (página 20).
4. Tournez le robinet d'arrivée de carburant complètement à gauche en position FERMÉE (Figura 30).
5. Dévissez la cuvette de décantation (Figura 30).
6. Déposez et conservez le filtre à carburant et le joint torique (Figura 30).

   Nota: Ne nettoyez pas le joint torique dans du solvant.

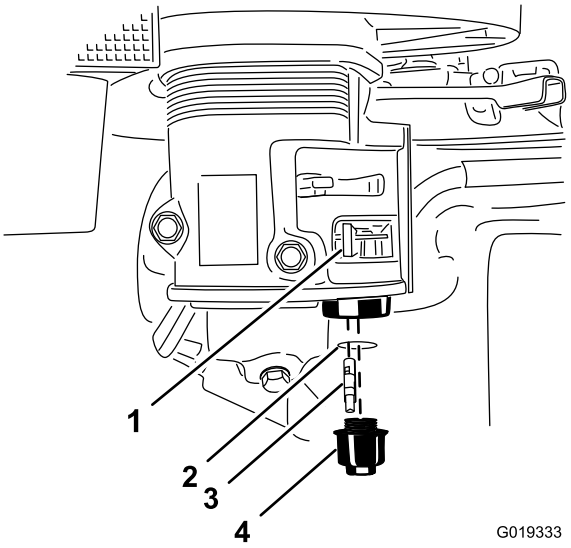

g019333

Figura 30

1. Robinet d'arrivée de carburant en position FERMÉE
2. Joint torique
3. Filtre à carburant
4. Cuvette de décantation de carburant

7. Nettoyez le filtre à carburant et la cuvette de décantation avec un solvant non inflammable et séchez-les soigneusement.
8. Essuyez le joint torique avec un chiffon propre et sec.
9. Posez le filtre à carburant au fond du carburateur (Figura 30).
10. Placez le joint torique dans la rainure de la cuvette de décantation et posez celle-ci sur le boîtier du robinet d'arrivée de carburant.
11. Déplacez le levier du robinet d'arrivée de carburant complètement à droite en position OUVERTE, et recherchez des fuites éventuelles. Remplacez le joint torique si des fuites sont constatées.

Mantenimiento del sistema de transmisión

Contrôle de la pression des pneus

Intervalo de mantenimiento: Cada vez que se utilice o diariamente

⚠ ADVERTENCIA

Une pression de gonflage incorrecte peut entraîner la défaillance des pneus et une perte de contrôle, et causer des dommages matériels et des blessures graves ou mortelles.

- **Vérifiez fréquemment la pression des pneus pour garantir un gonflage correct. Si les pneus ne sont pas gonflés à la pression correcte, ils s'useront prématurément.**
- **Vérifiez l'état des pneus avant de remorquer la machine et après tout accident de fonctionnement.**

Le numéro d'identification DOT est indiqué de chaque côté du pneu. Cette information indique les classes de charge et de vitesse. Les pneus de rechange doivent être de spécifications égales ou supérieures. Pour plus de renseignements, rendez-vous sur http://www.nhtsa.gov/Vehicle+Safety/Tires.

1. Vérifiez visuellement l'état et l'usure des pneus (Figura 31 et Figura 32).

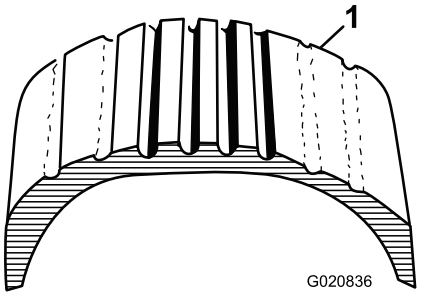

g020836

Figura 31

1. Exemple d'usure de pneu causée par un sous-gonflage

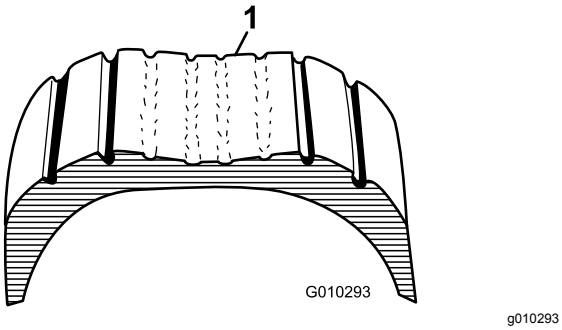

Figura 32

1. Exemple d'usure de pneu causée par un surgonflage

2. Veillez à gonfler les pneus à 4,10 bar (60 psi).

Contrôle des écrous de roues

Intervalo de mantenimiento: Después de la primera hora

Después de las primeras 10 horas

Cada año

Contrôlez et serrez les écrous de roues à un couple de 108 à 122 N·m (80 à 90 pi-lb).

Mantenimiento del sistema hidráulico

Consignes de sécurité relatives au système hydraulique

- Consultez immédiatement un médecin si du liquide est injecté sous la peau. Toute injection de liquide hydraulique sous la peau doit être éliminée dans les quelques heures qui suivent par une intervention chirurgicale réalisée par un médecin.
- Vérifiez l'état de tous les flexibles et conduits hydrauliques, ainsi que le serrage de tous les raccords et branchements avant de mettre le système hydraulique sous pression.
- N'approchez pas les mains ni aucune autre partie du corps des fuites en trou d'épingle ou des gicleurs d'où sort du liquide hydraulique sous haute pression.
- Utilisez un morceau de papier ou de carton pour détecter les fuites.
- Dépressurisez avec précaution le système hydraulique avant toute intervention sur le système.

Spécifications du liquide hydraulique

Capacité du réservoir hydraulique : 30 litres (8 gallons américains)

Type de liquide hydraulique : liquide hydraulique toutes saisons « Toro All Season »

Nota: De nombreux liquides hydrauliques sont presque incolores, ce qui rend difficile la détection des fuites. Un additif colorant rouge pour circuit hydraulique est disponible en bouteilles de 20 ml (0,67 oz liq.). Une bouteille suffit pour 15 à 22 litres (4 à 6 gallons américains) de liquide hydraulique. Vous pouvez commander ces bouteilles auprès de votre dépositaire-réparateur agréé (réf. 44-2500).

Contrôle du niveau de liquide hydraulique

Intervalo de mantenimiento: Cada vez que se utilice o diariamente

Nota: Le meilleur moment pour vérifier le niveau de liquide hydraulique est en début de journée, quand la machine est froide et n'a pas encore servi.

1. Garez la machine sur une surface plane et horizontale, et rétractez complètement le coin de fendage.
2. Coupez le moteur. Laissez refroidir la machine complètement.
3. Abaissez le rail en position horizontale; voir Abaissement du rail en position horizontale (página 14)
4. Nettoyez la surface autour du reniflard (Figura 33).

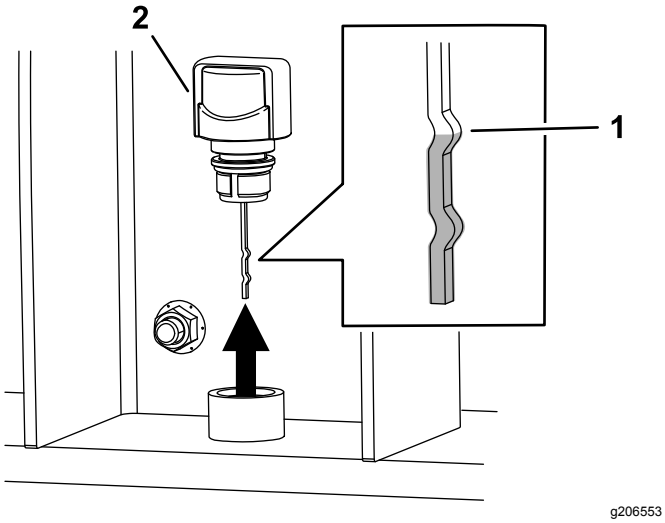

Figura 33

1. Cran supérieur
2. Reniflard

5. Retirez le reniflard (Figura 33).
6. Essuyez la jauge sur un chiffon puis revissez le reniflard dans le réservoir.
7. Ressortez la jauge et vérifiez que le liquide atteint le cran supérieur (Figura 33). Remettez le reniflard en place.
8. Si le niveau est trop bas, retirez le bouchon de remplissage et versez lentement la quantité de liquide hydraulique nécessaire dans le réservoir pour amener le niveau au cran supérieur sur la jauge (Figura 34).

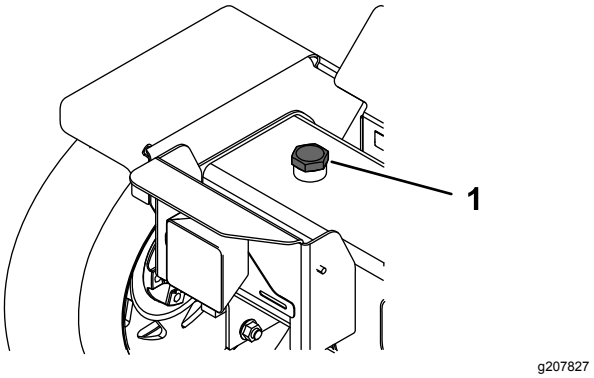

Figura 34

1. Bouchon de remplissage

9. Remettez le bouchon de remplissage en place.

Remplacement du filtre hydraulique

Intervalo de mantenimiento: Cada 100 horas

1. Garez la machine sur une surface plane et horizontale, rétractez complètement le coin et coupez le moteur.
2. Placez un bac de vidange sous le filtre et remplacez le filtre (Figura 35).

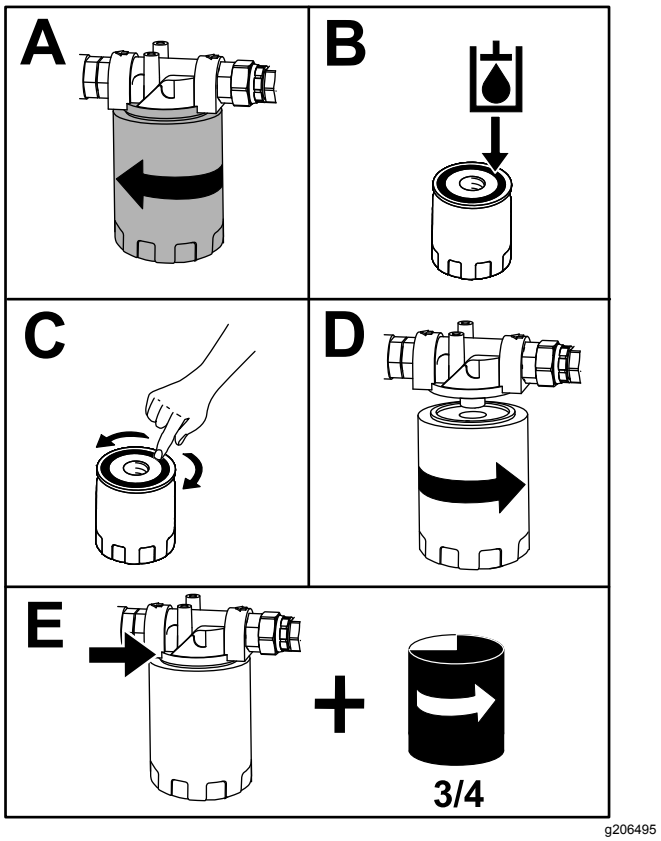

Figura 35

3. Essuyez le liquide éventuellement répandu.

Vidange du liquide hydraulique

Intervalo de mantenimiento: Cada 100 horas

1. Garez la machine sur une surface plane et horizontale, rétractez complètement le coin et coupez le moteur. Laissez refroidir la machine complètement.
2. Placez un bac de vidange sous le flexible d'aspiration relié au réservoir (Figura 36).

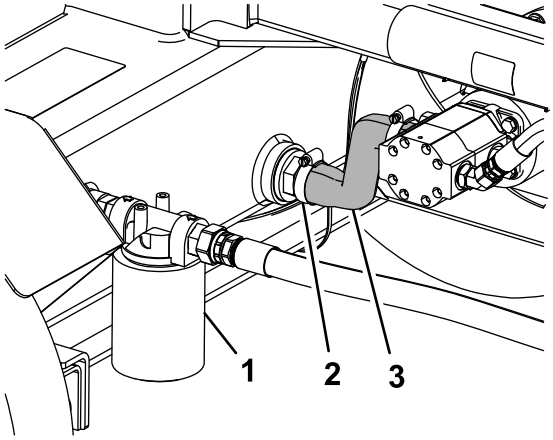

Figura 36

1. Filtre hydraulique
2. Collier
3. Flexible

3. Tournez la manivelle de la béquille de sécurité pour abaisser l'avant de la machine au sol.
4. Débranchez le flexible d'aspiration et vidangez le liquide dans le bac de vidange.
5. Rebranchez le flexible d'aspiration et fixez-le en place avec le collier.
6. Tournez la manivelle de la béquille de sécurité pour lever la machine et la mettre de niveau.
7. Retirez le bouchon de remplissage et remplissez le réservoir du liquide hydraulique spécifié sous Spécifications du liquide hydraulique (página 27).

   Nota: Le niveau de liquide doit atteindre le cran supérieur sur la jauge du reniflard (Figura 33)

Almacenamiento

Consignes de sécurité relatives au remisage

- Laissez refroidir la machine avant de la remiser.
- Ne remisez pas la machine ou le carburant à proximité d'une flamme.

Remisage

Si vous ne comptez pas utiliser la machine avant plus d'un mois, préparez-la au remisage comme suit :

1. Débarrassez l'extérieur de la machine, et surtout le moteur, des saletés et de la crasse. Éliminez les saletés, les copeaux et la sciure pouvant se trouver sur les ailettes de la culasse et le boîtier du ventilateur.

   Importante: **Vous pouvez laver la machine avec de l'eau et un détergent doux.**
2. Ajoutez un additif stabilisateur/conditionneur à base de pétrole dans le réservoir de carburant. Respectez les proportions spécifiées par le fabricant du stabilisateur (7,8 ml/L [1 oz liq./gal])

   Nota: L'efficacité des stabilisateurs/conditionneurs est optimale lorsqu'ils sont mélangés à du carburant frais et sont utilisés de manière systématique.

   Importante: **N'utilisez pas de stabilisateur à base d'alcool (éthanol ou méthanol). Ne conservez pas le carburant traité/additionné de stabilisateur plus de 3 mois.**
3. Faites tourner le moteur pendant 5 minutes pour faire circuler le carburant traité dans tout le circuit d'alimentation.
4. Arrêtez le moteur, laissez-le refroidir et vidangez le réservoir de carburant à l'aide d'un siphon à pompe. Débarrassez-vous du carburant conformément à la réglementation locale en matière d'environnement.
5. Redémarrez le moteur et laissez-le tourner jusqu'à ce qu'il s'arrête.
6. Engagez le starter.
7. Démarrez le moteur et laissez-le tourner jusqu'à ce qu'il ne veuille plus démarrer.
8. Nettoyez la cuvette de sédimentation; voir Nettoyage de la cuvette de décantation (página 25).
9. Faites l'entretien du filtre à air; voir Entretien du filtre à air (página 21).
10. Vidangez l'huile moteur; voir Vidange de l'huile moteur (página 23).

11. Déposez la bougie et vérifiez son état; voir Entretien de la bougie (página 24).
12. Versez 2 cuillerées à soupe d'huile moteur dans l'ouverture laissée par la bougie.
13. Actionnez lentement le démarreur pour faire tourner le moteur et bien répartir l'huile dans le cylindre.
14. Remettez la bougie en place mais sans rebrancher le fil.
15. Contrôlez et resserrez tous les boulons, écrous et vis. Réparez ou remplacez toute pièce endommagée.
16. Peignez toutes les surfaces métalliques éraflées ou mises à nu. Une peinture pour retouches est disponible chez les dépositaires-réparateurs agréés.
17. Rangez la machine dans un endroit propre et sec, comme un garage ou une remise.
18. Couvrez la machine pour la protéger et la garder propre.

Solución de problemas

Problema	Posible causa	Acción correctora
Le moteur ne démarre pas.	1. La commande marche/arrêt du moteur est en position ARRÊT. 2. Le robinet d'arrivée de carburant est fermé. 3. Le starter est ouvert. 4. Le réservoir de carburant est vide. 5. La commande d'accélérateur n'est pas en position HAUT RÉGIME. 6. Le fil de la bougie est mal branché ou est débranché.	1. Placez la commande en position MARCHE. 2. Ouvrez le robinet d'arrivée de carburant. 3. Fermez le starter pour démarrer le moteur à froid. 4. Faites le plein de carburant frais. 5. Placez la commande d'accélérateur en position HAUT RÉGIME. 6. Vérifiez l'écartement des électrodes et nettoyez ou remplacez la bougie.
Le moteur ne tourne pas régulièrement.	1. Le starter est fermé. 2. Le filtre à air est colmaté. 3. La conduite de carburant est bouchée. 4. De l'eau ou des contaminants sont présents dans le carburant. 5. Les bougies sont usées ou calaminées.	1. Ouvrez le starter. 2. Nettoyez ou remplacez le filtre à air. 3. Nettoyez la cuvette de décantation. 4. Vidangez le réservoir de carburant et remplissez-le de carburant neuf. 5. Vérifiez l'écartement des électrodes et nettoyez ou remplacez la bougie.
Le coin de fendage ne bouge pas.	1. Le niveau de liquide hydraulique est peut-être trop bas. 2. Le vanne de commande ou la pompe est bouchée ou endommagée.	1. Faites l'appoint de liquide hydraulique. 2. Contactez un dépositaire-réparateur agréé.
Le coin de fendage se déplace trop lentement.	1. Le régime moteur est réglé au ralenti. 2. Le liquide hydraulique est contaminé. 3. La pompe hydraulique, le vérin ou le distributeur est endommagé(e).	1. Placez la commande d'accélérateur en position HAUT RÉGIME. 2. Vidangez le liquide hydraulique et remplacez le filtre. 3. Contactez un dépositaire-réparateur agréé.

Proposition 65 de Californie – Information concernant cet avertissement

En quoi consiste cet avertissement?

Certains produits commercialisés présentent une étiquette d'avertissement semblable à ce qui suit :

AVERTISSEMENT : Cancer et troubles de la reproduction – www.p65Warnings.ca.gov.

Qu’est-ce que la Proposition 65?

La Proposition 65 s'applique à toute société exerçant son activité en Californie, qui vend des produits en Californie ou qui fabrique des produits susceptibles d'être vendus ou importés en Californie. Elle stipule que le Gouverneur de Californie doit tenir et publier une liste des substances chimiques connues comme causant des cancers, malformations congénitales et/ou autres troubles de la reproduction. Cette liste, qui est mise à jour chaque année, comprend des centaines de substances chimiques présentes dans de nombreux objets du quotidien. La Proposition 65 a pour objet d'informer le public quant à l'exposition à ces substances chimiques.

La Proposition 65 n'interdit pas la vente de produits contenant ces substances chimiques, mais impose la présence d'avertissements sur tout produit concerné, sur son emballage ou sur la documentation fournie avec le produit. D’autre part, un avertissement de la Proposition 65 ne signifie pas qu’un produit est en infraction avec les normes ou exigences de sécurité du produit. D'ailleurs, le gouvernement californien a clairement indiqué qu'un avertissement de la Proposition 65 « n'est pas une décision réglementaire quant au caractère « sûr » ou « dangereux » d'un produit ». Bon nombre de ces substances chimiques sont utilisées dans des produits du quotidien depuis des années, sans aucun effet nocif documenté. Pour plus de renseignements, rendez-vous sur https://oag.ca.gov/prop65/faqs-view-all.

Un avertissement de la Proposition 65 signifie qu’une société a soit (1) évalué l’exposition et conclu qu’elle dépassait le « niveau ne posant aucun risque significatif »; soit (2) choisi d’émettre un avertissement simplement sur la base de sa compréhension quant à la présence d’une substance chimique de la liste, sans tenter d’en évaluer l’exposition.

Cette loi s’applique-t-elle de partout?

Les avertissements de la Proposition 65 sont exigés uniquement en vertu de la loi californienne. Ces avertissements sont présents dans tout l'état de Californie, dans des environnements très variés, notamment mais pas uniquement les restaurants, magasins d'alimentations, hôtels, écoles et hôpitaux, et sur un vaste éventail de produits. En outre, certains détaillants en ligne et par correspondance fournissent des avertissements de la Proposition 65 sur leurs sites internet ou dans leurs catalogues.

Comment les avertissements de Californie se comparent-ils aux limites fédérales?

Les normes de la Proposition 65 sont souvent plus strictes que les normes fédérales et internationales. Diverses substances exigent un avertissement de la Proposition 65 à des niveaux bien inférieurs aux limites d'intervention fédérales. Par exemple, la norme de la Proposition 65 en matière d’avertissements pour le plomb se situe à 0,5 µg/jour, soit bien moins que les normes fédérales et internationales.

Pourquoi l'avertissement ne figure-t-il pas sur tous les produits semblables?

- Pour les produits commercialisés en Californie, l'étiquetage Proposition 65 est exigé, tandis qu’il ne l’est pas sur des produits similaires commercialisés ailleurs.
- Il se peut qu’une société impliquée dans un procès lié à la Proposition 65 et parvenant à un accord soit obligée d’utiliser les avertissements de la Proposition 65 pour ses produits, tandis que d’autres sociétés fabriquant des produits semblables peuvent ne pas être soumises à cette obligation.
- L'application de la Proposition 65 n'est pas uniforme.
- Certaines sociétés peuvent choisir de ne pas indiquer d'avertissements car elles considèrent qu'elles n'y sont pas obligées au titre de la Proposition 65; l'absence d'avertissements sur un produit ne signifie pas que le produit ne contient pas de substances de la liste à des niveaux semblables.

Pourquoi cet avertissement apparaît-il sur les produits Toro?

Toro a choisi de fournir aux consommateurs le plus d'information possible afin qu'ils puissent prendre des décisions éclairées quant aux produits qu'ils achètent et utilisent. Toro fournit des avertissements dans certains cas d'après ses connaissances quant à la présence de l'une ou plusieurs des substances chimiques de la liste, sans en évaluer le niveau d'exposition, car des exigences de limites ne sont pas fournies pour tous les produits chimiques de la liste. Bien que l'exposition avec les produits Toro puisse être négligeable ou parfaitement dans les limites « sans aucun risque significatif », par mesure de précaution, Toro a décidé de fournir les avertissements de la Proposition 65. De plus, en l'absence de ces avertissements, la société Toro pourrait être poursuivie en justice par l'État de Californie ou par des particuliers cherchant à faire appliquer la Proposition 65, et donc assujettie à d'importantes pénalités.