Form No. 3436-572 Rev A

TORO®

Count on it.

Руководство оператора

Ездовая газонокосилка Z Master® серии 8000

с режущим блоком 122 см

Номер модели 74311TE—Заводской номер 402000000 и до

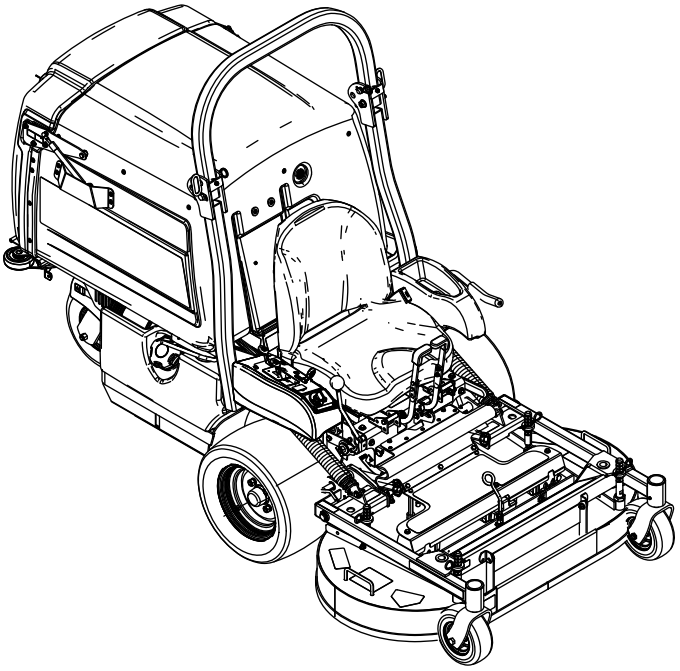

Регистрация в www.Toro.com.
Перевод исходного документа (RU)

ЕАС

3436-572 A

Данное изделие удовлетворяет всем соответствующим европейским директивам; подробные сведения содержатся в документе «Декларация соответствия» на каждое отдельное изделие.

⚠ ПРЕДУПРЕЖДЕНИЕ

Демонтаж стандартных оригинальных частей оборудования и принадлежностей может сделать недействительной гарантию, нарушить сцепление с поверхностью и поставить под угрозу безопасность машины. Несоблюдение требования по использованию оригинальных частей Toro может привести к серьезной травме или гибели. Внесение несанкционированных изменений в двигатель, топливную или вентиляционную систему может нарушить установленные правила.

Используйте для замены всех компонентов, включая (помимо прочего) шины, ремни, зубья и компоненты топливной системы, только оригинальные запчасти Toro.

Максимальный полезный крутящий момент (нетто): максимальный полезный крутящий момент (нетто) данного двигателя установлен в лабораторных условиях производителем двигателя в соответствии с требованиями J1940 или J2723 Сообщества автомобильных инженеров (SAE). Так как конфигурация двигателя была изменена для удовлетворения требований по безопасности, составу выхлопа и эксплуатации, фактический крутящий момент двигателя газонокосилки этого класса будет значительно ниже. См. информацию производителя двигателя, прилагаемую к машине.

Введение

Эта ездовая газонокосилка с плосковращательными ножами предназначена для использования профессиональными наемными операторами. Она предназначена в основном для стрижки травы на ухоженных зеленых территориях жилых и коммерческих объектов. Машина не предназначена для срезания кустарника или для использования в сельском хозяйстве.

Внимательно изучите данное руководство, чтобы знать, как правильно использовать и обслуживать машину, не допуская ее повреждения и травмирования персонала. Вы несете ответственность за правильное и безопасное использование машины.

Вы можете напрямую связаться с компанией Toro, посетив веб-сайт www.Toro.com, для получения информации о технике безопасности при работе с изделием, обучающих материалов, информации о вспомогательных приспособлениях, для помощи в поисках дилера или для регистрации изделия.

Прочитать *Руководство оператора*, получить подробную информацию о гарантийном обслуживании и зарегистрировать изделие можно с помощью QR-кода или на сайте www.Toro.com. Бумажную копию гарантийного талона на изделие можно заказать, позвонив нам по телефону 1-888-384-9939.

Для выполнения технического обслуживания, приобретения оригинальных запчастей Toro или получения дополнительной информации обращайтесь в сервисный центр официального дилера или в отдел технического обслуживания компании Toro. Не забудьте при этом указать модель и серийный номер изделия. На Рисунок 1 показано расположение номера модели и серийного номера. Запишите номера в предусмотренном для этого месте.

Внимание: **С помощью мобильного устройства вы можете отсканировать QR-код на табличке с серийным номером (при наличии), чтобы получить информацию по гарантии и запчастям, а также другие сведения об изделии.**

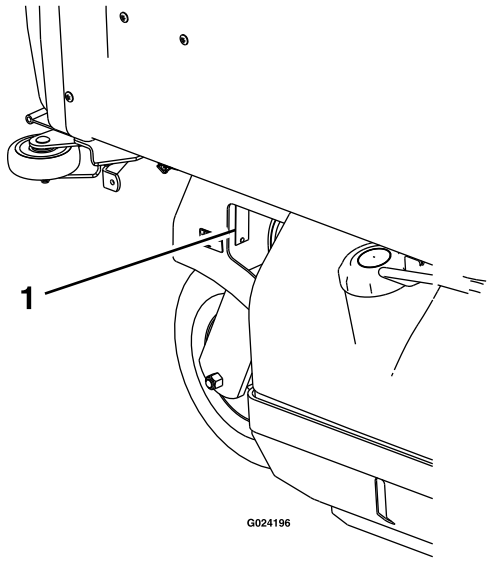

g024196

Рисунок 1

1. Место номера модели и серийного номера

© 2019—The Toro® Company
8111 Lyndale Avenue South
Bloomington, MN 55420

Обращайтесь к нам в www.Toro.com.
Напечатано в США
Все права защищены

Номер модели _____

Заводской номер _____

В настоящем руководстве приведены потенциальные опасности и рекомендации по их предотвращению, обозначенные символом (Рисунок 2), который предупреждает об опасности серьезного травмирования или гибели в случае несоблюдения пользователем рекомендуемых мер безопасности.

g000502

Рисунок 2

1. Символ предупреждения об опасности

Для выделения информации в данном руководстве используются два слова. **Внимание** — привлекает внимание к специальной информации, относящейся к механической части машины, и **Примечание** — выделяет общую информацию, требующую специального внимания.

Содержание

Техника безопасности 5
Общие правила техники безопасности 5
Индикатор наклона 6
Наклейки с правилами техники безопасности и инструкциями 7
Знакомство с изделием 13
Органы управления 13
Технические характеристики 14
До эксплуатации 15
Правила техники безопасности при подготовке машины к работе 15
Заправка топливом 16
Ежедневное техобслуживание 17
Обкатка новой машины 17
Подъем деки газонокосилки в положение техобслуживания 17
Опускание деки газонокосилки в рабочее положение 18
Регулировка дефлекторов системы уменьшения заполнения травосборника (FRS) 19
Использование системы защитных блокировок 20
В процессе эксплуатации 21
Правила техники безопасности во время работы 21
Использование стояночного тормоза 24
Использование рычага ВОМ 24
Управление дроссельной заслонкой 25
Пуск двигателя 25
Выключение двигателя 26
Управление машиной 26
Разблокирование сиденья 27
Регулировка высоты скашивания 27
Разгрузка бункера 27
Советы по эксплуатации 27
После эксплуатации 29
Правила техники безопасности после работы с машиной 29
Очистка сетки бункера 29
Использование клапанов отключения ведущих колес 29
Транспортировка машины 30
Техническое обслуживание 33
Рекомендуемый график(и) технического обслуживания 33
Действия перед техническим обслуживанием 35
Техника безопасности при обслуживании 35
Смазка 36
Смазка машины 36
Техническое обслуживание двигателя 40
Правила техники безопасности при обслуживании двигателя 40
Обслуживание воздухоочистителя 40

Обслуживание моторного масла 42
Обслуживание свечей зажигания 44
Техническое обслуживание топливной системы 45
Замена топливного фильтра 45
Техническое обслуживание топливного бака 46
Техническое обслуживание электрической системы 46
Правила техники безопасности при работе с электрической системой 46
Обслуживание аккумулятора 46
Обслуживание предохранителей 48
Регулировка предохранительных выключателей 48
Запуск двигателя машины от внешнего источника 48
Техническое обслуживание приводной системы 50
Регулирование прямолинейности движения 50
Проверка давления воздуха в шинах 51
Проверка зажимных гаек колес 51
Проверка гаек ступиц колес 51
Регулировка подшипников поворотных колес 51
Техническое обслуживание системы охлаждения 52
Очистка решетки радиатора и масляного радиатора двигателя 52
Техническое обслуживание масляного радиатора двигателя 52
Очистка охлаждающих ребер и кожухов двигателя 53
Проверка и очистка гидравлических насосов 53
Техническое обслуживание тормозов 53
Регулировка стояночного тормоза 53
Техническое обслуживание ремней 55
Проверка ремней 55
Замена ремней ВОМ 55
Замена ремня привода насоса 56
Регулировка направляющих ремней 57
Техническое обслуживание органов управления 58
Регулировка стопорного стержня заднего хода 58
Регулировка натяжения рычага управления скоростью 58
Регулировка рычажного механизма управления скоростью 59
Выравнивание ведущего шкива ВОМ 60
Выравнивание шкива привода насоса 61
Регулировка пружины тормоза ВОМ 61
Регулировка дверцы бункера 62
Регулировка упора стопорного штифта на деке газонокосилки 62
Техническое обслуживание гидравлической системы 63
Правила техники безопасности при работе с гидравлической системой 63
Техническое обслуживание гидравлической системы 63
Обслуживание деки газонокосилки 65
Выравнивание газонокосилки по горизонтали 65
Техническое обслуживание ножей 65
Демонтаж деки газонокосилки 68
Установка деки газонокосилки 69
Регулировка упора стопорного штифта на деке газонокосилки 70
Очистка 71
Очистка нижней части газонокосилки 71
Удаление мусора с машины 71
Утилизация отходов 71
Хранение 72
Безопасность при хранении 72
Очистка и хранение 72
Поиск и устранение неисправностей 74
Схемы 77

Техника безопасности

Данная машина была спроектирована в соответствии с требованиями стандарта EN ISO 5395:2013.

Общие правила техники безопасности

Данное изделие может привести к травматической ампутации конечностей, а также к травмированию отброшенными предметами. Во избежание тяжелых травм всегда соблюдайте все правила техники безопасности.

Использование этого изделия не по прямому назначению может быть опасным для пользователя и находящихся рядом людей.

- Всегда держите защитную штангу в полностью поднятом и зафиксированном положении, а также используйте ремень безопасности.
- Запрещается эксплуатировать машину рядом с обрывами, канавами, насыпями, водоемами, другими опасностями или на склонах крутизной более 15 градусов.
- Перед запуском двигателя прочтите и усвойте содержание настоящего *Руководства оператора*.
- Не помещайте руки и ноги рядом с движущимися компонентами машины.
- Не эксплуатируйте данную машину без установленных на ней исправных ограждений и других защитных устройств.
- Не допускайте детей и посторонних лиц в рабочую зону. Запрещается допускать детей к эксплуатации машины.
- Перед техническим обслуживанием, заправкой топливом или устранением засора остановите машину и выключите двигатель.

Нарушение правил эксплуатации или технического обслуживания машины может привести к травме. Чтобы снизить вероятность травмирования, выполняйте правила техники безопасности и всегда обращайте внимание на символы, предупреждающие об опасности (, которые имеют следующее значение: «Осторожно!», «Предупреждение!» или «Опасно!» — указания по обеспечению личной безопасности. Несоблюдение данных инструкций может стать причиной травмы или гибели.

Дополнительная информация по технике безопасности приводится по мере необходимости на протяжении всего текста настоящего руководства.

Индикатор наклона

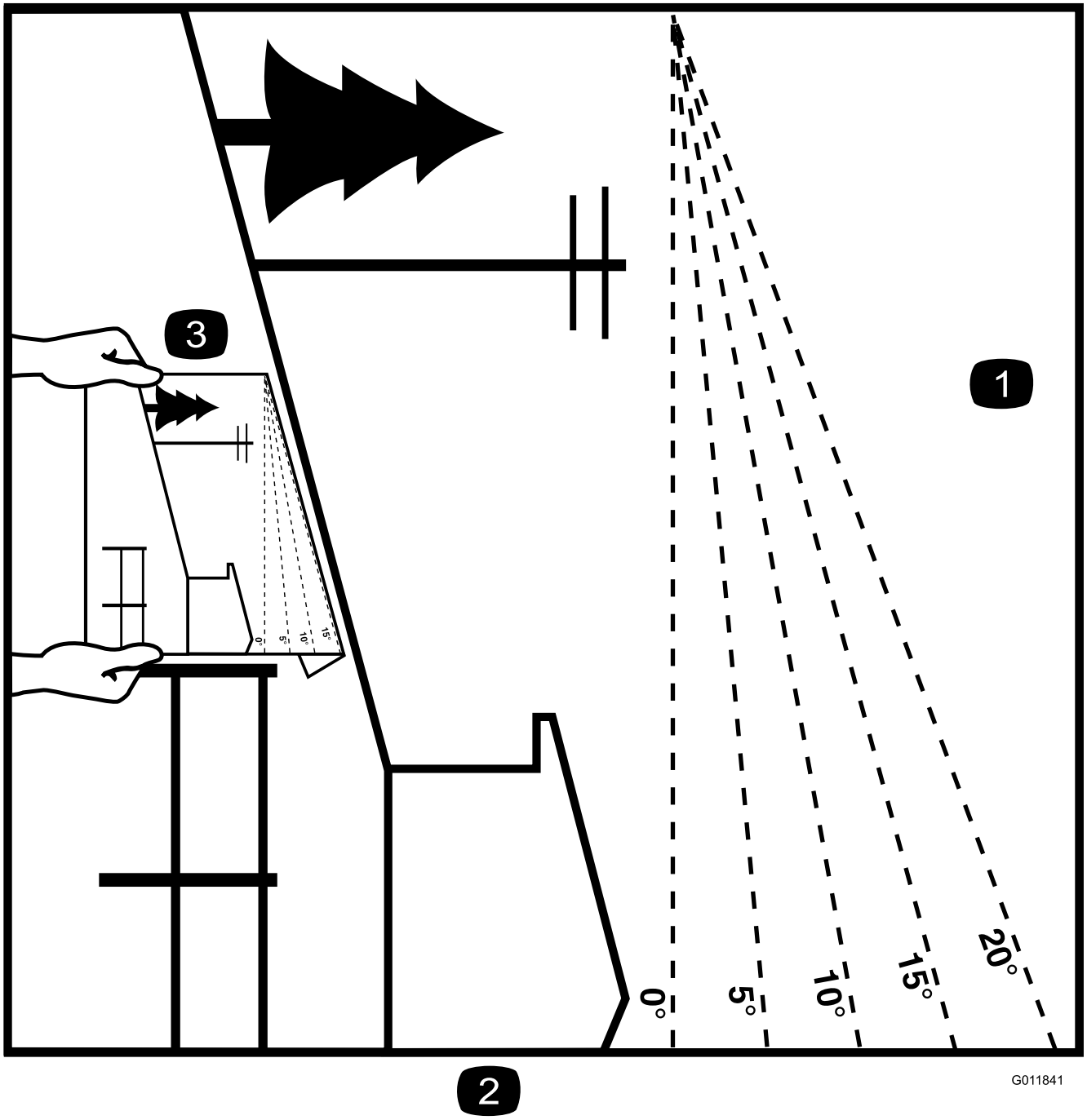

g011841

Рисунок 3

Эту страницу можно скопировать для личного пользования.

1. Максимальная крутизна склона, на котором можно безопасно эксплуатировать машину, составляет **15 градусов**. Перед началом работы определите крутизну склона с помощью таблицы крутизны склона. **Не эксплуатируйте данную машину на склонах крутизной свыше 15 градусов.** Сложите вдоль соответствующей линии, чтобы определить рекомендуемую крутизну склона.
2. Совместите боковую кромку индикатора с вертикальной поверхностью, деревом, зданием, столбом забора, и т.д.
3. Пример сопоставления склона и сложенной кромки

Наклейки с правилами техники безопасности и инструкциями

decalbatterysymbols

Знаки аккумулятора

Некоторые или все эти знаки имеются на аккумуляторе

1. Опасность взрыва
2. Не зажигать огонь и не курить.
3. Едкая жидкость или опасность химического ожога
4. Используйте средства защиты глаз.
5. Прочтите *Руководство оператора*.
6. Следите, чтобы посторонние находились на безопасном расстоянии от аккумулятора.
7. Используйте защитные очки; взрывчатые газы могут привести к потере зрения и причинить другие травмы.
8. Аккумуляторная кислота может вызвать потерю зрения или сильные ожоги.
9. Немедленно промойте глаза водой и сразу же обратитесь к врачу.
10. Содержит свинец; удаление в бытовые отходы запрещено.

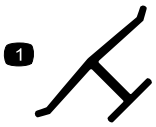

decaloemmarkt

Заводская марка

1. Данный знак означает, что нож является оригинальным компонентом, изготовленным производителем машины.

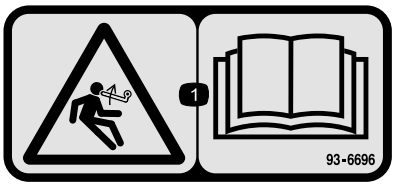

decal93-6696

93-6696

1. Опасность накопленной энергии! Прочтите *Руководство оператора*.

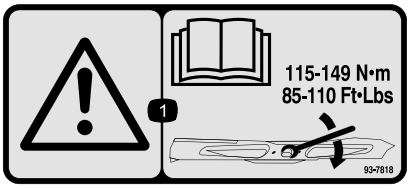

decal93-7818

93-7818

1. Предупреждение! Прочтите в *Руководстве оператора* указания по затяжке болта (гайки) ножа с моментом 115–149 Н·м.

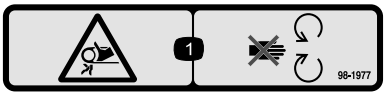

decal98-1977

98-1977

1. Опасность затягивания ремнем! Держитесь в стороне от движущихся частей.

decal106-5517

106-5517

1. Предупреждение! Горячая поверхность, не прикасаться.

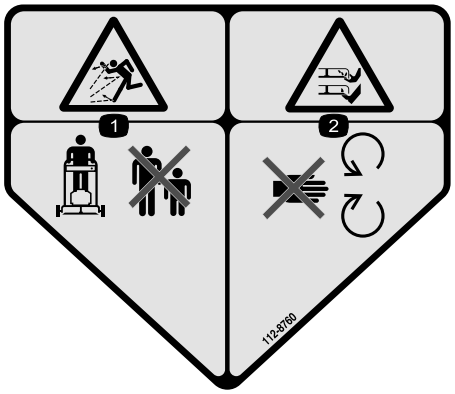

decal112-8760

112-8760

1. Опасность травмирования отбрасываемыми предметами! Посторонние должны находиться на безопасном расстоянии от машины.
2. Опасность порезов и травматической ампутации конечностей! Держитесь подальше от движущихся частей.

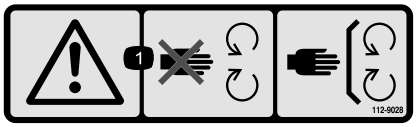

decal112-9028

112-9028

1. Предупреждение! Держитесь на безопасном расстоянии от движущихся частей машины. Следите, чтобы все защитные ограждения и щитки находились на штатных местах.

---

decal115-4212

115-4212

1. Уровень гидравлической жидкости
2. Прочтите *Руководство оператора*.
3. Предупреждение! Горячая поверхность, не прикасаться.

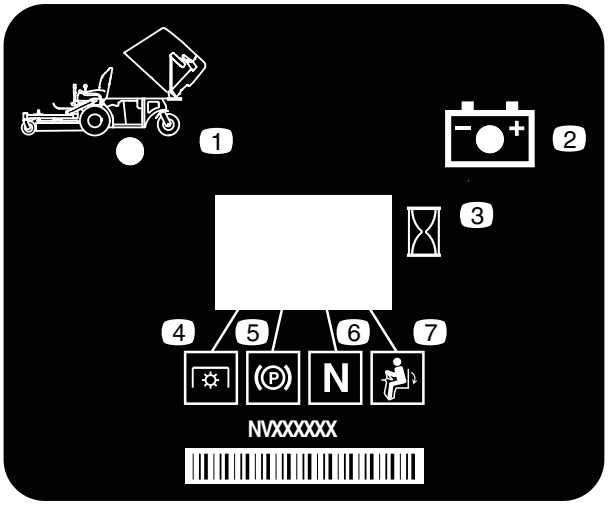

decal116-8813

116-8813

1. Индикатор поднятого бункера
2. Аккумулятор
3. Счетчик моточасов
4. ВОМ
5. Стояночный тормоз
6. Нейтраль
7. Переключатель контроля присутствия оператора

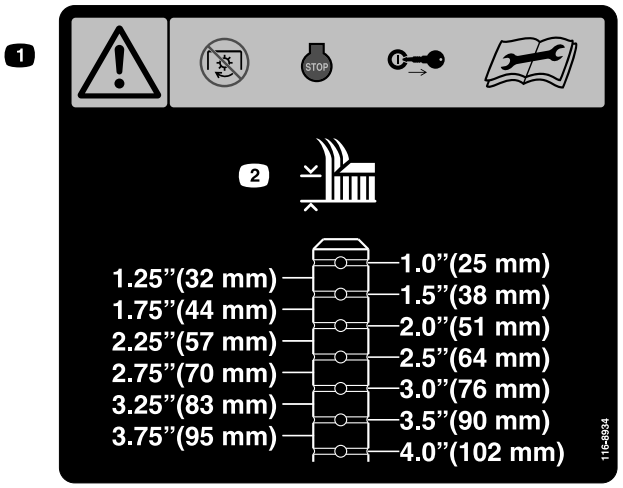

decal116-8934

116-8934

1. Осторожно! Перед выполнением регулировок, техническим обслуживанием или очисткой деки выключите муфту ножа, выключите двигатель и извлеките ключ.
2. Высота скашивания

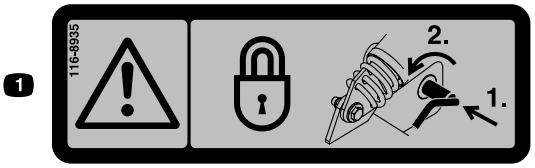

decal116-8935

116-8935

1. Предупреждение! Опасность, связанная со складыванием деки, — зафиксируйте шарнирное соединение, нажав на него внутрь и повернув в сторону передней части деки.

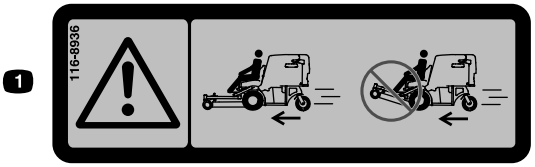

decal116-8936

116-8936

1. Опасно! Запрещается эксплуатация машины, когда дека наклонена и поднята вверх.

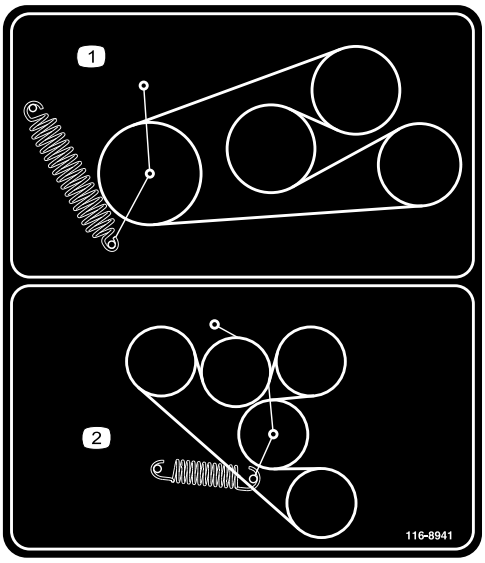

decal116-8941

116-8941

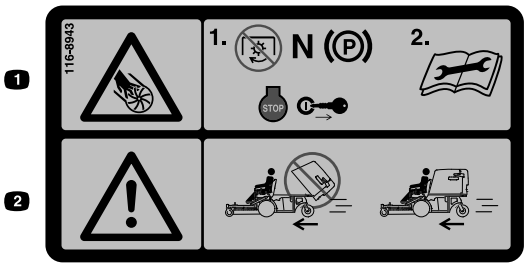

decal116-8943

116-8943

1. Опасность, связанная с вращающимися ножами! Прежде чем покинуть рабочее место оператора, выключите ВОМ, переведите рычаг управления скоростью в нейтральное положение, включите стояночный тормоз, выключите двигатель и извлеките ключ. Изучите *Руководство оператора* перед ремонтом или техническим обслуживанием.
2. Опасно! Запрещается эксплуатация машины, когда бункер газонокосилки находится в поднятом положении.

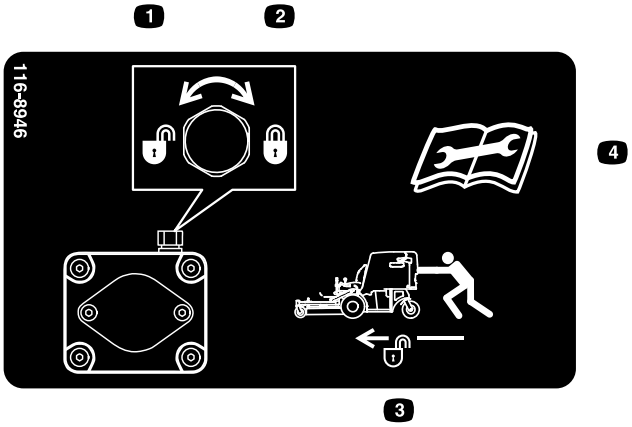

decal116-8946

116-8946

1. Чтобы разблокировать, поверните против часовой стрелки.
2. Чтобы заблокировать, поверните по часовой стрелке.
3. Разблокируйте, чтобы перемещать машину толканием.
4. Изучите *Руководство оператора* перед ремонтом или техническим обслуживанием.

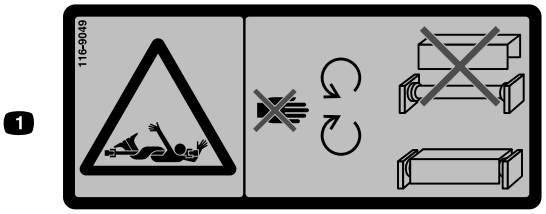

decal116-9049

116-9049

1. Опасность, связанная с вращающимся карданным валом! Следите, чтобы все щитки карданной передачи находились на штатных местах. Надежно прикрепите оба конца карданной передачи.

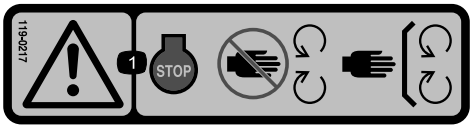

decal119-0217

119-0217

1. Осторожно! Выключите двигатель; не приближайтесь к движущимся частям машины; все защитные ограждения и щитки должны находиться на своих местах.

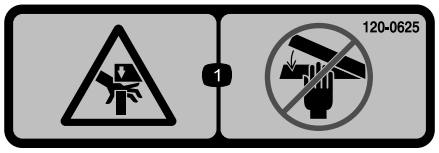

decal120-0625

120-0625

1. Точка защемления, опасность для рук! Держите руки на безопасном расстоянии.

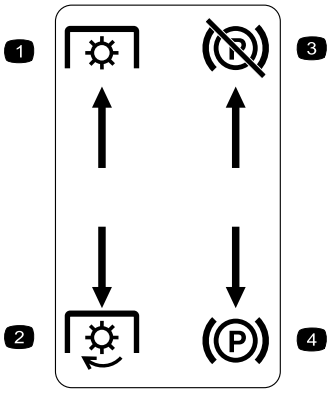

decal126-4159

Выштампованные символы на левой консоли

1. Вал отбора мощности (ВОМ) выключен
2. Вал отбора мощности (ВОМ) включен
3. Стояночный тормоз выключен
4. Стояночный тормоз включен

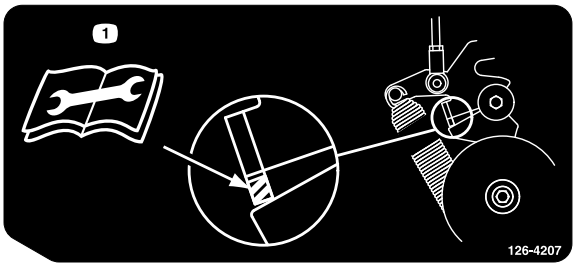

decal126-4207

126-4207

1. Порядок регулировки см. в *Руководстве оператора*. Когда ВОМ включен, рычаг натяжного ролика должен находиться в заштрихованной области, в ином случае требуется регулировка.

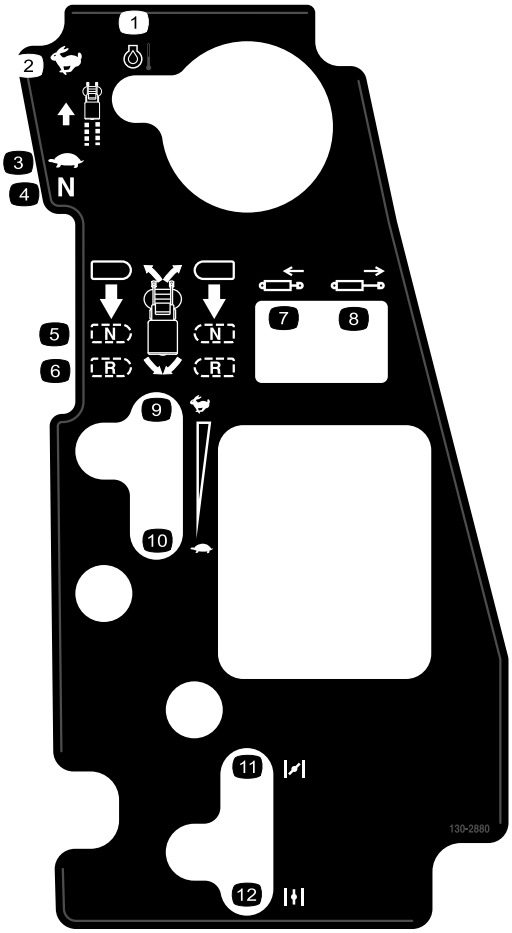

decal130-2880

130-2880

1. Температура двигателя
2. Быстро
3. Медленно
4. Нейтраль
5. Нейтраль
6. Задний ход
7. Втягивание поршня
8. Выдвижение поршня
9. Быстро
10. Медленно
11. Воздушная заслонка закрыта/вкл.
12. Воздушная заслонка открыта/выкл.

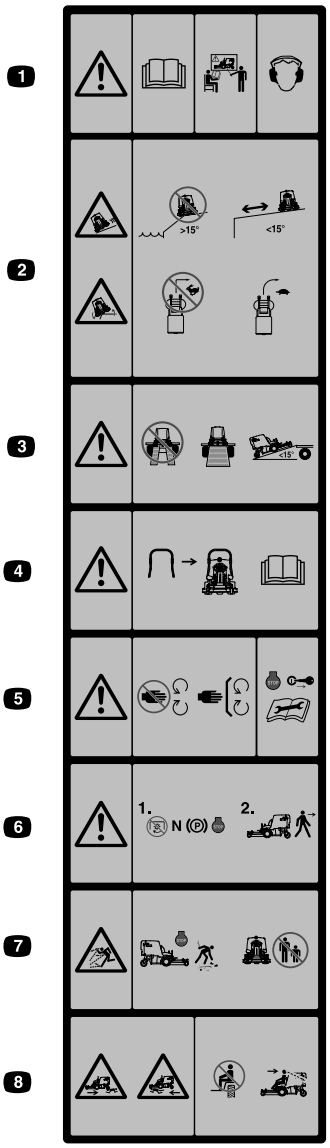

decal126-4158

Символы, выштампованные в передней части бункера

Примечание: Данная машина прошла стандартное промышленное испытание на устойчивость, выполняемое в виде статической проверки поперечной и продольной устойчивости на максимально рекомендуемой крутизне склона, указанной на наклейке. Изучите инструкции по эксплуатации машины на склонах, приведенные в *Руководстве оператора*, и проверьте условия, в которых вы будете эксплуатировать машину, чтобы определить, можно ли работать на машине в этот день и на этой рабочей площадке. Режим работы машины на склоне может меняться в зависимости от рельефа местности. По возможности держите режущие блоки опущенными на землю во время эксплуатации машины на склонах. Подъем режущих блоков во время работы на склоне может привести к потере устойчивости машины.

1. Осторожно! Прочтите *Руководство оператора*. К управлению данной машиной допускается только обученный персонал. Используйте средства защиты органов слуха.
2. Опасность скольжения, опасность опрокидывания! Запрещается эксплуатация машины вблизи обрывов крутизной более 15 градусов; используйте машину на безопасном расстоянии от обрывов, на склонах крутизной не более 15 градусов; не поворачивайте резко при быстром движении, двигайтесь медленно при выполнении поворотов.
3. Осторожно! Не используйте двойные наклонные въезды, используйте один полноразмерный наклонный въезд при транспортировке машины; используйте только наклонные въезды с углом менее 15 градусов.
4. На машину можно установить защитную дугу; рекомендуется использовать ее при работе на склонах, вблизи обрывов или водоемов.
5. Осторожно! Держитесь на безопасном расстоянии от движущихся частей. Следите, чтобы все ограждения находились на штатных местах. Перед регулировкой, техническим обслуживанием или очисткой машины выключите двигатель и извлеките ключ.
6. Осторожно! Прежде чем покинуть рабочее место оператора, выключите ВОМ, переведите рычаг управления скоростью в нейтральное положение, включите стояночный тормоз и выключите двигатель.
7. Опасность, связанная выбросом предметов! Соберите посторонние предметы на участке, которые могут быть отброшены газонокосилкой. Не эксплуатируйте машину, когда люди или животные находятся в рабочей зоне. Следите , чтобы отражатель был на штатном месте.
8. Опасность сдавливания / травматической ампутации конечностей посторонних лиц! Запрещается перевозить пассажиров; смотрите вперед и вниз при работе на машине; при движении задним ходом смотрите назад и вниз.

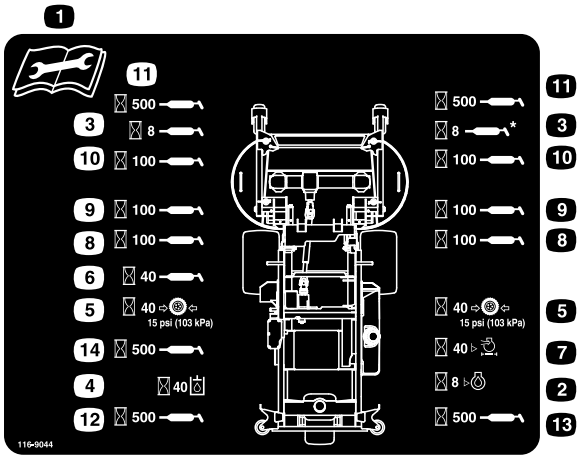

decal116-9044

116-9044

1. Перед выполнением любого технического обслуживания прочтите *Руководство оператора*.
2. Проверяйте моторное масло через каждые 8 часов работы.
3. Смазывайте подшипники передних поворотных колес через каждые 8 часов работы.
4. Проверяйте уровень гидравлической жидкости через каждые 40 часов работы (используйте только гидравлическую жидкость рекомендуемого типа).
5. Проверяйте давление в шинах через каждые 40 часов работы.
6. Проверяйте ВОМ привода деки через каждые 40 часов работы.
7. Проверяйте воздухоочиститель через каждые 40 часов работы.
8. Смазывайте механизм фиксации деки через каждые 100 часов работы.
9. Смазывайте оси поворота деки через каждые 100 часов работы.
10. Проверяйте уровень масла в редукторе через каждые 100 часов работы (используйте только трансмиссионное масло Mobil 1 75W-90).
11. Смазывайте оси поворота передних поворотных колес через каждые 500 часов работы.
12. Смазывайте ось поворота заднего поворотного колеса через каждые 500 часов работы.
13. Смазывайте заднее поворотное колесо через каждые 500 часов работы.
14. Смазывайте натяжные ролики ремней через каждые 500 часов работы.

Знакомство с изделием

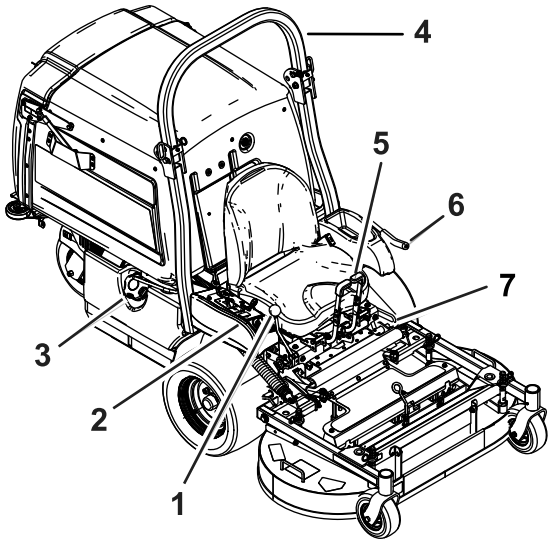

Рисунок 4

1. Рычаг управления скоростью
2. Органы управления
3. Крышка топливного бака
4. Защитная дуга
5. Рычаги управления движением
6. Рычаг вала отбора мощности (ВОМ)
7. Рычаг стояночного тормоза

Органы управления

Панель управления

Прежде чем запустить двигатель и начать эксплуатацию машины, ознакомьтесь со всеми органами управления (Рисунок 4 и Рисунок 5).

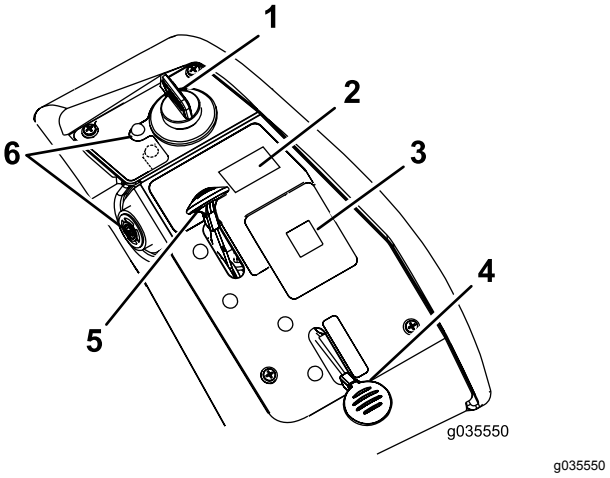

Рисунок 5

1. Выключатель зажигания
2. Переключатель бункера
3. Дисплей для отображения сообщений
4. Ручка воздушной заслонки
5. Рычаг дроссельной заслонки
6. Предупреждающий индикатор температуры масла в двигателе и звуковой сигнал

Выключатель зажигания

Выключатель зажигания, используемый для пуска и останова двигателя, имеет три положения: ВЫКЛ, РАБОТА и ПУСК. См. Пуск двигателя (страница 25).

Ручка воздушной заслонки

Используйте воздушную заслонку для запуска холодного двигателя.

Рычаг дроссельной заслонки

Рычаг дроссельной заслонки позволяет плавно регулировать частоту вращения двигателя от положения МЕДЛЕННО до положения БЫСТРО (Рисунок 5).

Рычаг вала отбора мощности (ВОМ)

Используйте рычаг ВОМ для включения ножей и воздуходувки.

Рычаги управления движением

Используйте рычаги управления движением, чтобы перемещать машину вперед, назад и выполнять повороты в любом направлении (Рисунок 4).

Рычаг управления скоростью

Рычаг управления скоростью позволяет устанавливать максимальную скорость движения машины в прямом направлении (Рисунок 4). При переводе рычага управления скоростью назад в НЕЙТРАЛЬНОЕ положение система привода устанавливается в нейтральное положение.

Рычаг тормоза

Рычаг тормоза включает стояночный тормоз на ведущих колесах (Рисунок 4).

Счетчик моточасов

Счетчик моточасов показывает общую наработку двигателя в часах. Когда счетчик моточасов записывает время, мигает десятичная точка на дисплее счетчика моточасов / напряжения. Используйте его показания для планирования регулярного технического обслуживания (Рисунок 6).

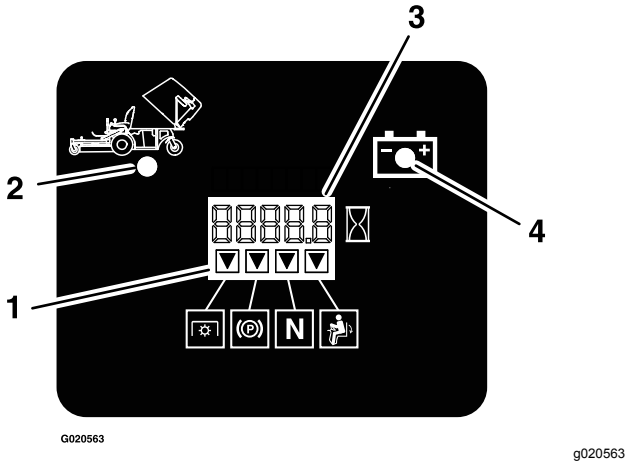

Рисунок 6

1. Индикаторы защитных блокировок
2. Бункер поднят
3. Дисплей счетчика моточасов / напряжения
4. Индикатор низкого напряжения

Индикатор аккумулятора

При повороте выключателя зажигания на несколько секунд в положение ВКЛ вместо наработки в часах отображается напряжение аккумулятора.

Индикатор аккумулятора загорается при включении зажигания и когда заряд аккумулятора ниже надлежащего рабочего уровня (Рисунок 6).

Индикаторы защитных блокировок

На счетчике моточасов имеются символы в виде черных треугольников, которые показывают, что соответствующие компоненты защитных блокировок находятся в правильных положениях (Рисунок 6).

Клапан отключения подачи топлива

Закрывайте клапан отключения подачи топлива (под бункером) перед транспортировкой или хранением газонокосилки.

Индикатор температуры масла в двигателе и звуковой сигнал

Индикатор температуры масла в двигателе контролирует температуру моторного масла. Если загорелся индикатор температуры масла в двигателе и звучит прерывистый звуковой сигнал, значит двигатель перегревается.

Навесное оборудование и приспособления

Для улучшения и расширения возможностей машины можно использовать ряд утвержденных компанией Toro вспомогательных приспособлений и навесных орудий. Обратитесь в сервисный центр официального дилера или дистрибьютора или посетите сайт www.Toro.com, на котором приведен список всех утвержденных навесных орудий и вспомогательных приспособлений.

Чтобы окупить свои вложения и поддерживать оптимальные эксплуатационные характеристики оборудования Toro, используйте только оригинальные запасные части Toro. Надежность запасных частей, поставляемых компанией Toro, не вызывает сомнений, поскольку они производятся в полном соответствии с техническими характеристиками данного оборудования. Для уверенности в результатах приобретайте только оригинальные запчасти Toro.

Технические характеристики

Примечание: Технические характеристики и конструкция могут быть изменены без уведомления.

Ширина

Ширина (cont'd.)

	Дека газонокосилки 122 см
Без деки газонокосилки	108 см
С декой газонокосилки	125 см

Длина

	Дека газонокосилки 122 см
Без деки газонокосилки	171 см
Дека газонокосилки поднята	208 см
Дека газонокосилки опущена	240 см

Высота

Дека газонокосилки 122 см
130 см

Масса

Дека газонокосилки 122 см
538 кг

Эксплуатация

Примечание: Определите левую и правую стороны машины относительно места оператора.

До эксплуатации

Правила техники безопасности при подготовке машины к работе

Общие правила техники безопасности

- Запрещается допускать к эксплуатации или обслуживанию данной машины детей или неподготовленных людей. Минимальный возраст оператора устанавливается местными правилами и нормами. Владелец несет ответственность за подготовку всех операторов и механиков.
- Ознакомьтесь с приемами безопасной эксплуатации оборудования, органами управления и знаками безопасности.
- Освойте порядок экстренной остановки машины и двигателя.
- Проверьте надежность крепления и исправность органов контроля присутствия оператора, защитных выключателей и щитков. Не приступайте к эксплуатации машины, пока не убедитесь в правильной работе этих устройств.
- Перед скашиванием обязательно осмотрите машину, чтобы убедиться в рабочем состоянии ножей, болтов ножей и режущих блоков. Заменяйте изношенные или поврежденные ножи и болты комплектами, чтобы не нарушить балансировку.
- Осмотрите участок, где будет использоваться машина, и удалите все посторонние предметы, которые могут быть отброшены машиной.
- Оцените рельеф участка и определите подходящие навесные орудия или принадлежности, необходимые для правильной и безопасной эксплуатации машины.

Правила техники безопасности при обращении с топливом

- Во избежание травм и повреждения имущества будьте крайне осторожны при обращении с

топливом. Пары топлива легко воспламеняются и взрывоопасны.

- Потушите все сигареты, сигары, трубки и другие источники возгорания.
- Используйте только разрешенную к применению емкость для топлива.
- Не снимайте крышку топливного бака и не доливайте топливо в бак при работающем или горячем двигателе.
- Не заправляйте машину топливом в помещении.
- Запрещается хранить машину или емкость с топливом в местах, где есть открытое пламя, искры или малая горелка, используемая, например, в водонагревателе или другом оборудовании.
- Запрещается заправлять емкости, находящиеся внутри машины, на грузовике или платформе прицепа с пластиковым настилом. Перед заполнением всегда ставьте емкости на землю, в стороне от транспортного средства.
- Снимайте оборудование с грузовика или прицепа и заправляйте его топливом на земле. Если снять оборудование невозможно, заправляйте его из переносной канистры, а не с помощью заправочного пистолета.
- Не эксплуатируйте машину без установки полностью комплектной и исправной выхлопной системы.
- Заправочный пистолет должен касаться ободка горловины бака с топливом или емкости до окончания заправки. Не используйте пистолет с фиксатором открытого положения.
- При попадании топлива на одежду немедленно переоденьтесь. Сразу же вытирайте пролитое топливо.
- Запрещается переполнять топливный бак. Установите крышку топливного бака на место и надежно затяните.
- Храните топливо в штатной емкости в месте, недоступном для детей. Приобретаемый запас топлива должен быть рассчитан не более чем на 30 дней.
- Не заправляйте топливный бак до предела. Доливайте топливо в топливный бак, не доходя 6–13 мм до нижней границы заливной горловины. Это пустое пространство в баке позволит топливу расширяться.
  - Старайтесь не вдыхать пары топлива.
  - Не приближайте лицо к заправочному пистолету и отверстию топливного бака.
  - Не допускайте контакта жидкости с кожей; при попадании на кожу смойте ее водой с мылом.

Заправка топливом

Рекомендуемое топливо

- Для наилучших результатов используйте только чистый, свежий (полученный в течение последних 30 дней), неэтилированный бензин с октановым числом 87 или выше (метод оценки (R+M)/2).
- **Этиловый спирт**: приемлемым считается бензин, содержащий по объему до 10% этилового спирта или 15% MTBE (метил-трет-бутилового эфира). Этиловый спирт и MTBE — это разные вещества. Запрещается использовать бензин с содержанием этилового спирта 15% (E15) по объему. **Запрещается использовать** бензин, содержащий более 10% этилового спирта по объему, такой как E15 (содержит 15% этилового спирта), E20 (содержит 20% этилового спирта) или E85 (содержит до 85% этилового спирта). Использование запрещенного к применению бензина может привести к нарушениям эксплуатационных характеристик и (или) повреждениям двигателя, которые не будут покрываться гарантией.
- **Запрещается** использовать бензин, содержащий метанол.
- **Запрещается** хранить топливо без стабилизирующей присадки в топливных баках или емкостях на протяжении всего зимнего периода.
- **Не** добавляйте в бензин масло.

Использование стабилизирующих (кондиционирующих) топливных присадок

Использование стабилизирующих (кондиционирующих) топливных присадок дает следующие преимущества:

- Сохранение качества топлива при хранении до 90 суток (при более длительном хранении машины слейте топливо из топливного бака).
- Очистка двигателя в процессе работы
- Предотвращение образования смолистых отложений в топливной системе, вызывающих затруднение запуска

Внимание: **Не допускается использовать топливные присадки, содержащие метанол или этанол.**

Добавляйте в топливо надлежащее количество стабилизирующих (кондиционирующих) топливных присадок.

Примечание: Стабилизирующие (кондиционирующие) топливные присадки наиболее эффективны при смешивании со свежим топливом. Чтобы свести к минимуму вероятность образования смолистых отложений в топливной системе, всегда используйте стабилизирующую присадку.

Заправка топливного бака

1. Установите машину на ровной поверхности.
2. Включите стояночный тормоз.
3. Выключите двигатель и извлеките ключ из замка зажигания.
4. Очистите поверхность вокруг крышки топливного бака.
5. Заполните топливный бак до нижней кромки заливной горловины (Рисунок 7).

   Примечание: Не заправляйте топливный бак до предела. Пустое пространство в баке позволит топливу расширяться.

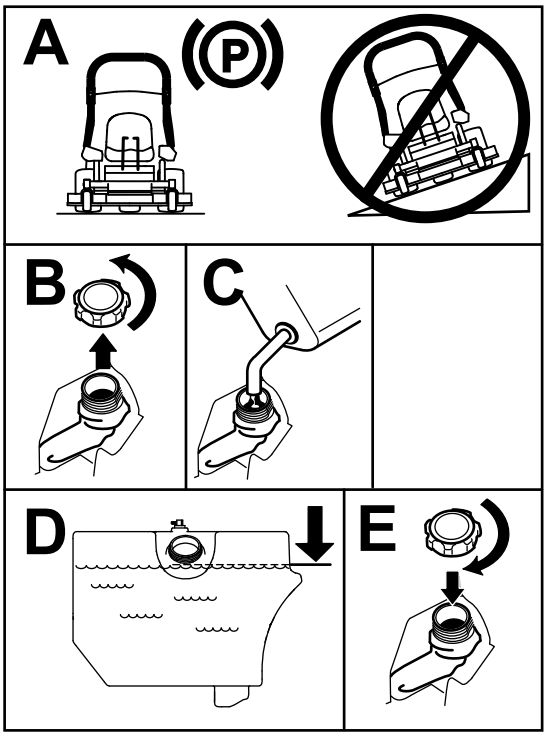

g233737

Рисунок 7

Ежедневное техобслуживание

Каждый день перед запуском машины необходимо выполнять «Процедуру ежедневного обслуживания», описанную в разделе Техническое обслуживание (страница 33).

Обкатка новой машины

Новым двигателям требуется определенное время, чтобы начать работать на полную мощность. В новых деках газонокосилок и системах привода трение деталей выше, поэтому на двигатель воздействует дополнительная нагрузка. Для достижения полной мощности и наилучших эксплуатационных характеристик выполняйте обкатку новых машин в течение 40–50 часов.

Подъем деки газонокосилки в положение техобслуживания

1. Установите машину на ровной поверхности, выключите ВОМ и включите стояночный тормоз.
2. Прежде чем покинуть рабочее место оператора, выключите двигатель, извлеките ключ и дождитесь остановки всех движущихся частей машины.
3. Ослабьте болты, прикрепленные к резиновому ограждению (Рисунок 8).

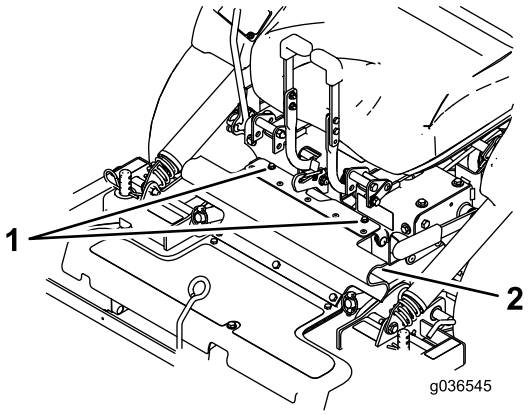

g036545

Рисунок 8

1. Болты
2. Резиновое ограждение

4. Сложите ограждение вперед.
5. Ослабьте болты и снимите металлические ограждения, показанные на Рисунок 9.

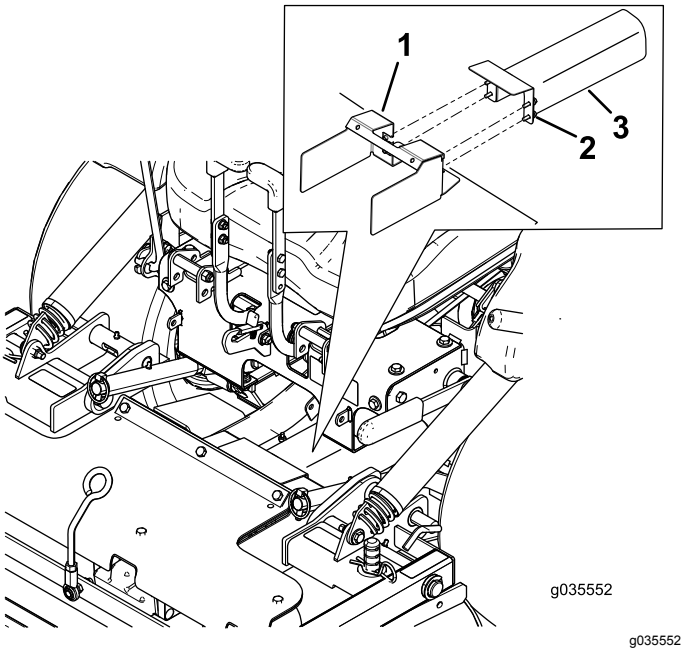

Рисунок 9

1. Ограждение, подсоединенное к деке газонокосилки
2. Ослабьте эти болты
3. Металлические ограждения

6. Отпустите стопорные штифты деки газонокосилки на каждой стороне (Рисунок 10).

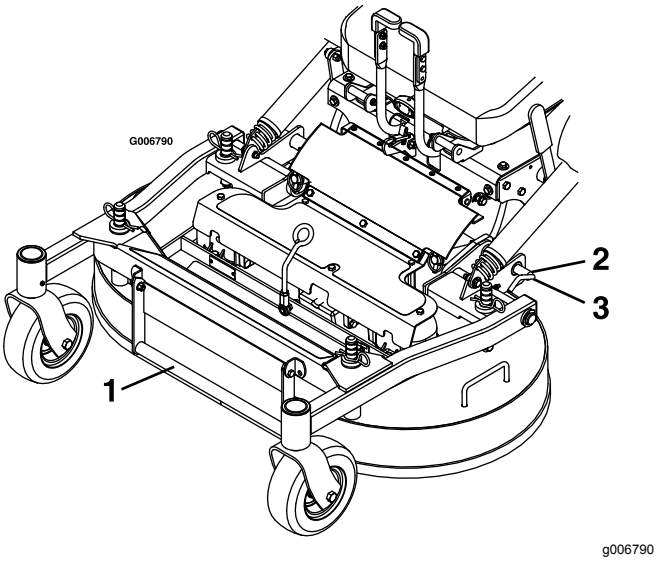

Рисунок 10

1. Рукоятка подъема деки
2. Для разблокирования поверните стопорный штифт деки газонокосилки в сторону задней части и вытяните его наружу.
3. Для блокировки нажмите на стопорный штифт деки внутрь и поверните его в сторону передней части.

7. Используя рукоятку подъема деки, поднимите деку и зафиксируйте ее в поднятом положении (фиксатор расположен в передней средней части сиденья), как показано на Рисунок 11.

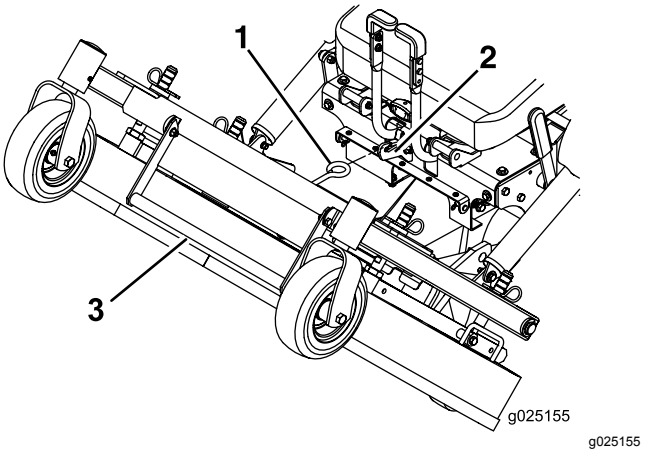

Рисунок 11

1. Закрепите деку газонокосилки в поднятом положении, зацепив фиксатор деки газонокосилки за крюк.
2. Крюк
3. Рукоятка подъема деки

⚠ ПРЕДУПРЕЖДЕНИЕ

Включение ВОМ, когда дека находится в поднятом положении, может привести к серьезной травме или повреждению имущества.

Всегда опускайте и блокируйте деку газонокосилки в рабочем положении, прежде чем включать ВОМ.

Опускание деки газонокосилки в рабочее положение

1. Крепко удерживая рукоятку подъема деки, отцепите фиксатор деки газонокосилки от машины и медленно опустите деку газонокосилки на землю (Рисунок 11).
2. Установите металлические ограждения и болты, как показано на Рисунок 9.
3. Установите резиновое ограждение с помощью болтов (Рисунок 8).
4. Нажмите на стопорные штифты деки внутрь и поверните их вперед, чтобы надежно закрепить деку газонокосилки в опущенном положении (Рисунок 10).

⚠ ПРЕДУПРЕЖДЕНИЕ

Эксплуатация машины без надежно зафиксированных стопорных штифтов может привести к неожиданному складыванию деки газонокосилки вверх и стать причиной серьезной травмы.

Всегда эксплуатируйте машину только с надежно зафиксированными стопорными штифтами.

Регулировка дефлекторов системы уменьшения заполнения травосборника (FRS)

Система уменьшения заполнения травосборника предназначена для снижения в различной степени подачи скошенной травы в травосборник. Среди преимуществ этой системы — менее частое опорожнение бункера и возврат питательных веществ в грунт.

Ниже представлены возможные варианты конфигурации:

- Дефлекторы открыты, и при этом используются стандартные ножи — сбор максимального объема травы
- Дефлекторы закрыты, и при этом используются стандартные ножи — частичное мульчирование
- Дефлекторы закрыты, и при этом используются ножи для мульчирования — промежуточное мульчирование
- Установлена заглушка для мульчирования и ножи для мульчирования — полное мульчирование (требуется комплект для мульчирования).

Отрегулируйте дефлекторы FRS следующим образом:

1. Установите машину на ровной поверхности, выключите ВОМ и включите стояночный тормоз.
2. Прежде чем покинуть рабочее место оператора, выключите двигатель, извлеките ключ и дождитесь остановки всех движущихся частей машины.
3. Ослабьте болты, прикрепленные к резиновому ограждению (Рисунок 12).
4. Сложите ограждение вперед.

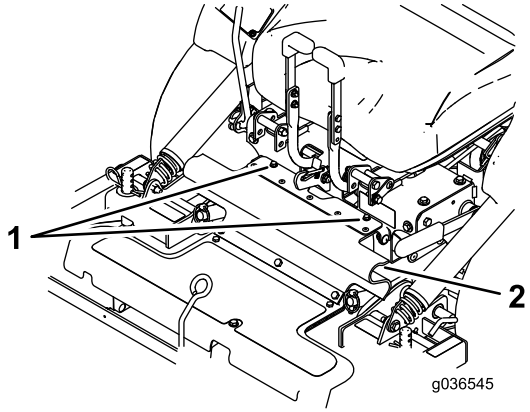

g036545

Рисунок 12

1. Болты
2. Резиновое ограждение

5. Ослабьте затяжку контргаек на задних шпильках дефлекторов FRS.

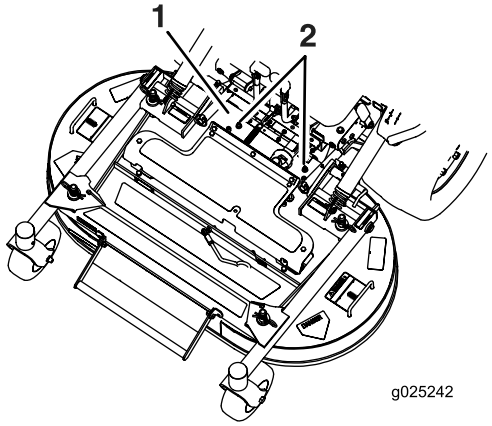

g025242

Рисунок 13

1. Ограждение ВОМ снято для наглядности
2. Ослабьте затяжку контргаек.

6. Поднимите деку газонокосилки; см. раздел Подъем деки газонокосилки в положение техобслуживания (страница 17).
7. Удалите болт с шайбой в передней части каждого дефлектора FRS (Рисунок 14).
8. Поверните дефлекторы в нужное положение и установите болт с шайбой.

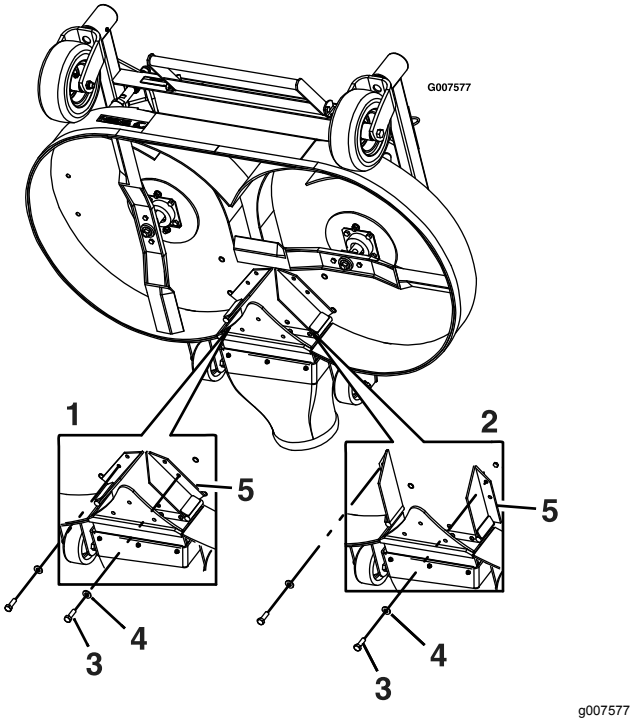

Рисунок 14

1. Дефлекторы — закрытое положение
2. Дефлекторы — открытое положение
3. Болт
4. Шайба
5. Дефлекторы

9. Опустите деку газонокосилки; см. раздел Опускание деки газонокосилки в рабочее положение (страница 18).
10. Слегка ослабьте затяжку контргаек на задних шпильках дефлекторов FRS.

    Примечание: Контргайки на задних шпильках можно оставить слегка незатянутыми, если вы планируете использовать дефлектор часто.
11. Установите резиновое ограждение с помощью прилагаемых болтов.

Использование системы защитных блокировок

⚠ ПРЕДУПРЕЖДЕНИЕ

В случае отсоединения или повреждения защитных блокировочных выключателей возможно непредвиденное срабатывание машины, которое может привести к травмированию.

- **Не вмешивайтесь в работу блокировочных выключателей.**
- **Ежедневно проверяйте работу блокировочных выключателей и заменяйте все поврежденные выключатели перед эксплуатацией машины.**

Назначение системы защитных блокировок

Система защитных блокировок предотвращает запуск двигателя, если не выполнены следующие условия:

- Стояночный тормоз включен.
- Рычаг ВОМ установлен в положение ВЫКЛ.
- Рычаг управления скоростью находится в НЕЙТРАЛЬНОМ положении.

Система блокировочных выключателей предназначена для остановки двигателя, когда оператор встает с сиденья при включенном ВОМ.

На счетчике моточасов имеются символы, показывающие оператору, что компонент защитной блокировки находится в правильном положении. Когда компонент находится в правильном положении, в соответствующем квадратном поле загорается треугольник.

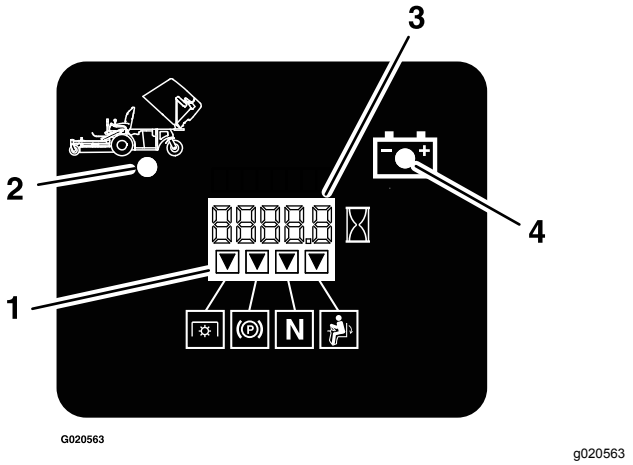

Рисунок 15

1. Треугольники загораются, когда компоненты защитной блокировки находятся в правильных положениях.
2. Бункер поднят
3. Дисплей счетчика моточасов / напряжения
4. Индикатор низкого напряжения

Проверка системы защитных блокировок

Интервал обслуживания: Перед каждым использованием или ежедневно

Проверяйте систему защитных блокировок перед каждым использованием машины. Если система защиты не работает так, как описано ниже, немедленно отремонтируйте ее в сервисном центре официального дилера.

1. Сядьте на сиденье, включите стояночный тормоз, переведите рычаг ВОМ в положение ВКЛ и переведите рычаг управления скоростью в НЕЙТРАЛЬНОЕ положение. Попробуйте запустить двигатель; двигатель не должен запускаться.
2. Сядьте на сиденье, включите стояночный тормоз и переведите рычаг ВОМ в положение ВЫКЛ. Выведите рычаг управления скоростью из НЕЙТРАЛЬНОГО положения. Попробуйте запустить двигатель; двигатель не должен запускаться.
3. Сядьте на сиденье, выключите стояночный тормоз, переведите рычаг ВОМ в положение ВЫКЛ) и переведите рычаг управления скоростью в НЕЙТРАЛЬНОЕ положение. Попробуйте запустить двигатель; двигатель не должен запускаться.
4. Сядьте на сиденье, включите стояночный тормоз, переведите рычаг ВОМ в положение ВЫКЛ и переведите рычаг управления скоростью в НЕЙТРАЛЬНОЕ положение. Теперь запустите двигатель. При работающем двигателе отпустите стояночный тормоз, переведите рычаг ВОМ в положение ВКЛ и привстаньте с сиденья. Двигатель должен остановиться.
5. Сядьте на сиденье, включите стояночный тормоз, переведите рычаг ВОМ в положение ВЫКЛ и переведите рычаг управления скоростью в НЕЙТРАЛЬНОЕ положение. Теперь запустите двигатель. Переведите рычаг управления скоростью вперед; двигатель должен выключиться.

В процессе эксплуатации

Правила техники безопасности во время работы

Общие правила техники безопасности

- Владелец или пользователь несет полную ответственность за любые несчастные случаи с людьми, а также за нанесение ущерба имуществу, и должен предпринять все меры для предотвращения таких случаев.
- Используйте подходящую одежду, включая защитные очки, длинные брюки, нескользящую прочную обувь и средства защиты органов слуха. Длинные волосы завяжите на затылке; не носите ювелирные украшения.
- Запрещается управлять машиной в состоянии болезни, усталости, а также под воздействием алкоголя или сильнодействующих лекарственных препаратов.
- Не перевозите на машине пассажиров, а также не допускайте людей и домашних животных в зону работы машины.
- Эксплуатируйте машину только в условиях хорошей видимости, чтобы уберечься от ям или скрытых опасностей.
- Не скашивайте влажную траву. Пониженная тяга может вызвать проскальзывание.
- Прежде чем запускать двигатель, займите рабочее место оператора и убедитесь, что все приводы находятся в нейтральном положении и стояночный тормоз включен.
- Следите, чтобы руки и ноги находились на безопасном расстоянии от режущих блоков.

Держитесь на достаточном расстоянии от отверстия выброса.

- Прежде чем начать движение задним ходом, посмотрите назад и вниз и убедитесь, что путь свободен.
- Будьте осторожны, приближаясь к закрытым поворотам, кустарникам, деревьям или к другим объектам, которые могут ухудшать обзор.
- Запрещается скашивать траву рядом с обрывами, канавами или насыпями. В случае наезда колесом на край обрыва или канавы, а также в случае обрушения их кромки машина может внезапно опрокинуться.
- Всегда останавливайте ножи, когда не косите.
- После удара о какой-либо предмет или при появлении чрезмерной вибрации остановите машину и проверьте ножи. Прежде чем возобновлять работу, устраните все неисправности.
- При выполнении поворотов, а также при пересечении дорог и тротуаров на машине замедляйте ход и будьте внимательны. Всегда уступайте дорогу другим транспортным средствам.
- Отсоединяйте привод режущего блока и выключайте двигатель перед регулировкой высоты скашивания (если ее нельзя отрегулировать с рабочего места оператора).
- Запрещается включать двигатель в закрытом пространстве, где могут скапливаться выхлопные газы.
- Запрещается оставлять работающую машину без присмотра.
- Прежде чем покинуть рабочее место оператора (в том числе для опорожнения подхватчиков травы или очистки разгружающего спуска), выполните следующие действия:
  - Остановите машину на ровной поверхности.
  - Отключите механизм отбора мощности и опустите все навесные орудия.
  - Включите стояночный тормоз.
  - Выключите двигатель и извлеките ключ из замка зажигания.
  - Дождитесь остановки всех движущихся частей.
- Запрещается работать на машине, если существует вероятность удара молнией.
- Не используйте машину в качестве буксирного автомобиля, если только на ней не установлено сцепное устройство.
- Не изменяйте настройку регулятора оборотов двигателя и не превышайте допустимую частоту вращения двигателя.
- Используйте только принадлежности и навесное оборудование, утвержденные Toro.
- Производимый данной машиной уровень звукового давления на органы слуха оператора превышает 85 дБА и при длительном воздействии может привести к потере слуха.

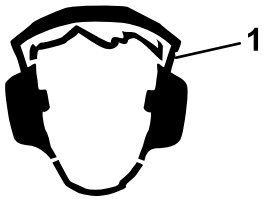

g229846

Рисунок 16

1. Используйте средства защиты органов слуха.

Использование системы защиты при опрокидывании (ROPS)

- **Не снимайте** защитную дугу с машины.
- Убедитесь, что ремень безопасности застегнут и вы можете быстро отстегнуть его в экстренной ситуации.
- Всегда пристегивайтесь ремнем безопасности, когда защитная дуга поднята.
- Тщательно проверяйте наличие препятствий сверху и не касайтесь их.
- Содержите защитную дугу в безопасном рабочем состоянии, проводя периодические тщательные проверки на наличие повреждений и сохраняя плотную затяжку всех креплений.
- Замените защитную дугу в случае повреждения. Ремонт или переделка запрещены.

Правила безопасности при работе на склонах

- Основная опасность при работе на склонах — потеря управляемости и опрокидывание машины, которое может привести к травме или гибели. Оператор несет ответственность за безопасную работу на склонах. Эксплуатация машины на любых склонах требует максимальной осторожности. Перед использованием машины на склоне выполните следующие действия:
  - Прочитайте и изучите инструкции по работе на склонах, приведенные в руководстве и имеющиеся на машине.
  - Используйте индикатор угла, чтобы определить приблизительный угол наклона рабочей площадки.
  - Запрещается работать на склонах крутизной более 15 градусов.

– Оцените условия на рабочей площадке, чтобы определить, безопасно ли эксплуатировать машину на склоне в этот день. При осмотре площадки всегда руководствуйтесь здравым смыслом и правильно оценивайте ситуацию. Изменения характера поверхности, например влага, могут мгновенно повлиять на работу машины на склоне.

- Находясь у основания склона, оцените степень его опасности. Запрещается эксплуатировать машину рядом с обрывами, канавами, насыпями, водоемами или другими опасностями. Машина может внезапно опрокинуться, если колесо пройдет по кромке или кромка обрушится. Сохраняйте безопасное расстояние (в два раза больше ширины машины) между машиной и любыми опасностями. Для скашивания травы в таких зонах используйте машину, управляемую рядом идущим оператором, или ручной триммер.
- Старайтесь не начинать движение, не останавливаться и не поворачивать на склоне. Не допускайте внезапного изменения скорости или направления движения; выполняйте повороты медленно и плавно.
- Не эксплуатируйте машину в условиях, когда имеются сомнения относительно сцепления с грунтом, управляемости или устойчивости машины. Помните, что при работе на влажной траве, а также при движении поперек поверхности склонов или вниз по склону машина может потерять сцепление колес с поверхностью. Потеря сцепления с поверхностью ведущих колес может привести к соскальзыванию и потере рулевого управления и возможности торможения. Машина может начать скользить, даже если ведущие колеса не вращаются.
- Удалите или пометьте препятствия, такие как канавы, ямы, колея, ухабы, камни или другие скрытые опасности. Высокая трава может скрывать различные препятствия. При движении по неровной поверхности машина может перевернуться.
- Будьте крайне осторожны при использовании принадлежностей или навесного оборудования. Они могут изменить устойчивость машины и привести к потере управления. Выполните указания по установке противовесов.
- Во время работы на склонах старайтесь держать деку опущенной на землю. Подъем деки во время работы на склонах может вызвать потерю устойчивости машины.

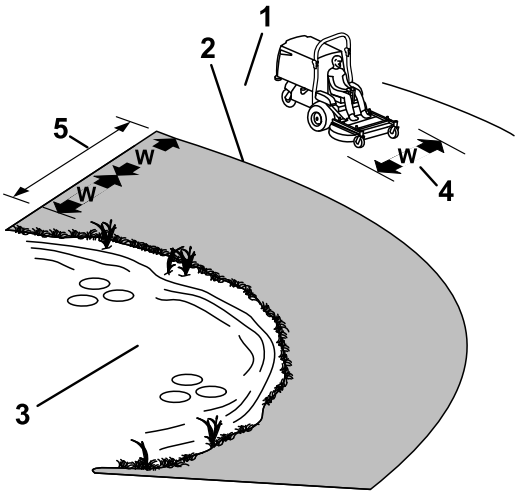

g233738

Рисунок 17

1. Безопасная зона — зона со склонами крутизной менее 15 градусов или плоской поверхностью. В этой зоне можно использовать данную машину.
2. Опасная зона — зона со склонами крутизной более 15 градусов, рядом с обрывами или около воды. Используйте в этой зоне газонокосилку с пешеходным управлением и/или ручной триммер.
3. Вода
4. W = ширина машины
5. Сохраняйте безопасное расстояние (в два раза больше ширины машины) между машиной и любыми опасностями.

Использование стояночного тормоза

Обязательно включайте стояночный тормоз, когда вы останавливаете машину или оставляете ее без присмотра.

Включение стояночного тормоза

Установите машину на ровной поверхности.

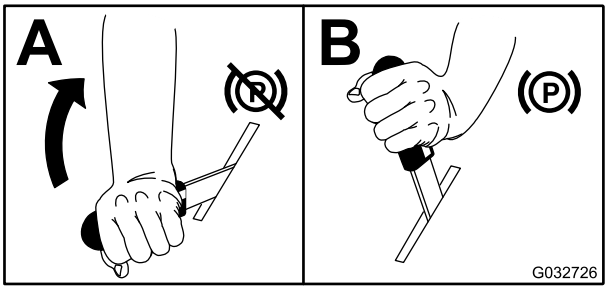

g032726

Рисунок 18

Выключение стояночного тормоза

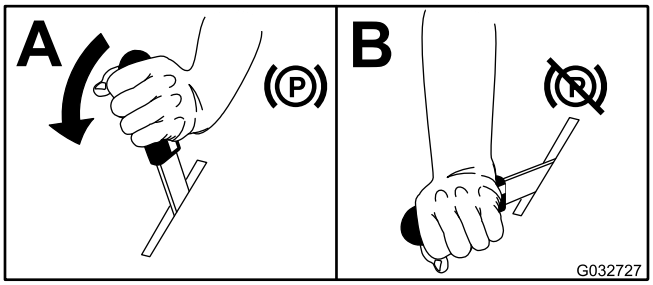

g032727

Рисунок 19

Использование рычага ВОМ

Рычаг ВОМ позволяет запускать и останавливать ножи газонокосилки и воздуходувку.

Включение ВОМ с помощью рычага

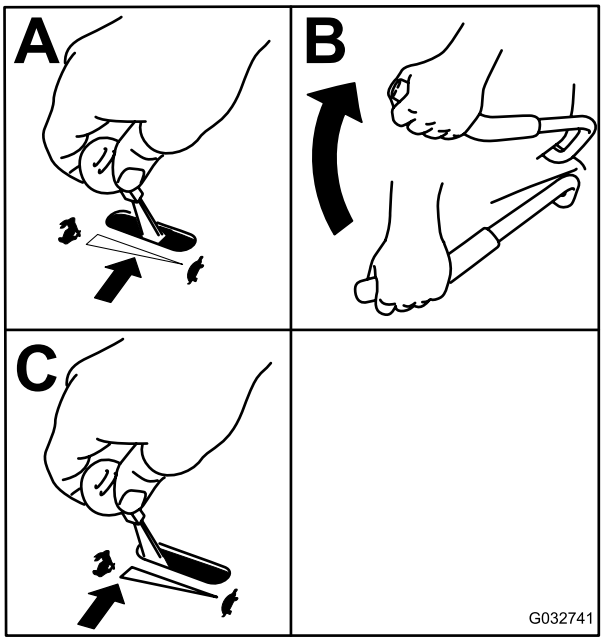

g032741

Рисунок 20

Выключение ВОМ с помощью рычага

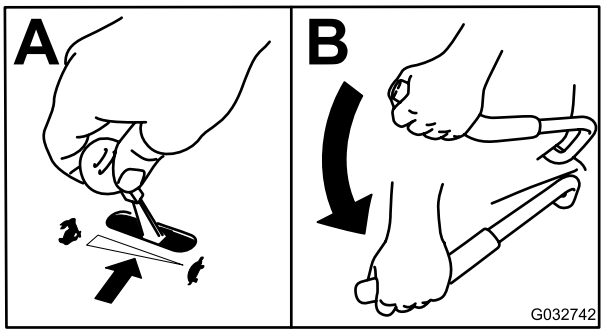

g032742

Рисунок 21

Управление дроссельной заслонкой

Рычаг дроссельной заслонки можно перемещать между положениями Быстро и Медленно (Рисунок 22).

При включении вала отбора мощности всегда используйте положение Быстро.

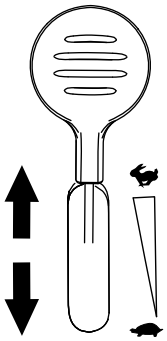

g232776

Рисунок 22

Пуск двигателя

1. Переместите рычаг управления скоростью в нейтральное положение.
2. Включите стояночный тормоз; см. раздел Включение стояночного тормоза (страница 24).
3. Переведите рычаг ВОМ в положение ВЫКЛ (Рисунок 23).
4. Установите рычаг дроссельной заслонки посередине между положениями Медленно и Быстро.
5. Переведите ручку воздушной заслонки в положение Закрыто/вкл.

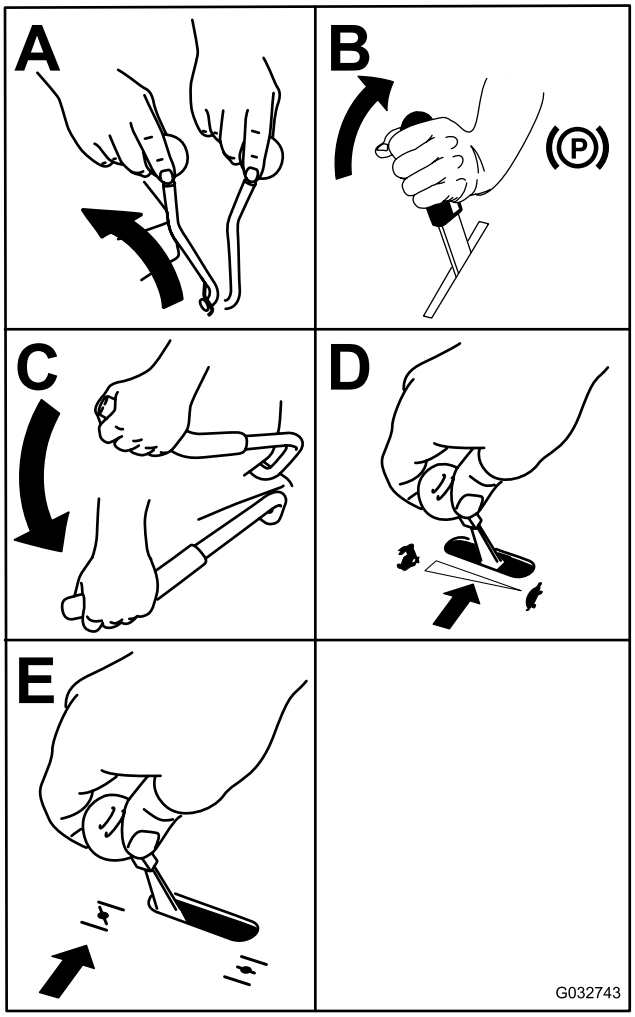

g032743

Рисунок 23

6. Поверните ключ в положение Пуск (Рисунок 23). После запуска двигателя отпустите ключ.

   Внимание: **Не включайте стартер более чем на 5 секунд. Если двигатель не запускается, подождите 15 секунд, прежде чем повторить попытку. Несоблюдение этих инструкций может привести к перегоранию электродвигателя стартера.**

   Примечание: Вам может потребоваться повторение этой процедуры при первом запуске двигателя после долива топлива в пустую топливную систему.

7. Если воздушная заслонка установлена в положение ЗАКРЫТО/ВКЛ, медленно переведите ее обратно в положение ОТКРЫТО/ВЫКЛ по мере прогрева двигателя.

Выключение двигателя

⚠ ПРЕДОСТЕРЕЖЕНИЕ

Дети и посторонние лица могут получить травмы при попытках двигать или включать машину, оставленную без присмотра.

Оставляя машину без присмотра, обязательно извлекайте ключ и включайте стояночный тормоз.

1. Выключите механизм отбора мощности.
2. Переместите рычаг управления скоростью в НЕЙТРАЛЬНОЕ положение.
3. Включите стояночный тормоз.
4. Установите регулятор дроссельной заслонки в среднее положение.
5. Дайте двигателю поработать в режиме холостого хода в течение 15 секунд, затем поверните выключатель зажигания в положение ВЫКЛ и извлеките ключ.

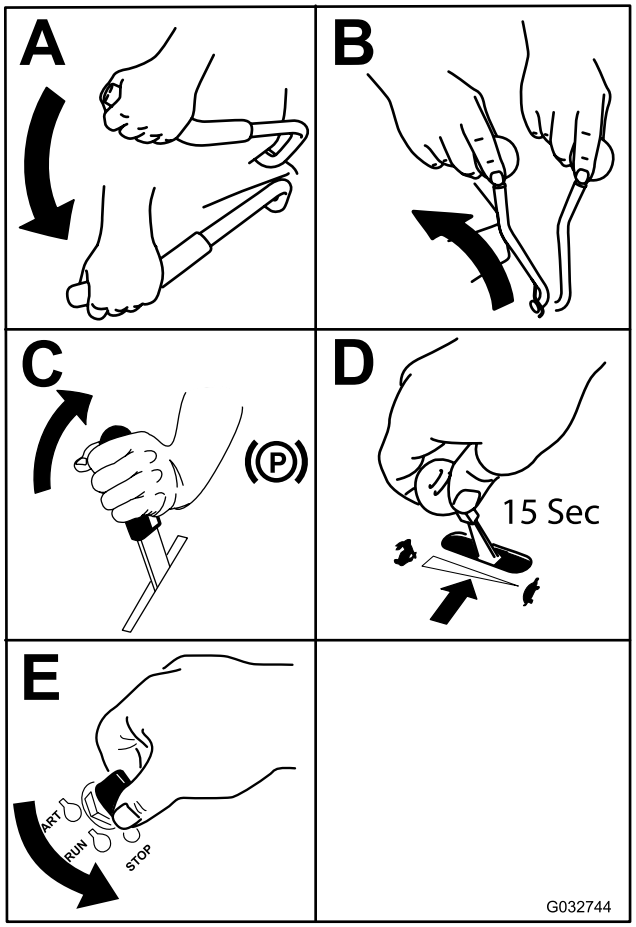

g032744

Рисунок 24

Управление машиной

Рычаг дроссельной заслонки регулирует частоту вращения двигателя, измеряемую в оборотах в минуту (об/мин). Для наиболее эффективной работы двигателя установите рычаг дроссельной заслонки в положение БЫСТРО. При скашивании дроссельная заслонка всегда должна находиться в положении максимальной частоты вращения двигателя.

⚠ ПРЕДУПРЕЖДЕНИЕ

Машина может повернуть очень быстро. Вы можете потерять контроль над машиной, что может стать причиной травмы или привести к повреждению машины.

- **Будьте осторожны при выполнении поворотов.**
- **Снижайте скорость машины перед крутыми поворотами.**

Движение вперед

Примечание: Чтобы начать движение (вперед или назад), сядьте на сиденье и отпустите рычаг стояночного тормоза, прежде чем переместить рычаг управления скоростью вперед, в ином случае двигатель выключится.

Чтобы остановить машину, переведите рычаг управления скоростью в НЕЙТРАЛЬНОЕ положение.

1. Запустите двигатель.
2. Выключите стояночный тормоз; см. раздел Выключение стояночного тормоза (страница 24).
3. Для движения вперед по прямой линии переведите рычаг управления скоростью вперед.

   Примечание: Чем дальше вы перемещаете рычаг управления скоростью из НЕЙТРАЛЬНОГО положения, тем быстрее движется машина.
4. Чтобы повернуть влево или вправо, потяните один из рычагов рулевого управления назад в нейтральное положение в нужном направлении.
5. Чтобы остановить машину, переведите рычаг управления скоростью назад в НЕЙТРАЛЬНОЕ положение.

Движение задним ходом

1. Для прямолинейного движения задним ходом переведите оба рычага рулевого управления назад на одинаковое расстояние.

Чтобы повернуть влево или вправо, ослабьте нажатие на соответствующий рычаг рулевого управления.

2. Для останова машины отпустите рычаги рулевого управления в нейтральное положение.

Разблокирование сиденья

Для разблокирования сиденья удалите болт и штифт на левой стороне сиденья (Рисунок 25).

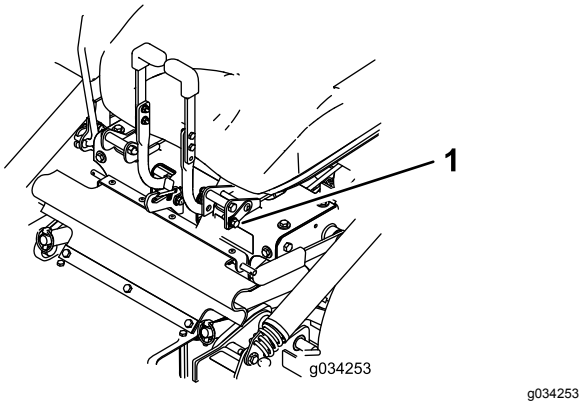

Рисунок 25

1. Болт и штифт

Регулировка высоты скашивания

Высоту скашивания деки газонокосилки можно отрегулировать от 2,5 до 10,2 см с шагом 6,3 мм.

1. Припаркуйте машину на ровной горизонтальной поверхности, переведите рычаг управления скоростью в НЕЙТРАЛЬНОЕ положение, выключите ВОМ и включите стояночный тормоз.
2. Прежде чем покинуть рабочее место оператора, выключите двигатель, извлеките ключ и дождитесь остановки всех движущихся частей машины.
3. Используя рукоятку деки газонокосилки, поднимите деку и переставьте шплинты в отверстия, соответствующие нужной высоте скашивания. Повторите эти действия для противоположной стороны.

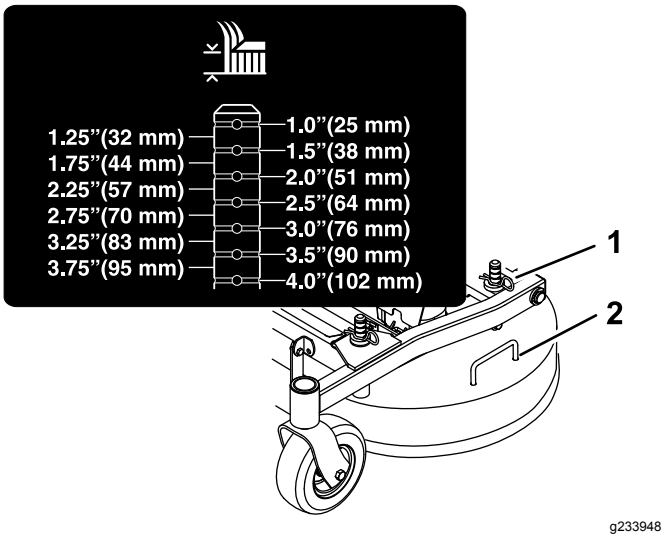

Рисунок 26

1. Шплинт
2. Рукоятка деки газонокосилки

Разгрузка бункера

О заполнении бункера предупреждает звуковой сигнал, подаваемый устройством, расположенным позади сиденья в бункере. Услышав звуковой сигнал, разгрузите бункер, чтобы предотвратить засорение воздуходувки или деки газонокосилки.

1. Припаркуйте машину на ровной горизонтальной поверхности, переведите рычаг управления скоростью в НЕЙТРАЛЬНОЕ положение, выключите ВОМ и включите стояночный тормоз.
2. Прежде чем покинуть рабочее место оператора, выключите двигатель, извлеките ключ и дождитесь остановки всех движущихся частей машины.
3. Поднимите заднюю дверь вверх и обоприте ее о верхнюю часть бункера.
4. Используя рукоятки в нижней передней части бункера, поднимите бункер для разгрузки из него материала.
5. Опустите бункер и закройте его дверцу.

Советы по эксплуатации

Использование установки дроссельной заслонки в положение «Быстро»

Для наиболее эффективного скашивания и максимальной циркуляции воздуха двигатель должен работать с регулятором дроссельной заслонки в положении БЫСТРО. Для тщательного

среза травы необходим воздух, поэтому не устанавливайте высоту скашивания слишком низко, когда дека газонокосилки оказывается полностью окруженной нескошенной травой. Старайтесь, чтобы с одной стороны деки газонокосилки не было нескошенной травы, это позволит газонокосилке засасывать внутрь деки воздух.

Скашивание газона в первый раз

При скашивании оставляйте траву чуть длиннее, чем обычно, чтобы газонокосилка не срезала грунт на неровной поверхности. Используемая в предыдущий раз высота скашивания, как правило, является наилучшей. При скашивании травы высотой более 15 см желательно скашивать газон за два прохода, чтобы получить приемлемое качество среза.

Скашивание одной трети высоты травы

Лучше всего срезать только около одной трети высоты травы. Не рекомендуется срезать больше одной трети, кроме случаев, когда трава растет редко, или в конце осени, когда рост травы начинает замедляться.

Чередование направления скашивания

Изменяйте направление движения при скашивании, чтобы трава осталась стоять прямо. Это также способствует более равномерному разбрасыванию скошенной травы, что ускоряет ее перегнивание и позволяет использовать в качестве удобрения.

Скашивание через надлежащие интервалы времени

Трава растет с разной скоростью в зависимости от времени года. Для поддержания одинаковой высоты скашивания косите чаще ранней весной. В середине лета косите реже, так как рост травы замедляется. Если трава не скашивалась длительное время, то первый проход сделайте с увеличенной высотой скашивания; а затем скосите траву через два дня, установив более низкую высоту скашивания.

Использование пониженной скорости при скашивании

Для повышения качества скашивания в определенных условиях необходимо двигаться на пониженной скорости.

Не скашивайте траву слишком низко.

При скашивании на неровном травяном покрове увеличьте высоту скашивания во избежание срезания поверхностного слоя почвы.

Остановка машины

В случае вынужденной остановки газонокосилки во время движения вперед при скашивании на газоне может образоваться комок скошенной травы. Чтобы этого не произошло, перемещайте машину на ранее скошенный участок с включенными ножами или выключайте деку газонокосилки во время движения вперед.

Поддержание чистоты нижней стороны деки газонокосилки

После каждого использования очищайте нижнюю поверхность деки газонокосилки от скошенной травы и грязи. Если трава и грязь скапливаются внутри деки газонокосилки, качество скашивания в конце концов станет неудовлетворительным.

Техническое обслуживание ножа (ножей)

Остроту заточки ножей следует проверять в течение всего сезона скашивания, поскольку только остро заточенные ножи обеспечивают ровное срезание травы без разрывов и измельчения. При разрыве и измельчении трава становится коричневой по краям, что замедляет ее рост и увеличивает риск поражения болезнями. После каждого использования газонокосилки проверяйте остроту ножей, а также наличие износа или повреждений. При необходимости удалите зазубрины и заточите ножи. Если нож поврежден или изношен, немедленно замените его оригинальным сменным ножом компании Toro.

После эксплуатации

Правила техники безопасности после работы с машиной

Общие правила техники безопасности

- Для предотвращения возгорания очистите от травы и загрязнений режущие блоки, глушители и моторный отсек. Удалите следы утечек масла или топлива.
- Перекрывайте подачу топлива при хранении или транспортировке машины.
- Отключайте привод навесного оборудования при транспортировке или когда машина не используется.
- Перед постановкой машины на хранение в закрытом пространстве дайте двигателю остыть.
- Запрещается хранить машину или емкость с топливом вблизи открытого пламени, искр или малых горелок, используемых, например, в водонагревателях или другом оборудовании.

Очистка сетки бункера

Извлеките сетку, крепко взявшись за ее рукоятки и приподняв их (Рисунок 27).

Вытяните сетку в направлении задней части, чтобы снять ее. При необходимости осторожно постучите по сетке, чтобы удалить мусор.

Примечание: Чрезмерное скопление загрязнений на сетке может привести к засорению воздуходувки.

Примечание: В условиях, когда сетка засоряется быстро, вы можете повернуть и установить переднюю съемную панель сетки под основной сеткой, чтобы обеспечить свободный поток воздуха из бункера.

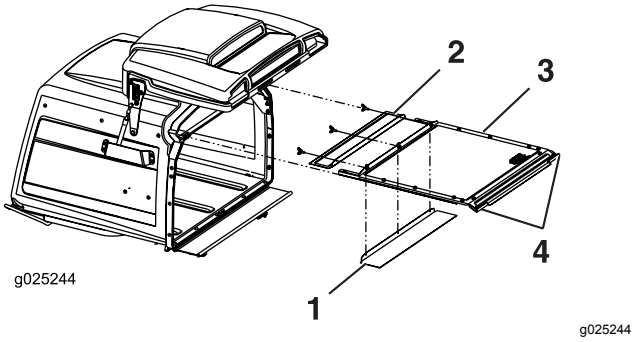

Рисунок 27

1. Переднюю съемную сетку можно повернуть в положение хранения при работе во влажных условиях.
2. Передняя съемная сетка
3. Основная сетка
4. Рукоятки

Использование клапанов отключения ведущих колес

⚠ ПРЕДУПРЕЖДЕНИЕ

Руки могут быть затянуты вращающимися компонентами под деку двигателя, что может привести к серьезной травме.

Выключите двигатель, извлеките ключ и дождитесь остановки всех движущихся частей, прежде чем прикасаться к клапанам отключения ведущих колес.

⚠ ПРЕДУПРЕЖДЕНИЕ

Двигатель и компоненты гидравлического привода могут быть очень горячими. Прикосновение к горячему двигателю или компонентам гидравлического привода может вызвать серьезные ожоги.

Дайте двигателю и компонентам гидравлического привода полностью остыть, прежде чем прикасаться к клапанам отключения ведущих колес.

Клапаны отключения ведущих колес расположены в верхнем левом переднем углу гидростатических насосов.

1. Переведите рычаг управления скоростью в НЕЙТРАЛЬНОЕ положение, чтобы остановить машину.
2. Переведите рычаг ВОМ в положение ВЫКЛ, включите стояночный тормоз, выключите

двигатель и дождитесь остановки всех движущихся частей.

3. Отклоните сиденье вверх, чтобы получить доступ к насосам.
4. Поверните оба клапана выключения на один оборот против часовой стрелки, чтобы отключить систему привода.

   Примечание: Это позволит пустить гидравлическую жидкость в обход насоса, так что колеса смогут вращаться.

5. Прежде чем толкать машину, отключите стояночный тормоз.

   Примечание: Буксировка машины не допускается.

6. Чтобы эксплуатировать машину, поверните клапаны по часовой стрелке.

   Примечание: Не допускайте чрезмерной затяжки клапанов.

Транспортировка машины

Для перевозки машины используйте прицеп усиленной конструкции или грузовик. Используйте полноразмерный наклонный въезд. Убедитесь, что прицеп или грузовик оснащен тормозами, осветительными приборами и маркировкой в соответствии с требованием законодательства. Внимательно изучите все инструкции по технике безопасности. Знание этой информации поможет вам и находящимся рядом людям избежать травм. Изучите местные нормативные документы по прицепам и сцепным устройствам.

⚠ ПРЕДУПРЕЖДЕНИЕ

Передвижение по улицам или дорогам без сигналов поворота, световых приборов, отражателей или знака «тихоходное транспортное средство» опасно и может привести к авариям и травмам.

Проезд машины по улицам и дорогам общего пользования запрещен.

Выбор прицепа

⚠ ПРЕДУПРЕЖДЕНИЕ

При погрузке машины на прицеп или грузовик повышается вероятность опрокидывания, что может привести к получению тяжелой травмы или гибели (Рисунок 28).

- **Используйте только один полноразмерный наклонный въезд; не используйте отдельные въезды с каждой стороны машины.**
- **Угол между наклонным въездом и землей или между наклонным въездом и прицепом или грузовиком не должен превышать 15 градусов.**
- **Убедитесь, что длина наклонного въезда по крайней мере в 4 раза превышает высоту платформы кузова прицепа или грузового автомобиля над землей. При этом угол наклонного въезда не превысит 15 градусов на ровной поверхности.**

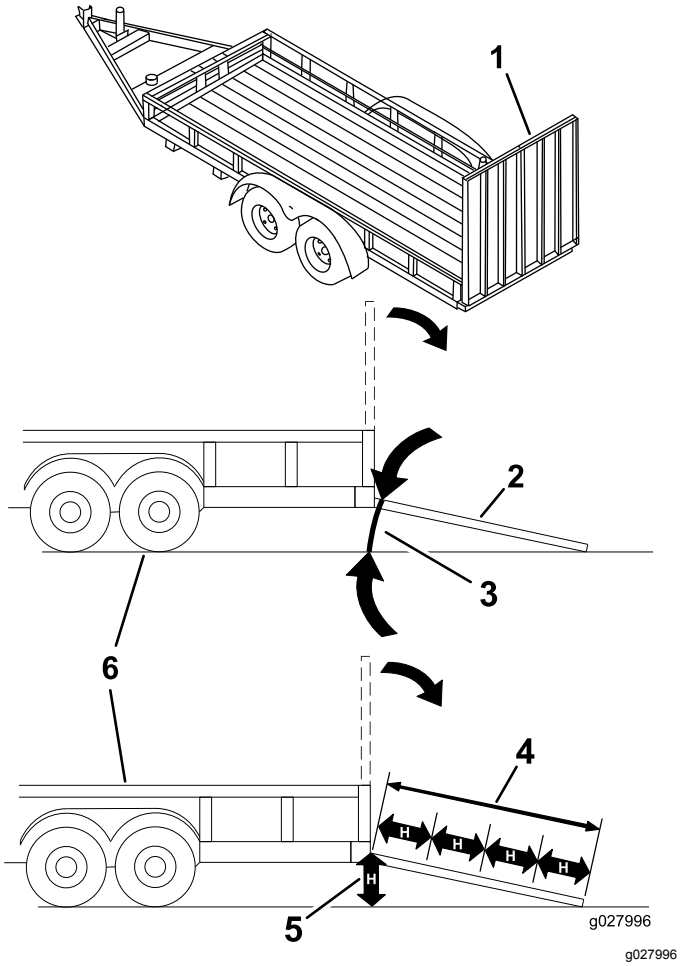

Рисунок 28

1. Полноразмерный наклонный въезд в сложенном положении
2. Вид сбоку полноразмерного наклонного въезда в положении погрузки
3. Не более 15°
4. Длина наклонного въезда по крайней мере в 4 раза больше высоты платформы прицепа или грузового автомобиля над землей.
5. H = высота платформы кузова прицепа или грузового автомобиля над землей
6. Прицеп

Погрузка машины

⚠ ПРЕДУПРЕЖДЕНИЕ

При погрузке машины на прицеп или грузовик повышается вероятность опрокидывания, что может привести к получению тяжелой травмы или гибели.

- **Будьте предельно внимательны при управлении машиной на наклонном въезде.**
- **Перемещайте машину задним ходом при движении вверх по наклонному въезду и передним ходом при движении вниз по наклонному въезду.**
- **При движении машины по наклонному въезду не допускайте резкого ускорения или замедления машины во избежание потери управления или опрокидывания.**

1. Если используется прицеп, подсоедините буксирный автомобиль и предохранительные цепи.
2. Подсоедините тормоза и осветительные приборы прицепа (если предусмотрены).
3. Опустите наклонный въезд, убедившись, что угол между наклонным въездом и поверхностью земли не превышает 15 градусов (Рисунок 28).
4. Перемещайте машину задним ходом при движении вверх по наклонному въезду (Рисунок 29).

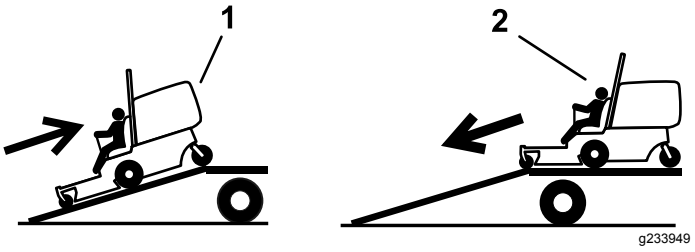

Рисунок 29

1. Перемещайте машину задним ходом при движении вверх по наклонному въезду.
2. Перемещайте машину передним ходом при движении вниз по наклонному въезду.

5. Выключите двигатель, извлеките ключ и включите стояночный тормоз.
6. Надежно прикрепите машину к прицепу или грузовику с помощью стропов, цепей, троса или канатов, направленных вниз и в сторону от машины. Изучите местные нормативные документы по требованиям к креплению оборудования.

Выгрузка машины

1. Опустите наклонный въезд, убедившись, что угол между наклонным въездом и поверхностью земли не превышает 15 градусов (Рисунок 28).
2. Перемещайте машину передним ходом при движении вниз по наклонному въезду (Рисунок 29).

Техническое обслуживание

Определите левую и правую стороны машины относительно места оператора.

Рекомендуемый график(и) технического обслуживания

Периодичность технического обслуживания	Порядок технического обслуживания
Через первые 50 часа	• Замените масло в картерах всех трех редукторов и в случае необходимости долейте масло.
Через первые 100 часа	• Проверьте моменты затяжки зажимных гаек колес. • Проверьте моменты затяжки гаек ступиц колес. • Проверьте регулировку стояночного тормоза. • Замените гидравлический фильтр и гидравлическую жидкость в баке при использовании жидкости любого типа.
Перед каждым использованием или ежедневно	• Проверьте систему защитных блокировок. • Смажьте ступицы передних поворотных колес (при работе в условиях сильного загрязнения или запыления это следует делать чаще). • Проверьте уровень масла в двигателе. • Очистите решетку радиатора и масляный радиатор двигателя. • Очистите гидравлические насосы. • Осмотрите ножи. • Очистите деку газонокосилки. • Удалите мусор с машины.
Через каждые 40 часов	• Смажьте приводной вал (при работе в условиях сильного загрязнения или запыления это следует делать чаще). • Проверьте давление воздуха в шинах. • Проверьте ремни на наличие трещин или износа. • Проверьте уровень гидравлической жидкости.
Через каждые 100 часов	• Смажьте ось поворота механизма подъема деки газонокосилки (при работе в условиях сильного загрязнения или запыления это следует делать чаще). • Смажьте трубки толкающих рычагов деки газонокосилки (при работе в условиях сильного загрязнения или запыления это следует делать чаще). • Проверьте масло в картерах всех трех редукторов и в случае необходимости долейте масло. • Замените масло в двигателе (при работе в условиях сильного загрязнения или запыления это следует делать чаще). • Очистите масляный радиатор двигателя. • Проверьте и очистите охлаждающие ребра и кожухи двигателя.
Через каждые 160 часов	• Смажьте ось поворота рукоятки тормоза. • Смажьте втулки тяги тормоза и наконечники рулевых тяг.
Через каждые 200 часов	• Замените масляный фильтр двигателя (при работе в условиях сильного загрязнения или запыления это следует делать чаще). • Замените топливный фильтр (при работе в условиях сильного загрязнения или запыления это следует делать чаще).

Периодичность технического обслуживания	Порядок технического обслуживания
Через каждые 250 часов	• Замените воздушный фильтр грубой очистки (при эксплуатации в условиях повышенного количества пыли или песка это следует делать чаще). • Проверьте контрольный воздушный фильтр. (при эксплуатации в условиях повышенного количества пыли или песка это следует делать чаще). • Замените гидравлический фильтр и гидравлическую жидкость в баке при использовании жидкости Mobil® 1 (в условиях повышенной загрязненности или запыленности это необходимо делать чаще).
Через каждые 500 часов	• Замените контрольный воздушный фильтр. (при эксплуатации в условиях повышенного количества пыли или песка это следует делать чаще). • Проверьте и отрегулируйте зазор между электродами свечи зажигания. • Проверьте моменты затяжки зажимных гаек колес. • Проверьте моменты затяжки гаек ступиц колес. • Отрегулируйте подшипники поворотных колес. • Проверьте регулировку стояночного тормоза. • Замените гидравлический фильтр и гидравлическую жидкость в баке при использовании гидравлической жидкости Toro® HYPR-OIL™ 500 (в условиях повышенной загрязненности или запыленности это необходимо делать чаще).
Через каждые 2000 часов	• Замените масло в картерах всех трех редукторов и в случае необходимости долейте масло.
Ежемесячно	• Проверьте аккумулятор.
Ежегодно	• Смажьте оси поворота передних поворотных колес (при работе в условиях сильного загрязнения или запыления это следует делать чаще). • Смажьте ступицу заднего поворотного колеса (при работе в условиях сильного загрязнения или запыления это следует делать чаще). • Смажьте рычаг натяжного ролика ремня насоса (при работе в условиях сильного загрязнения или запыления это следует делать чаще). • Смажьте рычаг натяжного ролика ремня ВОМ (при работе в условиях сильного загрязнения или запыления это следует делать чаще). • Смажьте ось поворота заднего поворотного колеса (при работе в условиях сильного загрязнения или запыления это следует делать чаще). • Смажьте ступицы поворотных колес.
Ежегодно, или до помещения на хранение	• Восстановите поврежденное лакокрасочное покрытие. • Перед размещением машины на хранение проверьте выполнение всех процедур технического обслуживания, перечисленных выше.

Внимание: **См. руководство владельца двигателя для получения информации о дополнительном техническом обслуживании.**

⚠ ПРЕДОСТЕРЕЖЕНИЕ

Если вы оставите ключ в замке зажигания, кто-нибудь может случайно запустить двигатель и нанести серьезные травмы вам или окружающим.

Перед выполнением любого технического обслуживания извлеките ключ из замка.

Действия перед техническим обслуживанием

Техника безопасности при обслуживании

- Перед ремонтом машины выполните следующие действия:
  - Отключите приводы.
  - Включите стояночный тормоз.
  - Выключите двигатель и извлеките ключ из замка зажигания.
  - Отсоедините провод свечи зажигания.
- Установите машину на ровной поверхности.
- Для предотвращения возгорания очистите от травы и загрязнений режущий блок, приводы, глушители и двигатель.
- Удалите следы утечек масла или топлива.
- Не допускайте к обслуживанию машины неподготовленный персонал.
- При необходимости используйте подъемные опоры для поддержки машины и/или компонентов.
- Осторожно сбрасывайте давление из компонентов с накопленной энергией.
- Перед выполнением любых ремонтных работ отсоединяйте аккумулятор или провод свечи зажигания. Сначала отсоединяйте отрицательную клемму, затем положительную. Сначала присоединяйте положительную, а затем отрицательную клемму.
- При проверке ножей будьте внимательны. Будьте осторожны при техническом обслуживании ножей; оберните их ветошью или наденьте перчатки. Заменяйте поврежденные ножи; не выпрямляйте и не сваривайте их.
- Держите руки и ноги подальше от движущихся частей. Если возможно, не производите регулировки при работающем двигателе.
- Все части машины должны быть исправными, и все крепежные детали должны быть затянуты, особенно детали крепления ножей. Заменяйте изношенные или поврежденные наклейки.
- Запрещается вмешиваться в работу защитных устройств или снижать степень защиты, обеспечиваемой устройством. Регулярно проверяйте правильность работы таких устройств.
- Для поддержания оптимальных рабочих характеристик машины и регулярного прохождения сертификации безопасности всегда приобретайте только оригинальные запасные части и приспособления компании Toro. Использование запасных частей и приспособлений, изготовленных другими производителями, может быть опасным и привести к аннулированию гарантии на изделие.
- Регулярно проверяйте работу стояночного тормоза. При необходимости регулируйте и обслуживайте его.

Смазка

Смазка машины

Интервал обслуживания: Перед каждым использованием или ежедневно—Смажьте ступицы передних поворотных колес (при работе в условиях сильного загрязнения или запыления это следует делать чаще).

Через каждые 40 часов—Смажьте приводной вал (при работе в условиях сильного загрязнения или запыления это следует делать чаще).

Через каждые 100 часов—Смажьте ось поворота механизма подъема деки газонокосилки (при работе в условиях сильного загрязнения или запыления это следует делать чаще).

Через каждые 100 часов—Смажьте трубки толкающих рычагов деки газонокосилки (при работе в условиях сильного загрязнения или запыления это следует делать чаще).

Ежегодно—Смажьте оси поворота передних поворотных колес (при работе в условиях сильного загрязнения или запыления это следует делать чаще).

Ежегодно—Смажьте ступицу заднего поворотного колеса (при работе в условиях сильного загрязнения или запыления это следует делать чаще).

Ежегодно—Смажьте рычаг натяжного ролика ремня насоса (при работе в условиях сильного загрязнения или запыления это следует делать чаще).

Ежегодно—Смажьте рычаг натяжного ролика ремня ВОМ (при работе в условиях сильного загрязнения или запыления это следует делать чаще).

Ежегодно—Смажьте ось поворота заднего поворотного колеса (при работе в условиях сильного загрязнения или запыления это следует делать чаще).

Тип консистентной смазки: консистентная смазка № 2 на литиевой или молибденовой основе

1. Установите машину на ровной поверхности, выключите ВОМ и включите стояночный тормоз.
2. Прежде чем покинуть рабочее место оператора, выключите двигатель, извлеките ключ и дождитесь остановки всех движущихся частей машины.
3. Очистите масленки с помощью ветоши. Полностью удалите остатки краски с передней части масленки (масленок).
4. Присоедините к масленке смазочный шприц. Нагнетайте смазку в пресс-масленки до тех пор, пока смазка не начнет выходить из подшипников.
5. Удалите излишки смазки.

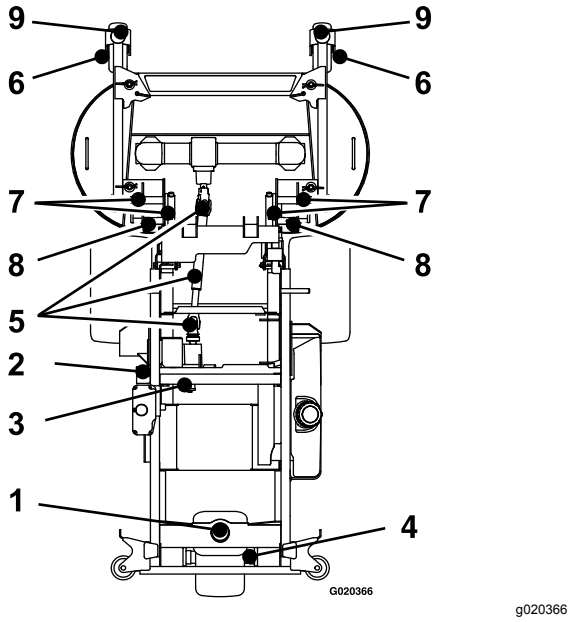

Рисунок 30

1. Ось поворота заднего поворотного колеса
2. Рычаг натяжного ролика ремня ВОМ
3. Рычаг натяжного ролика ремня насоса
4. Ступица заднего поворотного колеса
5. Приводной вал
6. Ступица переднего поворотного колеса
7. Ось поворота механизма подъема деки
8. Трубки толкающих рычагов
9. Передние поворотные колеса

Смазывание рычага натяжного ролика ремня насоса

1. Поднимите бункер (Рисунок 31).

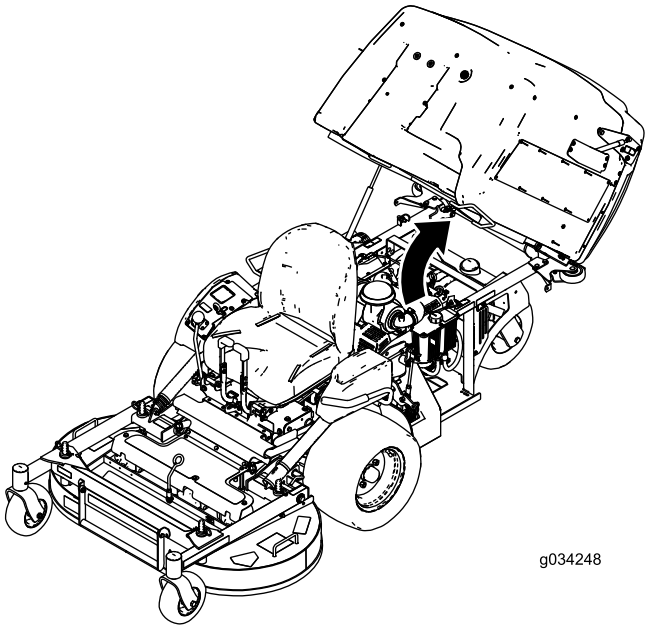

g034248

Рисунок 31

2. Ослабьте болт, удерживающий воздухоочиститель (Рисунок 32).
3. Ослабьте затяжку шлангового хомута и снимите воздухоочиститель (Рисунок 32).

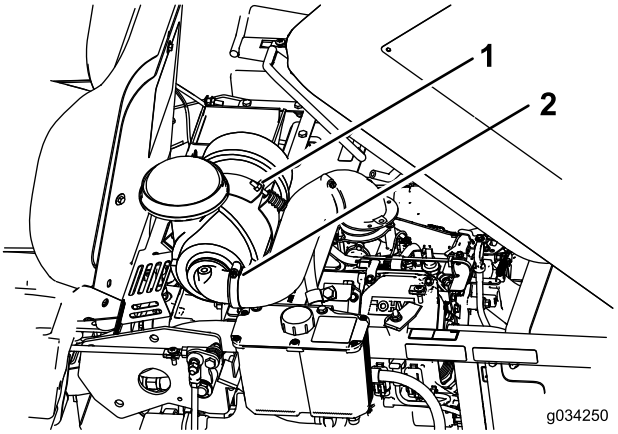

g034250

Рисунок 32

1. Болт
2. Хомут

4. Удалите болты и снимите пластину под воздухоочистителем.

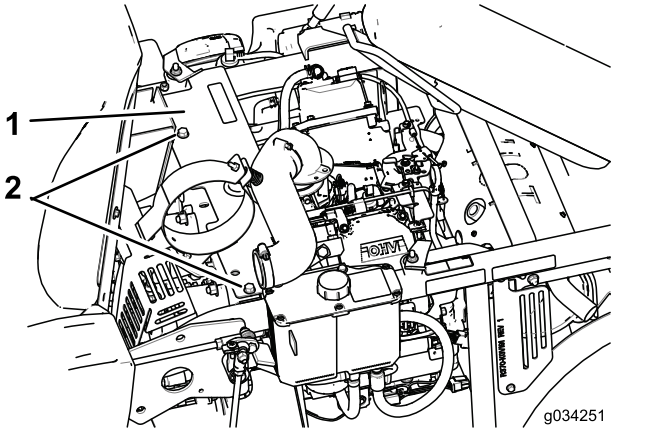

g034251

Рисунок 33

1. Пластина
2. Болты

5. Смажьте рычаг натяжного ролика ремня насоса (Рисунок 30).
6. Установите пластину и воздухоочиститель.

Смазывание ступиц поворотных колес

Интервал обслуживания: Ежегодно

1. Припаркуйте машину на ровной горизонтальной поверхности, переведите переключатель управления ножами в положение ВЫКЛ и включите стояночный тормоз.
2. Прежде чем покинуть рабочее место оператора, выключите двигатель, извлеките ключ и дождитесь остановки всех движущихся частей машины.

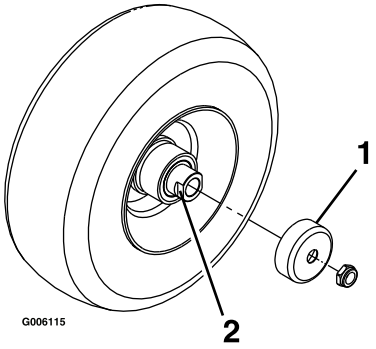

g006115

Рисунок 34

1. Ограждение уплотнения
2. Распорная гайка с плоскими гранями под ключ

3. Поднимите газонокосилку для доступа к ее нижней стороне.
4. Снимите поворотное колесо с вилки поворотного колеса.

5. Снимите ограждения уплотнений со ступицы колеса.
6. Снимите распорную гайку с оси в сборе в поворотном колесе.

   Примечание: Для фиксации распорных гаек на оси используется фиксатор резьбовых соединений.
7. Извлеките ось (при этом другая распорная гайка останется подсоединенной к оси) из колеса в сборе.
8. Извлеките уплотнения, действуя подходящим инструментом как рычагом, проверьте подшипники на наличие износа или повреждений и при необходимости замените их.
9. Заполните подшипники консистентной смазкой общего назначения.
10. Вставьте 1 подшипник и 1 новое уплотнение в колесо.
11. Если обе распорные гайки на оси в сборе были сняты, фиксатор резьбовых соединений на одну распорную гайку, наверните ее на ось так, чтобы плоские грани под ключ были направлены наружу.

    Примечание: Не наворачивайте распорную гайку до упора на конец оси. Оставьте расстояние приблизительно 3 мм от наружной поверхности распорной гайки до конца оси, на которую навернута гайка.
12. Вставьте гайку в сборе с осью в колесо со стороны колеса с новым уплотнением и подшипником.
13. Установив колесо открытой стороной вверх, полностью заполните область вокруг оси внутри колеса консистентной смазкой общего назначения.
14. Вставьте второй подшипник и новое уплотнение в колесо.
15. Нанесите фиксатор резьбовых соединений на вторую распорную гайку и наверните ее на ось так, чтобы плоские грани под ключ были направлены наружу.
16. Затяните гайку с моментом от 8 до 9 Н•м, ослабьте ее, затем затяните с моментом от 2 до 3 Н•м.

    Примечание: Убедитесь, что ось не выступает за пределы обеих гаек.
17. Установите ограждения уплотнений поверх ступицы колеса и вставьте колесо в вилку поворотного колеса.
18. Вставьте болт поворотного колеса и полностью затяните гайку.

Внимание: **Для предотвращения повреждения уплотнения и подшипника часто проверяйте регулировку подшипника. Попробуйте провернуть поворотное колесо. Колесо не должно вращаться свободно (делать более 1 или 2 оборотов) и не должно иметь боковой люфт. Если колесо вращается свободно, отрегулируйте момент затяжки распорной гайки так, чтобы было небольшое сопротивление вращению. Нанесите еще один слой фиксатора резьбовых соединений.**

Смазывание оси поворота рукоятки тормоза

Интервал обслуживания: Через каждые 160 часов

1. Установите машину на ровной поверхности, выключите ВОМ и включите стояночный тормоз.
2. Прежде чем покинуть рабочее место оператора, выключите двигатель, извлеките ключ и дождитесь остановки всех движущихся частей машины.
3. Смажьте бронзовые втулки на оси поворота рукоятки тормоза смазкой из распылителя или жидким маслом (Рисунок 35).

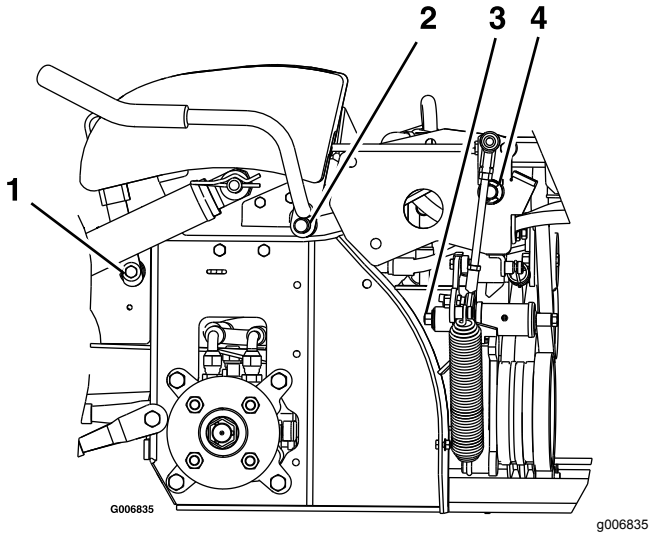

Рисунок 35

Показана левая сторона машины

1. Ось поворота рукоятки тормоза
2. Ось поворота рукоятки ВОМ
3. Ось поворота подпружиненного рычага
4. Ось поворота перекидного рычага

Смазывание втулок тяги тормоза и наконечников рулевых тяг

Интервал обслуживания: Через каждые 160 часов

1. Установите машину на ровной поверхности, выключите ВОМ и включите стояночный тормоз.
2. Прежде чем покинуть рабочее место оператора, выключите двигатель, извлеките ключ и дождитесь остановки всех движущихся частей машины.
3. Разблокируйте фиксатор сиденья и откиньте сиденье вверх; см. раздел Разблокирование сиденья (страница 27).
4. Смажьте бронзовые втулки на каждом конце тяги тормоза смазкой из распылителя или жидким маслом.

   Примечание: Втулки расположены на внутренней стороне фланцевых подшипников.
5. Смажьте каждый конец обоих стержней рычажного механизма рулевого управления смазкой из распылителя или жидким маслом.

Замена масла в редукторе

Интервал обслуживания: Через первые 50 часа—Замените масло в картерах всех трех редукторов и в случае необходимости долейте масло.

Через каждые 100 часов—Проверьте масло в картерах всех трех редукторов и в случае необходимости долейте масло.

Через каждые 2000 часов—Замените масло в картерах всех трех редукторов и в случае необходимости долейте масло.

1. Установите машину на ровной поверхности, выключите ВОМ и включите стояночный тормоз.
2. Прежде чем покинуть рабочее место оператора, выключите двигатель, извлеките ключ и дождитесь остановки всех движущихся частей машины.
3. Снимите ограждение, чтобы получить доступ к редуктору (Рисунок 36).

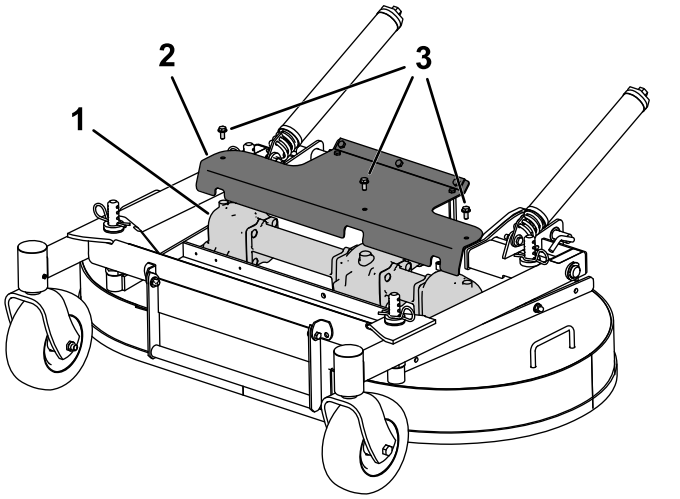

Рисунок 36

1. Редуктор
2. Ограждение
3. Болт (3 шт.)

4. Снимите ножи, присоединенные к редуктору; см. раздел Демонтаж ножей (страница 66).
5. Снимите редуктор и ведущий вал в сборе с деки газонокосилки. Сохраните крепежные детали для использования на более позднем этапе.
6. Снимите большую сливную пробку масла в передней части каждой из трех секций редукторов и слейте масло (Рисунок 37).

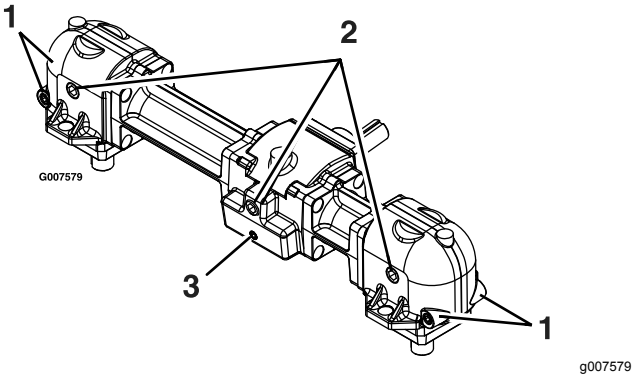

Рисунок 37

1. Малые магнитные пробки (спереди и сзади)
2. Большая пробка сливного/заливного отверстия масла
3. Малая магнитная пробка (только спереди)

7. Снимите малые магнитные пробки и протрите всю смазку, скопившуюся на пробках.
8. Нанесите трубный герметик Teflon® на все малые магнитные пробки и установите пробки в редуктор.
9. Установите редуктор с ведущим валом в сборе на деку газонокосилки.

10. Залейте в редуктор трансмиссионное масло Mobil® SHC (синтетическое) 75W-90 так, чтобы его уровень доходил до пробки сливного/заливного отверстия масла.

    Примечание: Каждую секцию редуктора необходимо заполнить отдельно.

    Примечание: Держите деку газонокосилки горизонтально относительно поверхности земли при заполнении редуктора маслом. Не заливайте масло в редуктор, если дека газонокосилки поднята в положение для техобслуживания.

11. Нанесите трубный герметик из тефлона на три большие масляные пробки и установите их в редуктор.

Техническое обслуживание двигателя

Правила техники безопасности при обслуживании двигателя

- Перед проверкой уровня масла или добавлением масла в картер выключите двигатель.
- Следите, чтобы руки, ноги и другие части тела, а также одежда находились на безопасном расстоянии от глушителя и других горячих поверхностей.

Обслуживание воздухоочистителя

Интервал обслуживания: Через каждые 250 часов—Замените воздушный фильтр грубой очистки (при эксплуатации в условиях повышенного количества пыли или песка это следует делать чаще).

Через каждые 250 часов—Проверьте контрольный воздушный фильтр. (при эксплуатации в условиях повышенного количества пыли или песка это следует делать чаще).

Через каждые 500 часов—Замените контрольный воздушный фильтр. (при эксплуатации в условиях повышенного количества пыли или песка это следует делать чаще).

Примечание: Проверяйте фильтры чаще, если машина эксплуатируется в условиях чрезвычайно большого количества пыли или песка.

Снятие фильтров

1. Припаркуйте машину на ровной горизонтальной поверхности, переведите переключатель управления ножами (ВОМ) в положение ВЫКЛ и включите стояночный тормоз.
2. Прежде чем покинуть рабочее место оператора, выключите двигатель, извлеките ключ и дождитесь остановки всех движущихся частей машины.

3. Освободите защелки воздухоочистителя и отделите крышку от корпуса воздухоочистителя (Рисунок 38).

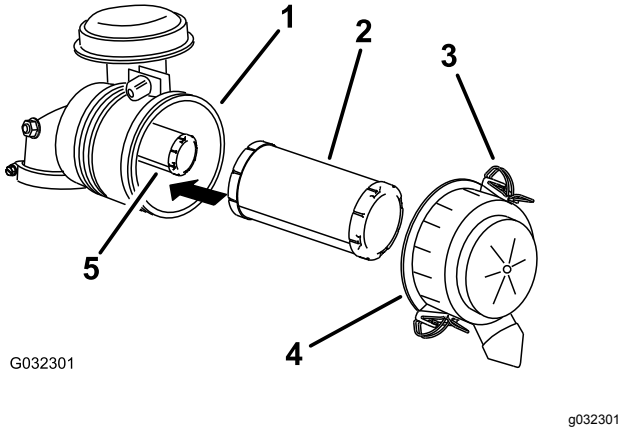

Рисунок 38

1. Корпус воздухоочистителя
2. Фильтр грубой очистки
3. Защелка
4. Крышка воздухоочистителя
5. Контрольный фильтр

4. Очистите внутреннюю поверхность крышки воздухоочистителя сжатым воздухом.
5. Осторожно извлеките фильтр грубой очистки из корпуса воздухоочистителя (Рисунок 38).

   Примечание: Старайтесь не ударять фильтр о боковую поверхность корпуса.
6. Снимайте контрольный фильтр только для его замены.

   Внимание: **Не пытайтесь очистить контрольный фильтр. Если контрольный фильтр грязный, значит, фильтр грубой очистки поврежден. Замените оба фильтра.**
7. Осмотрите фильтр грубой очистки на наличие повреждений; для этого следует заглянуть внутрь фильтра, осветив его снаружи яркой лампой.

   Примечание: Отверстия в фильтре будут выглядеть как яркие точки. Если фильтр поврежден, удалите его в отходы.

Проверка фильтров

1. Проверьте контрольный фильтр. Если он грязный, замените как контрольный фильтр, так и фильтр грубой очистки.

   Внимание: **Не пытайтесь очистить контрольный фильтр. Если контрольный фильтр грязный, значит, фильтр грубой очистки поврежден.**
2. Осмотрите фильтр грубой очистки на наличие повреждений; для этого следует заглянуть внутрь фильтра, осветив его снаружи яркой лампой. Если фильтр грубой очистки загрязнен, погнут или поврежден, замените его.

   Примечание: Отверстия в фильтре будут выглядеть как яркие точки. Не очищайте фильтр грубой очистки.

Установка фильтров

Внимание: **Чтобы предотвратить повреждение двигателя, запускайте его только при наличии обоих воздушных фильтров и крышки.**

1. При установке новых фильтров проверьте каждый фильтр, не был ли он поврежден при транспортировке.

   Примечание: Не используйте поврежденный фильтр.
2. При замене внутреннего фильтра осторожно вставьте его в корпус фильтра (Рисунок 38).
3. Осторожно вставьте фильтр грубой очистки поверх контрольного фильтра (Рисунок 38).

   Примечание: Проследите, чтобы фильтр грубой полностью встал на место, надавливая на внешний обод фильтра во время его установки.

   Внимание: **Не надавливайте на мягкую внутреннюю область фильтра.**
4. Установите крышку воздухоочистителя и закрепите ее защелками (Рисунок 38).

Обслуживание моторного масла

Характеристики моторного масла

Тип масла: масло с моющими свойствами (класс SJ или выше по API)

Заправочный объем масла: при замене фильтра: 1,8 л; без замены фильтра: 1,6 л

Вязкость: См. таблицу ниже.

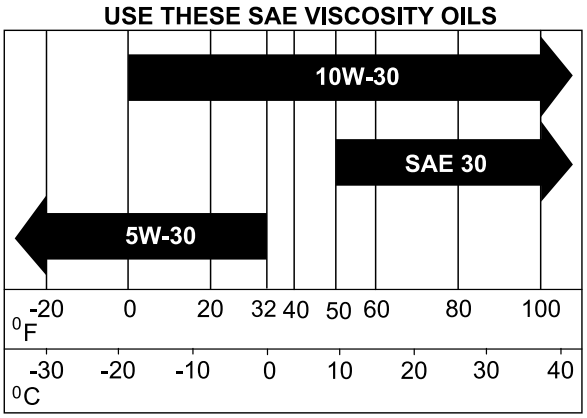

g032626

Рисунок 39

Проверка уровня масла в двигателе

Интервал обслуживания: Перед каждым использованием или ежедневно

Примечание: Проверяйте масло на холодном двигателе.

Внимание: **Не переполняйте картер маслом, так как это может привести к повреждению двигателя. Не запускайте двигатель, если уровень масла не доходит до нижней отметки, так как это может привести к повреждению двигателя.**

1. Припаркуйте машину на ровной горизонтальной поверхности, переведите рычаг управления скоростью в НЕЙТРАЛЬНОЕ положение, выключите ВОМ и включите стояночный тормоз.
2. Прежде чем покинуть рабочее место оператора, выключите двигатель, извлеките ключ и дождитесь остановки всех движущихся частей машины.

   Примечание: Убедитесь, что двигатель остыл и прошло достаточно времени, чтобы масло стекло в поддон.
3. Поднять бункер
4. Чтобы не допустить попадание грязи, скошенной травы и т.п. в двигатель, очистите поверхность вокруг крышки маслозаливной горловины и масломерного щупа, прежде чем снимать их (Рисунок 40).
5. Извлеките масломерный щуп и вытрите масло со щупа.
6. Вставьте масломерный щуп в трубку и нажмите на него, чтобы он вошел до упора.
7. Извлеките масломерный щуп и проверьте уровень масла.
8. Если уровень масла низкий, протрите область вокруг крышки маслозаливного отверстия, снимите крышку и долейте масло, чтобы довести его уровень до отметки **полный** на щупе (Рисунок 40).

   Внимание: **Не запускайте двигатель, если уровень масла ниже отметки «низкий» или «добавить» или выше отметки «полный» на щупе.**

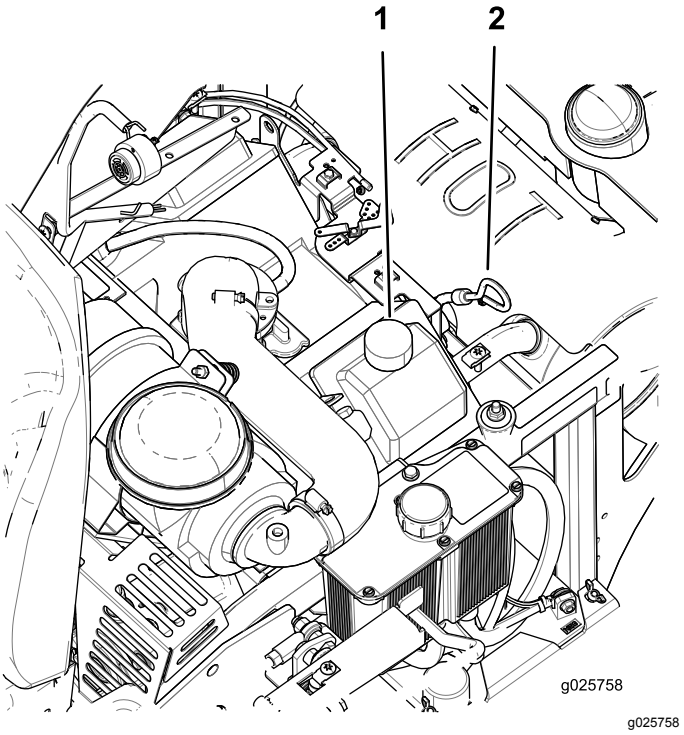

g025758

Рисунок 40

1. Крышка маслозаливной горловины
2. Масломерный щуп

Замена масла в двигателе

Интервал обслуживания: Через каждые 100 часов (при работе в условиях сильного загрязнения или запыления это следует делать чаще).

Примечание: Утилизируйте использованное масло в центре вторичной переработки отходов.

1. Чтобы полностью слить масло, установите машину так, чтобы задняя часть была немного ниже передней.
2. Переведите рычаг управления скоростью в НЕЙТРАЛЬНОЕ положение, чтобы остановить машину.
3. Выключите вал отбора мощности, включите стояночный тормоз, выключите двигатель и дождитесь остановки всех движущихся частей.

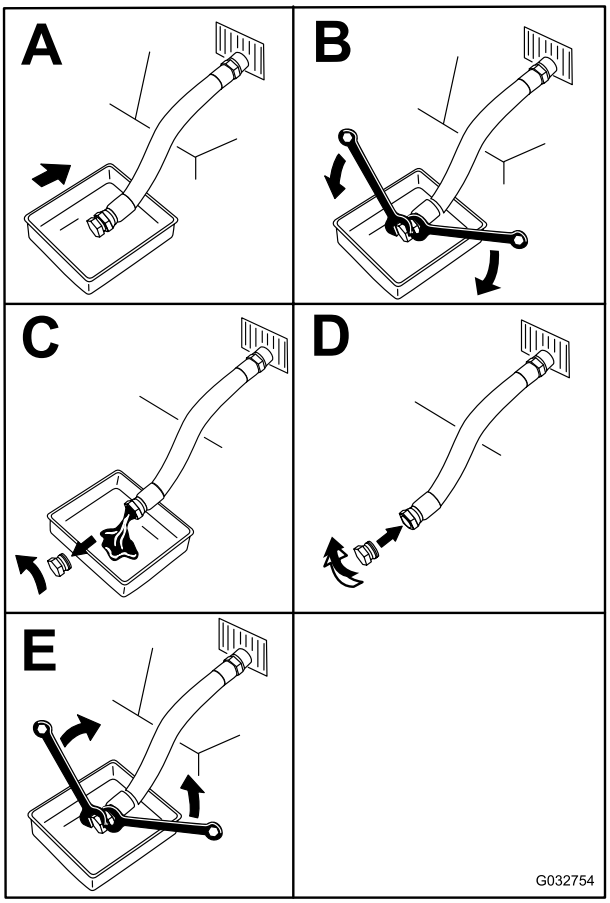

g032754

Рисунок 41

4. Медленно залейте приблизительно 80% масла указанного типа в заливную горловину и затем медленно добавляйте масло, чтобы довести его уровень до отметки **полный** на щупе (Рисунок 40).
5. Запустите двигатель и передвиньте машину на ровную поверхность. Проверьте уровень масла снова (Рисунок 40).
6. Если необходимо, долейте масло, чтобы довести его уровень до отметки полный **на щупе.**

Замена масляного фильтра двигателя

Интервал обслуживания: Через каждые 200 часов—Замените масляный фильтр двигателя (при работе в условиях сильного загрязнения или запыления это следует делать чаще).

1. Слейте масло из двигателя, см. Замена масла в двигателе (страница 43).
2. Замените масляный фильтр двигателя (Рисунок 42).

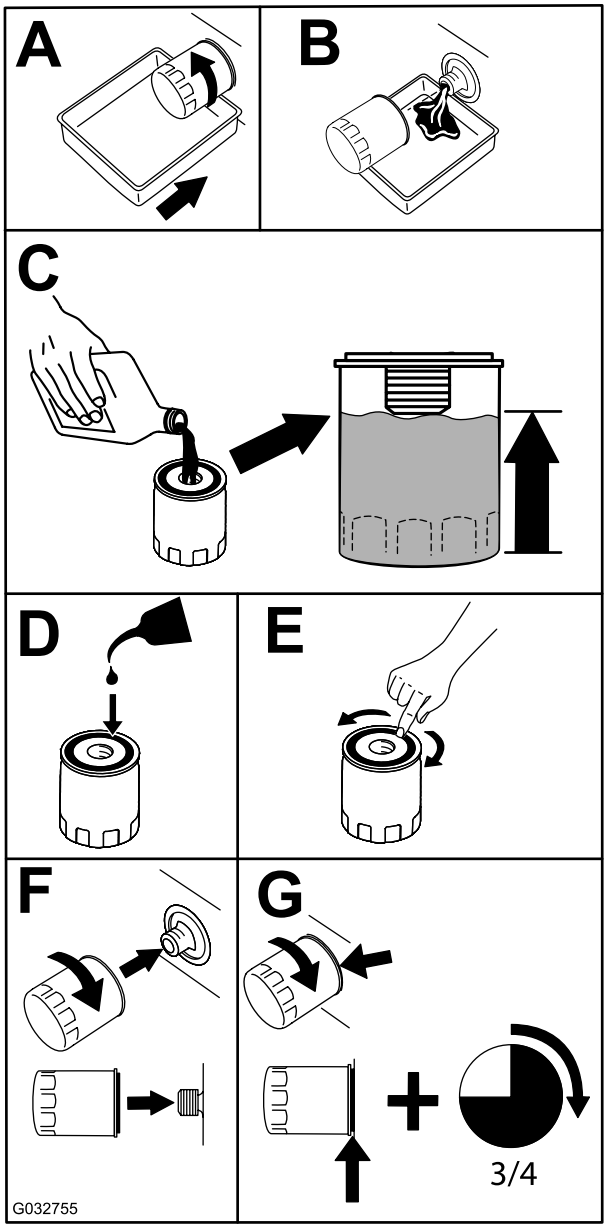

g032755

Рисунок 42

Примечание: Убедитесь, что уплотняющая прокладка масляного фильтра коснулась двигателя, затем доверните еще на 3/4 оборота для полной установки фильтра.

3. Залейте в картер двигателя новое масло подходящего типа (Характеристики моторного масла (страница 42)).

Обслуживание свечей зажигания

Интервал обслуживания: Через каждые 500 часов—Проверьте и отрегулируйте зазор между электродами свечи зажигания.

Перед установкой свечи зажигания убедитесь, что зазор между центральным и боковым электродами свечи правильный. Для извлечения и установки свечи зажигания используйте свечной ключ, а для проверки и регулировки зазора — калибр. При необходимости установите новую свечу зажигания.

Тип: Champion® RC12YC или эквивалентная

Зазор: 0,76 мм

Снятие свечи зажигания

1. Припаркуйте машину на ровной горизонтальной поверхности, переведите переключатель управления ножами (ВОМ) в положение ВЫКЛ и включите стояночный тормоз.
2. Прежде чем покинуть рабочее место оператора, выключите двигатель, извлеките ключ и дождитесь остановки всех движущихся частей машины.
3. Очистите зону вокруг основания свечи, чтобы не допустить попадания грязи и мусора в двигатель.
4. Снимите свечу зажигания (Рисунок 43).

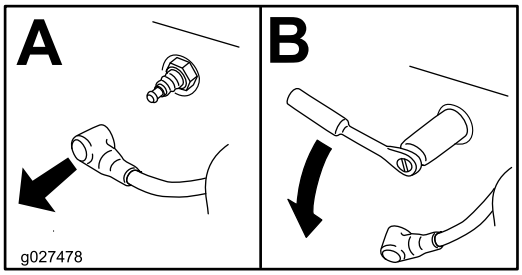

g027478

Рисунок 43

Проверка свечи зажигания

Внимание: **Не очищайте свечи зажигания. При обнаружении черного налета, изношенных электродов, маслянистой пленки или трещин, обязательно замените свечу (свечи) зажигания.**

Если на изоляторе заметен светло-коричневый или серый налет, то двигатель работает должным образом. Черный налет на изоляторе обычно означает, что загрязнен воздухоочиститель.

Установите в свече зазор, равный 0,76 мм.

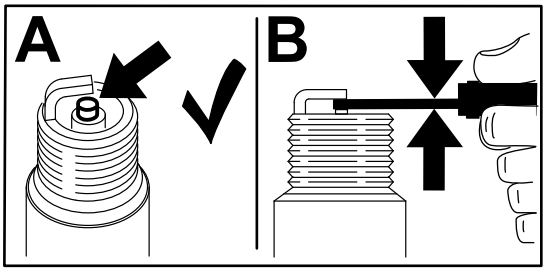

g206628

Рисунок 44

Установка свечи (свечей) зажигания

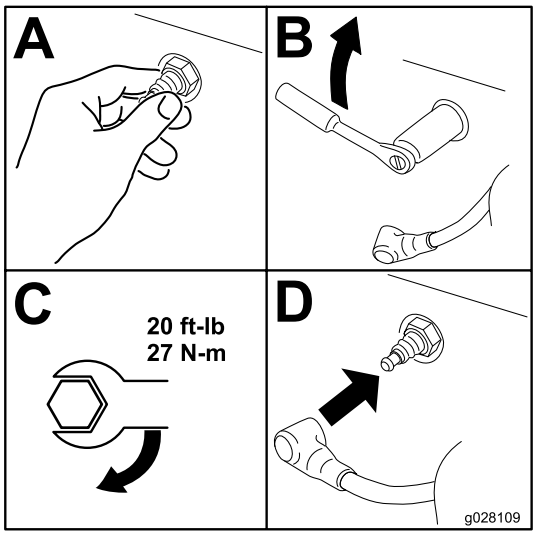

g028109

Рисунок 45

Техническое обслуживание топливной системы

⚠ ПРЕДУПРЕЖДЕНИЕ

Компоненты топливной системы находятся под высоким давлением. Использование неподходящих компонентов может привести к отказу системы, утечке топлива и возможному взрыву.

Используйте только утвержденные к применению топливопроводы и топливные фильтры.

Замена топливного фильтра

Интервал обслуживания: Через каждые 200 часов/Ежегодно (в зависимости от того, что наступит раньше) (при работе в условиях сильного загрязнения или запыления это следует делать чаще).

Топливный фильтр расположен около двигателя на передней или задней стороне двигателя.

1. Припаркуйте машину на ровной горизонтальной поверхности, переведите рычаг управления скоростью в НЕЙТРАЛЬНОЕ положение, переведите переключатель управления ножами (ВОМ) в положение ВЫКЛ и включите стояночный тормоз.
2. Прежде чем покинуть рабочее место оператора, выключите двигатель, извлеките ключ и дождитесь остановки всех движущихся частей машины.
3. Дайте машине остыть.
4. Закрепите хомутом шланг на стороне топливного фильтра, обращенной к топливному баку.
5. Замените топливный фильтр (Рисунок 46).

   Примечание: Убедитесь, что отметки на фильтре совпадают с направлением потока топлива.

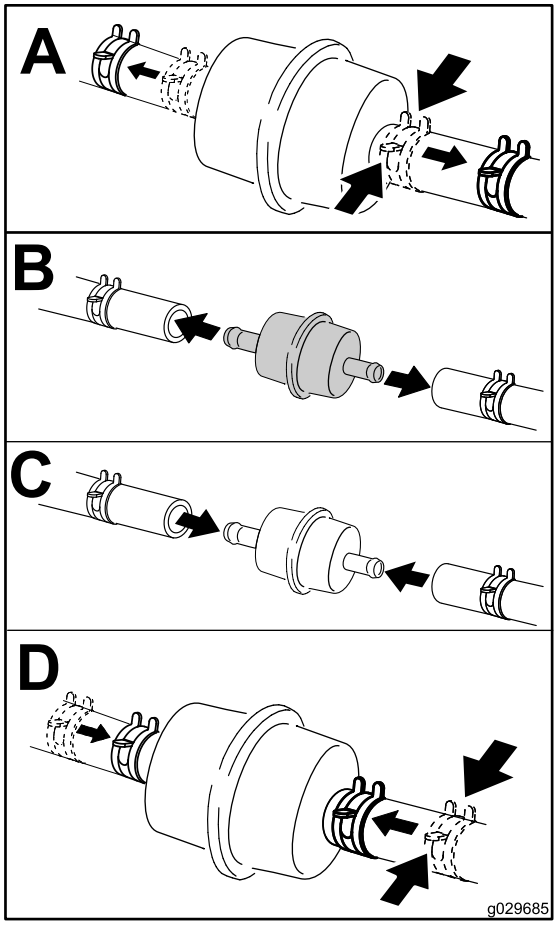

g029685

Рисунок 46

Примечание: Установите шланги топливной линии и закрепите их пластмассовыми стяжками так же, как они были закреплены первоначально на заводе-изготовителе, чтобы не допустить соприкосновения топливной линии с компонентами и ее повреждения.

Техническое обслуживание топливного бака

Не пытайтесь слить топливо из топливного бака. Обращайтесь в сервисный центр официального дилера для слива топлива из топливного бака и технического обслуживания любых компонентов топливной системы.

Техническое обслуживание электрической системы

Правила техники безопасности при работе с электрической системой

- Прежде чем приступать к ремонту машины, отсоедините аккумулятор. Сначала отсоедините отрицательную клемму, затем положительную. При повторном подключении аккумулятора сначала подсоедините положительную, затем отрицательную клемму.
- Заряжайте аккумулятор в открытом, хорошо проветриваемом месте, вдали от искр и открытого огня. Отсоединяйте зарядное устройство перед подсоединением или отсоединением аккумулятора. Используйте защитную одежду и электроизолированный инструмент.

Обслуживание аккумулятора

Интервал обслуживания: Ежемесячно

⚠ ОПАСНО

Электролит аккумуляторной батареи содержит серную кислоту, которая является смертельно опасным ядом при проглатывании и вызывает тяжелые ожоги.

Не пейте электролит и не допускайте его попадания на кожу, в глаза или на одежду. Используйте очки для защиты глаз и резиновые перчатки для защиты рук.

Снятие аккумулятора

⚠ ПРЕДУПРЕЖДЕНИЕ

Неправильное отсоединение кабелей от аккумулятора может повредить машину и кабели, вызвав искрение. Искры могут вызвать взрыв аккумуляторных газов, что приведет к получению травмы.

- **Всегда отсоединяйте отрицательный (черный) кабель аккумулятора перед отсоединением положительного (красного) кабеля.**
- **Всегда присоединяйте положительный (красный) кабель аккумулятора перед присоединением отрицательного (черного) кабеля.**

1. Припаркуйте машину на ровной горизонтальной поверхности, переведите рычаг управления скоростью в НЕЙТРАЛЬНОЕ положение, переведите переключатель управления ножами (ВОМ) в положение ВЫКЛ и включите стояночный тормоз.
2. Прежде чем покинуть рабочее место оператора, выключите двигатель, извлеките ключ и дождитесь остановки всех движущихся частей машины.
3. Отсоедините отрицательный кабель (черный) от отрицательной (-) клеммы аккумулятора (Рисунок 47).
4. Сдвиньте красный изоляционный колпачок с положительной (красной) клеммы аккумулятора и отсоедините положительный (+) кабель аккумулятора (Рисунок 47).
5. Снимите барашковые гайки, которые крепят J-образные крюки (Рисунок 47).
6. Снимите хомут (Рисунок 47).
7. Снимите аккумулятор.

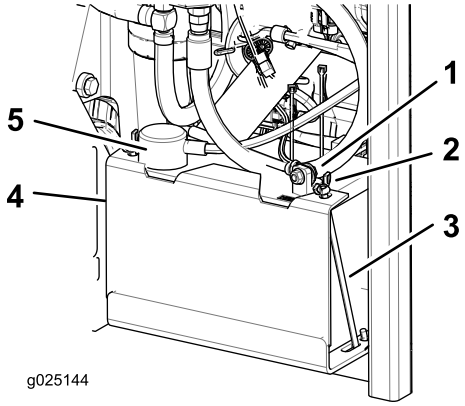

g025144

Рисунок 47

1. Отрицательный (черный) кабель аккумулятора
2. Барашковая гайка
3. J-образный крюк
4. Хомут
5. Положительный (красный) кабель аккумулятора

Зарядка аккумулятора

⚠ ПРЕДУПРЕЖДЕНИЕ

При зарядке аккумулятора выделяются взрывоопасные газы.

Запрещается курить около аккумуляторной батареи; не допускайте появления искр или пламени поблизости от нее.

Внимание: **Аккумулятор всегда должен быть полностью заряжен (плотность электролита 1,265). Это особенно важно для предотвращения повреждения аккумулятора, когда температура опускается ниже 0°C (32°F).**

1. Извлеките аккумулятор из шасси; см. Снятие аккумулятора (страница 47).
2. Заряжайте аккумулятор в течение 10–15 минут током 25–30 A или 30 минут током 10 A.

   Примечание: Не допускайте избыточного заряда аккумулятора.
3. После полной зарядки аккумулятора отсоедините зарядное устройство от электророзетки, а затем отсоедините провода зарядного устройства от штырей аккумулятора (Рисунок 48).
4. Установите аккумулятор в машину и подсоедините кабели аккумулятора; см. Установка аккумуляторной батареи (страница 48).

   Примечание: Во избежание повреждения электрической системы не запускайте

машину с отсоединенной аккумуляторной батареей.

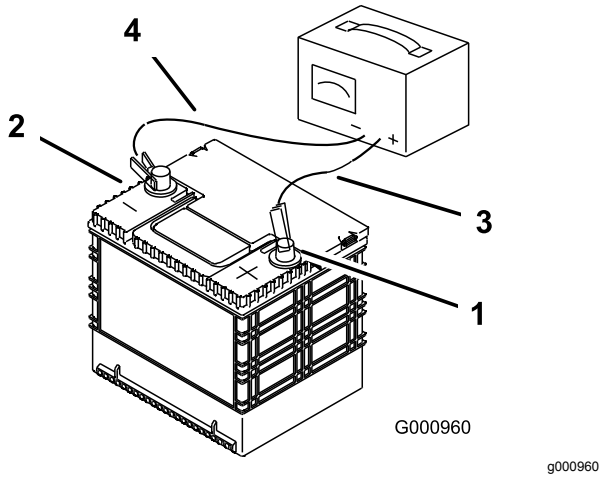

Рисунок 48

1. Положительный (+) штырь аккумулятора
2. Отрицательный (-) штырь аккумулятора
3. Красный (+) кабель зарядного устройства
4. Черный (-) провод зарядного устройства

Установка аккумуляторной батареи

1. Установите аккумулятор в лоток так, чтобы клеммные штыри были расположены на противоположной стороне относительно гидравлического бака (Рисунок 47).
2. Подсоедините положительный (красный) кабель к положительной (+) клемме аккумулятора.
3. Подсоедините отрицательный (черный) кабель и провод заземления к отрицательной (-) клемме аккумулятора.
4. Закрепите кабели 2 болтами, 2 шайбами и 2 контргайками (Рисунок 47).
5. Наденьте красный колпачок клеммы на положительный (красный) штырь аккумулятора.
6. Установите хомут и закрепите его барашковыми гайками и J-образными крюками (Рисунок 47).

Обслуживание предохранителей

Электрическая система защищена с помощью плавких предохранителей. Она не требует технического обслуживания, однако в случае перегорания предохранителей проверьте соответствующий компонент/цепь на неисправность или короткое замыкание.

1. Плавкие предохранители расположены с правой стороны позади сиденья.
2. Чтобы заменить предохранитель, вытяните его из разъема.
3. Установите новый предохранитель.

Регулировка предохранительных выключателей

Отрегулируйте все предохранительные выключатели таким образом, чтобы их штоки выступали на 4,8–6,4 мм из их корпусов в сжатом состоянии (Рисунок 49).

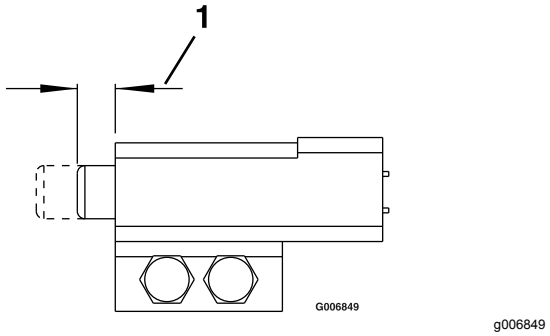

Рисунок 49

1. От 4,8 до 6,4 мм

Запуск двигателя машины от внешнего источника

1. Перед запуском машины от внешнего источника осмотрите клеммы аккумулятора и очистите их от коррозии. Убедитесь в плотности затяжки всех соединений.

⚠ ПРЕДОСТЕРЕЖЕНИЕ

Коррозия или ослабленные соединения могут вызвать нежелательные скачки напряжения в любой момент при выполнении процедуры запуска от внешнего источника.

Не пытайтесь осуществлять запуск машины от внешнего источника, если клеммы аккумулятора ослаблены или имеют следы коррозии. Это может привести к повреждению двигателя.

⚠ ОПАСНО

Запуск от внешнего источника машины со слабым аккумулятором, имеющим трещины, низкий уровень электролита, замкнутые/разомкнутые элементы, или запуск с замороженным аккумулятором может стать причиной взрыва и серьезной травмы.

Запрещается запускать машину со слабой аккумуляторной батареей от внешнего источника, если имеются указанные нарушения.

2. Убедитесь, что внешний аккумулятор является качественным, полностью заряженным свинцово-кислотным аккумулятором с напряжением не менее 12,6 В.

   Примечание: Используйте соединительные кабели подходящего типоразмера и малой длины, чтобы уменьшить падение напряжения между электросистемами двух машин. Убедитесь, что кабели имеют цветовую кодировку или маркировку для определения полярности.

⚠ ПРЕДОСТЕРЕЖЕНИЕ

При неправильном подсоединении кабелей (с неправильной полярностью) может мгновенно произойти повреждение машины.

При подсоединении аккумуляторов убедитесь в соответствии полярности клемм аккумулятора соединительным кабелям.

⚠ ПРЕДУПРЕЖДЕНИЕ

Аккумуляторы содержат кислоту и выделяют взрывоопасные газы.

- **Всегда защищайте глаза и лицо, находясь рядом с аккумулятором.**
- **Не наклоняйтесь над аккумуляторами.**

Примечание: Убедитесь, что вентиляционные пробки плотно закручены и находятся в горизонтальном положении. Поместите влажную ткань (если есть) поверх вентиляционных пробок обоих аккумулятора. Также убедитесь, что машины не касаются друг друга и что электрические системы выключены и имеют одинаковое номинальное напряжение. Эти указания относятся только к системам с заземлением отрицательного полюса.

3. Подсоедините положительный (+) кабель к положительной (+) клемме разряженной аккумуляторной батареи, которая соединена со стартером или электромагнитом, как показано на Рисунок 50.

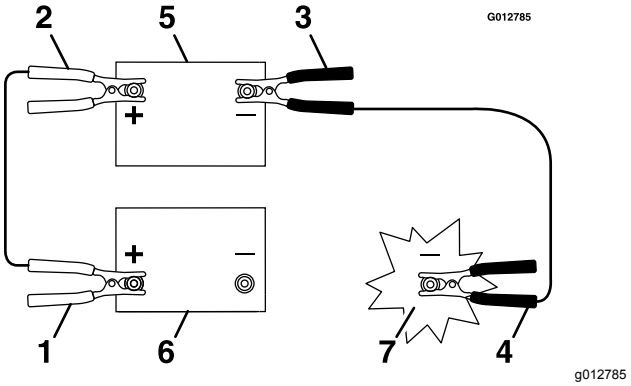

Рисунок 50

1. Положительный (+) кабель на разряженной аккумуляторной батарее
2. Положительный (+) кабель на вспомогательной аккумуляторной батарее
3. Отрицательный (-) кабель на вспомогательной аккумуляторной батарее
4. Отрицательный кабель (–) на блоке цилиндров
5. Вспомогательная аккумуляторная батарея
6. Разряженная аккумуляторная батарея
7. Блок цилиндров

4. Подсоедините другой конец положительного кабеля к положительной клемме на вспомогательной аккумуляторной батарее.
5. Подсоедините черный отрицательный (-) кабель к другой (отрицательной) клемме вспомогательной аккумуляторной батареи.
6. Выполните заключительное подсоединение к блоку цилиндров на машине с разряженным аккумулятором (но не к отрицательному штырю аккумулятора) на достаточном расстоянии от аккумулятора и отойдите назад (Рисунок 51).

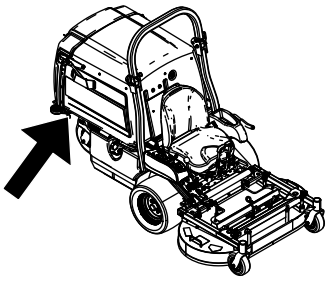

g233950

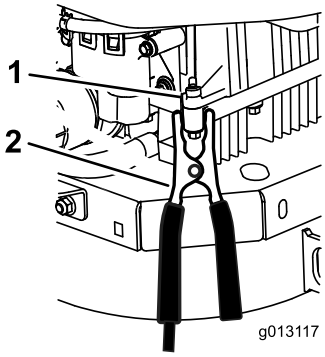

g013117

Рисунок 51

1. Блок цилиндров (под капотом)
2. Отрицательный (-) кабель

7. Запустите машину и отсоедините кабели в порядке, обратном тому, что использовался для подсоединения (сначала отсоедините отрицательный кабель от блока цилиндров).

Техническое обслуживание приводной системы

Регулирование прямолинейности движения

Примечание: Ручка регулировки прямолинейности движения расположена под сиденьем.

Примечание: Поворачивая эту ручку, можно отрегулировать точность движения машины по прямой, когда рычаги привода находятся в положении «полный вперед».

1. Дайте машине поработать на скорости, составляющей 3/4 от максимальной не менее 5 минут, чтобы довести гидравлическую жидкость до рабочей температуры.
2. Припаркуйте машину на ровной горизонтальной поверхности, переведите рычаг управления скоростью в НЕЙТРАЛЬНОЕ положение, переведите переключатель управления ножами (ВОМ) в положение ВЫКЛ и включите стояночный тормоз.
3. Прежде чем покинуть рабочее место оператора, выключите двигатель, извлеките ключ и дождитесь остановки всех движущихся частей машины.
4. Откиньте сиденье вперед, чтобы получить доступ к ручке регулировки прямолинейности движения.
5. Поверните ручку направо, чтобы машина держала курс правее, и налево, чтобы машина держала курс левее.
6. Выполняйте регулировку приращениями по 1/8 оборота, пока машина не будет двигаться по прямой.
7. Выполните проверку и убедитесь в отсутствии самопроизвольного медленного перемещения машины при нейтральных положениях рычагов и выключенных стояночных тормозах (Рисунок 52).

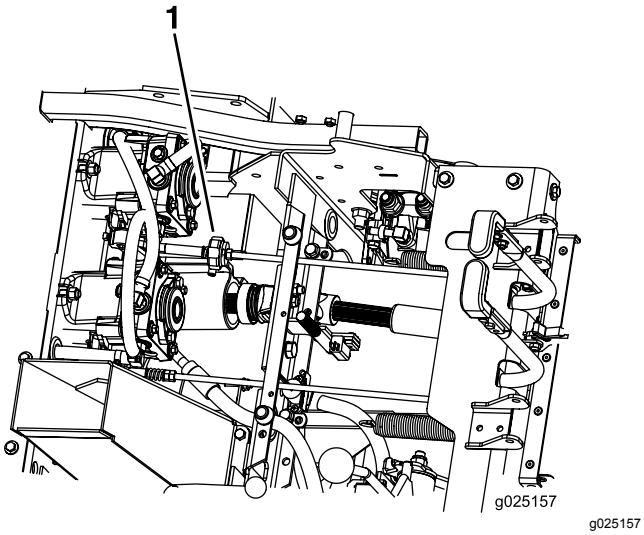

Рисунок 52

1. Ручка регулировки прямолинейности движения

Проверка давления воздуха в шинах

Интервал обслуживания: Через каждые 40 часов

Поддерживайте давление в задних шинах на уровне 103 кПа. Неодинаковое давление в шинах приведет к неравномерному скашиванию. Для получения наиболее точных показаний проверяйте давление в шинах, когда они находятся в холодном состоянии.

Примечание: Передние шины являются полупневматическими и не требуют накачки.

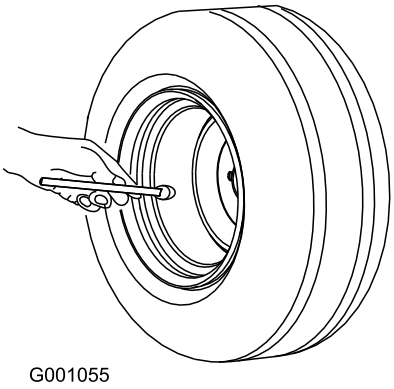

Рисунок 53

Примечание: Не применяйте для этих шин никакие шинные герметики или пенные заполнители.

Проверка зажимных гаек колес

Проверьте моменты затяжки и затяните зажимные гайки колес с моментом 122–129 Н·м.

Проверка гаек ступиц колес

Интервал обслуживания: Через первые 100 часа

Через каждые 500 часов

Проверьте и убедитесь, что момент затяжки прорезной гайки составляет 373–475 Н·м.

Регулировка подшипников поворотных колес

Интервал обслуживания: Через каждые 500 часов/Ежегодно (в зависимости от того, что наступит раньше)

1. Припаркуйте машину на ровной горизонтальной поверхности, переведите рычаг управления скоростью в НЕЙТРАЛЬНОЕ положение, переведите переключатель управления ножами (ВОМ) в положение ВЫКЛ и включите стояночный тормоз.
2. Прежде чем покинуть рабочее место оператора, выключите двигатель, извлеките ключ и дождитесь остановки всех движущихся частей машины.
3. Снимите пылезащитную крышку с поворотного колеса и затягивайте контргайку до тех пор, пока пружинные шайбы не станут плоскими, и затем отверните на 1/4 оборота, чтобы правильно установить предварительную нагрузку на подшипниках (Рисунок 54 и Рисунок 55).

   Внимание: **Убедитесь, что пружинные шайбы установлены правильно, как показано на Рисунок 54 и Рисунок 55.**
4. Установите пылезащитную крышку.

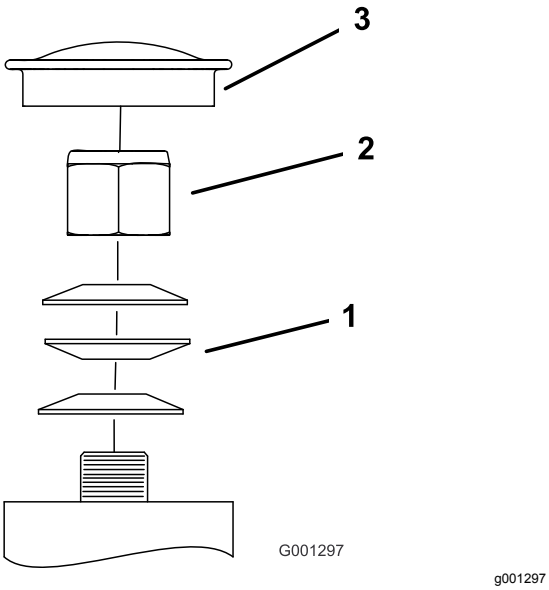

Рисунок 54

Переднее поворотное колесо

1. Пружинные шайбы
2. Контргайка
3. Пылезащитная крышка

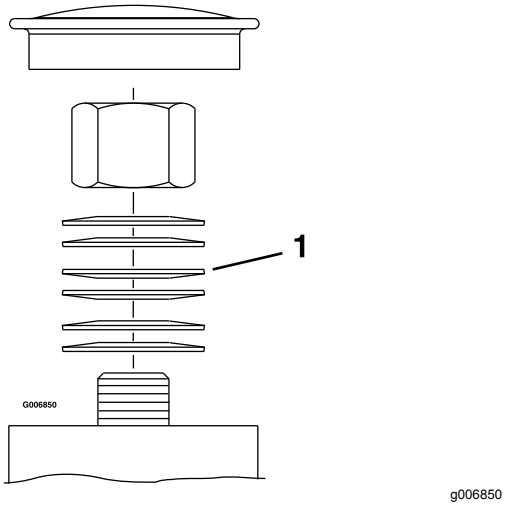

Рисунок 55

Заднее поворотное колесо

1. Пружинные шайбы

Техническое обслуживание системы охлаждения

Очистка решетки радиатора и масляного радиатора двигателя

Интервал обслуживания: Перед каждым использованием или ежедневно

Удалите все скопления травы, грязи и другого мусора с масляного радиатора и решетки радиатора двигателя. Это обеспечит надлежащее охлаждение и правильную частоту вращения двигателя, снизит вероятность перегрева и механических повреждений двигателя.

Техническое обслуживание масляного радиатора двигателя

Интервал обслуживания: Через каждые 100 часов

1. Припаркуйте машину на ровной горизонтальной поверхности, переведите рычаг управления скоростью в НЕЙТРАЛЬНОЕ положение, выключите ВОМ и включите стояночный тормоз.
2. Прежде чем покинуть рабочее место оператора, выключите двигатель, извлеките ключ и дождитесь остановки всех движущихся частей машины.
3. Удалите крепежные гайки топливного бака и выведите топливный бак наружу.
4. Очистите щеткой ребра масляного радиатора от мусора.
5. Верните топливный бак внутрь и закрепите его крепежными гайками.
6. Отверните крепежные гайки на 1/2 оборота, чтобы дать возможность баку расширяться.

Очистка охлаждающих ребер и кожухов двигателя

Интервал обслуживания: Через каждые 100 часов/Ежегодно (в зависимости от того, что наступит раньше)

1. Припаркуйте машину на ровной горизонтальной поверхности, переведите рычаг управления скоростью в НЕЙТРАЛЬНОЕ положение, выключите ВОМ и включите стояночный тормоз.
2. Прежде чем покинуть рабочее место оператора, выключите двигатель, извлеките ключ и дождитесь остановки всех движущихся частей машины.
3. Снимите воздухозаборную сетку и корпус вентилятора.
4. Удалите мусор и обрезки травы с компонентов двигателя.
5. Установите воздухозаборную сетку и корпус вентилятора.

Проверка и очистка гидравлических насосов

Интервал обслуживания: Перед каждым использованием или ежедневно

1. Припаркуйте машину на ровной горизонтальной поверхности, переведите рычаг управления скоростью в НЕЙТРАЛЬНОЕ положение, выключите ВОМ и включите стояночный тормоз.
2. Прежде чем покинуть рабочее место оператора, выключите двигатель, извлеките ключ и дождитесь остановки всех движущихся частей машины.
3. Поднимите сиденье.
4. Удалите мусор и траву с гидравлических насосов.
5. Опустите сиденье.

Техническое обслуживание тормозов

Регулировка стояночного тормоза

Интервал обслуживания: Через первые 100 часа

Через каждые 500 часов в последующем

Убедитесь в правильной регулировке тормоза. Выполняйте эту процедуру при снятии или замене компонента тормоза.

1. Припаркуйте машину на ровной горизонтальной поверхности, переведите рычаг управления скоростью в НЕЙТРАЛЬНОЕ положение, выключите ВОМ и включите стояночный тормоз.
2. Прежде чем покинуть рабочее место оператора, выключите двигатель, извлеките ключ и дождитесь остановки всех движущихся частей машины.
3. Отпустите стояночный тормоз.
4. Наклоните сиденье вперед.
5. Проверьте, чтобы не было люфта между рукояткой стояночного тормоза и рычажным механизмом.
6. Если необходима регулировка, снимите шплинтуемый штифт и поверните рычажный механизм против часовой стрелки для увеличения его длины или по часовой стрелке для уменьшения его длины.

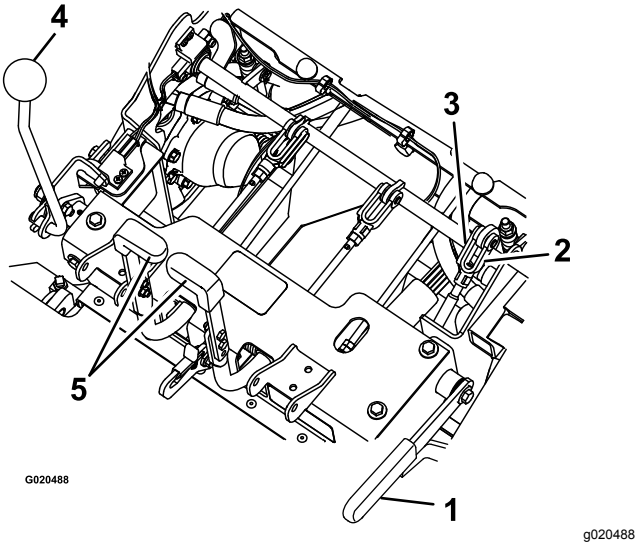

Рисунок 56

1. Стояночный тормоз
2. Поверните вилку
3. Шплинтуемый штифт
4. Рычаг управления скоростью
5. Рычаги рулевого управления

7. Измерьте длину обоих узлов вертикальных пружин в сжатом состоянии.

   Примечание: Длина пружины должна быть в пределах от 6 до 7 см. Если необходимо, отрегулируйте это расстояние с помощью гайки в верхней части вертикального пружинного узла.

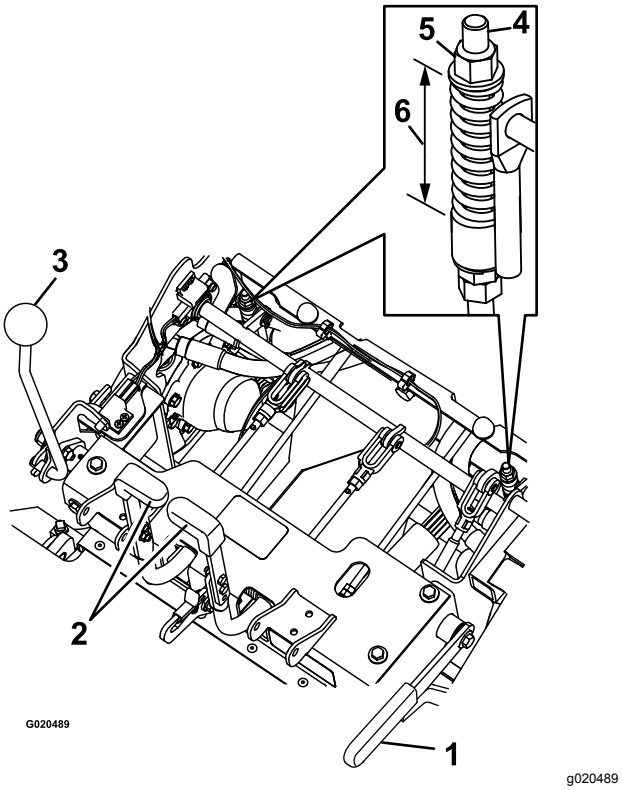

Рисунок 57

1. Стояночный тормоз
2. Рычаг рулевого управления
3. Рычаг управления скоростью
4. Вертикальный пружинный узел
5. Гайка
6. От 6 до 7 см

8. Отрегулируйте длину рычажного механизма с помощью 2 гаек в нижней части вертикального пружинного узла (Рисунок 58).

   Примечание: Длина рычажного механизма должна быть в пределах от 22,7 до 23,3 см.

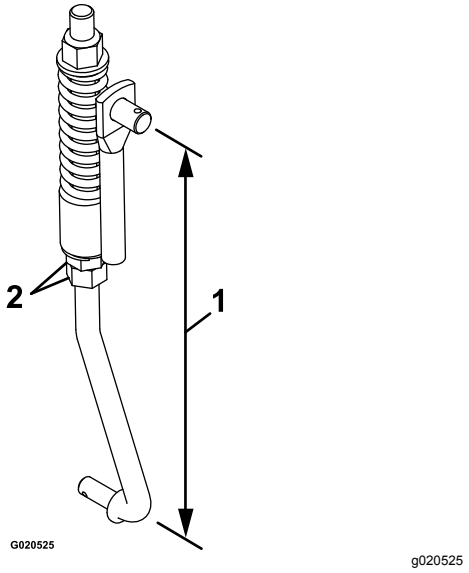

Рисунок 58

1. От 22,7 до 23,3 см
2. Гайки

9. Включите и выключите тормоза, чтобы проверить правильность их срабатывания. При необходимости отрегулируйте тормоза.

   Примечание: Когда тормоза выключены, в рычажном механизме должен быть минимальный люфт или не должно быть люфта, при этом тормоза не должны прихватывать колеса.

Техническое обслуживание ремней

Проверка ремней

Интервал обслуживания: Через каждые 40 часов

1. Припаркуйте машину на ровной горизонтальной поверхности, переведите рычаг управления скоростью в НЕЙТРАЛЬНОЕ положение, выключите ВОМ и включите стояночный тормоз.
2. Прежде чем покинуть рабочее место оператора, выключите двигатель, извлеките ключ и дождитесь остановки всех движущихся частей машины.
3. Откиньте бункер вверх и проверьте ремни привода насоса и ВОМ на наличие износа, трещин или загрязнений.

   Примечание: Ремни подпружинены и не требуют регулировки, кроме случаев, когда производится замена ремней.

Замена ремней ВОМ

1. Припаркуйте машину на ровной горизонтальной поверхности, переведите рычаг управления скоростью в НЕЙТРАЛЬНОЕ положение, выключите ВОМ и включите стояночный тормоз.
2. Прежде чем покинуть рабочее место оператора, выключите двигатель, извлеките ключ и дождитесь остановки всех движущихся частей машины.
3. При выключенном двигателе переведите рычаг ВОМ в положение ВКЛ, затем снимите игольчатый шплинт и шплинтуемый штифт в нижней части ленточного тормоза ВОМ.
4. Поверните ленточный тормоз вверх так, чтобы он не мешал ремням и находился на достаточном расстоянии от привода ремней.
5. Переведите рычаг ВОМ в положение ВЫКЛ.
6. Ослабьте направляющие ремней **A** и **B** (Рисунок 59).
7. Снимите ремни.
8. Наденьте на шкивы новые ремни, как показано на Рисунок 59.

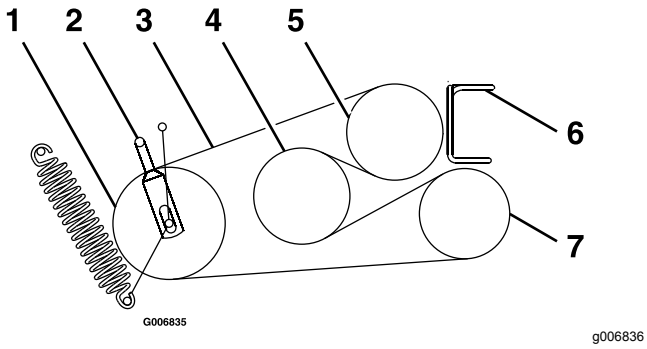

Рисунок 59

1. Натяжной ролик
2. Направляющая ремня **B**
3. Ремень ВОМ
4. Передаточный вал
5. Двигатель
6. Направляющая ремня **A**
7. Вентилятор

9. Переведите рычаг ВОМ в положение ВКЛ.
10. Поверните ленточный тормоз вниз в исходное положение.
11. Установите шплинтуемый штифт и игольчатый шплинт для закрепления ленточного тормоза.
12. Ослабьте контргайки и отрегулируйте рычажный механизм так, чтобы верхняя часть рычага натяжного ролика была совмещена с нижней частью выемки на натяжном рычаге, как показано на Рисунок 60.

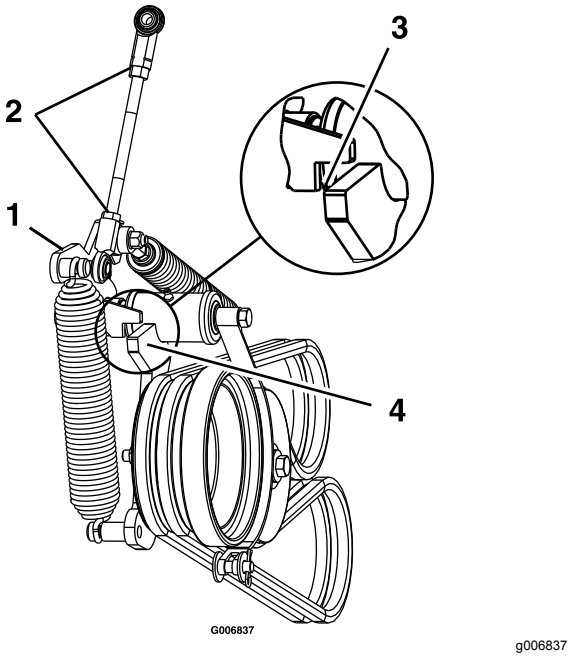

Рисунок 60

1. Натяжной рычаг
2. Ослабьте контргайки.
3. При включенном ВОМ совместите верхнюю часть рычага натяжного ролика с нижней частью выемки на натяжном рычаге, как показано на рисунке.
4. Рычаг натяжного ролика

13. Затяните контргайки и переведите рычаг ВОМ в положение ВЫКЛ.
14. Переведите рычаг ВОМ в положение ВКЛ и проверьте выравнивание.
15. Проверьте и отрегулируйте направляющие ремней, как описано в разделе Регулировка направляющих ремней (страница 57).

Замена ремня привода насоса

1. Припаркуйте машину на ровной горизонтальной поверхности, переведите рычаг управления скоростью в НЕЙТРАЛЬНОЕ положение, выключите ВОМ и включите стояночный тормоз.
2. Прежде чем покинуть рабочее место оператора, выключите двигатель, извлеките ключ и дождитесь остановки всех движущихся частей машины.
3. Снимите ремни ВОМ; см. раздел Замена ремней ВОМ (страница 55).
4. Потяните за подпружиненное натяжное колесо или снимите пружину, чтобы снять натяжение ремня привода насоса.
5. Снимите старый ремень.

6. Наденьте новый ремень на шкивы, как показано на наклейке, расположенной в задней части щитка левого привода (Рисунок 61).

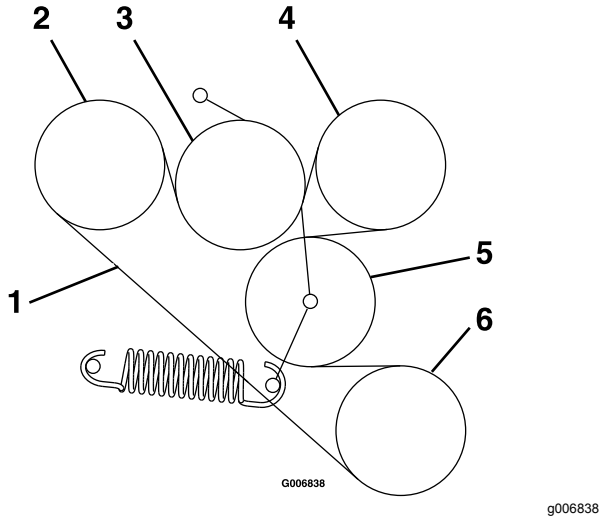

Рисунок 61

1. Ремень привода насоса
2. Насос
3. Натяжной ролик
4. Насос
5. Натяжной ролик
6. Двигатель

7. Установите ремни ВОМ; см. раздел Замена ремней ВОМ (страница 55).

Регулировка направляющих ремней

1. Припаркуйте машину на ровной горизонтальной поверхности, переведите рычаг управления скоростью в НЕЙТРАЛЬНОЕ положение, выключите ВОМ и включите стояночный тормоз.
2. Прежде чем покинуть рабочее место оператора, выключите двигатель, извлеките ключ и дождитесь остановки всех движущихся частей машины.
3. При выключенном двигателе переведите рычаг ВОМ в положение ВКЛ.
4. Отрегулируйте направляющие ремней, как показано на Рисунок 62.

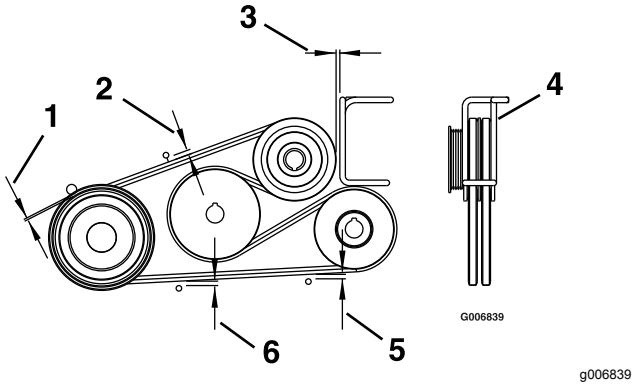

Рисунок 62

1. 3 мм
2. 11 мм
3. Зазор 3 мм
4. Поверните проволочную направляющую для центрирования ремней в направляющей.
5. 6 мм
6. 8 мм

Техническое обслуживание органов управления

Регулировка стопорного стержня заднего хода

1. Припаркуйте машину на ровной горизонтальной поверхности, переведите рычаг управления скоростью в НЕЙТРАЛЬНОЕ положение, переведите переключатель управления ножами (ВОМ) в положение ВЫКЛ и включите стояночный тормоз.
2. Прежде чем покинуть рабочее место оператора, выключите двигатель, извлеките ключ и дождитесь остановки всех движущихся частей машины.
3. Проверьте перемещение рычагов рулевого управления следующим образом:
   - Если рычаги перемещаются немного вперед на расстояние до 3 мм, регулировка не требуется.
   - Если рычаги не перемещаются, перейдите к выполнению следующих действий:
     A. Чтобы получить хороший обзор вала рулевого управления для выполнения этой регулировки, откиньте сиденье вверх или снимите раму сиденья в сборе (с прикрепленным к ней сиденьем).
     B. Установите рычаг управления скоростью в НЕЙТРАЛЬНОЕ положение.
     C. Отпустите стояночный тормоз.
     D. Немного отрегулируйте длину тяги, ослабив контргайку и повернув тягу.

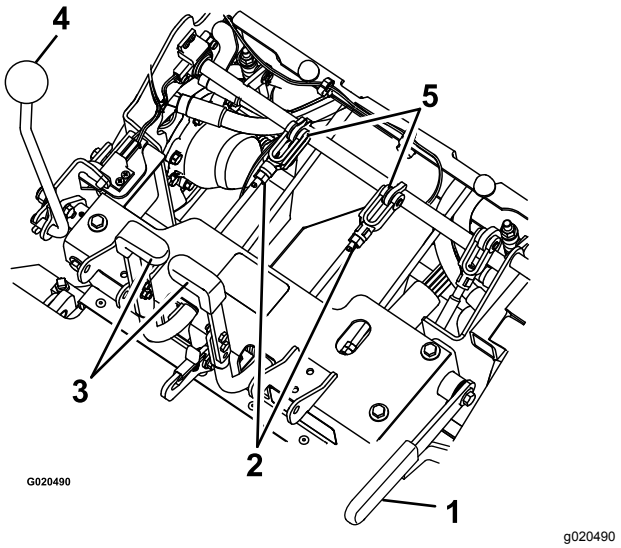

Рисунок 63

1. Стояночный тормоз
2. Гайка
3. Рычаг рулевого управления
4. Рычаг управления скоростью
5. Шплинтуемый штифт и стопорный стержень

     E. Включите стояночный тормоз и проверьте рычаги рулевого управления.
     F. Повторяйте пункты с C по E, пока будет достигнуто расстояние перемещения до 3 мм.
     G. Установите раму сиденья в сборе, если она была снята при выполнении действий, описанных в пункте A.

Регулировка натяжения рычага управления скоростью

1. Припаркуйте машину на ровной горизонтальной поверхности, переведите рычаг управления скоростью в НЕЙТРАЛЬНОЕ положение, переведите переключатель управления ножами (ВОМ) в положение ВЫКЛ и включите стояночный тормоз.
2. Прежде чем покинуть рабочее место оператора, выключите двигатель, извлеките ключ и дождитесь остановки всех движущихся частей машины.
3. Отрегулируйте гайку оси поворота, расположенную на конце вала управления движением в передней части правой консоли (Рисунок 64).

Примечание: Установите натяжение так, чтобы его силы было достаточно для сохранения положения рычага управления скоростью во время работы, но в то же время вам было удобно перемещать рычаг.

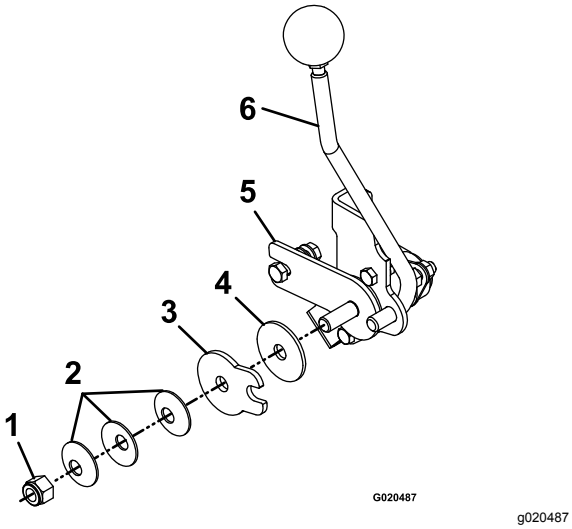

Рисунок 64

1. Гайка оси поворота
2. Тарельчатые пружинные шайбы
3. Фрикционная пластина механизма управления скоростью
4. Фрикционный диск
5. Фрикционный кронштейн механизма управления скоростью
6. Рычаг управления скоростью

Регулировка рычажного механизма управления скоростью

⚠ ПРЕДУПРЕЖДЕНИЕ

Чтобы отрегулировать органы управления движением, двигатель должен работать и ведущие колеса должны иметь возможность вращаться. Контакт с движущимися частями или горячими поверхностями может привести к травме.

Следите, чтобы пальцы, руки и одежда не оказались вблизи вращающихся компонентов и горячих поверхностей.

⚠ ПРЕДОСТЕРЕЖЕНИЕ

Подъем деки газонокосилки для техобслуживания или ремонта с использованием исключительно механических или гидравлических домкратов может быть опасным. Механические или гидравлические домкраты могут оказаться недостаточно прочными или выйти из строя, блок может упасть и нанести оператору серьезную травму.

Не рассчитывайте исключительно на механические или гидравлические домкраты для опоры машины. Используйте подходящие подъемные или эквивалентные опоры.

1. Припаркуйте машину на ровной горизонтальной поверхности, переведите рычаг управления скоростью в НЕЙТРАЛЬНОЕ положение, переведите переключатель управления ножами (ВОМ) в положение ВЫКЛ и включите стояночный тормоз.
2. Прежде чем покинуть рабочее место оператора, выключите двигатель, извлеките ключ и дождитесь остановки всех движущихся частей машины.
3. Отсоедините электрический разъем от предохранительного выключателя сиденья, расположенный непосредственно напротив выключателя сиденья в сборе.
4. Поднимите раму и установите ее на подъемные опоры, чтобы ведущие колеса могли свободно вращаться.

Примечание: Регулировка нейтрального положения выполняется с поворотом ведущих колес.

5. Временно установите проволочную перемычку на клеммы разъема жгута проводов, подсоединяемого к предохранительному выключателю сиденья.
6. Запустите двигатель.
7. Дайте машине поработать не менее 5 минут, установив рычаг управления скоростью в положение «полный вперед», чтобы довести жидкость в гидравлической системе до рабочей температуры.
8. Верните рычаг управления скоростью в НЕЙТРАЛЬНОЕ положение.
9. Чтобы получить НЕЙТРАЛЬНОЕ положение, отрегулируйте левый и правый рычажные механизмы управления насосами, которые соединяют рулевое управление с рычагами управления насосами, так, чтобы колеса остановились или медленно поворачивались в обратном направлении (Рисунок 65).
10. Отрегулируйте рычажный механизм левого насоса, поворачивая ручку регулировки прямолинейности движения.
11. Отрегулируйте рычажный механизм правого насоса, поворачивая с помощью ключа сдвоенные гайки на узле насоса (Рисунок 65).

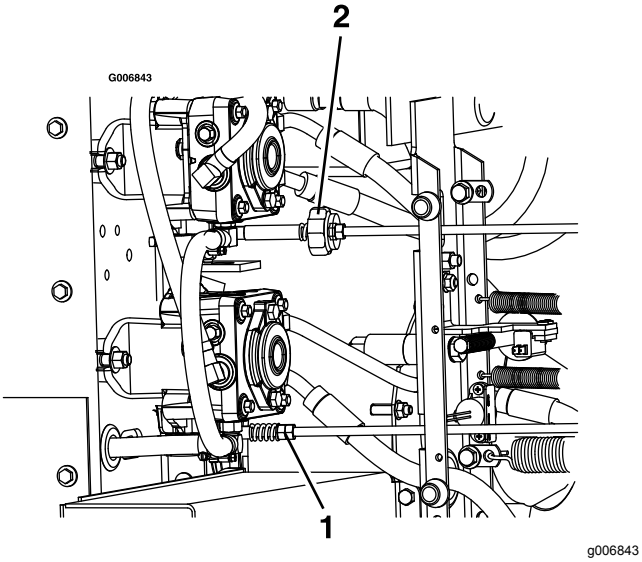

Рисунок 65

1. Поверните ручку регулировки прямолинейности движения на левой стороне.
2. Поверните сдвоенные гайки на правой стороне.

12. Переведите рычаги рулевого управления в положение заднего хода. Слегка нажимая на рычаги, дайте рычагам рулевого управления возвратиться в НЕЙТРАЛЬНОЕ положение.

    Примечание: Колеса должны остановиться или медленно поворачиваться в обратном направлении.
13. Выключите двигатель и дождитесь остановки всех движущихся частей.
14. Удалите проволочную перемычку из разъема жгута проводов и вставьте разъем в выключатель сиденья.
15. Опустите машину с подъемных опор.

Выравнивание ведущего шкива BOM

Выровняйте ведущий шкив BOM, если действует любое из следующих условий:

- Была снята или заменена воздуходувка.
- Были ослаблены болты крепления двигателя, или двигатель был перемещен/заменен.
- Были ослаблены болты крепления передаточного вала, или передаточный вал был перемещен/заменен.

1. Припаркуйте машину на ровной горизонтальной поверхности, переведите рычаг управления скоростью в НЕЙТРАЛЬНОЕ положение, переведите переключатель управления ножами (BOM) в положение ВЫКЛ и включите стояночный тормоз.
2. Прежде чем покинуть рабочее место оператора, выключите двигатель, извлеките ключ и дождитесь остановки всех движущихся частей машины.
3. Удалите крепежные гайки топливного бака и выведите топливный бак наружу.
4. Убедитесь, что воздуходувка установлена и надежно закреплена.
5. Ослабьте 4 болта крепления двигателя.
6. Отцепите натяжную пружину ремня насоса.
7. Ослабьте 4 болта крепления передаточного вала.
8. Взяв шкив воздуходувки в качестве линии отсчета, переместите двигатель и передаточный вал так, чтобы задняя поверхность всех 3 шкивов была выровнена с отклонением в пределах 0,8–1,6 мм (Рисунок 66).

   Примечание: Используйте поверочную линейку для выравнивания всех 3 поверхностей.

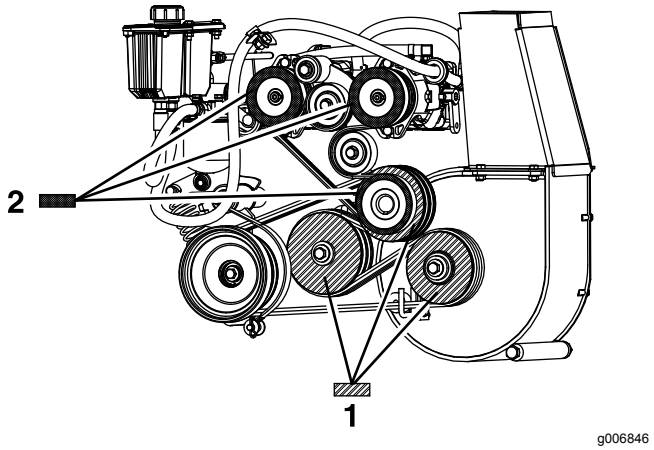

Рисунок 66

1. Выровняйте поверхности 3 шкивов привода насоса, отмеченных на рисунке сплошным цветом; допускается отклонение в пределах 0,8–1,6 мм.
2. Выровняйте поверхности 3 шкивов привода ВОМ, отмеченных на рисунке штриховкой; допускается отклонение в пределах 0,8–1,6 мм.

9. Затяните 4 болта крепления двигателя и 4 болта крепления передаточного вала. Проверьте выравнивание после затягивания.
10. Установите натяжную пружину ремня насоса.
11. Верните топливный бак внутрь и заверните крепежные гайки бака.
12. Выровняйте шкив привода насоса; см. раздел Выравнивание шкива привода насоса (страница 61).

Выравнивание шкива привода насоса

Выравнивание шкива привода насоса необходимо во всех нижеперечисленных случаях:

- Были ослаблены болты крепления двигателя, или двигатель был перемещен/заменен.
- Шкивы насосов были ослаблены, перемещены или заменены.
- Шкив ВОМ был выровнен, см. раздел Выравнивание шкива привода насоса (страница 61).

1. Припаркуйте машину на ровной горизонтальной поверхности, переведите рычаг управления скоростью в НЕЙТРАЛЬНОЕ положение, переведите переключатель управления ножами (ВОМ) в положение ВЫКЛ и включите стояночный тормоз.
2. Прежде чем покинуть рабочее место оператора, выключите двигатель, извлеките ключ и дождитесь остановки всех движущихся частей машины.
3. Ослабьте установочные винты на обоих шкивах насосов.
4. Используя проверочную линейку, выровняйте каждый шкив насоса относительно шкива двигателя, сдвинув их по валу насоса (Рисунок 66).
5. Затяните установочные винты шкивов и проверьте выравнивание.

Регулировка пружины тормоза ВОМ

Регулировка пружины тормоза ВОМ требуется только в случае, если воздуходувка была снята или заменена или если был снят рычаг натяжного ролика привода ВОМ.

1. Припаркуйте машину на ровной горизонтальной поверхности, переведите рычаг управления скоростью в НЕЙТРАЛЬНОЕ положение, переведите переключатель управления ножами (ВОМ) в положение ВЫКЛ и включите стояночный тормоз.
2. Прежде чем покинуть рабочее место оператора, выключите двигатель, извлеките ключ и дождитесь остановки всех движущихся частей машины.
3. Найдите пружину тормоза и отверните 2 контргайки с конца штока пружины тормоза (Рисунок 67).
4. Затяните контргайки рядом на конце штока пружины тормоза.

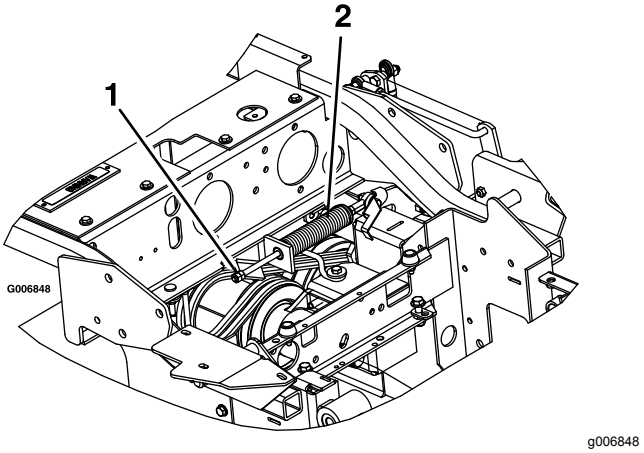

Рисунок 67

1. Затяните контргайки здесь.
2. Пружинный узел тормоза ВОМ

Регулировка дверцы бункера

1. Припаркуйте машину на ровной горизонтальной поверхности, переведите рычаг управления скоростью в НЕЙТРАЛЬНОЕ положение, переведите переключатель управления ножами (BOM) в положение ВЫКЛ и включите стояночный тормоз.
2. Прежде чем покинуть рабочее место оператора, выключите двигатель, извлеките ключ и дождитесь остановки всех движущихся частей машины.
3. Ослабьте 6 гаек петель дверцы (Рисунок 68).
4. Откройте дверцу и поместите резиновую полосу шириной 9,5 мм или шланг диаметром 9,5 мм между бункером и его дверцей (Рисунок 68).
5. Закройте дверцу и плотно прижмите ее к бункеру.
6. Затяните крепежные детали петель.
7. Откройте дверцу бункера и удалите резиновую полосу.

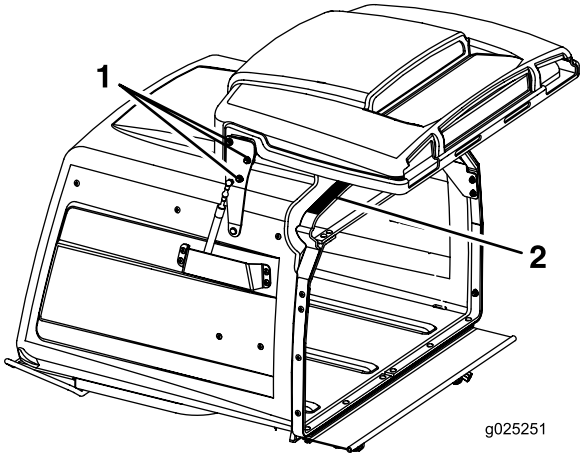

g025251

Рисунок 68

1. Ослабьте гайки петель дверцы — по 3 на каждой стороне.
2. Поместите отрезок резиновой полосы шириной 9,5 мм на эту поверхность.

Регулировка упора стопорного штифта на деке газонокосилки

1. Задвиньте стопорные штифты деки газонокосилки внутрь с обеих сторон деки газонокосилки и поверните их, чтобы зафиксировать деку газонокосилки в рабочем положении.
2. Ослабьте контргайку и затем поверните стопорный винт по часовой стрелке до плотной затяжки стопорного штифта, чтобы его нельзя было провернуть от руки (Рисунок 69).

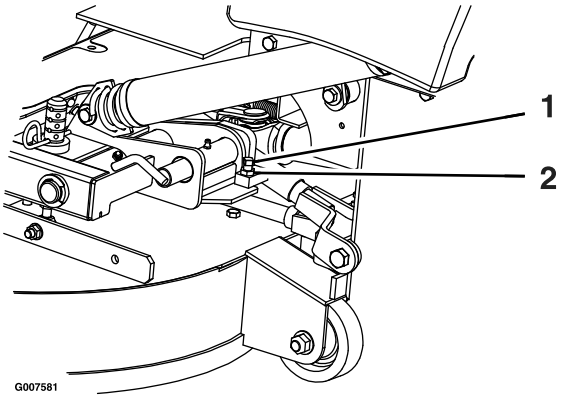

g007581

Рисунок 69

1. Поверните стопорный винт по часовой стрелке до плотной затяжки стопорного штифта, затем отверните его на 1/2 оборота.
2. Ослабьте затяжку контргайки.

3. Ослабьте стопорный винт, повернув его против часовой стрелки на 1/2 оборота, и затяните контргайку.
4. Проверьте стопорный штифт, чтобы убедиться, что он может свободно скользить. При необходимости отрегулируйте тормоза.

Техническое обслуживание гидравлической системы

Правила техники безопасности при работе с гидравлической системой

- При попадании жидкости под кожу немедленно обратитесь к врачу. Если жидкость оказалась впрыснута под кожу, необходимо, чтобы врач удалил ее хирургическим путем в течение нескольких часов.
- Перед подачей давления в гидравлическую систему убедитесь, что все гидравлические шланги и трубопроводы исправны, а все гидравлические соединения и штуцеры герметичны.
- Не приближайтесь к местам точечных утечек или штуцерам, из которых под высоким давлением выбрасывается гидравлическая жидкость.
- Для обнаружения гидравлических утечек используйте картон или бумагу.
- Перед выполнением любых работ на гидравлической системе полностью сбросьте давление в гидравлической системе безопасным способом.

Техническое обслуживание гидравлической системы

Тип гидравлической жидкости: гидравлическое масло Toro® HYPR-OIL™ 500 или масло Mobil® 1 15W-50.

Внимание: **Используйте жидкость указанного типа. Другие жидкости могут вызвать повреждение системы.**

Проверка гидравлической жидкости

Интервал обслуживания: Через каждые 40 часов—Проверьте уровень гидравлической жидкости.

1. Припаркуйте машину на ровной горизонтальной поверхности, переведите рычаг управления скоростью в НЕЙТРАЛЬНОЕ положение, переведите переключатель управления ножами (ВОМ) в положение ВЫКЛ и включите стояночный тормоз.
2. Прежде чем покинуть рабочее место оператора, выключите двигатель, извлеките ключ и дождитесь остановки всех движущихся частей машины.
3. Дайте двигателю и гидравлической системе остыть в течение 10 минут.

   Примечание: Чтобы получить правильное значение, проверяйте уровень гидравлической жидкости, когда машина остыла.
4. Поднимите сиденье вверх; см. раздел Разблокирование сиденья (страница 27).
5. Очистите зону вокруг масломерного щупа бака гидравлической системы (Рисунок 70).
6. Извлеките масломерный щуп из гидравлического бака (Рисунок 70).
7. Протрите масломерный щуп и заверните его в бак.
8. Извлеките щуп и посмотрите на его конец (Рисунок 70). Если уровень жидкости находится на отметке «добавить», медленно долейте в гидравлический бак ровно столько жидкости, чтобы поднять уровень до отметки «полный».

   Внимание: **Во избежание повреждения гидравлических механизмов не переполняйте их жидкостью. Запрещается эксплуатировать машину, если уровень жидкости находится ниже отметки «добавить».**
9. Вставьте щуп.

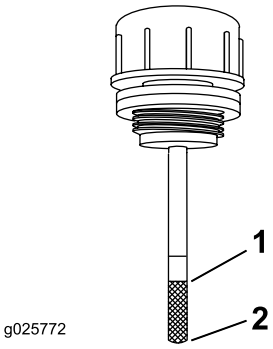

g025772

Рисунок 70

1. Полный объем
2. Добавить

Замена гидравлической жидкости и фильтра

Интервал обслуживания: Через первые 100 часа—Замените гидравлический фильтр и гидравлическую жидкость в баке при использовании жидкости любого типа.

Через каждые 250 часов—Замените гидравлический фильтр и гидравлическую жидкость в баке при использовании жидкости Mobil® 1 (в условиях повышенной загрязненности или запыленности это необходимо делать чаще).

Через каждые 500 часов—Замените гидравлический фильтр и гидравлическую жидкость в баке при использовании гидравлической жидкости Toro® HYPR-OIL™ 500 (в условиях повышенной загрязненности или запыленности это необходимо делать чаще).

Примечание: Используйте летний фильтр при температуре 0 C или выше. Используйте зимний фильтр при температуре 0 C или ниже.

1. Припаркуйте машину на ровной горизонтальной поверхности, переведите рычаг управления скоростью в НЕЙТРАЛЬНОЕ положение, переведите переключатель управления ножами (ВОМ) в положение ВЫКЛ и включите стояночный тормоз.
2. Прежде чем покинуть рабочее место оператора, выключите двигатель, извлеките ключ и дождитесь остановки всех движущихся частей машины.
3. Тщательно очистите область вокруг фильтра.

   Внимание: **Убедитесь, что грязь или загрязнения не смогут попасть в гидравлическую систему.**

4. Отверните фильтр и снимите его, дайте рабочей жидкости стечь из бака.

   Внимание: **Не заменяйте жидкость в гидравлической системе (за исключением той, которая была слита во время замены фильтра), кроме случаев, когда жидкость загрязнена или чрезмерно сильно нагрета. При ненужной замене гидравлической жидкости загрязнения могут попасть в систему и привести к повреждению гидравлической системы.**

5. Перед установкой нового фильтра заполните его гидравлической жидкостью Toro® HYPR-OIL™ 500 и нанесите тонкий слой жидкости на поверхность резинового уплотнения.
6. Вращайте фильтр по часовой стрелке до контакта резиновой прокладки с переходником фильтра, после этого затяните фильтр, довернув его еще на 2/3–3/4 оборота.
7. Заполните бак, как описано в разделе Проверка гидравлической жидкости (страница 63).
8. Поднимите заднюю часть машины и установите ее на подъемные опоры (или эквивалентные устройства) так, чтобы ведущие колеса могли свободно вращаться.
9. Запустите двигатель и переведите регулятор дроссельной заслонки вперед в положение МАКСИМАЛЬНЫХ ОБОРОТОВ.
10. Переведите рычаги управления скоростью в положение максимальной скорости и дайте машине поработать в течение нескольких минут.
11. Выключите машину и проверьте уровень рабочей жидкости.

Обслуживание деки газонокосилки

Выравнивание газонокосилки по горизонтали

Выравнивание деки по горизонтали

1. Припаркуйте машину на ровной горизонтальной поверхности, переведите рычаг управления скоростью в НЕЙТРАЛЬНОЕ положение, переведите переключатель управления ножами (ВОМ) в положение ВЫКЛ и включите стояночный тормоз.
2. Прежде чем покинуть рабочее место оператора, выключите двигатель, извлеките ключ и дождитесь остановки всех движущихся частей машины.
3. Проверьте давление воздуха в шинах ведущих колес; см. раздел Проверка давления воздуха в шинах (страница 51).
4. Убедитесь, что все игольчатые шплинты находятся в отверстиях, соответствующих высоте скашивания 7,62 см деки газонокосилки, а проставки установлены под игольчатыми шплинтами (Рисунок 71).

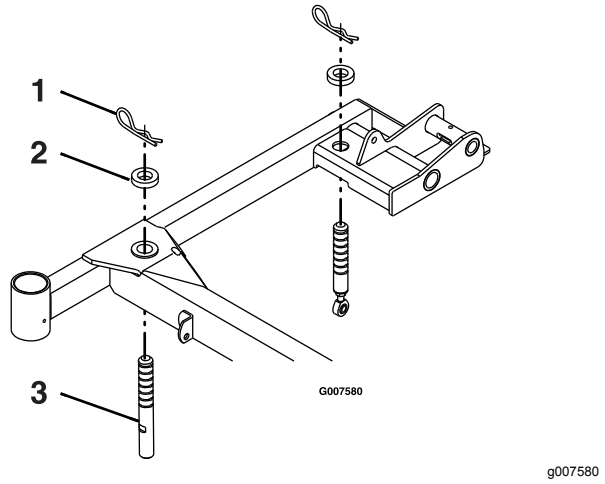

Рисунок 71

Показана правая сторона

1. Игольчатый шплинт
2. Проставка
3. Опорный штифт деки газонокосилки

5. Уменьшите или увеличьте длину каждого опорного штифта деки газонокосилки, чтобы получить высоту кромки ножа 7,62 см в передней части деки и 8,26 см в задней части деки (Рисунок 71).

Примечание: Передние штифты заворачиваются в деку газонокосилки и фиксируются контргайкой. Задние штифты оснащены ввернутыми в них проушинами с контргайкой.

Техническое обслуживание ножей

Чтобы качество скашивания было высоким, поддерживайте ножи в остром состоянии. Для удобства заточки и замены хорошо иметь в наличии дополнительные ножи.

Правила техники безопасности при обращении с ножами

Износ или повреждение ножа может привести к его разрушению. Выброс фрагментов ножа в направлении оператора или находящихся поблизости людей может стать причиной серьезной травмы или гибели. Попытка отремонтировать поврежденный нож может привести к аннулированию сертификата безопасности изделия.

- Периодически проверяйте ножи на наличие износа или повреждений.
- При проверке ножей будьте внимательны. При техническом обслуживании ножей оберните их ветошью или наденьте перчатки и будьте внимательны. Выполняйте только замену или заточку ножей; никогда не выпрямляйте и не сваривайте их.
- При использовании газонокосилок с несколькими ножами будьте осторожны, поскольку вращение одного ножа может привести к вращению других ножей.

Перед проверкой или обслуживанием ножей

1. Припаркуйте машину на ровной горизонтальной поверхности, переведите переключатель управления ножами (ВОМ) в положение ВЫКЛ и включите стояночный тормоз.
2. Выключите двигатель, извлеките ключ, отсоедините соответствующие провода от свечей зажигания.

Осмотр ножей

Интервал обслуживания: Перед каждым использованием или ежедневно

1. Осмотрите режущие кромки (Рисунок 72).
2. Если кромки не острые или зазубренные, снимите нож и заточите его; см. раздел Заточка ножей (страница 67).
3. Проверьте ножи, особенно изогнутую часть.
4. При обнаружении признаков повреждения, износа или образования зазора в этой области немедленно замените нож (Рисунок 72).

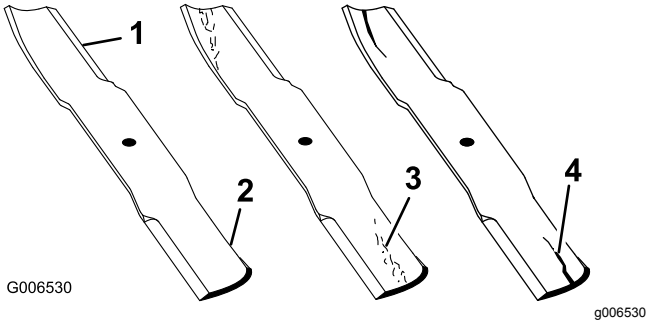

Рисунок 72

1. Режущая кромка
2. Изогнутая часть
3. Формирование износа/бороздки
4. Трещина

Проверка на наличие погнутых ножей

1. Поверните ножи так, чтобы их концы были направлены вперед и назад.
2. Измерьте расстояние от горизонтальной поверхности до режущей кромки ножей в положении **A**, (Рисунок 73).

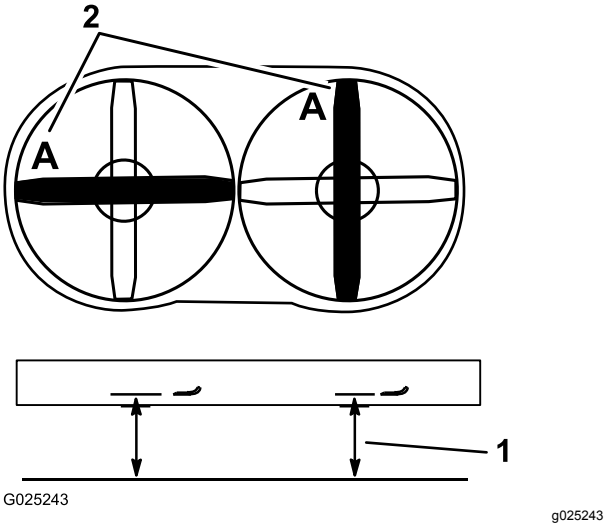

Рисунок 73

1. В данной точке измерьте расстояние от ножа до твердой поверхности
2. Положение A

3. Поверните противоположные концы ножей вперед.
4. Измерьте расстояние от горизонтальной поверхности до режущей кромки ножей в том же положении, которое указано на этапе 2 выше.

   Примечание: Разница между размерами, полученными на этапах 2 и 4, не должна превышать 3 мм.

   Примечание: Если это значение больше 3 мм, нож погнут и его следует заменить.

Демонтаж ножей

Замените ножи, если произошел удар о твердый предмет, либо если ножи разбалансированы или погнуты.

Примечание: Отметьте для себя расположение ножа, окрашенного в красный цвет. Если смотреть со стороны пользователя, он расположен с правой стороны.

1. Поднимите деку газонокосилки и зафиксируйте ее в поднятом положении. См. Подъем деки газонокосилки в положение техобслуживания (страница 17).
2. Удерживайте конец ножа с помощью ветоши или толстой перчатки.
3. Снимите нож, шайбу и болт ножа, который крепит нож и привод ножа (Рисунок 74).

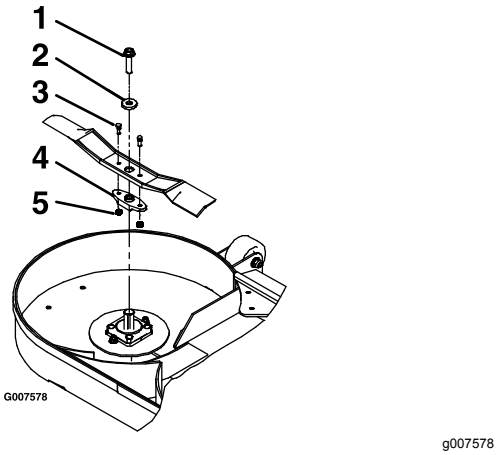

Рисунок 74

1. Болт ножа
2. Шайба
3. Срезные болты
4. Привод ножа
5. Контргайки

4. Снимите привод ножа с имеющегося ножа (Рисунок 74).

Заточка ножей

1. Заточите напильником режущую кромку на обоих концах ножа (Рисунок 75).

   Примечание: Сохраняйте исходный угол.

   Примечание: Балансировка ножа не нарушается, если с обеих режущих кромок снимается одинаковое количество материала.

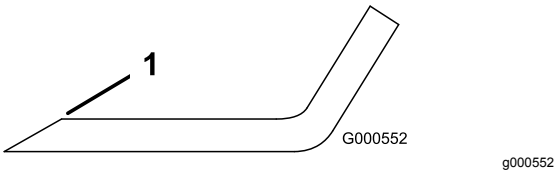

Рисунок 75

1. Затачивайте нож под первоначальным углом.

2. Проверьте балансировку ножа с помощью балансировочного устройства для ножей (Рисунок 76).

   Примечание: Если нож остается в горизонтальном положении, значит он сбалансирован и его можно использовать.

   Примечание: Если нож не сбалансирован, удалите некоторое количество металла только с конца области загиба (Рисунок 75).

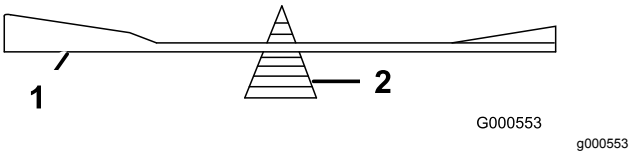

Рисунок 76

1. Нож
2. Балансировочное устройство

3. Повторяйте эту процедуру до тех пор, пока нож не будет сбалансирован.

Установка ножей

Примечание: Убедитесь, что вы установили нож, окрашенный в красный цвет, на правую сторону.

1. Установите привод ножа на новые ножи с помощью срезных болтов и контргаек (Рисунок 74).
2. Затяните срезные болты с моментом от 922 до 1130 Н·м.

   Примечание: При установке ножа на деку газонокосилки совместите плоские грани привода ножа с плоскими гранями на валу.

3. Установите нож, шайбу и болт ножа на вал шпинделя (Рисунок 74).
4. Затяните болт ножа с моментом 115–149 Н·м.
5. Опустите деку газонокосилки в рабочее положение. См. Опускание деки газонокосилки в рабочее положение (страница 18).

⚠ ПРЕДУПРЕЖДЕНИЕ

Эксплуатация деки газонокосилки с незатянутыми или ослабленными болтами ножей опасна. Если болт ножа не затянут или ослаблен, вращающийся с большой скоростью нож может вылететь из-под деки газонокосилки и причинить серьезную травму людям или повредить имущество.

- **Если нож ударится о посторонний предмет, замените болт ножа.**
- **Используйте только оригинальные запчасти Toro.**
- **Не смазывайте резьбу болта или шпинделя перед установкой.**

Демонтаж деки газонокосилки

⚠ ПРЕДУПРЕЖДЕНИЕ

Эксплуатация машины без переднего навесного оборудования, утвержденного компанией Toro, повышает вероятность затягивания оператора в ведущие колеса, а также вероятность опрокидывания машины вперед. Затягивание оператора или опрокидывание машины может привести к серьезной травме или гибели.

При эксплуатации данной машины без переднего навесного оборудования, утвержденного компанией Toro, соблюдайте следующие меры безопасности:

- **Держите ноги и одежду на безопасном расстоянии от колес.**
- **Ограничьте до минимального объема работу, которая требует установки различного переднего навесного оборудования.**
- **Снизьте скорость до минимума и будьте крайне осторожны.**
- **Эксплуатируйте машину только на ровной горизонтальной поверхности.**
- **Не перемещайте машину вверх или вниз по наклонному въезду прицепа.**
- **Во время движения старайтесь не делать резких ускорений или замедлений.**

Внимание: **Не транспортируйте данную машину без переднего навесного оборудования, утвержденного компанией Toro.**

1. Припаркуйте машину на ровной горизонтальной поверхности, переведите рычаг управления скоростью в НЕЙТРАЛЬНОЕ положение, переведите переключатель управления ножами (ВОМ) в положение ВЫКЛ и включите стояночный тормоз.
2. Прежде чем покинуть рабочее место оператора, выключите двигатель, извлеките ключ и дождитесь остановки всех движущихся частей машины.
3. Поднимите деку газонокосилки и зафиксируйте ее стопорными штифтами деки. См. Подъем деки газонокосилки в положение техобслуживания (страница 17).
4. Извлеките игольчатые шплинты и снимите шайбы в верхней части пружины облегчения подъема деки на каждой стороне машины (Рисунок 77).

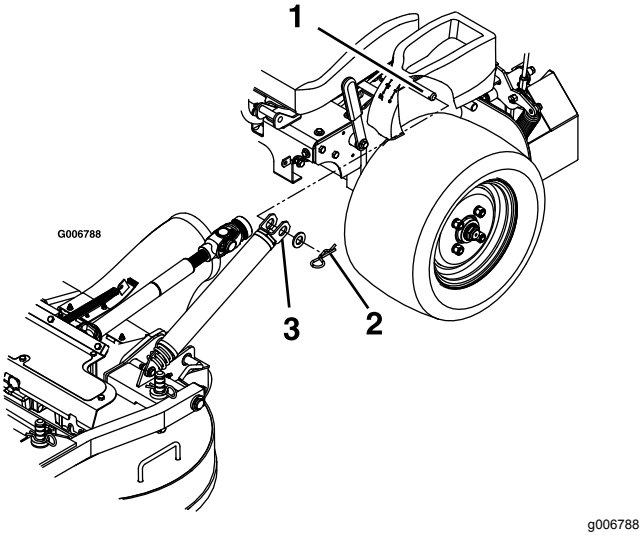

Рисунок 77

1. Штифт пружинодержателя под консолью
2. Закрепите пружины при помощи шайбы и игольчатого шплинта
3. Наденьте пружину на штифт пружинодержателя.

5. Снимите пружину с пружинодержателя. Повторите эти действия на другой стороне машины.
6. Разблокируйте деку газонокосилки из поднятого положения и медленно опустите ее на землю; см. раздел Опускание деки газонокосилки в рабочее положение (страница 18).

   Примечание: Когда вы снимите пружины с пружинодержателей, дека газонокосилки станет тяжелее. Осторожно опустите деку газонокосилки.
7. Удалите шплинты с кольцами из передней части толкающих рычагов на обеих сторонах машины (Рисунок 78).

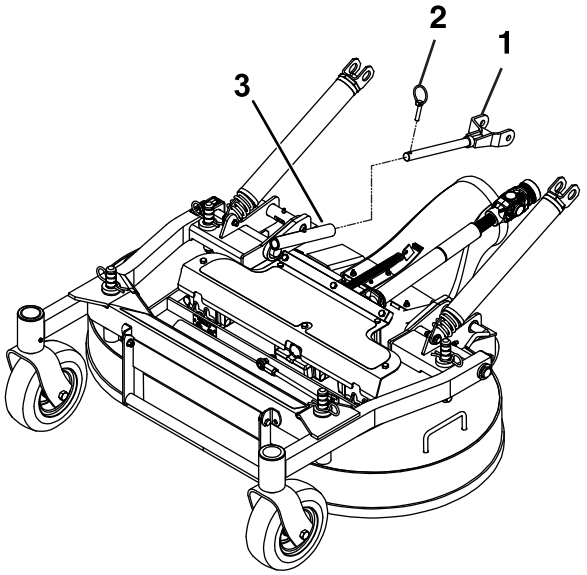

Рисунок 78

1. Толкающий рычаг
2. Шплинт с кольцом
3. Трубка толкающего рычага

8. Ослабьте болты, прикрепленные к резиновому ограждению (Рисунок 79).

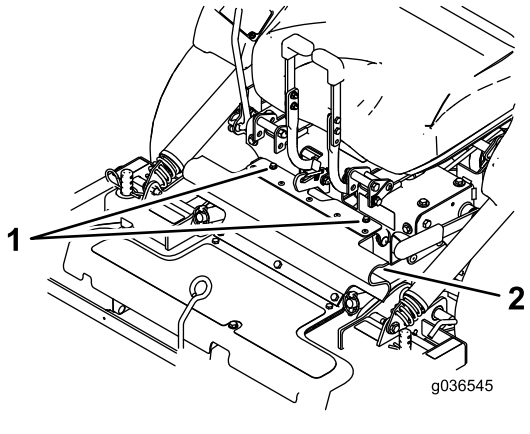

Рисунок 79

1. Болты
2. Резиновое ограждение

9. Разблокируйте сиденье и отсоедините ведущий вал, используя быстроразъемный соединитель на передаточном валу (Рисунок 80). См. раздел Разблокирование сиденья (страница 27)

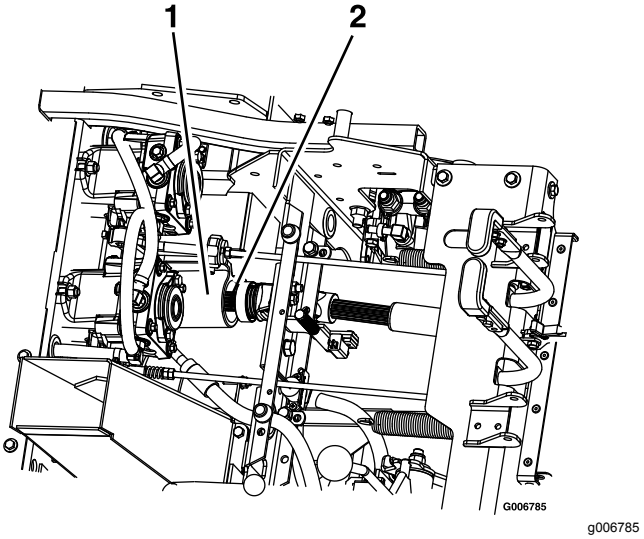

Рисунок 80

1. Передаточный вал
2. Приводной вал

10. Потяните деку газонокосилки вперед, чтобы снять ее с машины.

Установка деки газонокосилки

Внимание: **Не транспортируйте данную машину без переднего навесного оборудования, утвержденного компанией Toro.**

1. Припаркуйте машину на ровной горизонтальной поверхности, переведите рычаг управления скоростью в НЕЙТРАЛЬНОЕ положение, переведите переключатель управления ножами (ВОМ) в положение ВЫКЛ и включите стояночный тормоз.
2. Прежде чем покинуть рабочее место оператора, выключите двигатель, извлеките ключ и дождитесь остановки всех движущихся частей машины.
3. Подкатите деку газонокосилки к машине так, чтобы труба выброса была внизу, и убедитесь, что на каждой стороне деки пружины деки расположены над ведущим колесом и под консолью.
4. Разблокируйте сиденье и наклоните его вперед.
5. Установите ведущий вал на передаточный вал (Рисунок 80).
6. Совместите трубки толкающих рычагов деки газонокосилки с толкающими рычагами машины и толкните деку газонокосилки назад.

7. Закрепите толкающие рычаги с помощью шплинтов с кольцами на левой и правой сторонах машины (Рисунок 78).
8. Выровняйте верхнюю часть резинового ограждения и закрепите ее прилагаемыми болтами (Рисунок 79).
9. Отпустите стопорные штифты деки газонокосилки с каждой стороны, поднимите деку газонокосилки в положение техобслуживания и зацепите защелку деки за крюк. См. Подъем деки газонокосилки в положение техобслуживания (страница 17).
10. Установите пружины на штифты пружинодержателей под левой и правой консолями и закрепите их с помощью шайб и игольчатых шплинтов (Рисунок 77).
11. Разблокируйте деку газонокосилки из поднятого положения, медленно опустите ее на землю и зафиксируйте стопорными штифтами деки на каждой стороне. См. Опускание деки газонокосилки в рабочее положение (страница 18).

Регулировка упора стопорного штифта на деке газонокосилки

1. Задвиньте стопорные штифты деки газонокосилки внутрь с обеих сторон и поверните их, чтобы зафиксировать деку в рабочем положении.
2. Ослабьте контргайку и затем поверните стопорный винт по часовой стрелке до плотной затяжки стопорного штифта, чтобы его нельзя было провернуть от руки (Рисунок 81).

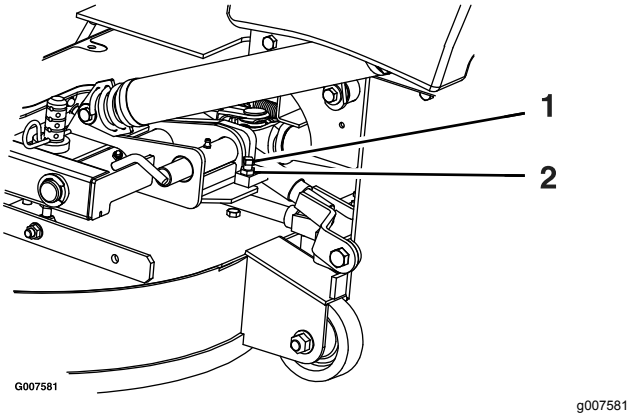

Рисунок 81

1. Поверните стопорный винт по часовой стрелке до плотной затяжки стопорного штифта, затем отверните его на 1/2 оборота.
2. Ослабьте контргайку.

---

3. Ослабьте стопорный винт, повернув его против часовой стрелки на 1/2 оборота, и затяните контргайку.
4. Проверьте стопорный штифт, чтобы убедиться, что он может свободно скользить. При необходимости отрегулируйте его.

Очистка

Очистка нижней части газонокосилки

Интервал обслуживания: Перед каждым использованием или ежедневно

1. Припаркуйте машину на ровной горизонтальной поверхности, переведите рычаг управления скоростью в НЕЙТРАЛЬНОЕ положение, переведите переключатель управления ножами (ВОМ) в положение ВЫКЛ и включите стояночный тормоз.
2. Прежде чем покинуть рабочее место оператора, выключите двигатель, извлеките ключ и дождитесь остановки всех движущихся частей машины.
3. Поднимите деку газонокосилки и зафиксируйте ее в поднятом положении. См. Подъем деки газонокосилки в положение техобслуживания (страница 17).
4. Удалите скопления травы с нижней стороны деки газонокосилки.
5. Опустите деку газонокосилки в рабочее положение. См. Опускание деки газонокосилки в рабочее положение (страница 18).

Удаление мусора с машины

Интервал обслуживания: Перед каждым использованием или ежедневно

1. Припаркуйте машину на ровной горизонтальной поверхности, переведите рычаг управления скоростью в НЕЙТРАЛЬНОЕ положение, переведите переключатель управления ножами (ВОМ) в положение ВЫКЛ и включите стояночный тормоз.
2. Прежде чем покинуть рабочее место оператора, выключите двигатель, извлеките ключ и дождитесь остановки всех движущихся частей машины.
3. Удалите все следы масла, мусор или скопления травы с машины, особенно вокруг топливного бака, двигателя и зоны выхлопа.

Утилизация отходов

Моторное масло, аккумуляторы, гидравлическая жидкость и охлаждающая жидкость двигателя загрязняют окружающую среду. Утилизируйте такие компоненты в соответствии с местными и государственными нормами и правилами.

Хранение

Безопасность при хранении

- Перед размещением машины на хранение дайте двигателю остыть.
- Не храните машину или топливо вблизи источника открытого огня, сливайте топливо только на открытом воздухе.

Очистка и хранение

1. Переведите переключатель управления ножами (ВОМ) в положение ВЫКЛ и включите стояночный тормоз.
2. Прежде чем покинуть рабочее место оператора, выключите двигатель, извлеките ключ и дождитесь остановки всех движущихся частей машины.
3. Удалите скошенную траву, загрязнения и сажу с наружных частей всей машины, особенно с двигателя и гидросистемы. Удалите грязь и сухую траву с наружных поверхностей ребер головки цилиндров двигателя и корпуса вентилятора.

   Внимание: **Машину можно мыть мягким моющим средством с водой. Не мойте машину струей под давлением. Не допускайте излишнего увлажнения поверхностей, особенно вблизи панели управления, двигателя, гидронасосов и приводов.**
4. Проверьте работу стояночного тормоза; см. раздел Использование стояночного тормоза (страница 24).
5. Обслужите воздухоочиститель, см. Обслуживание воздухоочистителя (страница 40)
6. Смажьте машину; см. раздел Смазка (страница 36).
7. Замените масло в картере двигателя; см. раздел Замена масла в двигателе (страница 43).
8. Проверьте давление воздуха в шинах, см. Проверка давления воздуха в шинах (страница 51).
9. Замените гидравлические фильтры; см. раздел (Замена гидравлической жидкости и фильтра (страница 64)).
10. Зарядите аккумуляторную батарею; см. Зарядка аккумулятора (страница 47).
11. Удалите скребком все скопления травы и грязи из-под нижней части газонокосилки, затем промойте газонокосилку с помощью садового шланга.

    Примечание: После мойки дайте машине поработать в течение 2–5 минут с переключателем управления ножами (ВОМ), установленным в положение ВКЛ, при высокой частоте холостого хода двигателя.
12. Проверьте состояние ножей, см. Техническое обслуживание ножей (страница 65).
13. Подготовьте машину к хранению, если она не будет использоваться более 30 дней. Подготовьте машину к хранению следующим образом:
    A. Добавьте в содержащееся в баке топливо стабилизатор/кондиционер. Выполняя смешивание, следуйте указаниям производителя стабилизатора. Не используйте стабилизатор на спиртовой основе (этанол или метанол).

       Примечание: Стабилизатор (кондиционер) топлива наиболее эффективен при смешивании со свежим топливом и при постоянном использовании.

    B. Для распределения кондиционированного топлива по топливной системе запустите двигатель на 5 минут.

    C. Заглушите двигатель, дайте ему остыть и опорожните топливный бак.

    D. Запустите двигатель и дайте ему проработать до остановки.

    E. Утилизируйте надлежащим образом все неиспользованное топливо. Утилизируйте топливо в соответствии с местными нормами.

       Внимание: **Не храните топливо с добавленным стабилизатором/кондиционером более 90 дней.**
14. Снимите свечу (свечи) зажигания и проверьте ее (их) состояние; см. раздел Обслуживание свечей зажигания (страница 44). После снятия свечи(свечей) зажигания с двигателя залейте 30 мл (две столовые ложки) моторного масла в отверстие каждой свечи зажигания. С помощью стартера проверните двигатель и распределите масло внутри цилиндра. Установите свечу (свечи) зажигания. Не присоединяйте провода к свечам зажигания.
15. Проверьте и затяните все болты, гайки и винты. Отремонтируйте или замените все поврежденные части.

16. Подкрасьте все поцарапанные или оголенные металлические поверхности. Краску можно приобрести в сервисном центре официального дилера.

17. Храните машину в чистом, сухом гараже или складском помещении. Извлеките ключ из замка зажигания и храните его в месте, недоступном для детей и других неправомочных пользователей. Накройте машину для ее защиты и сохранения в чистоте.

Поиск и устранение неисправностей

Проблема	Возможная причина	Корректирующие действия
Стартер не вращается.	1. Переключатель управления ножами установлен в положение ВКЛ.	1. Установите переключатель управления ножами в положение ВЫКЛ.
	2. Стояночный тормоз выключен.	2. Включите стояночный тормоз.
	3. Рычаги управления движением не находятся в НЕЙТРАЛЬНОМ ФИКСИРОВАННОМ положении.	3. Переведите рычаги управления движением в НЕЙТРАЛЬНОЕ ФИКСИРОВАННОЕ положение.
	4. Место оператора не занято.	4. Займите место оператора.
	5. Разряжена аккумуляторная батарея.	5. Зарядите аккумулятор.
	6. Электрические соединения корродировали или ослабли.	6. Проверьте надежность контакта электрических соединений.
	7. Перегорел плавкий предохранитель.	7. Замените предохранитель.
	8. Повреждено реле или переключатель.	8. Обратитесь в сервисный центр официального дилера.
Двигатель не запускается, запускается с трудом или глохнет.	1. Топливный бак пуст.	1. Заполните топливный бак.
	2. Клапан отключения подачи топлива закрыт.	2. Откройте клапан отключения подачи топлива.
	3. Низкий уровень масла в картере.	3. Долейте масло в картер.
	4. Неправильное положение дроссельной заслонки.	4. Убедитесь, что рычаг дроссельной заслонки находится посередине между положениями «Медленно» и «Быстро».
	5. Грязь в топливном фильтре.	5. Замените топливный фильтр.
	6. Грязь, вода или оставшееся топливо в топливной системе.	6. Обратитесь в сервисный центр официального дилера.
	7. Загрязнен воздухоочиститель.	7. Очистите или замените элемент воздухоочистителя.
	8. Выключатель сиденья не работает надлежащим образом.	8. Проверьте индикатор переключателя сиденья. В случае необходимости замените сиденье.
	9. Электрические соединения корродировали, ослабли или повреждены.	9. Проверьте надежность контакта электрических соединений. Тщательно очистите клеммы соединителей с помощью состава для очистки электрических контактов, нанесите диэлектрическую смазку и заново выполните соответствующие соединения.
	10. Повреждено или изношено реле или переключатель.	10. Обратитесь в сервисный центр официального дилера.
	11. Свеча зажигания засорена или имеет неправильный зазор.	11. Осмотрите или замените свечу зажигания.
	12. Не подсоединен провод свечи зажигания.	12. Проверьте подсоединение провода свечи зажигания.

Проблема	Возможная причина	Корректирующие действия
Двигатель теряет мощность.	1. Чрезмерная нагрузка на двигатель. 2. Загрязнен воздухоочиститель. 3. Низкий уровень масла в картере. 4. Закупорены охлаждающие ребра и воздушные каналы над двигателем. 5. Засорено вентиляционное отверстие крышки топливного бака. 6. Грязь в топливном фильтре. 7. Грязь, вода или оставшееся топливо в топливной системе.	1. Уменьшите скорость движения. 2. Очистите элемент воздухоочистителя. 3. Долейте масло в картер. 4. Удалите загрязнения с охлаждающих ребер и воздушных каналов. 5. Очистите или замените крышку топливного бака. 6. Замените топливный фильтр. 7. Обратитесь в сервисный центр официального дилера.
Двигатель перегревается.	1. Чрезмерная нагрузка на двигатель. 2. Низкий уровень масла в картере. 3. Засорены охлаждающие ребра и воздушные каналы под корпусом вентилятора двигателя. 4. Загрязнен воздухоочиститель. 5. Загрязнение, вода или остаток топлива в топливной системе.	1. Уменьшите скорость движения. 2. Долейте масло в картер. 3. Удалите загрязнения с охлаждающих ребер и воздушных каналов. 4. Очистите или замените элемент воздухоочистителя. 5. Обратитесь в сервисный центр официального дилера
Газонокосилку тянет влево или вправо (когда рычаги установлены в крайние передние положения).	1. Необходима регулировка прямолинейности движения. 2. Неправильное давление в шинах ведущих колес. 3. Требуется регулировка индикатора заднего хода и рычажного механизма управления скоростью.	1. Отрегулируйте прямолинейность движения. 2. Отрегулируйте давление в шинах ведущих колес. 3. Отрегулируйте индикатор заднего хода и рычажный механизм управления скоростью.
Машина не движется.	1. Перепускные клапаны не закрыты плотно. 2. Ремень насоса изношен, ослаблен или порван. 3. Соскальзывание ремня насоса со шкива. 4. Пружина натяжного ролика повреждена или отсутствует. 5. Низкий уровень гидравлической жидкости, или слишком горячая гидравлическая жидкость.	1. Затяните перепускные клапаны. 2. Замените ремень. 3. Замените ремень. 4. Замените пружину. 5. Добавьте гидравлическую жидкость в баки или дайте ей остыть.
Необычная вибрация машины.	1. Режущий нож (ножи) погнут(ы) или несбалансирован(ы). 2. Ослаблен болт крепления ножа. 3. Ослабли болты крепления двигателя. 4. Ослаблены шкив двигателя, натяжной ролик или шкив ножа. 5. Шкив двигателя поврежден. 6. Погнут шпиндель ножа. 7. Монтажная опора двигателя ослаблена или изношена.	1. Установите новый нож (новые ножи). 2. Затяните болт крепления ножа. 3. Затяните болты крепления двигателя. 4. Подтяните соответствующий шкив или ролик. 5. Обратитесь в сервисный центр официального дилера. 6. Обратитесь в сервисный центр официального дилера. 7. Обратитесь в сервисный центр официального дилера.

Проблема	Возможная причина	Корректирующие действия
Неравномерная высота скашивания.	1. Нож (ножи) не заточен. 2. Режущий нож (ножи) погнут. 3. Газонокосилка не выровнена по горизонтали. 4. Нижняя сторона деки газонокосилки загрязнена. 5. Неправильное давление в шинах. 6. Проставки установлены в неправильном месте. 7. Концы соседних ножей находятся на разной высоте скашивания.	1. Заточите нож(и). 2. Установите новый режущий нож (ножи). 3. Выровняйте газонокосилку в продольном и поперечном направлениях. 4. Очистите нижнюю сторону деки газонокосилки. 5. Отрегулируйте давление в шинах. 6. Установите проставки под игольчатыми шплинтами. 7. Замените ножи или шпиндели и/или проверьте деку газонокосилки на наличие повреждений.
Ножи не вращаются.	1. Ремень ВОМ изношен, ослаблен или порван. 2. Не подсоединен вал ВОМ. 3. Соскальзывание ремня ВОМ со шкива.	1. Проверьте натяжение ремня или замените ремень. 2. Подсоедините ВОМ. 3. Проверьте ремень на наличие повреждений. Установите ремень и проверьте правильность положения валов регулировки и направляющих ремня.

Схемы

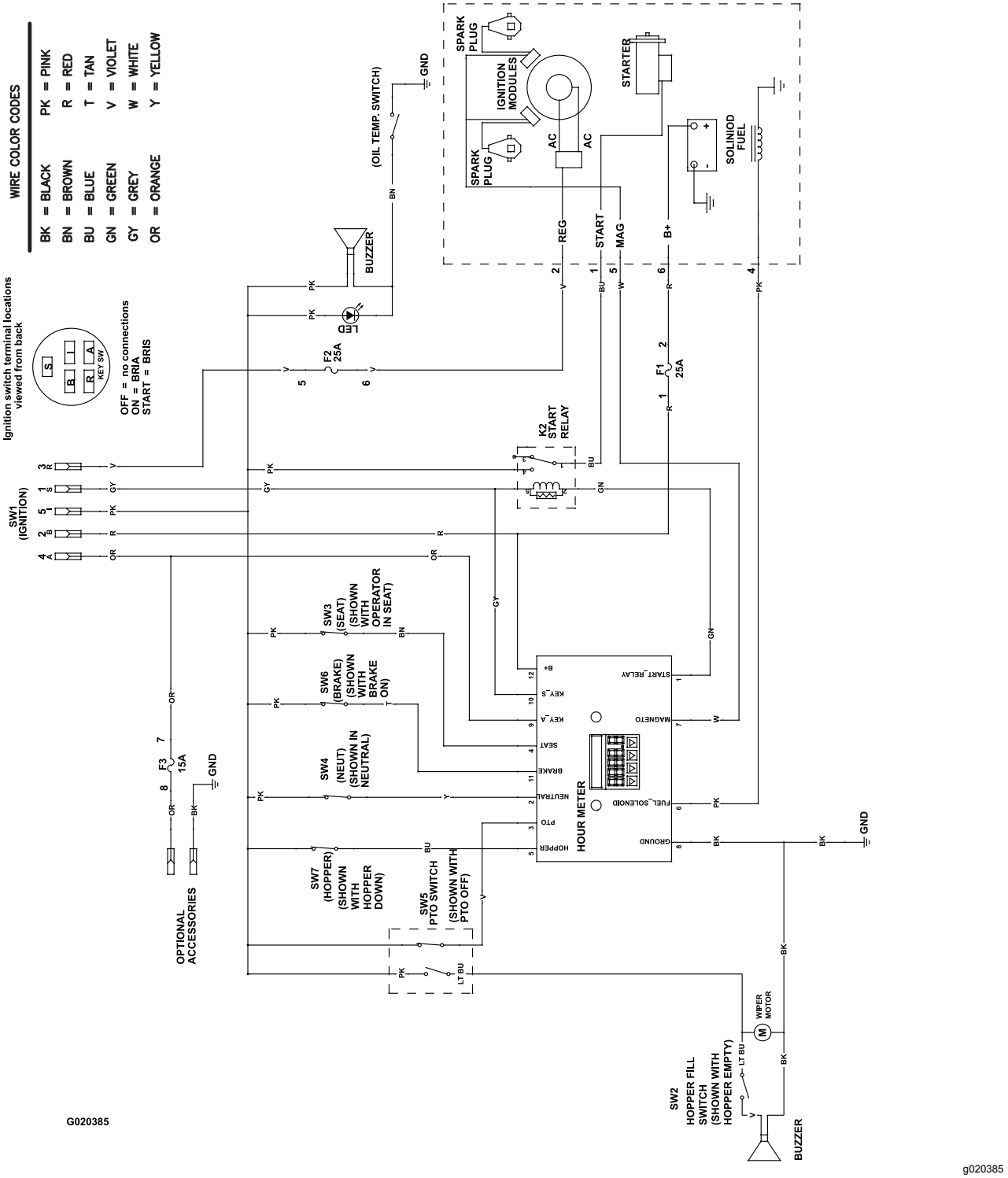

Схема электрических соединений (Rev. A)

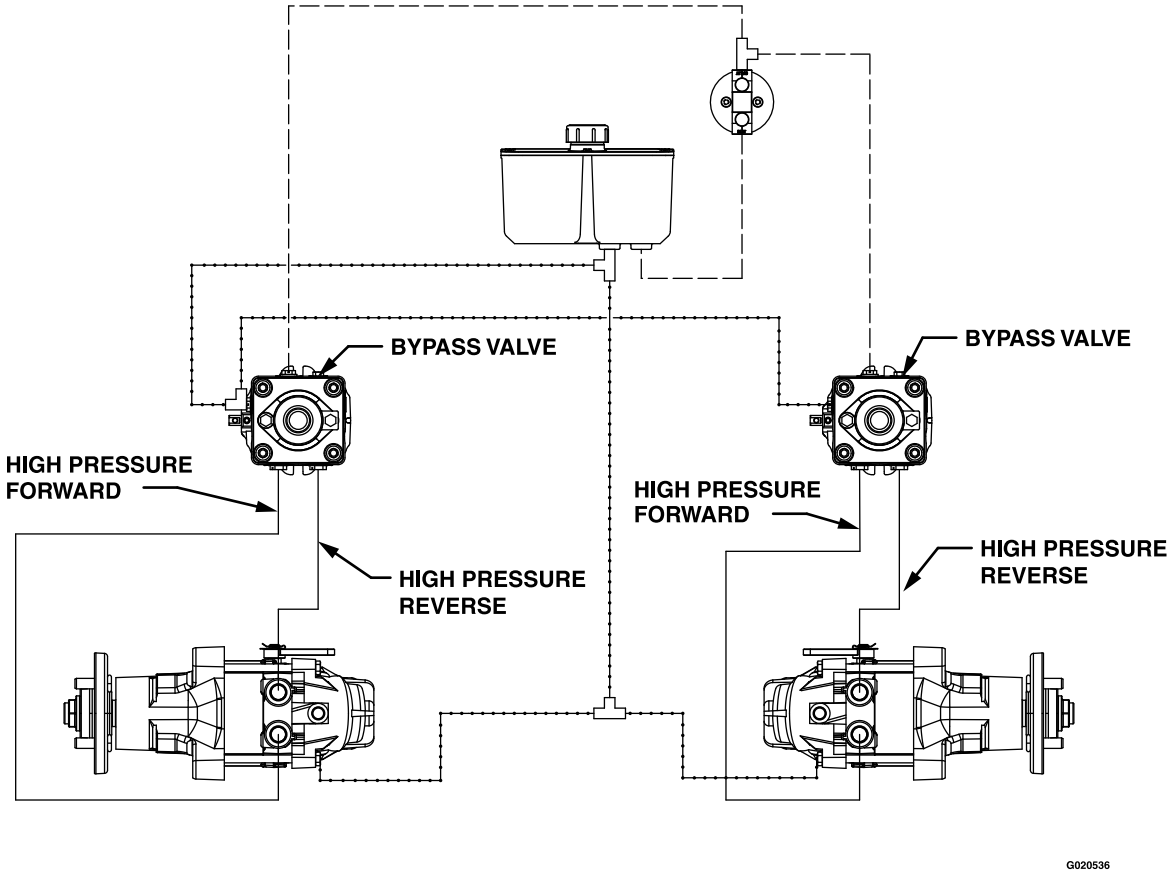

HIGH PRESSURE
CHARGE PUMP
CASE DRAIN

g020536

Гидравлическая схема (Rev. A)

Примечания:

Уведомление о правилах соблюдения конфиденциальности для Европы

Информация, которую собирает компания Toro
Warranty Company (Toro), обеспечивает конфиденциальность ваших данных. Чтобы обработать вашу заявку на гарантийный ремонт и связаться с вами в случае отзыва изделий, мы просим вас предоставить нам некоторую личную информацию – непосредственно в нашу компанию или через ваше местное отделение или дилера компании Toro.

Гарантийная система Toro размещена на серверах, находящихся на территории Соединенных Штатов, где закон о соблюдении конфиденциальности может не гарантировать защиту такого уровня, который обеспечивается в вашей стране.

ПРЕДОСТАВЛЯЯ НАМ СВОЮ ЛИЧНУЮ ИНФОРМАЦИЮ, ВЫ СОГЛАШАЕТЕСЬ НА ЕЕ ОБРАБОТКУ В СООТВЕТСТВИИ С ОПИСАНИЕМ В НАСТОЯЩЕМ УВЕДОМЛЕНИИ О СОБЛЮДЕНИИ КОНФИДЕНЦИАЛЬНОСТИ.

Способ использования информации компанией Toro.
Компания Toro может использовать вашу личную информацию для обработки гарантийных заявок и для связи с вами в случае отзыва изделия или для каких-либо иных целей, о которых мы вам сообщим. Компания Toro может предоставлять вашу информацию в свои филиалы, дилерам или другим деловым партнерам в связи с любыми из указанных видов деятельности. Мы не будем продавать вашу личную информацию сторонним компаниям. Мы оставляем за собой право раскрыть личную информацию, чтобы выполнить требования применимых законов и по запросу соответствующих органов власти, с целью обеспечения правильной работы наших систем или для нашей собственной защиты или защиты пользователей.

Хранение вашей личной информации
Мы будем хранить вашу личную информацию, пока она будет нужна нам для осуществления целей, для которых она была первоначально собрана или для других законных целей (например, соблюдение установленных норм) или в соответствии с положениями применяемого закона.

Обязательство компании Toro по обеспечению безопасности вашей личной информации
Мы принимаем все необходимые меры для защиты вашей личной информации. Мы также делаем все возможное для поддержания точности и актуального состояния личной информации.

Доступ и исправление вашей личной информации
Если вы захотите просмотреть или исправить свою личную информацию, просим связаться с нами по электронной почте legal@toro.com.

Закон о защите прав потребителей Австралии

Клиенты в Австралии могут найти информацию, относящуюся к Закону о защите прав потребителей Австралии, внутри упаковки или у своего местного дилера компании Toro.