Form No. 3436-653 Rev A

TORO®

Count on it.

Brukerhåndbok

Z Master® Professional-plentraktor i 7000-serien

Med 132 eller 152 cm TURBO FORCE®-gressklipper

Modellnr. 72264TE—Serienr. 400000000 og oppover
Modellnr. 72265TE—Serienr. 400000000 og oppover
Modellnr. 72279TE—Serienr. 400000000 og oppover

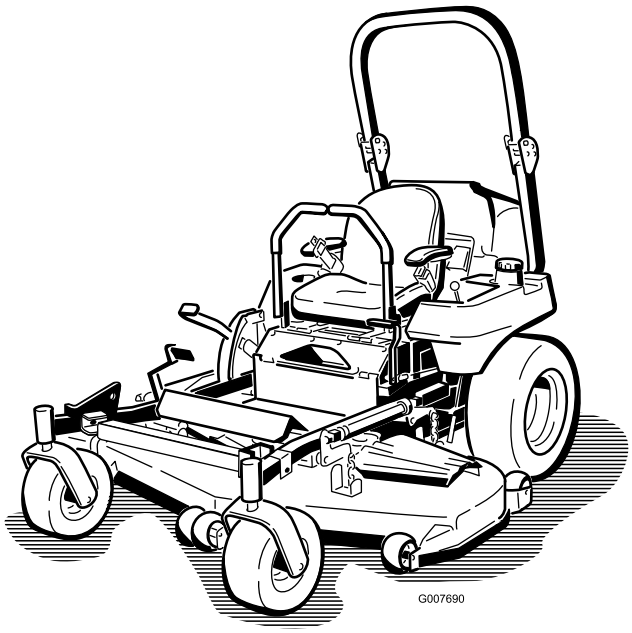

Registrer ditt produkt på www.Toro.com.
Oversettelse av originalen (NO)

CE

3436-653 A

Dette produktet er i samsvar med alle relevante europeiske direktiver. Se eget samsvarserklæringsskjema for produktet for detaljert informasjon.

Brutto- eller nettomoment: Motorens brutto- eller nettomoment ble beregnet i laboratorium av motorprodusenten i overensstemmelse med Society of Automotive Engineers (SAE) J1940 eller J2723. Når gresslippere i denne klassen er konfigurert til å overholde sikkerhets-, utslipps- og driftskrav, vil det faktiske dreiemomentet være betydelig lavere. Se motorprodusentens informasjon som følger med maskinen.

Se motorprodusentens informasjon som følger med maskinen.

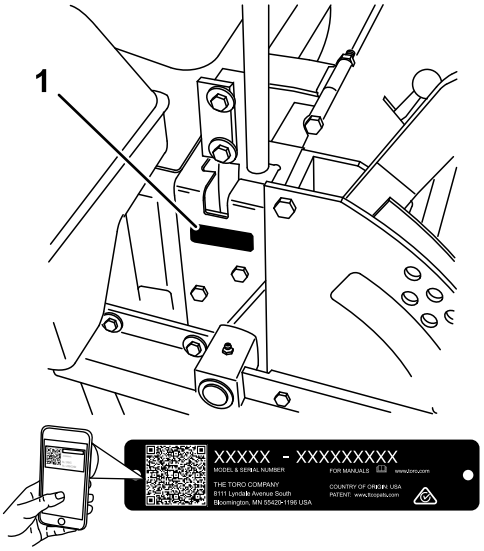

g248729

Figur 1

1. Plassering av modell- og serienummer

Innledning

Denne plentraktoren med roterende kniver er beregnet på bruk av profesjonelle, innleide operatører. Den er hovedsakelig beregnet på å klippe gress på godt vedlikeholdte plener på private eller kommersielle eiendommer. Hvis du bruker dette produktet til andre formål enn det er beregnet på, kan du utsette deg selv eller andre for fare.

Les denne håndboken nøye, slik at du lærer å bruke og vedlikeholde produktet på riktig måte og unngår person- eller produktskade. Du har ansvar for å bruke produktet på en riktig og sikker måte.

Gå til www.Toro.com for materialer for produktsikkerhet og opplæring i bruk, og informasjon om tilbehør, hjelp til å finne en forhandler eller for å registrere produktet ditt.

Hvis maskinen må repareres, om du trenger originale Toro-deler eller mer informasjon, kan du kontakte et autorisert forhandlerverksted eller Toros kundeserviceavdeling. Ha modell- og serienummer for hånden når du tar kontakt. Figur 1 identifiserer plasseringen av modell- og serienummer på produktet. Skriv inn numrene i tilhørende felt.

Viktig: **Med den mobile enheten skanner du QR-koden på serienummermerket for å få tilgang til garantien, deler og annen produktinformasjon.**

Modellnr. _____

Serienr. _____

I tillegg brukes to ord for å utheve informasjon. **Viktig** gjør oppmerksom på spesiell mekanisk informasjon og **Obs** henviser til generell informasjon som er verdt å huske.

Innhold

Sikkerhet 4
Sikkerhetsvarselssymbol 4
Generell sikkerhet 4
Hellingsindikator 5
Sikkerhets- og instruksjonsmerker 6
Oversikt over produktet 15
Kontroller 15
Før bruk 17
Sikkerhet før bruk 17
Utføre daglig vedlikehold 19
Fylle drivstoff 19
Kjøre inn et nytt kjøretøy 20
Bruke veltebeskyttelsessystemet (ROPS) 21
Bruke sikkerhetssperresystemet 22
Justere setet 22
Frigjøre setelåsen 22
Justere seteopphenget 23
Under bruk 23
Sikkerhet under drift 23
Bruke parkeringsbremsen 26

© 2019—The Toro® Company

Bruke gressklipperens knivkontrollbryter (kraftuttak) ... 26
Bruke gassen ... 26
Starte motoren under normale værforhold ... 27
Starte motoren i kaldt vær (under -5 °C) ... 27
Slå av motoren ... 28
Bruke bevegelseskontrollspakene ... 28
Kjøre maskinen ... 29
Bruke sideutslipp ... 30
Justere klippehøyden ... 30
Justere antiskalperingsvalsene ... 31
Justere støtteplaten(e) ... 32
Justere utstrømningsskjermknotten ... 32
Plassere utstrømmingsskjermen ... 33
Bruke med overopphetingssensor ... 34
Brukstips ... 34
Etter bruk ... 35
Sikkerhet etter bruk ... 35
Bruke drivstoffavstengingsventilen ... 35
Skyve maskinen for hånd ... 35
Transportere maskinen ... 36
Vedlikehold ... 38
Sikkerhet ved vedlikehold ... 38
Anbefalt vedlikeholdsplan ... 39
Forberedelse for vedlikehold ... 40
Bruke Z Stand™ ... 40
Frigjøre klippeenhetsforhenget ... 41
Fjerne skydd i platemetall ... 42
Smøring ... 42
Smøre maskinen ... 42
Påføre tynn olje eller spraysmøring ... 43
Smøre klippeenhet og remskiver ... 43
Smøre styresvingarmene ... 44
Smøre styrehjulnavene ... 45
Vedlikehold av motor ... 46
Motorsikkerhet ... 46
Overhale luftrenseren ... 46
Kontrollere motoroljenivået ... 47
Vedlikehold av drivstoffsystem ... 51
Overhale drivstoffilteret og vannutskilleren ... 51
Vedlikeholde drivstofftanken ... 52
Vedlikehold av elektrisk system ... 53
Sikkerhet for elektrisk system ... 53
Vedlikeholde batteriet ... 53
Vedlikeholde sikringene ... 54
Vedlikehold av drivsystem ... 55
Kontrollere sikkerhetsbeltet ... 55
Justere sporingen ... 55
Kontrollere trykket i dekkene ... 55
Kontrollere hjulenes hakemuttere ... 56
Stramme til hjulnavets låsemutter ... 56
Justere styrehjulslageret ... 56
Vedlikeholde girkassen ... 56
Justere den elektriske clutchen ... 57
Vedlikehold av kjølesystem ... 58
Kontrollere nivået på motorkjølevæsken ... 58
Rengjøre hydraulikkvæskekjøleren og radiatorskjermen ... 59
Skifte kjølevæsken i motoren ... 59
Vedlikehold av bremser ... 60
Justere parkeringsbremsen ... 60
Vedlikehold av remmer ... 60
Kontrollere remmene ... 60
Skifte klipperremmen ... 60
Skifte kraftuttakets drivrem ... 62
Skifte pumpedrivremmen ... 63
Skifte ut og stramme generatorremmen ... 63
Vedlikehold av kontrollsystem ... 65
Justere kontrollhåndtakets nøytrale stilling ... 65
Vedlikehold av hydraulisk system ... 66
Sikkerhet for hydraulikksystem ... 66
Spesifisering av hydraulikkvæske ... 66
Kontrollere nivået på hydraulikkvæsken ... 66
Skifte hydraulisk væske og filtre ... 66
Tømme det hydrauliske systemet ... 67
Stille den hydrauliske pumpen i nøytral stilling ... 68
Vedlikehold av klippeenhet ... 70
Knivsikkerhet ... 70
Overhale gressklipperknivene ... 70
Rette opp klippeenheten ved tre stillinger ... 73
Skifte gressavlederen ... 75
Rengjøring ... 76
Rengjøre under klippeenheten ... 76
Avhending av avfall ... 76
Lagring ... 76
Lagringssikkerhet ... 76
Rengjøring og lagring ... 76
Feilsøking ... 78
Skjemaer ... 80

Sikkerhet

Denne maskinen har blitt designet i henhold til EN ISO-standard 5395:2013.

Sikkerhetsvarselssymbol

Denne sikkerhetsvarselsymbolet (Figur 2) brukes både i denne håndboken og på maskinen for å identifisere viktige sikkerhetsmeldinger som må følges for å unngå ulykker.

Dette symbolet betyr: **OBS! VÆR OPPMERKSOM! DIN EGEN SIKKERHET ER INVOLVERT!**

g000502

Figur 2

Sikkerhetsvarselssymbol

Varselsymbolet vises over informasjon som varsler deg om utrygge handlinger eller situasjoner og etterfølges av ordet **FARE**, **ADVARSEL** eller **FORSIKTIG**.

FARE: Indikerer en farlig situasjon som, hvis den ikke unngås, **vil** resultere i dødsfall eller alvorlig personskade.

ADVARSEL: Angir en potensielt farlig situasjon som, hvis den ikke unngås, **kan** resultere i dødsfall eller alvorlig personskade.

FORSIKTIG: Angir en potensielt farlig situasjon som, hvis den ikke unngås, **kan** resultere i mindre eller moderat skade.

Denne brukerhåndboken bruker i tillegg to ord til for å utheve informasjon. **Viktig** gjør oppmerksom på spesiell mekanisk informasjon og **Merk** henviser til generell informasjon som er verdt å huske.

Generell sikkerhet

Denne maskinen kan amputere hender og føtter og slynge gjenstander opp i luften. Toro har konstruert og testet denne gressklipperen for at den skal være rimelig sikker å bruke. Hvis du unnlater å følge sikkerhetsinstruksjonene, kan dette imidlertid føre til personskader eller dødsfall.

- Les, forstå og følg alle instruksjoner og advarsler i brukerhåndboken og annet opplæringsmateriell, på maskinen, motoren og tilbehør. Alle operatører og mekanikere skal være opplært. Dersom fører eller mekaniker ikke forstår språket i denne bruksanvisningen, er det eierens ansvar å forklare dem dens innhold. Andre språk kan være tilgjengelig på nettstedet vårt.
- Kun opplærte, ansvarlige og fysisk og mentalt egnede operatører som er kjent med sikker bruk, førerkontrollene, og sikkerhetsmerker og instruksjonene, skal bruke maskinen. Ikke la barn eller personer som ikke er opplært kjøre eller utføre vedlikehold på utstyret. Det kan hende at lokale forskrifter setter en aldersgrense for bruk av denne gressklipperen.
- Hold alltid veltebøylen i fullt hevet og låst stilling og bruk sikkerhetsbelte.
- Maskinen må ikke brukes ved kanter grøfter, voller, vann eller andre farer, eller i skråninger på mer enn 15 grader.
- Hold hender og føtter borte fra roterende deler på maskinen.
- Maskinen må ikke brukes hvis verneplater, skydd eller deksler er defekte. Sikkerhetsvern, skydd, brytere og andre anordninger må alltid være på plass og i korrekt fungerende stand.
- Stopp maskinen, slå av motoren og ta ut nøkkelen før du utfører service, fyller drivstoff på eller fjerner materiale fra maskinen.

Hellingsindikator

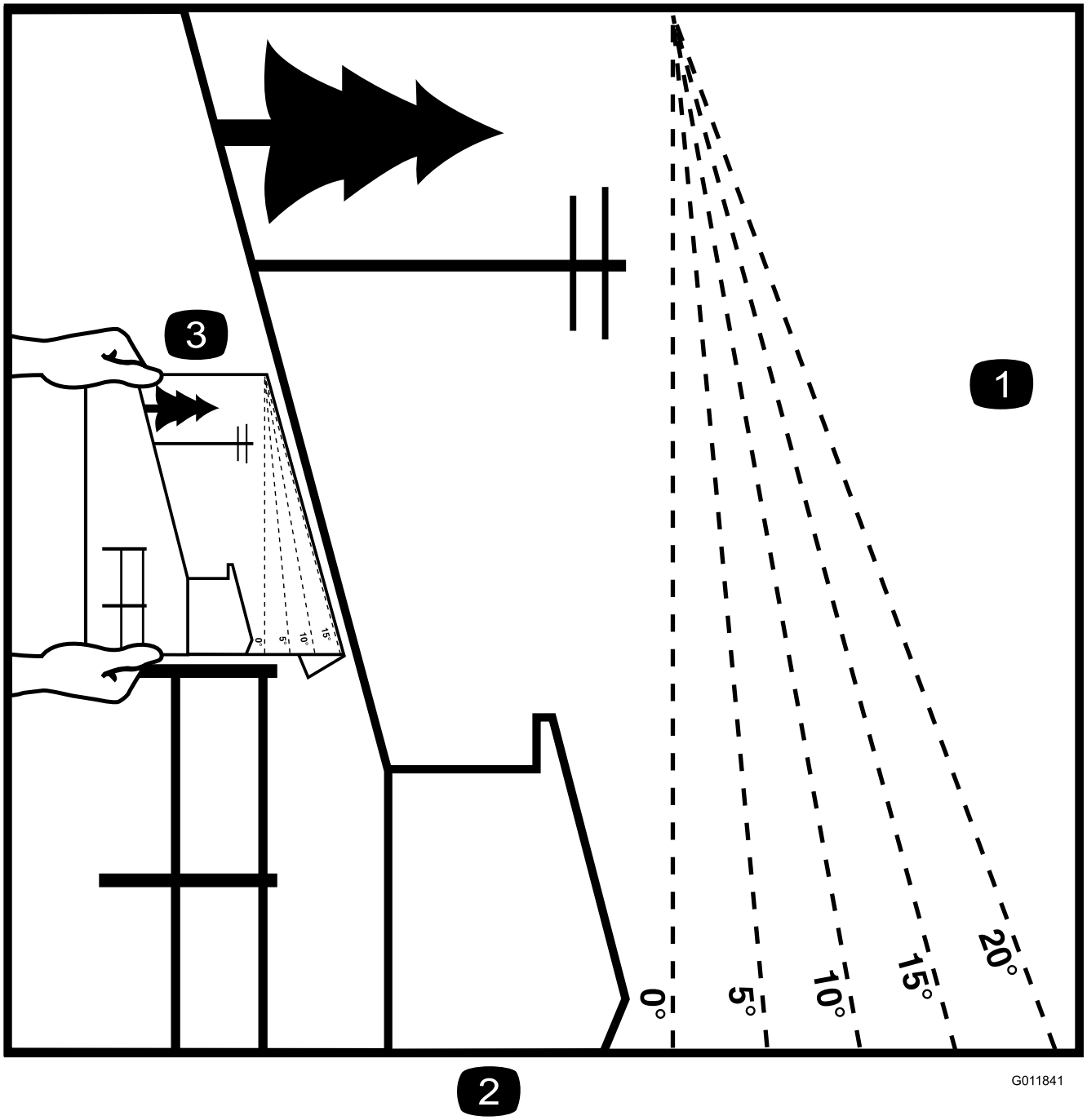

Figur 3

Du kan kopiere denne siden for personlig bruk.

1. Den maksimale skråningen maskinen kan brukes sikkert i, er **15 grader**. Bruk skråningsdiagrammet til å avgjøre skråningen for bakker før bruk av maskinen. **Maskinen må ikke brukes i bakker som har en skråning på mer enn 15 grader.** Brett langs linjene for å matche den anbefalte skråningen.
2. Juster denne kanten med en vertikal overflate (tre, bygning, gjerdestolpe osv).
3. Eksempel på sammenlikning av skråning med brettet kant

Sikkerhets- og instruksjonsmerker

Sikkerhetsmerker og instruksjoner er lett synlige for føreren og er plassert i nærheten av alle områder som representerer en potensiell fare. Bytt ut alle merker som er ødelagte eller mangler.

Batterisymboler

Noen av eller alle disse symbolene finnes på ditt batteri.

1. Eksplosjonsfare
2. Ingen bål, åpne flammer eller røyk
3. Kaustisk væske/fare for brannsår
4. Bruk vernebriller.
5. Les *brukerhåndboken*.
6. Hold andre mennesker borte fra maskinen.
7. Bruk vernebriller – eksplosive gasser kan påføre deg blindhet og andre skader.
8. Batterisyre kan forårsake blindhet og alvorlige brannskader.
9. Skyll straks øynene med vann og søk legehjelp.
10. Inneholder bly – må ikke kastes

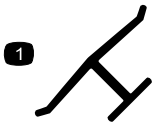

decaloemmarkt

Produsentens merke

1. Angir om kniven er identifisert som en del fra den originale maskinprodusenten.

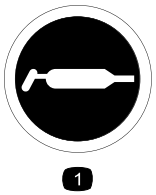

decal58-6520

58-6520

1. Smøre

---

decal93-7010

93-7010

1. Fare for at gjenstander slynges gjennom luften – hold andre på god avstand.
2. Fare for at gjenstander slynges gjennom luften – hold avlederen på plass.
3. Fare for å kutte hender og føtter i kniven – hold trygg avstand fra bevegelige deler.

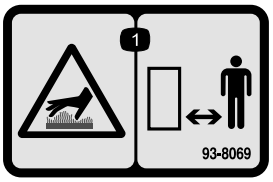

decal93-8069

93-8069

1. Varm overflate / fare for brannsår – hold deg på trygg avstand fra den varme overflaten.

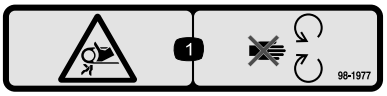

decal98-1977

98-1977

1. Viklingsfare – hold deg borte fra bevegelige deler.

---

decal98-4387

98-4387

1. Advarsel – bruk hørselsvern.

Kun maskiner med sideutslipp

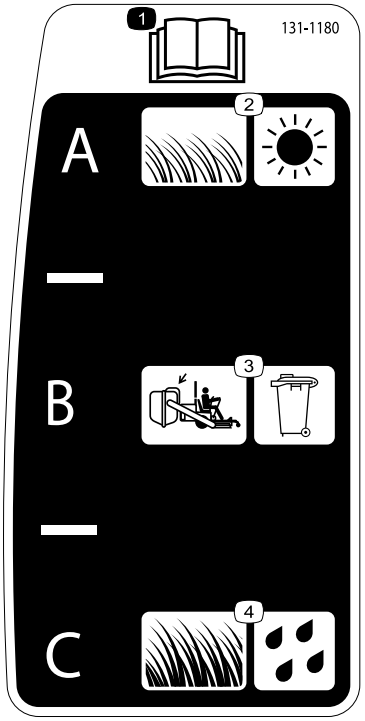

decal131-1180

131-1180

1. Les *brukerhåndboken*.
2. Kort, lett gress, tørre forhold
3. Oppsamlingsinnstilling
4. Høyt, tett gress, våte forhold

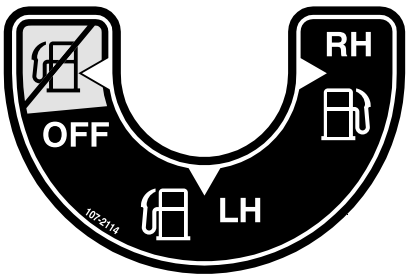

decal107-2114

107-2114

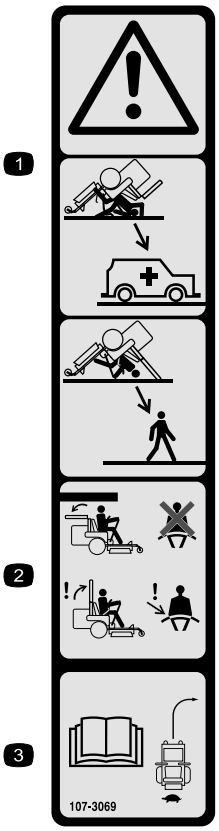

decal107-3069

107-3069

1. Advarsel – det finnes ingen veltebøylebeskyttelse når veltebøylen er nede.
2. Hold veltebøylen i hevet og løst stilling og bruk sikkerhetsbelte for å unngå skader eller dødsfall ved en velteulykke. Senk kun veltebøylen når det er helt nødvendig, og ikke bruk sikkerhetsbeltet når veltebøylen er nede.
3. Les *Brukerhåndboken*. Kjør sakte og forsiktig.

decal133-8062

133-8062

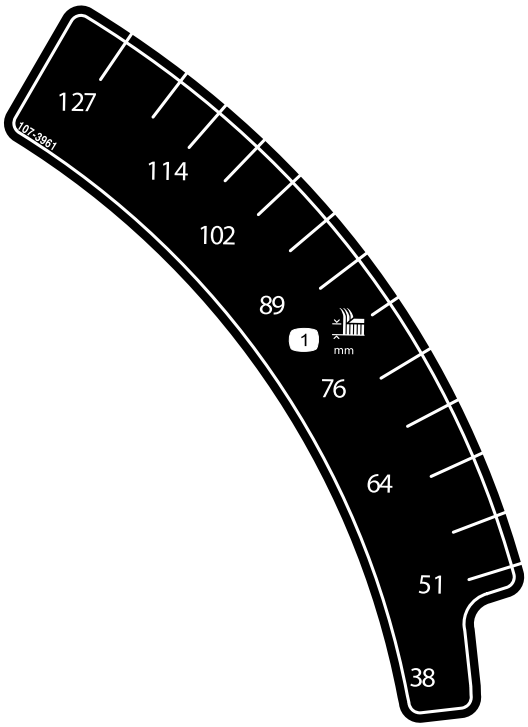

decal107-3961

107-3961

1. Klippehøyde i millimeter

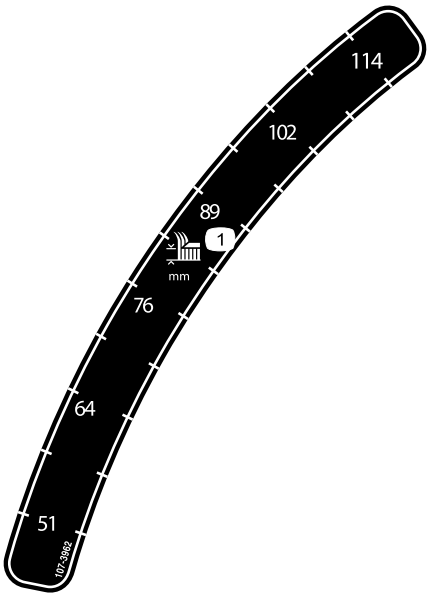

decal107-3962

107-3962

1. Klippehøyde i millimeter

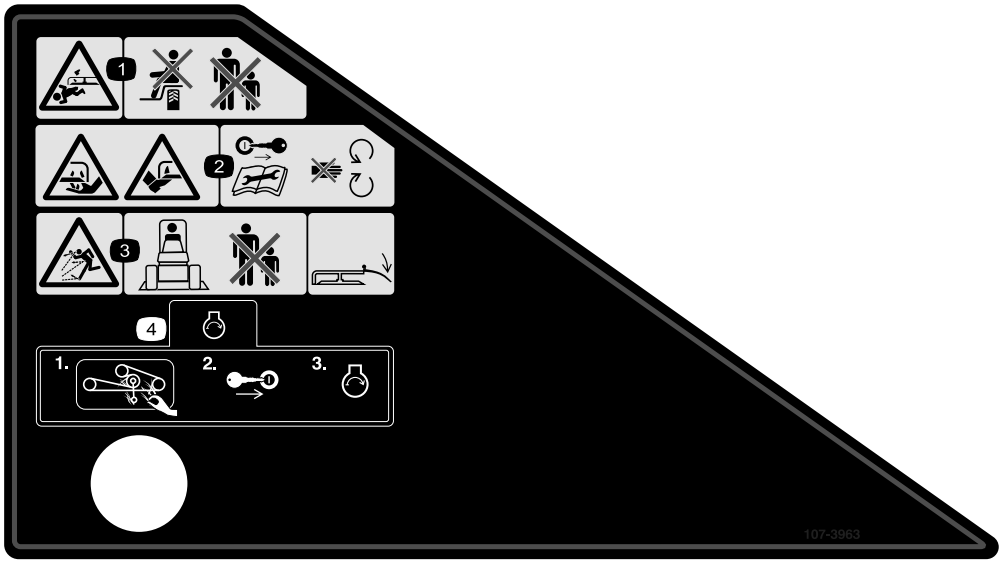

decal107-3963

107-3963

1. Fare for kutting/amputasjon – ta ikke med passasjerer.
2. Fare for kutting/lemlesting av hender og føtter, gressklipperkniv – ta ut nøkkelen og les instruksjonene før du utfører service eller vedlikehold; hold avstand fra bevegelige deler.
3. Fare for at gjenstander slynges gjennom luften – hold tilskuere på avstand, behold avlederen på plass.
4. Rengjør klipperremmene og remskivene for gress og rester før du starter motoren, sett i tenningsnøkkelen og start motoren.

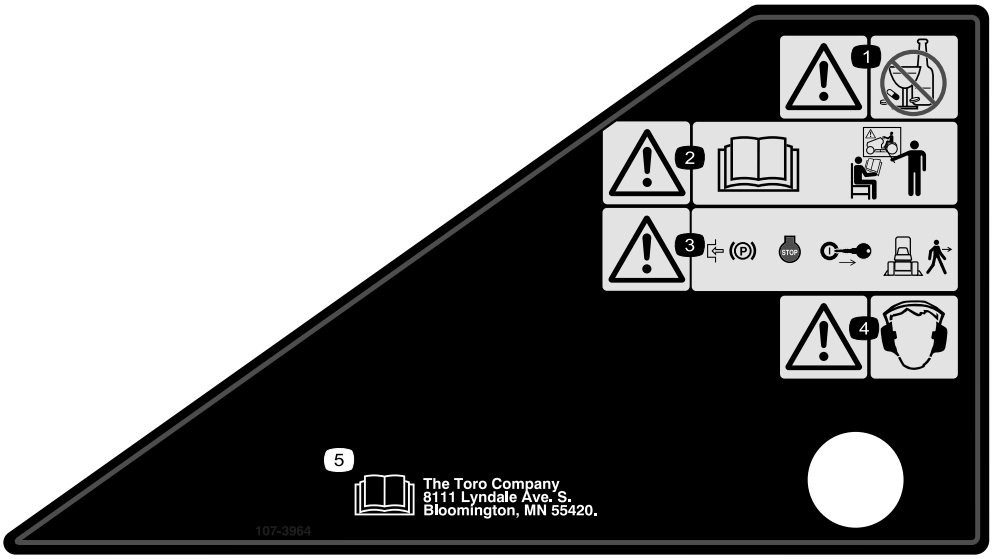

decal107-3964

107-3964

1. Advarsel – ikke bruk rusmidler eller alkohol.
2. Advarsel – les *brukerhåndboken* og få opplæring.
3. Advarsel – sett på parkeringsbremsen, stopp motoren, og ta ut tenningsnøkkelen før du forlater maskinen.
4. Advarsel – bruk hørselvern.
5. Les *brukerhåndboken*.

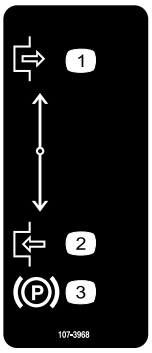

decal107-3968

107-3968

1. Frakoble
2. Tilkoble
3. Parkeringsbrems

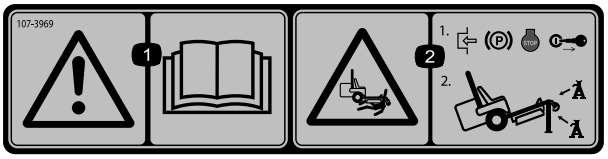

decal107-3969

107-3969

1. Advarsel – les *brukerhåndboken*.
2. Klemfare, gressklipper – aktiver parkeringsbremsen, stopp motoren og ta ut tenningsnøkkelen før arbeid under gressklipperen utføres.

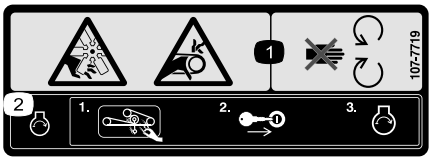

decal107-7719

107-7719

1. Fare for kutting/amputering og vifte- og sammenfiltringsfare – hold deg borte fra bevegelige deler.
2. Rengjør klipperremmene og remskivene for gress og rester før du starter motoren, sett i tenningsnøkkelen og start motoren.

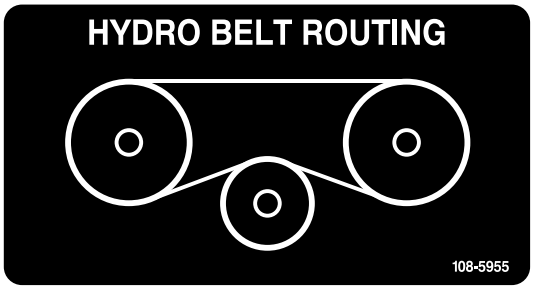

decal108-5955

108-5955

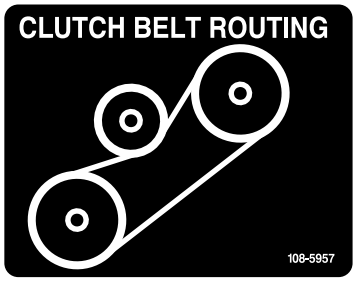

decal108-5957

108-5957

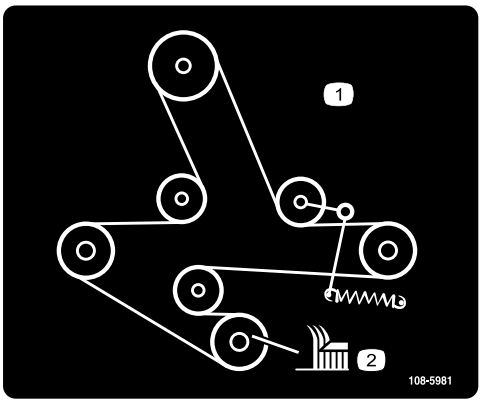

decal108-5981

108-5981

1. Remføring
2. Klippehøyde

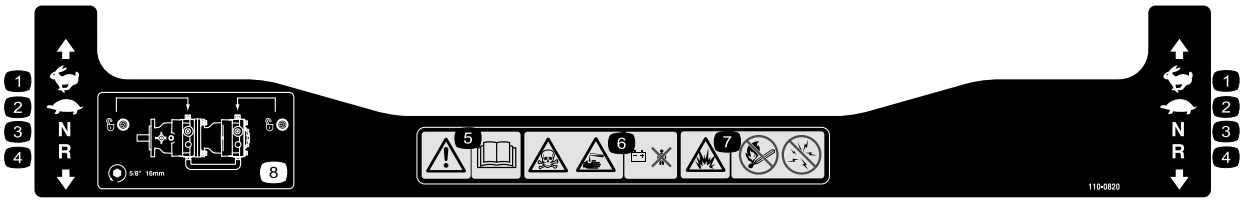

decal110-0820

110-0820

1. Hurtig
2. Sakte
3. Fri
4. Revers
5. Advarsel – les *brukerhåndboken*.
6. Gift og kaustisk væske / fare for brannsår – hold barn borte fra batteriet.
7. Eksplosjonsfare – ingen bål, åpne flammer eller røyking, unngå gnister.
8. For å låse opp trekkdrivet, vri omløpsventilen én hel omdreining mot klokken med en ⅝ tommers eller 16 mm skrunøkkel.

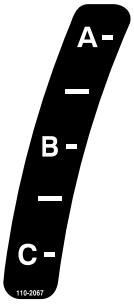

decal110-2067

110-2067

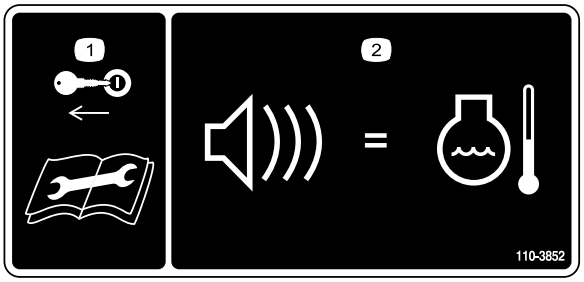

decal110-3852

110-3852

1. Ta ut tenningsnøkkelen og les instruksjonene før du utfører vedlikehold.
2. Kontinuerlig lyd indikerer at motoren overopphetes.

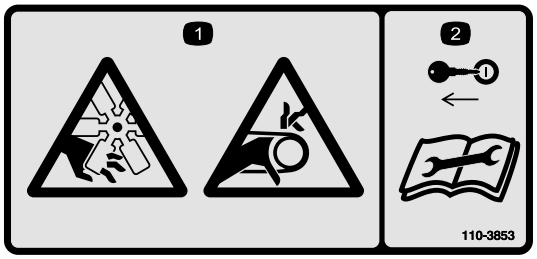

decal110-3853

110-3853

1. Fare for kutting/amputering og vifte og sammenfiltringsfare.
2. Ta ut tenningsnøkkelen og les instruksjonene før service eller vedlikehold.

Kun maskiner med bakutslipp

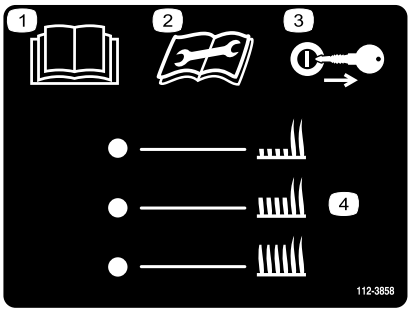

decal112-3858

112-3858

1. Les *brukerhåndboken*.
2. Les *brukerhåndboken* før du utfører vedlikeholdsarbeid.
3. Ta ut nøkkelen før du justerer klippehøyden.
4. Innstillinger for klippehøyde

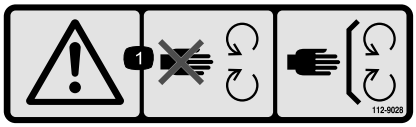

decal112-9028

112-9028

1. Advarsel – hold deg unna bevegelige deler, behold alle skyddene og verneplatene på plass.

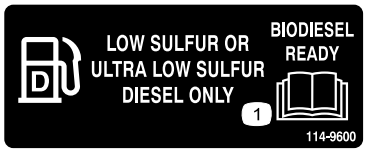

decal114-9600

114-9600

1. Les *brukerhåndboken*.

decal115-4212

115-4212

1. Hydraulikkvæskenivå
2. Les *brukerhåndboken*.
3. Advarsel – ikke rør den varme overflaten.

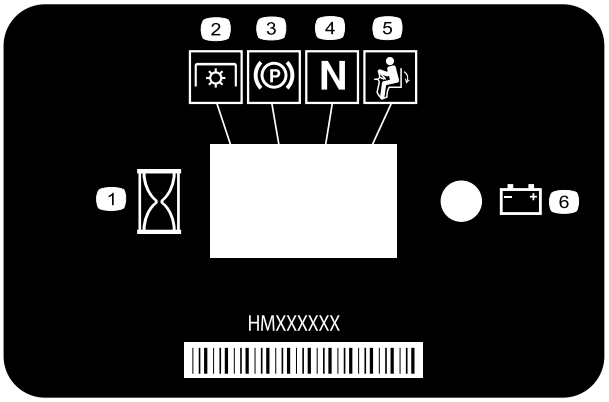

decal116-5610

116–5610

1. Timeteller
2. Kraftuttak (PTO)
3. Parkeringsbrems
4. Fri
5. Dødmannsbryter
6. Batteri

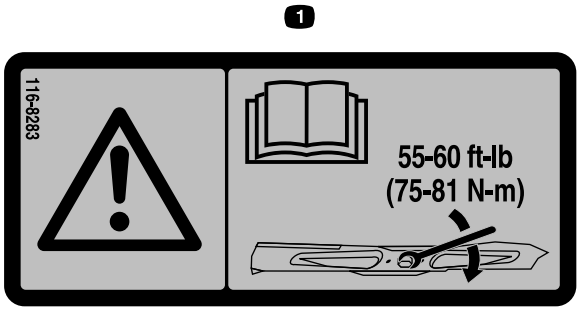

decal116-8283

116-8283

1. Advarsel – les *brukerhåndboken* for å få instruksjoner om å stramme til knivbolten og -mutteren til 75 til 81 Nm.

Kun maskiner med bakutslipp

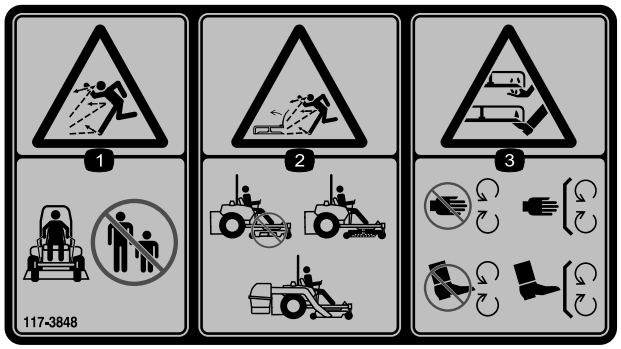

decal117-3848

117-3848

1. Fare for at gjenstander slynges gjennom luften – hold andre på god avstand.
2. Fare for at gjenstander slynges fra hevet avleder – ikke bruk uten avleder, utslippsdeksel eller gressoppsamlingssystem på plass.
3. Fare for å kutte/lemleste hender og føtter, gressklipperkniv – hold trygg avstand fra bevegelige deler og hold alle skydd og vern på plass.

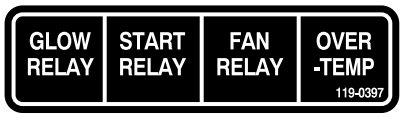

decal119-0397

119-0397

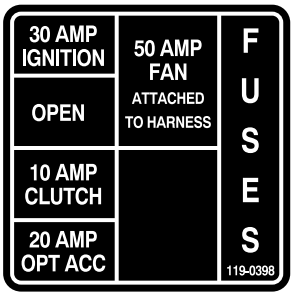

decal119-0398

119-0398

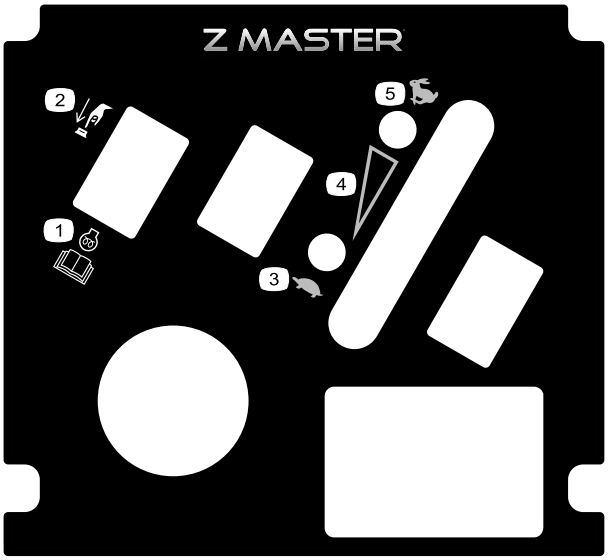

decal121-7562

121-7562

1. Trykk for å starte
2. Les *brukerhåndboken* for ytterligere informasjon om forvarming av motoren.
3. Sakte
4. Variabel hastighetskontroll
5. Hurtig

decal126-2055

126-2055

1. Hjulhakemutter – trekk til et moment på 129 Nm.
2. Hjulnavmutter – trekk til et moment på 319 Nm.
3. Les *brukerhåndboken* før du utfører vedlikehold. Sjekk dreiemomentet etter de første 100 driftstimene og deretter hver 500. driftstime.

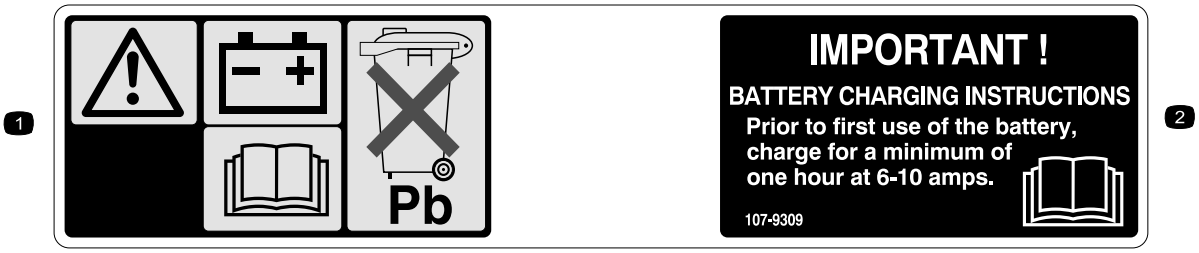

decal107-9309

107-9309

1. Advarsel – les *Brukerhåndboken* for å få informasjon om lading av batteriet; inneholder bly, må ikke kastes.
2. Les *brukerhåndboken*.

Kun maskiner med sideutslipp

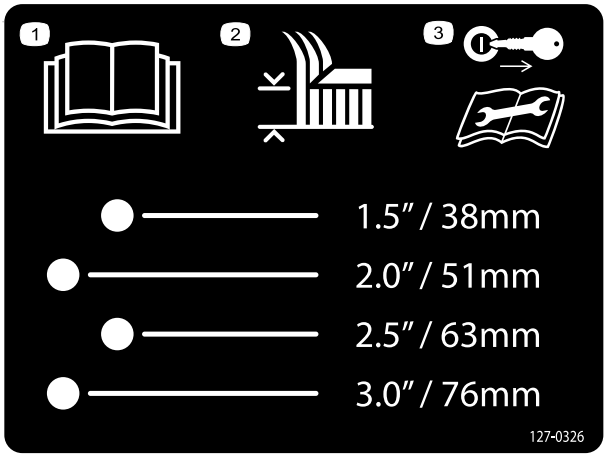

decal127-0326

127-0326

1. Les *brukerhåndboken*.
2. Klippehøyde
3. Ta ut nøkkelen og les *brukerhåndboken* før du utfører vedlikehold.

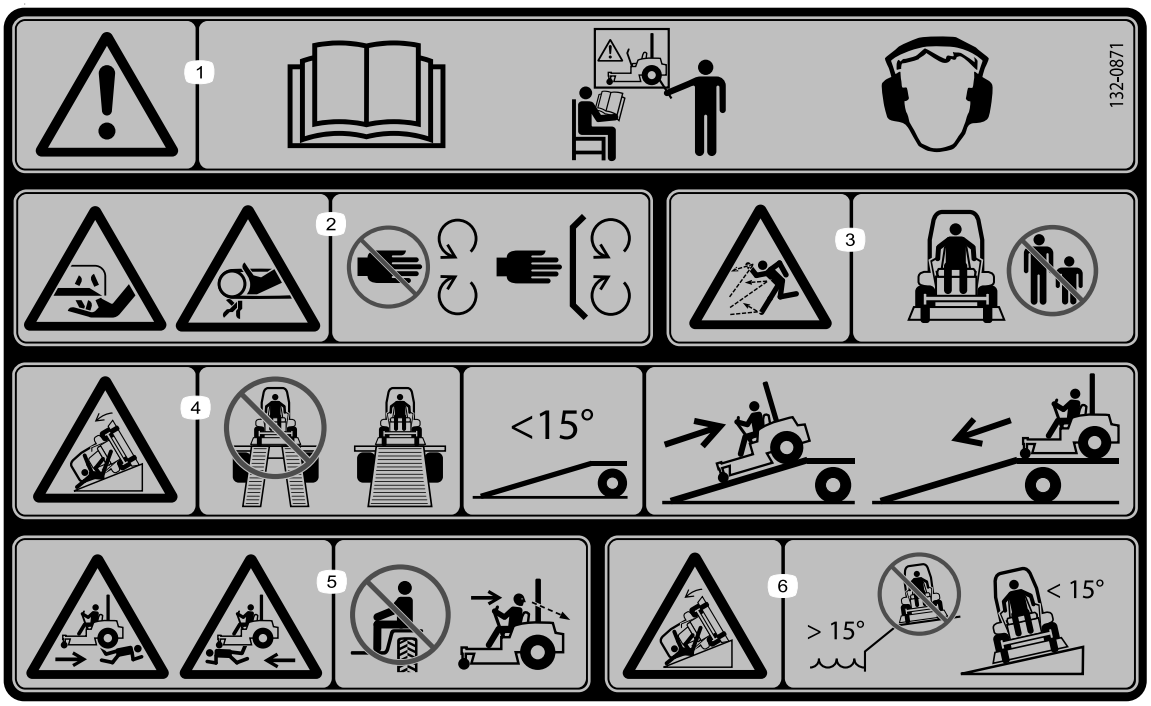

decal132-0871

132-0871

Merk: Denne maskinen samsvarer med bransjestandard for stabilitet i statiske side- og langsgående tester med maks. anbefalt skråning som er angitt på merket. Les instruksjonene for bruk av maskinen i skråninger og under forholdene hvor du har tenkt å bruke maskinen i *brukerhåndboken*, for å avgjøre om du kan bruke maskinen under forholdene på dagen og stedet. Endringer i terreng kan føre til endringer ved bruk av maskinen i skråninger.

1. Advarsel – les *brukerhåndboken*. Alle operatører skal læres opp før de bruker maskinen. Bruk hørselsvern.
2. Fare for kutting/amputering av hender – hold trygg avstand fra bevegelige deler og hold alle skydd og vern på plass.
3. Fare for at gjenstander slynges gjennom luften – hold andre på god avstand.
4. Veltefare – ikke bruk doble ramper når du laster på tilhenger. Bruk én rampe som er bred nok for maskinen, bruk en rampe med en skråning på mindre enn 15 grader, rygg opp rampen (i revers) og kjør fremover av rampen.
5. Fare for overkjøring– ikke ta med passasjerer, se bak deg når du klipper i revers.
6. Veltefare – ikke bruk maskinen nær kanter eller i hellinger med en gradering på mer enn 15 grader. Bruk kun i hellinger med en gradering på mindre enn 15 grader.

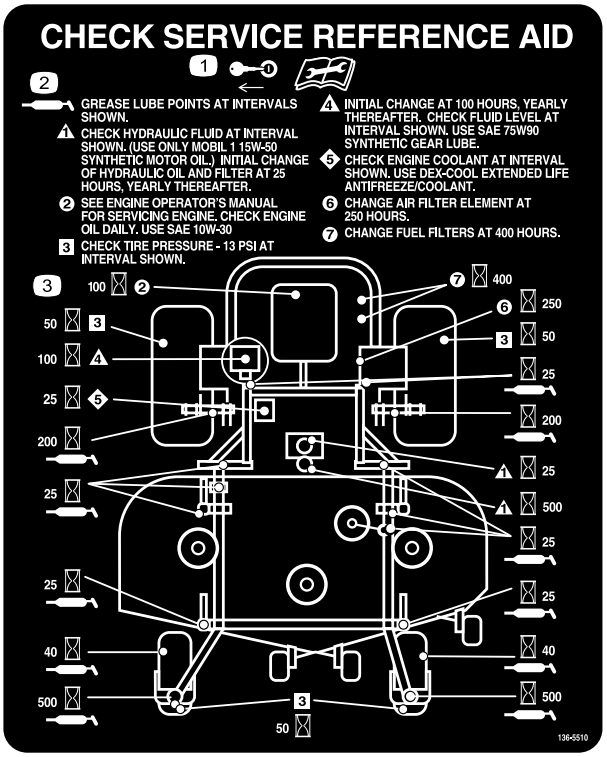

decal136-5510

136-5510

Kun maskiner med sideutslipp

1. Ta ut nøkkelen og les *Brukerhåndboken* før du utfører vedlikehold.
2. Smørepunkt
3. Timesintervall

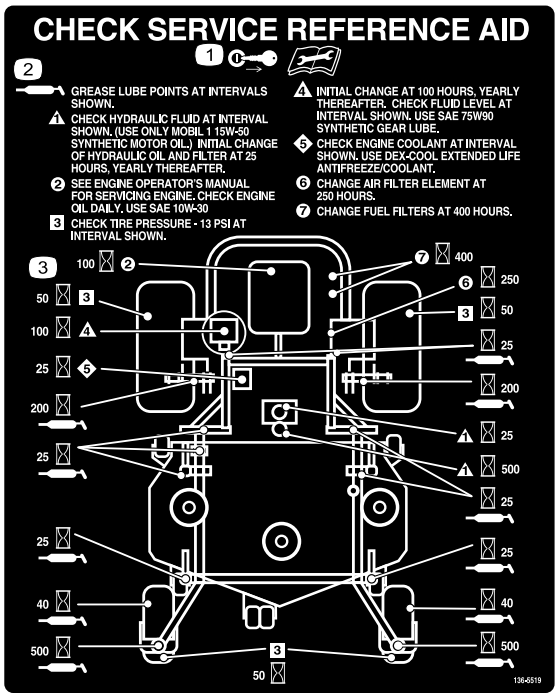

decal136-5519

136-5519

Kun maskiner med bakutslipp

1. Ta ut nøkkelen og les *Brukerhåndboken* før du utfører vedlikehold.
2. Smørepunkt
3. Timesintervall

Oversikt over produktet

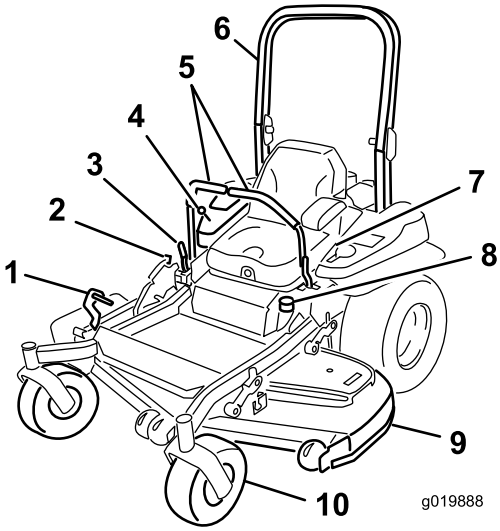

g019888

Figur 4
Maskin med sideutslipp

1. Pedal for løfting av klippehøyde
2. Transportlås
3. Parkeringsbremsespak
4. Kontroller
5. Bevegelseskontrollspak
6. Veltebøyle
7. Sikkerhetsbelte
8. Drivstofflokk
9. Klippeenhet
10. Styrehjul

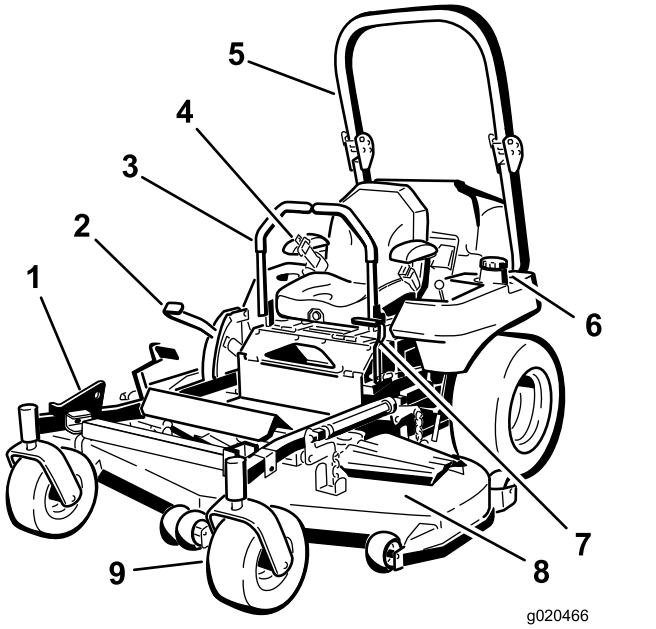

g020466

Figur 5
Maskin med bakutslipp

1. Z Stand©
2. Klippehøydespak
3. Bevegelseskontrollspak
4. Setebelte
5. Veltebøyle
6. Drivstofflokk (begge sider)
7. Parkeringsbremsespak
8. Klippeenhet
9. Styrehjul

Kontroller

Gjør deg kjent med alle kontroller før du starter motoren og bruker maskinen.

Kontrollpanel

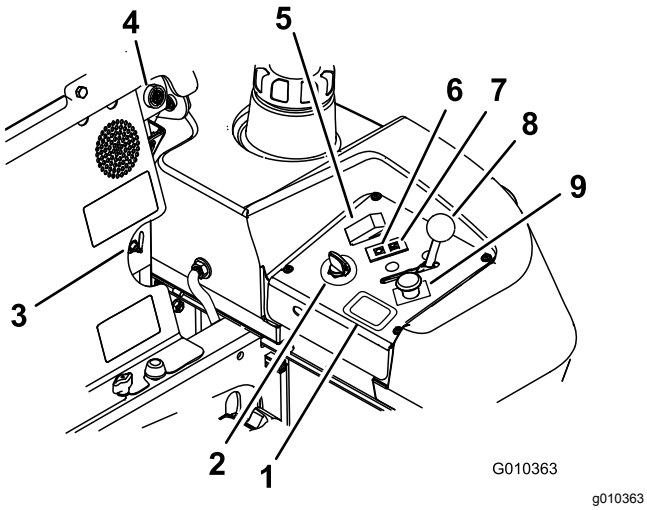

Figur 6

1. Timeteller
2. Nøkkelbryter
3. Drivstoffvelgerventil
4. Hørbar alarm
5. Glødepluggbryter
6. Glødeplugglampe
7. Motortemperaturlys
8. Gasskontroll
9. Kraftuttaksbryter

Nøkkelbryter

Tenningsbryteren som brukes til å starte og stoppe motoren, har tre stillinger: AV, KJØR og START. Se Starte motoren under normale værforhold (side 27).

Gasskontroll

Gassen kontrollerer motorhastigheten og den har en kontinuerlig variabel innstilling fra SAKTE til HURTIG (Figur 6).

Knivkontrollbryter (kraftoverfø-ring)

Knivkontrollbryteren, representert av et kraftoverføringssymbol (PTO), aktiverer og deaktiverer strømmen til knivbladene (Figur 6).

Timeteller

Timemåleren registrerer antallet timer som motoren har vært i bruk. Den er i gang når motoren er i gang. Bruk tidene for å planlegge vanlig vedlikehold (Figur 7).

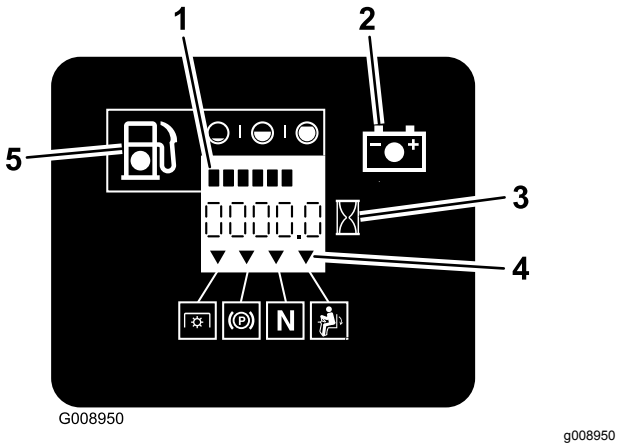

Figur 7

1. Drivstoffmåler (streker)
2. Batterilys
3. Timeteller
4. Sikkerhetssperresymboler
5. Indikatorlampe for lavt drivstoffnivå

Sikkerhetssperreindikatorer

Symboler på timetelleren indikerer med et svart triangel at sperrekomponentene er i riktig posisjon (Figur 7).

Batteriindikatorlys

Hvis du vrir tenningsnøkkelen til PÅ-stillingen i noen få sekunder, vises batterispenningen i området hvor klokkeslettet vanligvis vises.

Batterilyset slår seg på når nøkkelbryteren er slått på og når ladenivået er under riktig bruksnivå (Figur 7).

Glødeplugglampe

Glødepluggindikatorlampen tennes når glødepluggknappen aktiveres (Figur 6).

Glødepluggbryter

Denne bryteren aktiverer glødepluggene og indikeres med glødeplugglampen. Hold inne glødepluggbryteren i 10 sekunder før du starter maskinen.

Temperaturlys

Temperaturlyset tennes når motoren overopphetes (Figur 6).

Hørbar alarm

Denne maskinen har en hørbar alarm som varsler brukeren om å slå av motoren for at den ikke skal bli skadet pga. overoppheting. Se Bruke med overopphetingssensor (side 34).

Bevegelseskontrollspaker

Bruk bevegelseskontrollspakene til å kjøre maskinen fremover, rygge og svinge i alle retninger (Figur 4).

Drivstoffvelgerventil

Drivstoffvelgerventilen er plassert bak setet.

Steng drivstoffvelgerventilen før du transporterer eller lagrer maskinen.

Flytt velgerventilen til venstre eller høyre stilling for bruk.

Nøytral, låst stilling

Flytt bevegelseskontrollspakene utover fra midten til NØYTRAL, LÅST stilling når du forlater maskinen (Figur 25). Sett alltid bevegelseskontrollspakene i NØYTRAL, LÅST stillingen når du stanser maskinen eller lar den stå uten tilsyn.

Parkeringsbremsespak

Når du slår av motoren, må du sette parkeringsbremsen på for å forhindre at kjøretøyet skal bevege seg ved et uhell.

Tilbehør

Et utvalg av Toro-godkjent tilbehør som kan brukes sammen med maskinen for å forbedre og utvide dens funksjoner er tilgjengelig. Ta kontakt med en autorisert serviceforhandler eller Toro-forhandler, eller gå til www.Toro.com for å få en liste over godkjent tilbehør og utstyr.

For å oppnå optimal ytelse og holde maskinen i sikkerhetsgodkjent stand bruker du bare ekte Toro-reservedeler og -tilbehør. Reservedeler og tilbehør som er laget av andre produsenter kan være farlige, og de kan derfor føre til at garantien blir ugyldig.

Bruk

Merk: Angi hva som er høyre og venstre side på maskinen ved å stå i normal arbeidsstilling.

Før bruk

Sikkerhet før bruk

Generell sikkerhet

- Vurder terrenget for å avgjøre hvilket tilbehør og utstyr som er nødvendig for å gjøre jobben på en sikker og riktig måte. Bruk tilbehør og utstyr som er godkjent av Toro.
- Foreta en grundig inspeksjon der maskinen skal brukes, og fjern alle steiner, leker, pinner, vaiere, bein og andre gjenstander. Disse kan slynges ut eller forstyrrer driften av maskinen og kan forårsake personskader på føreren eller tilskuere.
- Bruk passende personlig verneutstyr som vernebriller, kraftig, sklisikkert fottøy og hørselvern. Bind opp langt hår og unngå løse klær og løse smykker som kan sette seg fast i bevegelige deler.

⚠ FORSIKTIG

Denne maskinen har en lydstyrke på over 85 dBA ved operatørens øre og kan føre til hørselsskade hvis du utsettes for denne lydstyrken i lengre perioder.

Bruk hørselsvern når du bruker denne maskinen.

- Kontroller at brukerens kontroller, sikkerhetsbryterne og verneplatene er montert og virker riktig. Ikke bruk maskinen hvis disse ikke fungerer som de skal.
- Ikke bruk gressklipperen mens folk – spesielt barn – eller dyr er i nærheten. Stopp maskinen og tilbehøret hvis noen kommer inn på området.
- Ikke bruk maskinen uten at hele gressoppsamlingssystemet, utslippsavleder eller andre sikkerhetsanordninger sitter på plass og er i korrekt fungerende stand. Gressoppsamlerkomponenter er utsatt for skade og slitasje. Dette kan føre til at bevegelige deler avdekkes, eller at objekter slynges gjennom luften. Kontroller komponentene regelmessig for slitasje og skader, og skift dem ut med produsentens anbefalte deler ved behov.

Drivstoffsikkerhet

Vær svært forsiktig når du håndterer drivstoff.

⚠ FARE

Under visse forhold er drivstoff meget brannfarlig og dampen høyeksplosiv.

En brann eller eksplosjon fra drivstoff kan gi deg og andre i nærheten brannskader og forårsake skade på eiendom.

- **Fyll opp drivstofftanken på plan bakke utendørs på et åpent område når motoren er nedkjølt. Tørk opp eventuelt drivstoffsøl.**
- **Fyll aldri på eller tøm drivstofftanken innendørs eller inni en lukket tilhenger.**
- **Tanken må ikke fylles helt opp. Fyll drivstoff på tanken til nivået når opp til bunnen av påfyllingshalsen. Tomrommet i tanken gir drivstoffet plass til å utvide seg. For full tank kan føre til drivstofflekkasje eller skade på motoren eller utslippssystemet.**
- **Røyk aldri når du håndterer drivstoff, og hold deg borte fra åpen ild eller steder der drivstoffgass kan antennes av gnister.**
- **Drivstoff må oppbevares på en godkjent kanne, utenfor barns rekkevidde.**
- **Fyll på drivstoff før du starter motoren. Ta aldri lokket av drivstofftanken eller fyll drivstoff mens motoren går eller er varm.**
- **Hvis du søler drivstoff, må du ikke prøve å starte motoren. Gå bort fra området med sølet, og unngå alle antenningskilder til all drivstoffdampen er forsvunnet.**
- **Må ikke brukes uten at hele eksossystemet er på plass og i korrekt arbeidstilstand.**

⚠ FARE

Under enkelte forhold ved fylling av drivstoff kan statisk elektrisitet utløses og føre til en gnist som kan antenne drivstoffdamp. En brann eller eksplosjon forårsaket av drivstoff, kan påføre deg og andre brannskader og forårsake skade på eiendom.

- **Plasser alltid drivstoffbeholderne på bakken i god avstand fra sprederen før du fyller drivstoff.**
- **Ikke fyll opp drivstoffkannen inne i et kjøretøy eller på en lastebil eller tilhenger, fordi tepper eller presenninger kan isolere kannen og hemme utladning av eventuell statisk elektrisitet.**
- **Når dette lar seg gjøre, skal drivstoffdrevet utstyr tas ut av lastebilen eller tilhengeren og fylles med drivstoff mens hjulene står på bakken.**
- **Hvis dette ikke lar seg gjøre, og maskinen må fylles med drivstoff mens den står på lastebilen, bør du bruke en kanne til å fylle drivstoff i stedet for å fylle direkte fra pumpen.**
- **Hvis det er helt nødvendig å fylle drivstoff direkte fra pumpen, må påfyllingstuten være i kontakt med kanten på drivstofftanken eller kannens åpning helt til du er ferdig med å fylle. Bruk ikke påfyllingsanordningen som ikke er utstyrt med automatisk avbryterfunksjon.**

⚠ ADVARSEL

Drivstoff kan føre til skader eller dødsfall hvis det svelges. Langvarig utsettelse for bensindamp har forårsaket kreft i forsøksdyr. Hvis du ikke er forsiktig, kan det føre til alvorlig skade eller sykdom.

- **Unngå innånding av damp fra drivstoff over lengre tid.**
- **Hold ansiktet unna dyse og drivstofftank-/kanneåpning.**
- **Hold unna øyne og hud.**
- **Bruk aldri munnen for å heve bensin.**

⚠ FORSIKTIG

Ventilen til drivstofftanken er plassert på innsiden av røret til veltebøylen. Fjerning eller endring av veltebøylen kan føre til drivstofflekkasje og brudd på utslippsforskrifter.

- **Ikke fjern veltebøylen.**
- **Ikke sveis, bor, eller modifiser veltebøylen på noen måte.**

For å forhindre brann:

- Hold motoren og motorområdet fritt for oppsamling av gress, løv, for mye fett eller olje og andre gjenstander som kan samle seg opp på disse områdene.
- Tørk opp olje- eller drivstoffsøl, og fjern rester som er tilsølt av drivstoff.
- La maskinen bli kald før den settes på et lukket sted. Ikke oppbevar nær åpen ild eller et innestengt område der det finnes åpne pilotflammer eller varmeapparater.

Utføre daglig vedlikehold

Før du starter maskinen hver dag, må du utføre prosedyrene for hver bruk / daglige prosedyrer, som angitt i Vedlikehold (side 38).

Fylle drivstoff

Anbefalt drivstoff

Motoren drives på rent, friskt dieseldrivstoff med minimum oktankvalitet på 40. Ikke kjøp mer drivstoff enn det som kan brukes opp i løpet av 30 dager, dette for å sikre at drivstoffet er ferskt.

Bruk dieseldrivstoff av sommertype (nr. 2-D) ved temperaturer over -7 °C og dieseldrivstoff av vintertype (nr. 1-D eller blanding av nr. 1-D/2-D) under -7 °C. Bruk av dieseldrivstoff av vintertype ved lavere temperaturer gir et lavere flammepunkt og flytepunktsegenskaper, noe som gjør det enklere å starte og minsker sjansene for kjemikalieseparasjon i drivstoffet pga. lave temperaturer (voksaktig utseende, kan tilstoppe filtrene).

Bruk dieseldrivstoff av sommertype over -7 °C bidrar til bedret levetid for pumpekomponentene.

Viktig: **Ikke bruk parafin eller bensin i stedet for dieseldrivstoff. Dersom du unnlater å følge denne advarselen kan det skade motoren.**

Klar for biodiesel

Denne maskinen kan også bruke biodieselblandet drivstoff opptil B20 (20 % biodiesel, 80 % petrodiesel). Petrodieseldelen skal ha lavt eller ultralavt svovelinnhold.

Ta følgende forholdsregler:

- Biodieseldelen av drivstoffet oppfyller kravene i spesifikasjonen ASTM D6751 eller EN 14214.
- Den blandede dieselsammensetningen må oppfylle kravene i ASTM D975 eller EN 590.
- Malte/lakkerte overflater kan skades av biodieselblandinger.
- Bruk B5 (biodieselinnhold på 5 %) eller lavere blandinger i kaldt vær.
- Hold øye med forseglinger, slanger og pakninger som kommer i kontakt med drivstoffet, da de kan forringes over tid.
- Man kan forvente å oppleve tett drivstoffilter en tid etter å ha konvertert til biodieselblandinger.
- Kontakt distributøren for ytterligere informasjon om biodiesel.

Fylle drivstofftanken

1. Parker maskinen på en jevn flate.
2. Sett på parkeringsbremsen.
3. Slå av motoren og ta ut nøkkelen.
4. Rengjør rundt drivstofflokket.
5. Fyll drivstoff på tanken til nivået når opp til bunnen av påfyllingshalsen (Figur 8).

   Merk: Tanken må ikke fylles helt opp. Dette tomrommet i tanken gir drivstoffet plass til å utvide seg.

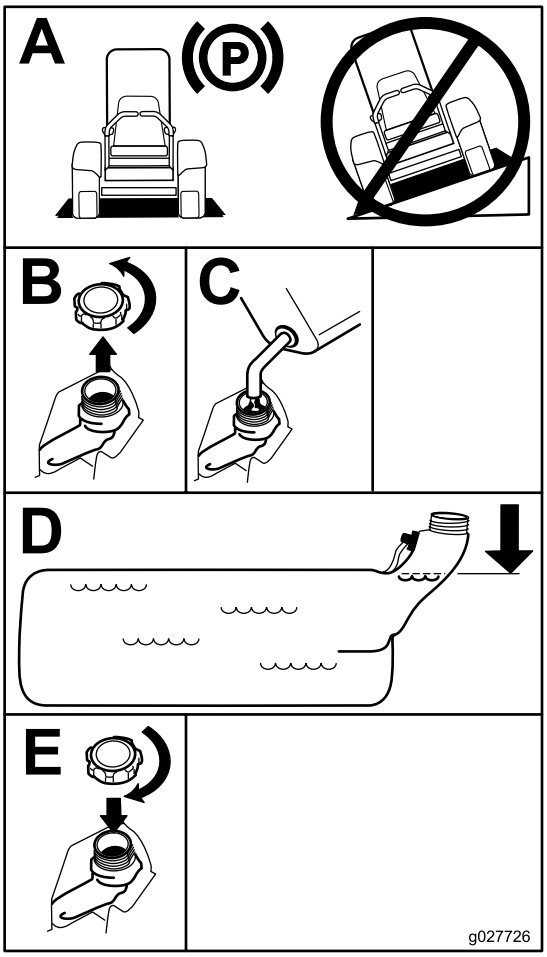

g027726

Figur 8

Bytte mellom drivstofftanker

Viktig: **Ikke la maskinen gå tom for drivstoff, da dette kan skade maskinen.**

Drivstoffvelgerventilen er plassert på venstre side av setet.

Maskinen har to drivstofftanker: Den ene tanken er på venstre side og den andre er på høyre side. Hver tank er koblet til drivstoffvelgerventilen. Derfra fører en felles drivstoffslange til motoren (Figur 9).

For å bruke den venstre drivstofftanken må du dreie drivstoffvelgerventilen til venstre. For å bruke den høyre drivstofftanken må du dreie drivstoffvelgerventilen til høyre (Figur 9).

Steng drivstoffkranen før du transporterer eller setter maskinen til oppbevaring.

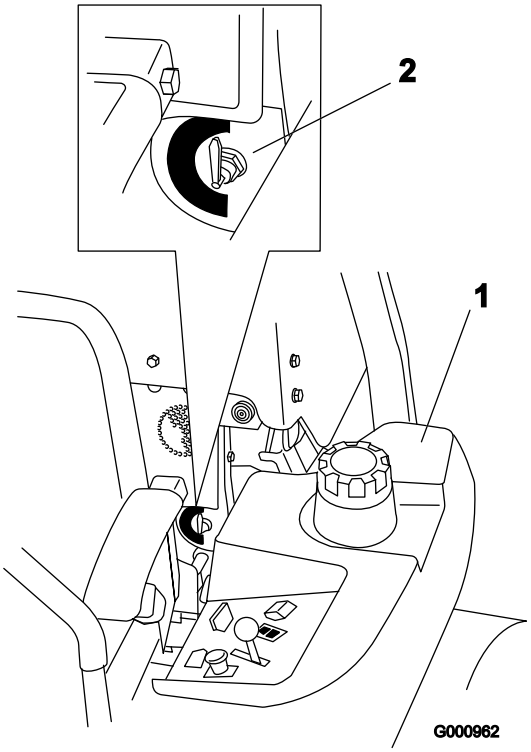

g000962

Figur 9

1. Venstre drivstofftank
2. Drivstoffvelgerventil

Kjøre inn et nytt kjøretøy

Nye motorer trenger tid til å utvikle full styrke. Klippeenheter og drivverk har høyere friksjon når de er nye, som fører til ekstra belastning på motoren. Beregn 40 til 50 timers innkjøringstid slik at nye maskiner kan utvikle full styrke og best mulig ytelse.

Bruke veltebeskyttelsessystemet (ROPS)

⚠ ADVARSEL

For å unngå skader eller dødsfall ved velting: Hold veltebøylen i fullt hevet og låst stilling, og bruk sikkerhetsbelte.

Kontroller at setet er godt festet på maskinen.

⚠ ADVARSEL

Det finnes ingen veltebøylebeskyttelse når veltebøylen er nede.

- **Senk veltebøylen kun når det er helt nødvendig.**
- **Ikke bruk sikkerhetsbelte når veltebøylen er nede.**
- **Kjør sakte og forsiktig.**
- **Hev veltebøylen så fort klaringen tillater dette.**
- **Kontroller nøye at du har klaring hvis du skal kjøre under objekter (for eksempel greiner, døråpninger, elektriske ledninger osv.), slik at du ikke kommer i kontakt med dem.**

Senke veltebøylen

Viktig: **Senk veltebøylen kun når det er helt nødvendig.**

1. Fjern hårnålssplintene, og fjern de to pinnene (Figur 11).
2. Senk veltebøylen til nedre stilling (Figur 10).

   Merk: Der er to nedre stillinger. Se Figur 10.
3. Monter de to pinnene og fest dem med hårnålssplintene (Figur 11).

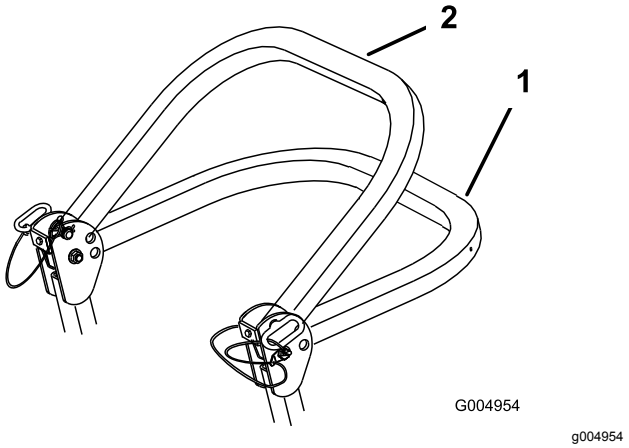

Figur 10

1. Full nedre stilling
2. Nedre stilling med montert oppsamler

Viktig: **Påse at du fester den bakre delen av setet med setelåsen.**

Heve veltebøylen

Viktig: **Bruk alltid sikkerhetsbeltet når veltebøylen er i hevet stilling.**

1. Fjern hårnålssplintene, og fjern de to pinnene (Figur 11).
2. Hev veltebøylen til oppreist stilling, monter de to pinnene og fest dem med hårnålssplintene (Figur 11).

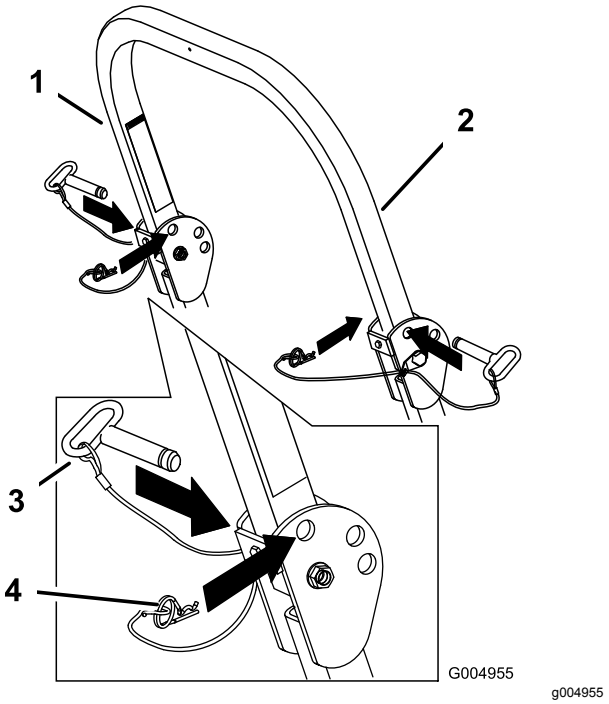

Figur 11

1. Veltebøyle
2. Hevet stilling
3. Pinne
4. Hårnålssplint

Bruke sikkerhetssperresystemet

⚠ ADVARSEL

Hvis sikkerhetssperrebryterne blir frakoblet eller skadet, kan det hende at maskinen virker på en uventet måte som forårsaker personskader.

- **Ikke rør sperrebryterne.**
- **Sjekk sperrebryterne daglig, og bytt ut ødelagte brytere før du bruker maskinen.**

Forstå sikkerhetssperresystemet

Sikkerhetssperresystemet er konstruert slik at det forhindrer motoren i å starte, med mindre det følgende forekommer:

- Parkeringsbremsen er tilkoblet.
- Knivkontrollbryteren (kraftoverføring) er utkoblet.
- Bevegelseskontrollspakene står i NØYTRAL, LÅST stilling.

Sikkerhetssperresystemet stanser også motoren når du flytter bevegelseskontrollspakene fra NØYTRAL-LÅST-stillingen med parkeringsbremsen på, eller hvis du reiser deg fra setet mens kraftuttaket er aktivert.

Timetelleren har indikatorer som varsler brukeren når sperrekomponenten er i riktig stilling. En indikator vil vises på skjermen når komponenten er i riktig stilling.

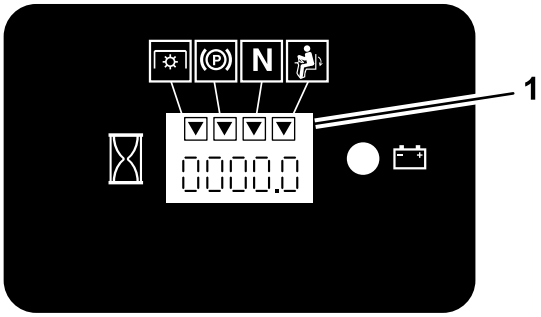

G009612

g009612

Figur 12

1. Indikatorer vises når sperrekomponentene er i riktig stilling

Teste sikkerhetssperresystemet

Serviceintervall: For hver bruk eller daglig

Sikkerhetssperresystemet må testes hver gang maskinen skal brukes. Hvis systemet ikke fungerer slik som beskrevet nedenfor, må du be et autorisert forhandlerverksted om å reparere det omgående.

1. Sitt på setet, aktiver parkeringsbremsen og flytt knivkontrollbryteren (kraftuttak) til PÅ-stillingen. Prøv å starte motoren – motoren skal ikke starte.
2. Sitt på setet, aktiver parkeringsbremsen og flytt knivkontrollbryteren (kraftuttak) til AV-stillingen. Flytt en av bevegelseskontrollspakene ut av NØYTRAL-LÅST-stillingen. Prøv å starte motoren – motoren skal ikke starte. Gjenta for den andre kontrollspaken.
3. Sitt på setet, aktiver parkeringsbremsen, flytt knivkontrollbryteren (kraftuttak) til AV-stillingen, og lås bevegelseskontrollspakene i NØYTRAL-LÅST-stillingen. Start motoren. Koble fra parkeringsbremsen, aktiver knivkontrollbryteren (kraftuttak) og reis deg litt opp fra setet mens motoren er i gang. Motoren skal stoppe.
4. Sitt på setet, aktiver parkeringsbremsen, flytt knivkontrollbryteren (kraftuttak) til AV-stillingen, og lås bevegelseskontrollspakene i NØYTRAL-LÅST-stillingen. Start motoren. Flytt kontrollspakene til den midtre, frie stillingen og beveg én av dem (forover eller revers) mens motoren går. Motoren skal stoppe. Gjenta for den andre kontrollspaken.
5. Sitt på setet, deaktiver parkeringsbremsen, flytt knivkontrollbryteren (kraftuttak) til AV-stillingen, og lås bevegelseskontrollspakene i NØYTRAL-LÅST-stillingen. Prøv å starte motoren – motoren skal ikke starte.

Justere setet

Setet kan beveges både forover og bakover. Juster setet til en stilling som er behagelig for deg, og som gir deg best mulig kontroll over maskinen (Figur 13).

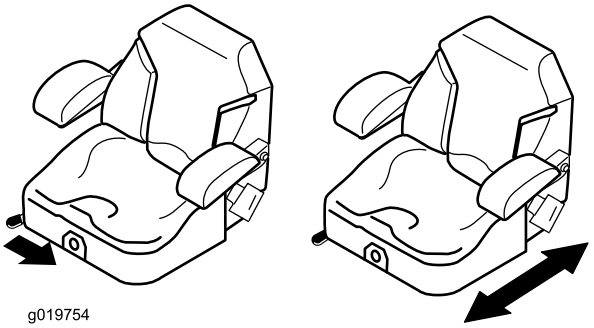

g019754

g019754

Figur 13

Frigjøre setelåsen

1. Flytt setet så langt bakover som mulig.

   Merk: Dette forhindrer interferens når du hever setet.

2. Trykk låsehåndtakene bakover for å frigjøre setelåsen.
3. Hev setet (Figur 14).

   Merk: Dette vil muliggjøre tilgang til maskinen under setet.

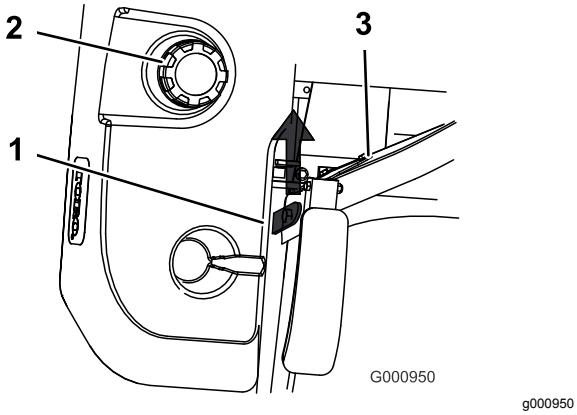

Figur 14

1. Setelås
2. Drivstofflokk
3. Sete

Justere seteopphenget

Setet kan justeres for at kjøreturen skal være jevn og komfortabel. Still inn setet i den stillingen som gjør deg mest mulig komfortabel.

Drei den fremre knotten enten til høyre eller venstre for å gi best mulig komfort (Figur 15).

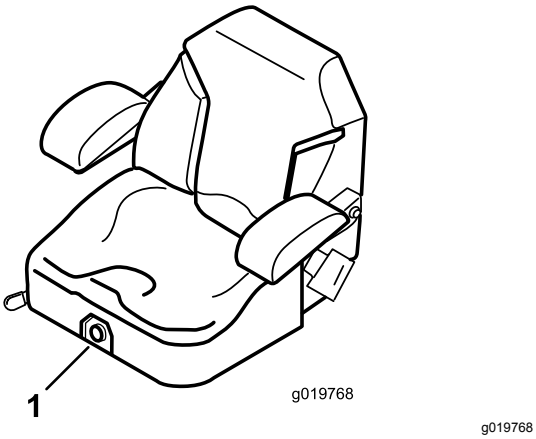

Figur 15

1. Seteopphengsknott

Under bruk

Sikkerhet under drift

Generell sikkerhet

Operatøren må være fullt oppmerksom når maskinen er i bruk. **Ikke** hold på med i aktiviteter som forårsaker distraksjoner, da dette kan føre til personskade eller materiell skade.

⚠ ADVARSEL

Under driften blir motordeler, særlig lyddemperen, svært varme. Det kan oppstå alvorlig forbrenning ved kontakt, og rusk, som løv, gress, børsterester osv., kan ta fyr.

- **La motordeler, særlig lyddemperen, kjøle seg ned før du rører den.**
- **Fjern oppsamlet rusk fra lyddemperen og motorområdet.**

⚠ ADVARSEL

Motoreksos inneholder karbonmonoksid, som er en dødelig gift uten lukt.

Ikke kjør motoren innendørs eller i et lite avlukket område der giftig kullos kan samle seg.

- Eieren/brukeren kan forhindre og er ansvarlig for ulykker eller skader som han/hun, andre personer eller eiendom utsettes for.
- Denne gressklipperen ble utformet kun for én operatør. Ikke ta med passasjerer, og hold alle andre på avstand fra maskinen under drift.
- Ikke bruk maskinen når du er påvirket av alkohol eller andre rusmidler.
- Kjøretøyet må bare brukes i dagslys eller der det er god kunstig belysning.
- Lynnedslag kan forårsake alvorlige personskader eller dødsfall. Hvis du ser/hører at lyn og tordenvær nærmer seg der du er, må du ikke bruke maskinen. Søk tilflukt!
- Vær svært forsiktig når du bruker maskinen med tilbehør eller ekstrautstyr, som for eksempel gressoppsamlingssystemer. Disse kan endre maskinens stabilitet og føre til tap av kontroll. Følg anvisningene for motvekter om nødvendig.
- Styr unna hull, hjulspor, ujevnheter, steiner og andre skjulte farer. Vær forsiktig når du nærmer deg hjørner, busker, trær eller annet som kan skjule gjenstander eller reduserer synsfeltet.

Ujevnt terreng kan velte maskinen eller forårsake at føreren miste balansen eller fotfestet.

- Påse at alle driv står i nøytral og at parkeringsbremsen er aktivert før man starter motoren. Bruk sikkerhetsbelter sammen med veltebøylen i hevet og låst stilling.
- Start motoren forsiktig i henhold til instruksjonene og med føttene i god avstand fra kniven(e).
- Gressklipperen må ikke brukes hvis verneplater, skydd eller deksler er defekte. Sikkerhetsvern, skydd, brytere og andre anordninger må alltid være på plass og i korrekt fungerende stand.
- Hold deg unna åpningen på utløpssjakten til enhver tid. Klipp aldri med utløpsluken hevet, fjernet eller endret uten at det er en gressoppsamler eller løvkvernesett på plass og at det fungerer korrekt.
- Hold hender og føtter borte fra bevegelige deler. Du må aldri foreta justeringer mens motoren går hvis du kan unngå det.

⚠ ADVARSEL

Hender, føtter, hår, klær, eller tilbehør kan bli viklet inn i roterende deler. Kontakt med roterende deler kan forårsake traumatisk amputasjon eller alvorlige sårskader.

- **Ikke bruk maskinen uten at vern, deksler og sikkerhetsanordninger er på plass og fungerer korrekt.**
- **Hold hender, føtter, hår, smykker eller klær borte fra roterende deler.**

- Du må aldri heve klippeenhetene mens knivene går rundt.
- Vær oppmerksom på banen til gressklipperens utløpsområde og rett utslipp bort fra andre. Unngå utslipp av materiale mot en vegg eller hindring, da materialet kan rikosjettere tilbake mot operatøren. Stopp kniven, sakk farten og utvis forsiktighet når du krysser andre overflater enn gress, og ved transport av gressklipperen til og fra området som skal klippes.
- Vær oppmerksom, sett ned farten og vær forsiktig når du svinger. Se bakover og til siden før du skifter retning. Bruk aldri gressklipperen under rygging hvis det ikke er absolutt nødvendig.
- Innstillingen av motorregulatoren må ikke forandres, og motoren må ikke ruses.
- Parker maskinen på en jevn flate. Slå av motoren, og vent til alle bevegelige deler har stanset.
  - før du sjekker, rengjør eller utfører arbeid på gressklipperen
  - hvis du har truffet en gjenstand eller det oppstår unormal vibrasjon (undersøk om gressklipperen ble skadet, og reparer den før du starter og bruker utstyret)
  - før du fjerner eventuelle tilstoppinger
  - når du går ifra gressklipperen La aldri maskinen stå uten tilsyn når den er i gang.
- Vent til alle bevegelige deler har stanset:
  - før du fyller drivstoff
  - før du tar av gressoppsamleren
  - før du foretar høydejusteringer
- Det kan oppstå tragiske ulykker hvis brukeren ikke er oppmerksom på barn som er i nærheten. Barn blir ofte nysgjerrige på maskinen og klippingen. Ikke anta at barn blir værende der du så dem sist.
  - Hold barn borte fra området som klippes, og under oppsyn av en annen ansvarlig voksen (ikke føreren).
  - Vær oppmerksom på omgivelsene, og slå av maskinen hvis barn kommer inn på området.
  - Se alltid bakover, ned og til hver side før og mens du rygger eller svinger for å kontrollere at det ikke er barn i veien.
  - Utstyret er ikke tillatt for barn.
  - Ikke frakt barn på maskinen, selv om knivene er stoppet. Barn kan falle ned og bli påført alvorlige skader eller være til hinder for trygg drift av maskinen. Barn som har fått lov til å sitte på tidligere, kan plutselig komme inn på området der du arbeider for å sitte på, og kan bli overkjørt eller rygget over av maskinen.

Sikkerhet i skråninger

- Skråninger er en ledende årsak til tap av kontroll og velting. Dette kan føre til alvorlige skader eller dødsfall. Føreren har ansvar for sikker bruk i skråninger. Bruk av maskinen i skråninger krever ekstra forsiktighet. Før maskinen brukes i en skråning, må operatøren:
  - Les og forstå instruksjonene for bruk i skråninger i denne brukerhåndboken og på maskinen.
  - Bruk en vinkelindikator til å fastslå den omtrentlige helningsvinkelen på området.
  - Kjøretøyet må ikke brukes i skråninger på mer enn 15 grader.
  - Vurder forholdene på stedet på dagen for å avgjøre om det er trygt å bruke maskinen i skråningen. Bruk alltid sunn fornuft og god dømmekraft når du utfører denne kontrollen. Endringer i terrenget, som for eksempel fuktighet, kan påvirke bruken av maskinen i skråninger.

- Identifiser farer ved bunnen av skråningen. Maskinen må ikke brukes ved kanter, grøfter, voller, vann eller andre farer. Maskinen kan velte hvis et hjul går over kanten eller hvis kanten gir etter. Hold en sikker avstand (to ganger maskinens bredde) mellom maskinen og eventuelle farer. Bruk en skyvegressklipper eller en håndtrimmer for å klippe gresset i disse områdene.

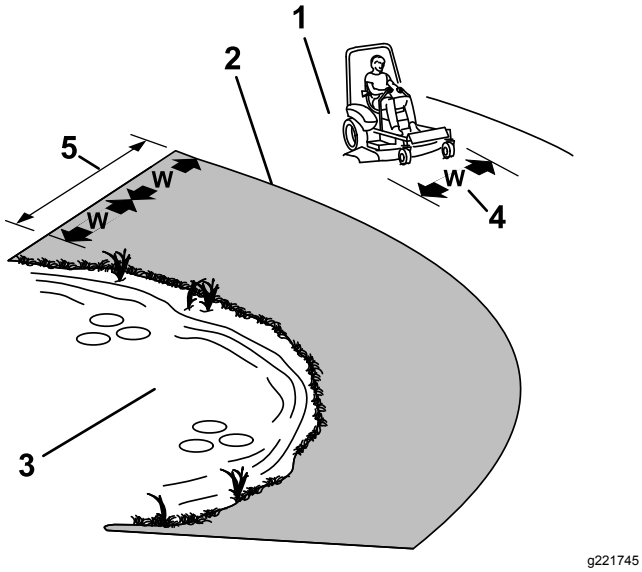

Figur 16

1. Sikker sone – Bruk gressklipperen i skråninger som er mindre enn 15 grader
2. Faresone – Bruk en gressklipper av skyvemodell og/eller en håndtrimmer i hellinger på mer enn 15 grader
3. Vann
4. W = Maskinens bredde
5. Hold trygg avstand (to ganger maskinens bredde) mellom maskinen og eventuelle farer.

- Unngå å starte, stoppe eller snu maskinen i skråninger. Ikke foreta brå endringer i hastighet eller retning. Sving forsiktig og gradvis.
- Ikke bruk en maskin i omstendigheter hvor trekkraften, styringen eller stabiliteten er i tvil. Vær oppmerksom på at maskinen kan den begynne å gli dersom den brukes på vått gress, på tvers av skråninger eller i nedoverbakker. Hvis drivhjulene mister taket, kan det føre til at maskinen sklir og at bremse- og styringsevnen reduseres. Maskinen kan gli selv om drivhjulene er stanset.
- Fjern eller marker hindringer som grøfter, hull, hjulspor, ujevnheter, steiner eller andre skjulte gjenstander. Gjenstander kan ligge skjult i høyt gress. Maskinen kan velte i ujevnt terreng.
- Vær svært forsiktig når du bruker maskinen med tilbehør eller ekstrautstyr, som for eksempel gressoppsamlingssystemer. Disse kan endre maskinens stabilitet og føre til tap av kontroll. Følg anvisningene for motvekter.
- Hvis det lar seg gjøre, hold klippeenheten senket til bakken mens du bruker maskinen i skråninger. Hvis du hever klippeenheten mens du kjører i skråninger, kan det føre til at maskinen blir ustabil.

Sikkerhet for veltebeskyttelsessystem

Et veltebeskyttelsessystem (veltebøyle) er montert på maskinen.

⚠ ADVARSEL

Advarsel – det finnes ingen veltebeskyttelse når veltebøylen er senket. Hvis hjulene kjører over en kant, grøft, sandbank eller et vann, kan det føre til velt, som igjen kan resultere i alvorlig skade, dødsfall eller drukning.

- **Ikke fjern veltebeskyttelsen.**
- **Hold veltebøylen i hevet og låst stilling, og bruk sikkerhetsbelte.**
- **Senk veltebøylen kun når det er helt nødvendig.**
- **Ikke bruk sikkerhetsbelte når veltebøylen er nede.**
- **Kjør sakte og forsiktig.**
- **Hev veltebøylen så fort klaringen tillater dette.**

- Kontroller at du raskt kan løsne sikkerhetsbeltet i nødstilfeller.
- Kontroller nøye at du har klaring hvis du skal kjøre under objekter (for eksempel greiner, døråpninger, elektriske ledninger osv.), slik at du ikke kommer i kontakt med dem.
- I tilfelle et velt, ta enheten til et autorisert forhandlerverksted for å sjekke veltebeskyttelsen.
- En ødelagt veltebeskyttelse må skiftes ut, ikke repareres.
- Ethvert tilbehør, endring, eller tilleggsutstyr lagt til veltebeskyttelsen må godkjennes av Toro.

Bruke parkeringsbremsen

Parkeringsbremsen må alltid settes på når du stopper eller forlater maskinen.

Sette på parkeringsbremsen

Parker maskinen på en jevn flate.

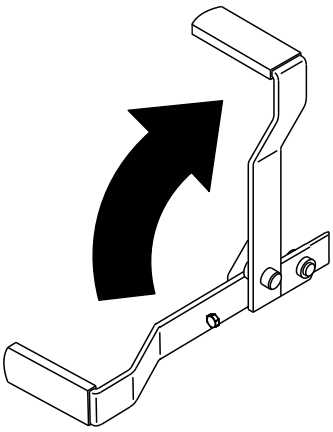

Figur 17

Koble fra parkeringsbremsen

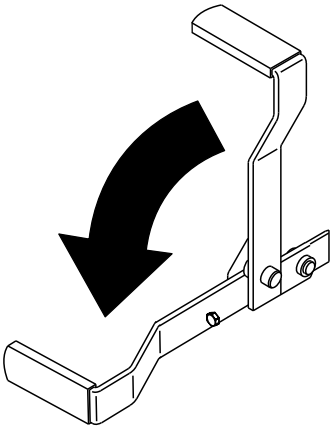

Figur 18

Bruke gressklipperens knivkontrollbryter (kraftuttak)

Knivkontrollbryteren (kraftuttak) starter og stanser gressklipperens kniver og eventuelt strømdrevet tilleggutstyr.

Koble inn knivkontrollbryteren (kraftuttak)

Merk: Hvis du aktiverer knivkontrollbryteren (kraftuttak) med gassen i halv eller mindre stilling, vil det føre til overdreven slitasje på drivremmene.

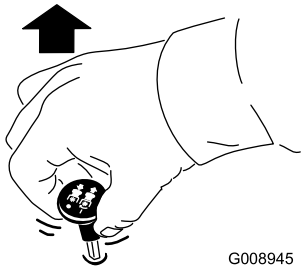

Figur 19

Koble fra knivkontrollbryteren (kraftuttak).

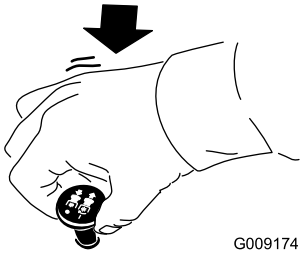

Figur 20

Bruke gassen

Du kan flytte gasskontrollen mellom HURTIG- og LANGSOM-stillingene (Figur 21).

Bruk alltid HURTIG-stillingen når du aktiverer kraftuttaket.

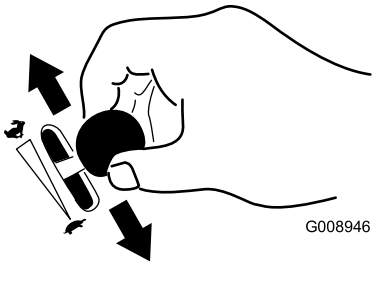

Figur 21

Starte motoren under normale værforhold

Viktig: **Ikke bruk startsykluser på mer enn 30 sekunder per minutt for å unngå å overopphete motoren.**

Merk: Ekstra oppstartssykluser kan være nødvendig når du starter motoren for første gang etter at drivstoffsystemet har vært helt tomt for drivstoff.

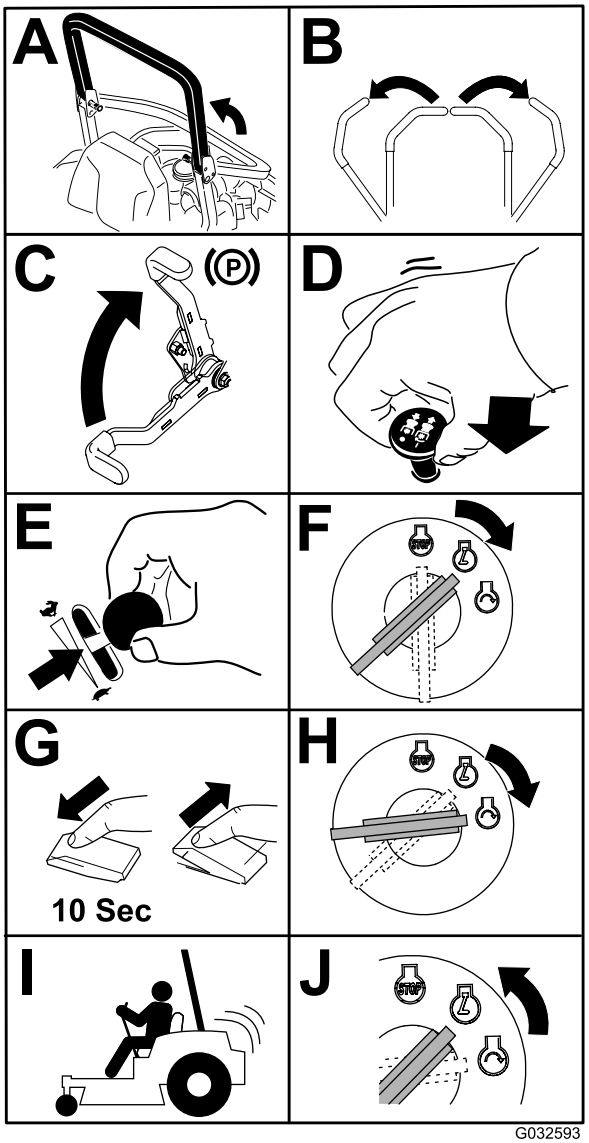

Figur 22

Starte motoren i kaldt vær (under -5 °C)

Bruk korrekt motorolje for starttemperaturen. Se Motoroljespesifikasjoner (side 47).

Viktig: **Ikke bruk startsykluser på mer enn 30 sekunder per minutt for å unngå å overopphete motoren.**

Merk: Ikke bruk drivstoff som er igjen fra sommeren. Bruk kun ferskt dieseldrivstoff av vintertype.

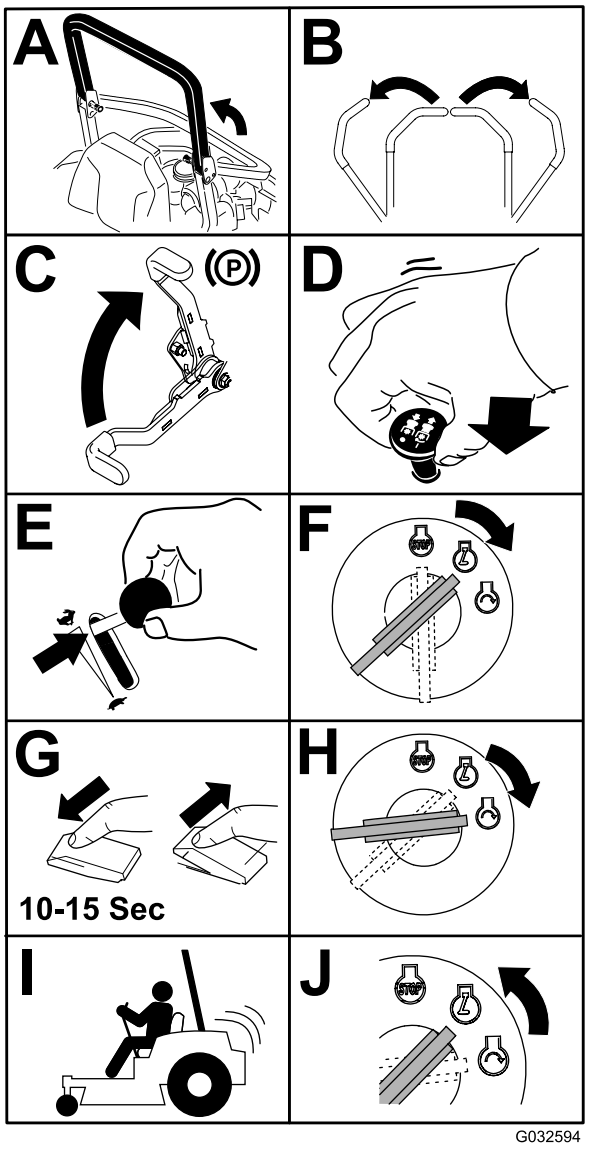

Figur 23

Slå av motoren

⚠ FORSIKTIG

Barn og andre personer kan skades hvis de flytter på eller prøver å kjøre maskinen uten oppsyn.

Ta alltid ut tenningsnøkkelen og sett på parkeringsbremsen når du forlater maskinen.

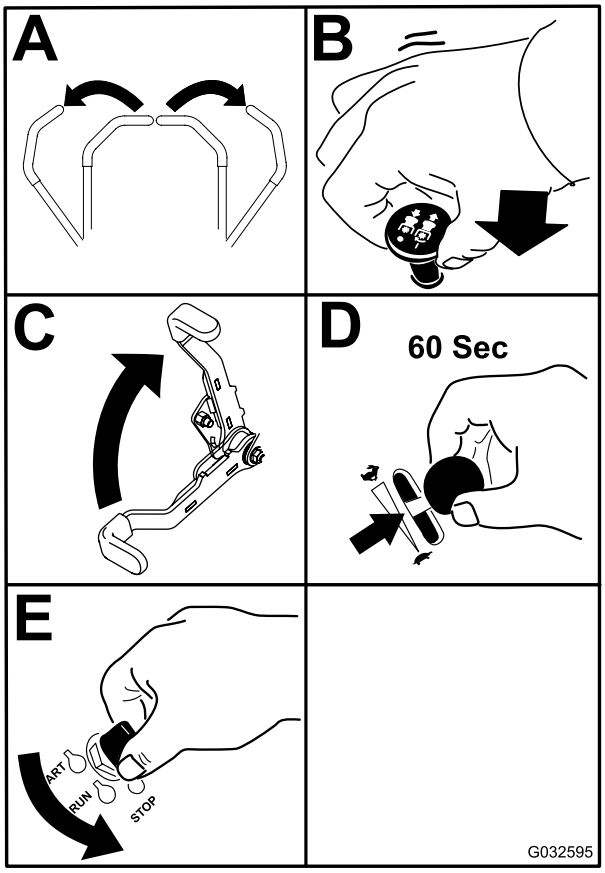

g032595

Figur 24

Viktig: **Kontroller at drivstoffavstengingsventilen er stengt før du transporterer eller lagrer maskinen, da det kan oppstå drivstofflekkasje. Sett på parkeringsbremsen før transport. Pass på å ta ut nøkkelen ettersom drivstoffpumpen kan være i gang og føre til at batteriet utlades.**

Bruke bevegelseskontroll-spakene

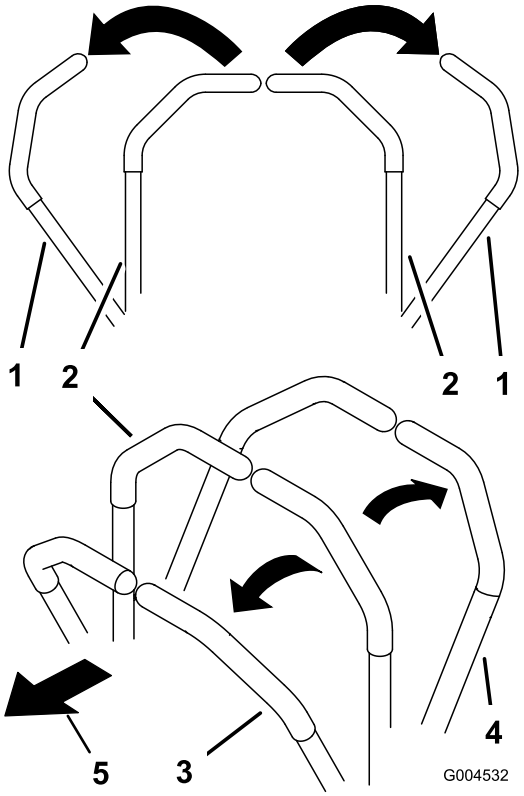

g004532

Figur 25

1. Bevegelseskontrollspak – NØYTRAL, LÅST stilling
2. Den midtre, frie stillingen
3. Fremover
4. Bakover
5. Foran på maskinen

Kjøre maskinen

Hjulene ruller uavhengig av hverandre, drevet av hydraulikkmotorer på hver aksel. Du kan sette én side i revers mens du kjører hjulene på den andre siden forover, noe som gjør at maskinen begynner å rotere i stedet for å snu. Dette gjør maskinen langt bedre å manøvrere, men det kan kreve litt tid å bli vant til hvordan den beveger seg.

Gasskontrollen regulerer omdreiningstallet (o/min – omdreininger per minutt). Sett gasskontrollen i HURTIG-stillingen for best ytelse. Arbeid alltid med maksimal gass.

⚠ ADVARSEL

Maskinen kan rotere svært hurtig. Du kan miste kontroll over maskinen og forårsake personskade eller skade på maskinen.

- **Vær forsiktig når du svinger.**
- **Reduser hastigheten før du foretar skarpe svinger.**

Kjøre fremover

Merk: Motoren stenges av dersom bevegelseskontrollspakene beveges når parkeringsbremsen er på.

Du kan stoppe maskinen ved å sette bevegelseskontrollspakene i FRI-stillingen.

1. Koble fra parkeringsbremsen. Se Koble fra parkeringsbremsen (side 26).
2. Flytt spakene til den midtre, frie stillingen.
3. Skyv bevegelsekontrollspakene forsiktig forover for å gå fremover (Figur 26).

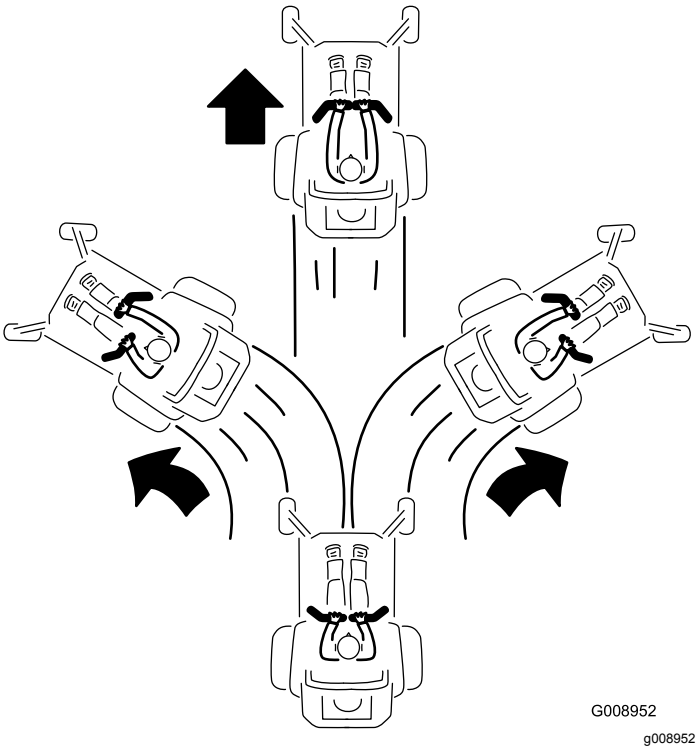

Figur 26

Kjøre bakover

1. Flytt spakene til den midtre, frie stillingen.
2. Skyv bevegelseskontrollspakene forsiktig bakover for å gå bakover (Figur 27).

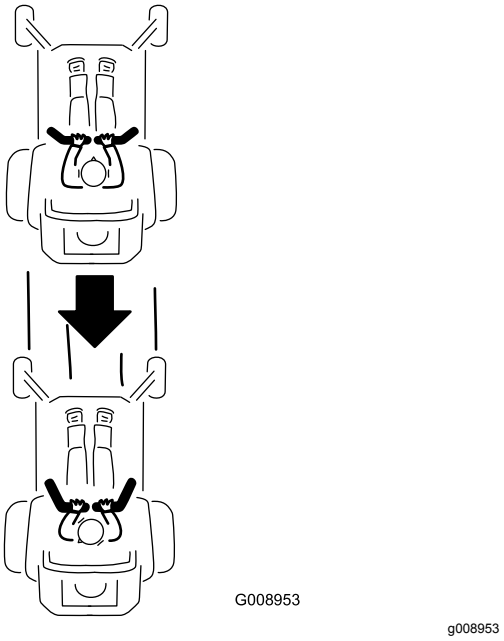

Figur 27

Bruke sideutslipp

Kun maskiner med sideutslipp

Gressklipperen har en gressavleder med hengsler som sprer det klipte gresset ut fra siden og ned mot bakken.

⚠ FARE

Hvis ikke gressavlederen, utslippsdekselet eller hele gressoppsamleren sitter på plass, vil du selv eller andre risikere å komme i kontakt med kniven eller gjenstander som blir slengt opp i luften. Kontakt med gressklipperkniver som roterer og gjenstander som slynges opp i luften, kan føre til at noen blir alvorlig skadet eller drept.

- **Fjern aldri gressavlederen fra klippeenheten fordi gressavlederen leder materiale ned mot bakken. Hvis gressavlederen blir skadet, må den skiftes ut omgående.**
- **Hold hender og føtter borte fra undersiden av gressklipperenheten.**
- **Prøv aldri å rengjøre utslippsområdet eller gressklipperknivene uten at du flytter knivkontrollbryteren (kraftuttaket) til Av-stillingen, vrir tenningsnøkkelen til Av-stillingen og tar ut nøkkelen.**
- **Påse at gressavlederen er i den nedre stillingen.**

Justere klippehøyden

Juster klippehøyden fra 38 til 127 mm i trinn på 6 mm, ved å flytte klippehøydespaken til forskjellige posisjoner.

1. Flytt klippehøydespaken til TRANSPORT-stillingen (samme som klippehøyden på 127 mm) (Figur 28).

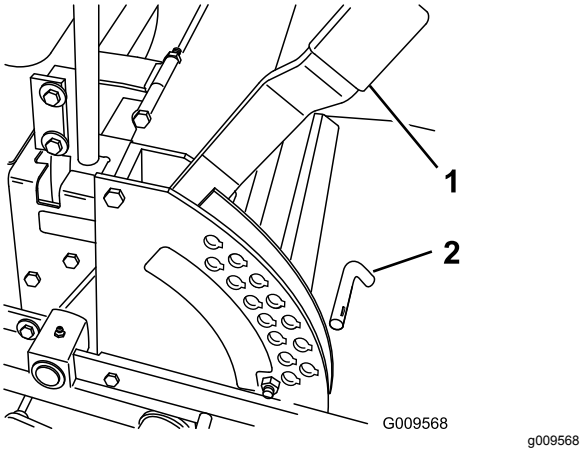

Figur 28

1. Klippehøydespak
2. Pinne

2. For å justere fjerner du bolten fra klippehøydebraketten (Figur 28).
3. Velg det hullet i klippehøydebraketten som svarer til ønsket klippehøyde, og sett inn pinnen (Figur 28).
4. Flytt spaken til valgt høyde.

Justere antiskalperingsvalsene

Maskiner med sideutslipp

Når du endrer på klippehøyden, juster høyden på de bakre antiskalperingsvalsene.

1. Parker maskinen på en jevn overflate, koble fra knivkontrollbryteren, og sett på parkeringsbremsen.
2. Før du forlater førerplassen må du slå av motoren, ta ut nøkkelen og vente til alle bevegelige deler står stille.
3. Juster antiskalperingsvalsene som vist i Figur 29, Figur 30 og Figur 31.

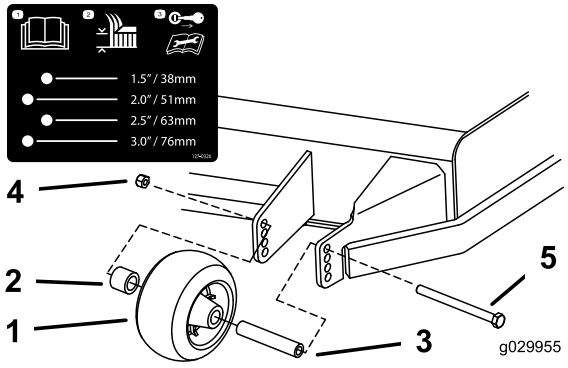

g029955

Figur 29

1. Antiskalperingsvalse
2. Avstandsstykke
3. Hylse
4. Flensmutter
5. Bolt

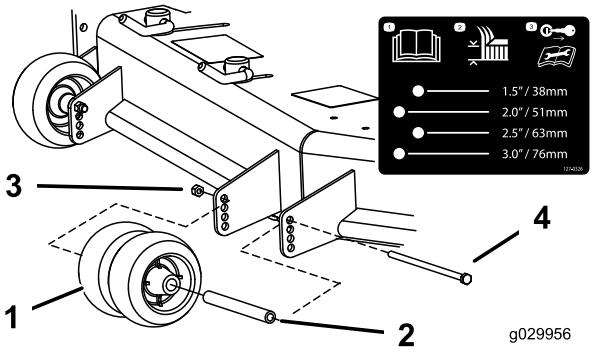

g029956

Figur 30

1. Antiskalperingsvalse
2. Hylse
3. Flensmutter
4. Bolt

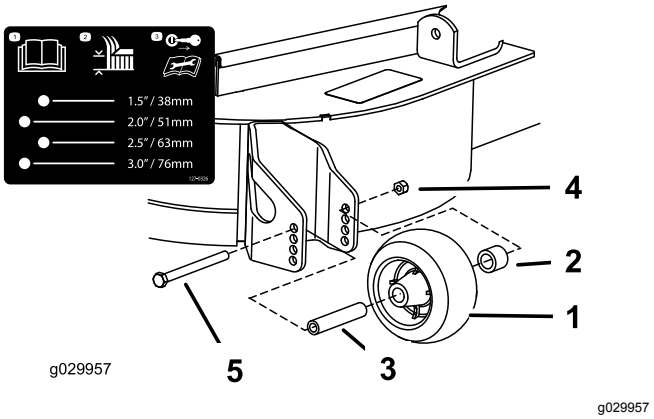

g029957

Figur 31

1. Antiskalperingsvalse
2. Avstandsstykke
3. Hylse
4. Flensmutter
5. Bolt

Maskiner med bakutslipp

Når du endrer på klippehøyden, anbefales du alltid å justere høyden på antiskalperingsvalsene.

1. Parker maskinen på en jevn overflate, koble fra knivkontrollbryteren, og sett på parkeringsbremsen.
2. Før du forlater førerplassen må du slå av motoren, ta ut nøkkelen og vente til alle bevegelige deler står stille.
3. Juster antiskalperingsvalsene som vist i Figur 32, og Figur 33.

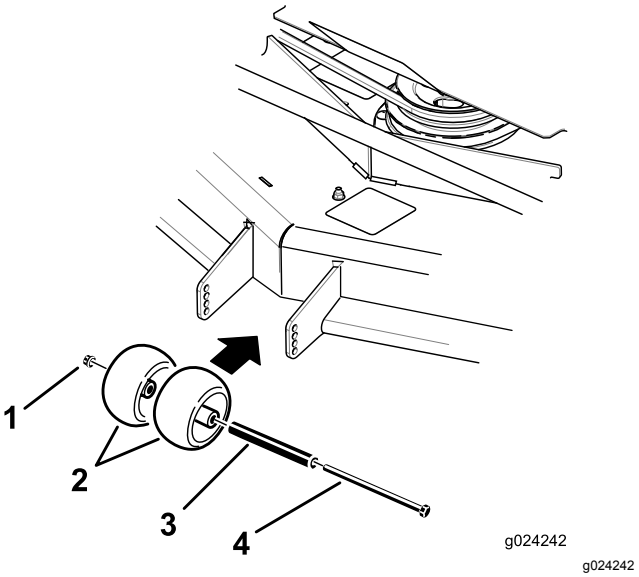

g024242

Figur 32

1. Flensmutter
2. Antiskalperingsvalse
3. Hylse
4. Bolt

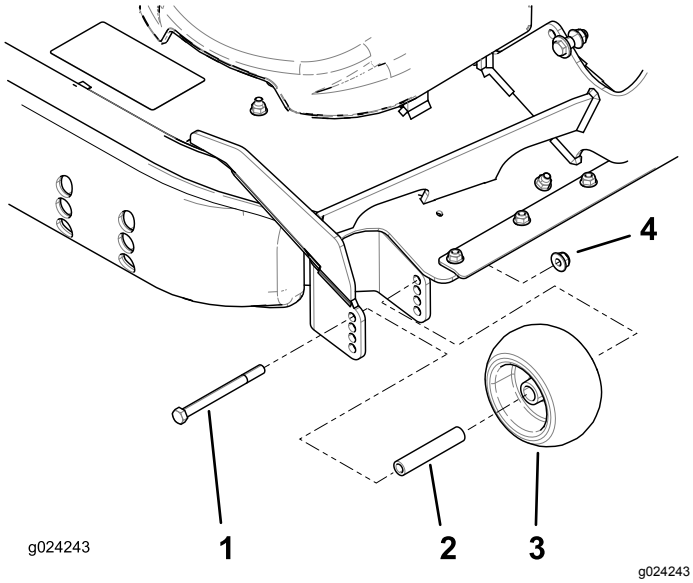

Figur 33

1. Bolt
2. Hylse
3. Antiskalperingsvalse
4. Flensmutter

Justere støtteplaten(e)

For maskiner med bakutslipp

Monter støtteplatene i lavere stilling når du arbeider med klippehøyder høyere enn 64 mm og i høyere stilling når du arbeider med klippehøyder lavere enn 64 mm.

Merk: Når støtteplatene blir slitte, kan du bytte støtteplaten over til den andre siden av gressklipperen ved å snu dem. Dette lar deg bruke støtteplatene lenger før du må bytte dem ut.

1. Parker maskinen på en jevn overflate, koble fra knivkontrollbryteren, og sett på parkeringsbremsen.
2. Før du forlater førerplassen må du slå av motoren, ta ut nøkkelen og vente til alle bevegelige deler står stille.
3. Fjern låseboltene og mutterne fra hver støtteplate (Figur 34).

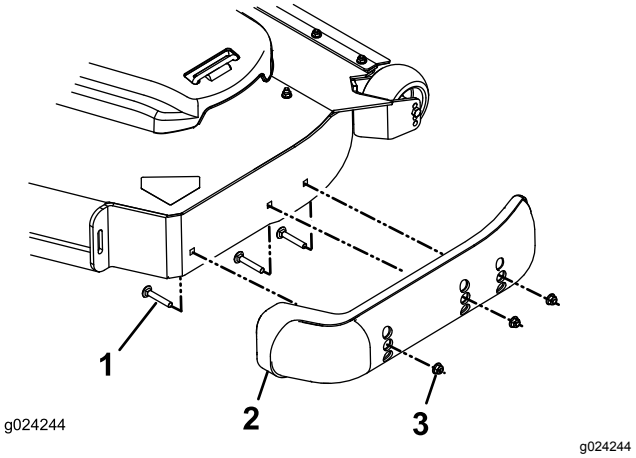

Figur 34

1. Låsebolt
2. Støtteplate
3. Mutter

4. Sett hver støtteplate til ønsket posisjon og fest dem med låseboltene og mutterne.

   Merk: Bruk kun de øverste og midterste hullene til å justere støtteplatene. De nederste hullene brukes når du bytter sider på klippeenheten, de blir da de øverste hullene på den andre siden av gressklipperen.
5. For å hindre at støtteplaten skades, må du stramme låseboltene og mutterne på hver støtteplate til 12,4–14,7 Nm.

Justere utstrømnings-skjermknotten

For maskiner med sideutslipp

Denne prosedyren gjelder kun for maskiner med utstrømningsskjermknotten. Enkelte modeller har muttere og bolter i stedet for utstrømningsskjermknotten som du kan justere på samme måte.

Du kan justere gressklipperens utslippsflyt for forskjellige typer klippeforhold. Plasser knotten og skjermen slik at de gir den beste klippekvaliteten.

1. Parker maskinen på en jevn overflate, koble fra knivkontrollbryteren, og sett på parkeringsbremsen.
2. Før du forlater førerplassen må du slå av motoren, ta ut nøkkelen og vente til alle bevegelige deler står stille.
3. Løsne knotten.
4. Skyv knotten til ønsket stilling.
5. Skru knotten godt fast.

Plassere utstrømmings-skjermen

For maskiner med sideutslipp

De følgende figurene er kun anbefalinger. Justeringene varierer etter gresstype, fuktinnhold og høyde på gresset.

Merk: Hvis motorkraften trekker ned og gressklipperens bakkehastighet er den samme kan du åpne skjermen.

Posisjon A

Dette er den bakerste stillingen. Foreslått bruk for denne stillingen er som følger:

- Klippeforhold med kort, lett gress
- Tørre forhold
- Mindre avklippet gress
- Driver gressrestene lengre vekk fra gressklipperen

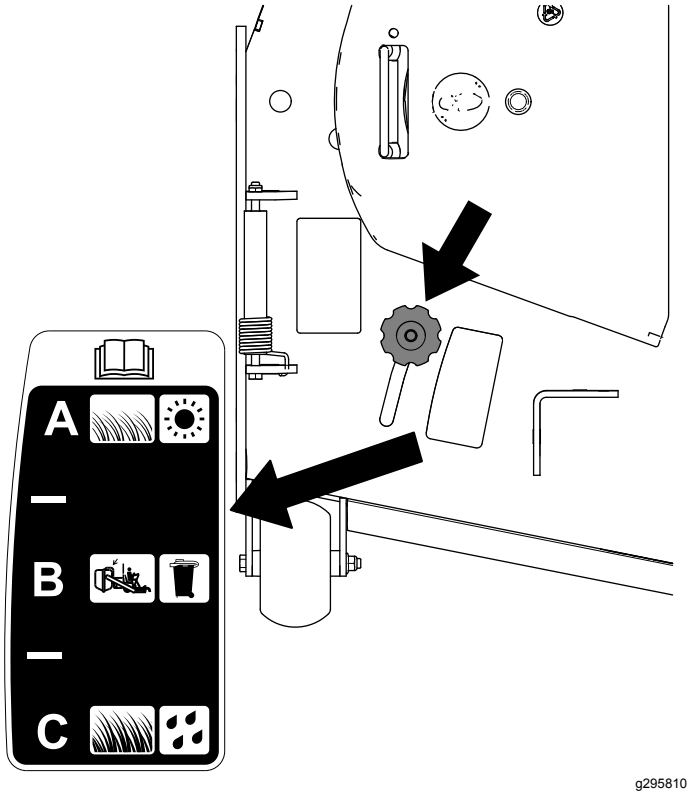

Figur 35

Stilling B

Bruk denne stillingen ved oppsamling. Innrett den alltid mot vifteåpningen.

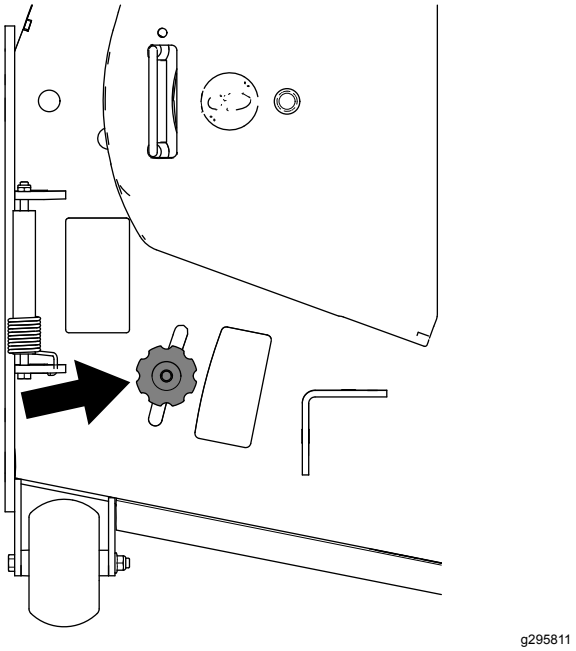

Figur 36

Stilling C

Dette er den fremste stillingen. Foreslått bruk for denne stillingen er som følger:

- Klippeforhold med høyt, tett gress
- Våte forhold
- Reduserer motorens strømforbruk
- Muliggjør høyere bakkehastighet under vanskelige forhold

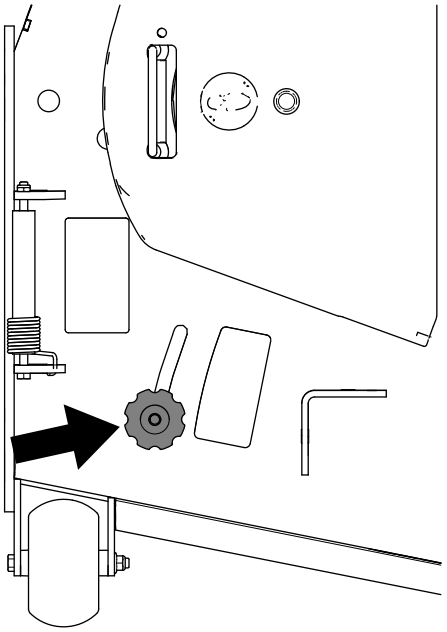

g295812

Figur 37

Bruke med overopphe-tingssensor

Denne motoren har en sensor som slår av klippeenheten når motoren blir overopphetet. Når motoren overopphetes, slås lyd- og lysalarmen på samtidig som klippeenheten slås av.

Hvis klippeenheten blir slått av automatisk på grunn av overoppheting, vil du kunne kjøre maskinen til et sikkert område eller til en lastebil eller tilhenger.

Hvis motoren overopphetes, påse at området rundt motoren og radiatoren er fritt for rusk. Slå av motoren og la den avkjøles før du aktiverer klippeenheten. Hvis motoren fortsetter å overopphetes, ta maskinen med til en autorisert serviceforhandler.

Brukstips

Bruke gassens hurtiginnstilling

For best plenklipping og maksimal luftsirkulasjon, kjører du motoren i HURTIGSTILLINGEN. Luft er nødvendig for at gresset skal klippes grundig. Klippehøyden må derfor ikke være så lav at klippeenheten er omgitt av uklippet gress. Forsøk alltid å holde den ene siden av klippeenheten unna uklippet gress. Luften kan da trekkes inn i klippeenheten.

Klippe en plen for første gang

Klipp gresset litt lengre enn vanlig for å sikre at klippeenheten ikke skalperer ujevne områder. Klippehøyden som ble brukt tidligere er som regel den beste å bruke. Hvis gresset som klippes er lengre enn 15 cm, kan det være lurt å klippe plenen to ganger for å få et bedre resultat.

Klippe en tredjedel av gresstrået

Det er best å bare klippe en tredjedel av gressets lengde. Kortere klipping anbefales ikke, bortsett fra hvis gresset er glissent eller det er sent på høsten og gresset vokser saktere.

Veksle klipperetningen

Dersom du veksler på klipperetningen, holder gresset seg oppreist. Dette bidrar også til å spre det klipte gresset, noe som gir bedre nedbryting og gjødsling.

Klippe gresset med riktig tidsintervall

Gress vokser med varierende hastighet til forskjellige tider på året. For å opprettholde samme klippehøyde, må du klippe gresset oftere tidlig på våren. Midt på sommeren begynner det å vokse saktere, derfor trenger du ikke å klippe det så ofte da. Hvis du er ute av stand til å klippe plenen i en lengre periode, klipper du først med en høy klippehøyde. Vent i 2 dager, og klipp deretter på nytt med en lavere høyde.

Bruke en redusert klippehastighet

Hvis du ønsker forbedret klippekvalitet, kan du redusere bakkehastigheten.

Unngå å klippe for kort

Når du klipper ujevnt, hev klippehøyden for å unngå skalpering av gresset.

Stoppe maskinen

Hvis maskinens bevegelse forover må stoppes under klippingen, kan det falle en gressklump ned på plenen. Gå til et tidligere klippet område med knivene koblet inn eller koble ut klippeenheten mens du beveger deg framover for å unngå dette.

Holde klippeenhetens underside ren

Fjern gressrester og skitt fra klippeenhetens underside etter hver bruk. Hvis det er et tykt belegg av gress

og smuss under klippeenheten, vil klipperesultatet bli dårlig.

Montere kniven(e)

Sørg for å holde kniven skarp hele klippesesongen, fordi en skarp kniv klipper gresset uten å slite av eller frynse gresstråene. Gress som er blitt slitt av eller frynset, vil bli brunt i kantene, noe som vil sinke veksten og øke sykdomsfaren. Sjekk at knivene på klipperen er skarpe og ikke slitte eller ødelagte etter bruk. Fil ned eventuelle hakk og kvess knivene etter behov. Hvis en kniv er ødelagt eller slitt må du straks bytte den ut med en original Toro-kniv.

Etter bruk

Sikkerhet etter bruk

Generell sikkerhet

- Parker kjøretøyet på en jevn overflate, koble fra driverne, sett på parkeringsbremsen, stopp motoren og ta ut nøkkelen. Vent til alle bevegelige deler har stoppet og la maskinen kjøle seg ned før du justerer, rengjør, setter den til oppbevaring eller reparerer den. La aldri personell uten opplæring vedlikeholde maskinen.
- Rengjør maskinen som angitt i kapittelet Vedlikehold. Hold motoren og motorområdet fritt for oppsamling av gress, løv, for mye fett eller olje og andre gjenstander som kan samle seg opp på disse områdene. Disse stoffene kan bli brennbare og kan føre til brann.
- Sjekk ofte for slitte eller forringede komponenter som kan utgjøre en risiko. Stram løse monteringsdeler godt til.

Bruke drivstoffavsten-gingsventilen

Drivstoffavsteningsventilen er plassert under setet. Flytt setet frem for å få tilgang til den.

Lukk bensinkranen ved transport, vedlikehold og oppbevaring.

Pass på at drivstoffavstengingsventilen er åpen når du starter motoren.

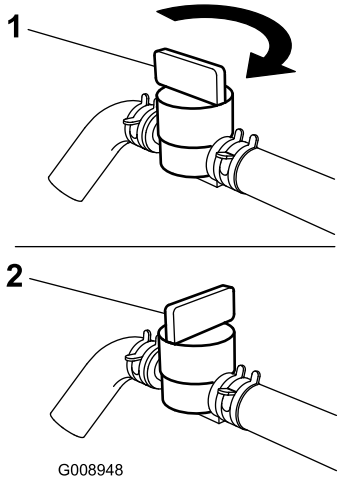

g008948

Figur 38

1. PÅ-stilling
2. AV-stilling

Skyve maskinen for hånd

Viktig: **Skyv alltid maskinen for hånd. Tau aldri maskinen, da dette kan føre til skade.**

Skyve maskinen

1. Parker maskinen på en jevn overflate, koble fra knivkontrollbryteren, og sett på parkeringsbremsen.
2. Før du forlater førerplassen må du slå av motoren, ta ut nøkkelen og vente til alle bevegelige deler står stille.
3. Drei omløpsventilene mot klokken, én omdreining for å skyve (Figur 39).

   Merk: Dette gjør at hydraulikkvæsken kan gå utenom pumpen, og at hjulene kan rulle.

   Viktig: **Ikke drei omløpsventilene mer enn én omdreining. Dette hindrer at ventilen kommer ut av skroget, og fører til at væsken renner ut.**
4. Koble fra parkeringsbremsen før du dytter maskinen.

Endre til maskinbruk

Drei omløpsventilene med klokken én gang for å bruke maskinen (Figur 39).

Merk: Ikke trekk til omløpsventilene for mye.

Viktig: **Maskinen kan ikke kjøres med mindre omløpsventilene er vendt inn.**

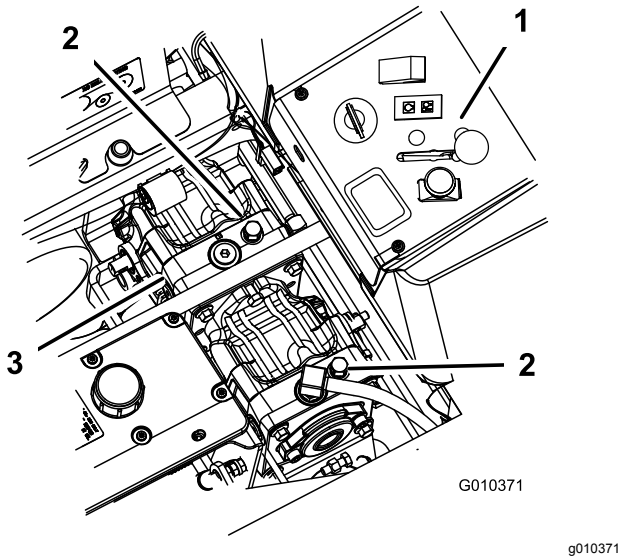

Figur 39

1. Sidekonsollkontroller
2. Omløpsventil
3. Hydrauliske pumper

Transportere maskinen

Bruk en kraftig tilhenger eller lastebil for å transportere maskinen. Bruk en rampe med full bredde. Sikre at tilhengeren eller lastebilen har alle nødvendige bremser, lys og markeringer som kreves ved lov. Les alle sikkerhetsinstruksjonene nøye. Kunnskap om dette kan forhindre personskader. Se lokale bestemmelser for krav til tilhenger og festing.

⚠ ADVARSEL

Det å kjøre i trafikken uten blinklys, lys, reflekser eller merking for saktegående kjøretøy er farlig og kan føre til ulykker, som igjen forårsaker personskader.

Ikke bruk maskinen på offentlige veier.

Velge en tilhenger

⚠ ADVARSEL

Lasting av maskinen på en tilhenger eller lastebil øker muligheten for at den velter og kan føre til alvorlig skader eller dødsulykker (Figur 40).

- **Bruk en rampe med full bredde. Ikke bruk individuelle ramper for hver side av maskinen.**
- **Ikke overgå en 15 graders vinkel mellom rampen og bakken eller mellom rampen og tilhengeren eller lastbilen.**
- **Påse at rampen er minst fire ganger så lang som høyden til tilhengeren eller lasteplanet i forhold til bakken. Dette sikrer at rampevinkelen ikke overskrider 15 grader på flatt underlag.**

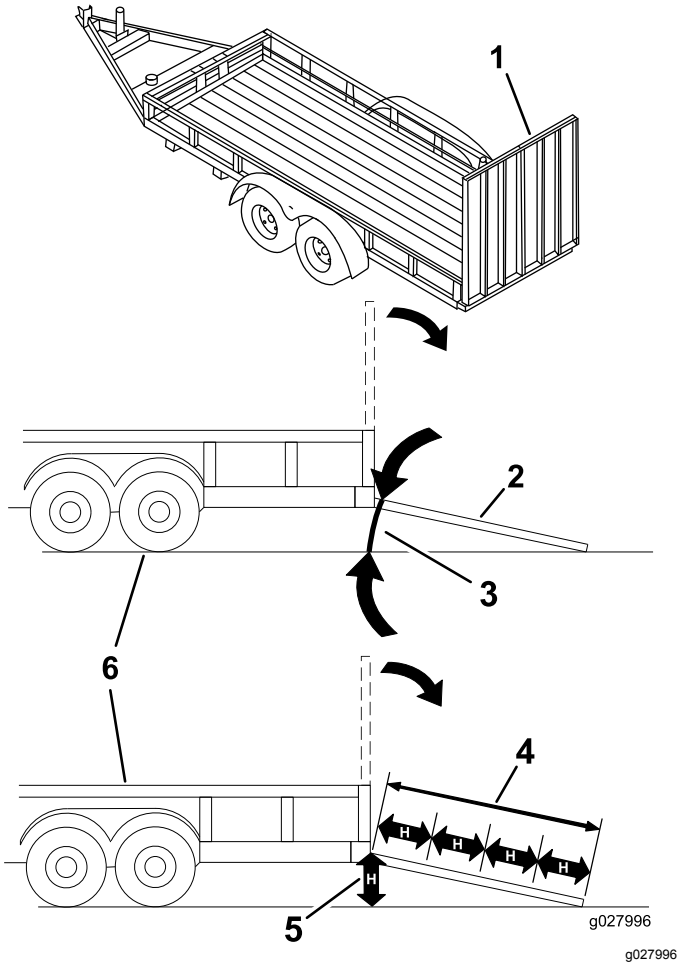

Figur 40

1. Rampe med full bredde i oppbevaringsposisjon
2. Rampe med full bredde i oppbevaringsposisjon sett fra siden
3. Ikke større enn 15 grader
4. Rampen er minst 4 ganger så lang som høyden til tilhengeren eller lasteplanet i forhold til bakken.
5. H = høyden på tilhengeren eller lasteplanet i forhold til bakken
6. Lastebil

Laste maskinen

⚠ ADVARSEL

Lasting av maskinen på en tilhenger eller lastebil øker muligheten for at den velter og kan føre til alvorlig skader eller dødsulykker.

- **Vær svært forsiktig når du kjører maskinen på en rampe.**
- **Rygg maskinen opp rampen, og kjør den fremover ned rampen.**
- **Unngå plutselig akselerasjon eller bremsing mens du kjører maskinen på en rampe da det kan føre til tap av kontroll eller en situasjon der maskinen velter.**

1. Hvis du bruker en tilhenger, koble den til tauekjøretøyet og sett på sikkerhetskjettingene.
2. Koble til tilhengerbremsene og lysene, hvis aktuelt.
3. Senk rampen og sørg for at vinkelen mellom rampen og bakken ikke overskrider 15 grader (Figur 40).
4. Rygg maskinen opp på rampen (Figur 41).

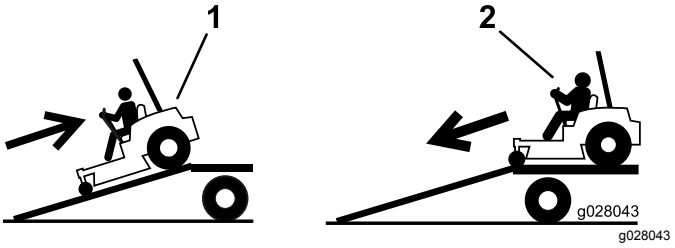

Figur 41

1. Rygg maskinen opp på rampen.
2. Kjør maskinen fremover ned fra rampen.

5. Stopp motoren, ta ut nøkkelen og sett på parkeringsbremsen.
6. Fest maskinen nær de fremre styrehjulene og den bakre støtfangeren med stropper, kjettinger, kabler eller tau (Figur 42). Se lokale bestemmelser for krav om festing.

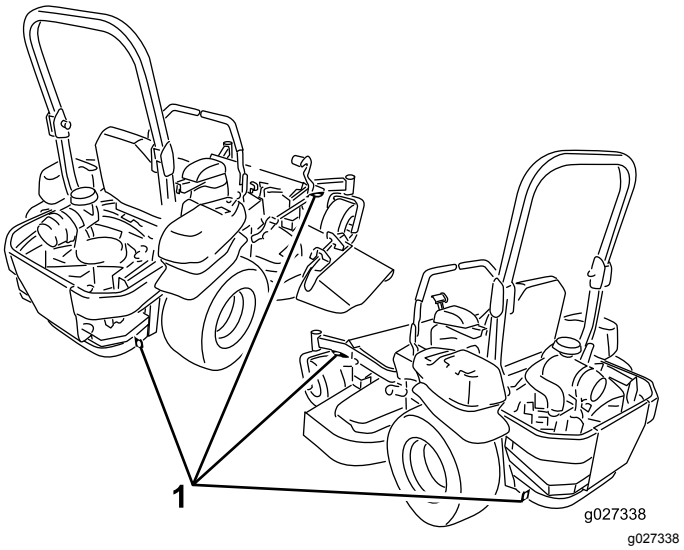

Figur 42

1. Festebøyler

Losse maskinen

1. Senk rampen og sørg for at vinkelen mellom rampen og bakken ikke overskrider 15 grader (Figur 40).
2. Kjør maskinen fremover ned fra rampen (Figur 41).

Vedlikehold

Sikkerhet ved vedlikehold

⚠ ADVARSEL

Noen kan starte motoren ved utføring av vedlikehold eller justeringer. En motor som plutselig starter ved et uhell kan gi deg eller andre i nærheten alvorlige skader.

Fjern nøkkelen fra tenningsbryteren og aktiver parkeringsbremsen før du starter vedlikeholdsarbeid.

⚠ ADVARSEL

Motoren kan bli veldig varm. Du kan få alvorlige brannskader av å ta på en varm motor.

La motoren kjøle seg helt ned før service eller reparasjoner rundt motorområdet.

- Parker kjøretøyet på en jevn overflate, koble fra driverne, sett på parkeringsbremsen, stopp motoren og ta ut nøkkelen. Vent til alle bevegelige deler har stoppet og la maskinen kjøle seg ned før du justerer, rengjør eller reparerer den. La aldri personell uten opplæring vedlikeholde maskinen.
- Koble fra batteriet før du foretar reparasjoner. Koble kabelen fra den negative polen først, og deretter den andre kabelen fra den positive polen. Når du kobler kablene til igjen, kobler du først til den positive polen og deretter den negative.
- Hold maskinen, vern, deksler og alle sikkerhetsanordninger på plass og i fungerende stand. Kontroller komponentene regelmessig for slitasje og skader, og skift dem ut med produsentens anbefalte deler ved behov.

⚠ ADVARSEL

Fjerning eller modifisering av originalutstyret, deler og/eller tilbehør, kan endre garantien, kontrollerbarheten og sikkerheten til maskinen. Uautoriserte endringer av originalutstyret eller feilaktig bruk av originale Toro-deler, kan føre til alvorlig personskade eller dødsfall. Uautoriserte endringer på maskinen, motoren, drivstoff- eller ventilasjonssystem, kan være i strid med gjeldende sikkerhetsstandarder, for eksempel: ANSI, OSHA OG NFPA og/eller offentlige forskrifter som EPA og CARB.

⚠ ADVARSEL

Hydraulisk væske som kommer ut under trykk, kan trenge gjennom huden og forårsake personskader. Væske som sprøytes inn under huden, må fjernes kirurgisk innen noen få timer av en doktor med kjennskap til denne typen skader, ellers kan dette resultere i koldbrann.

- **Kontroller at alle hydraulikkslanger og ledninger er i god stand, og at alle hydrauliske koblinger og beslag er tette, før det hydrauliske systemet settes under trykk.**
- **Hold kropp og hender borte fra hull eller dyser som sprøyter ut hydraulikkvæske under høyt trykk.**
- **Bruk papp eller papir til å finne lekkasjer, ikke hendene.**
- **Slipp forsiktig ut alt trykket i hydraulikksystemet ved å plassere bevegelseskontrollspakene i nøytral og slå av motoren før du utfører arbeid på hydraulikksystemet.**

⚠ ADVARSEL

Drivstoffsystemkomponentene er under høyt trykk. Bruk av feil komponenter kan føre til systemsvikt, drivstofflekkasje og mulighet for eksplosjon.

Bruk kun godkjente drivstoffslanger, og drivstoffiltre for høytrykkssystemer.

- Vær forsiktig når du kontrollerer knivene. Legg noe rundt kniven(e), eller bruk hansker, og vær forsiktig når du vedlikeholder dem. Skadde kniver skal kun skiftes ut. Du må aldri rette eller sveise dem.
- Bruk jekkstøtter for å støtte maskinen og/eller komponenter når det er nødvendig.

⚠ FORSIKTIG

Heving av maskinen ved bare å bruke mekaniske eller hydrauliske jekker ved service eller vedlikehold, kan være farlig. Mekaniske og hydrauliske jekker gir kanskje ikke nok støtte eller kan svikte, noe som kan føre til at maskinen faller og forårsaker personskader.

Stol ikke bare på mekaniske og hydrauliske jekker for støtte. Bruk tilstrekkelige jekkstøtter eller liknende støtter.

- Vær forsiktig når du slipper ut trykket i komponenter med lagret energi.
- Hold hender og føtter borte fra bevegelige deler. Du må aldri foreta justeringer mens motoren går hvis du kan unngå det. Hvis vedlikeholds- eller justeringsprosedyren krever at motoren skal kjøre og komponenter være i bevegelse, vær svært forsiktig.

⚠ ADVARSEL

Kontakt med bevegelige deler eller varme overflater kan føre til personskade.

Hold fingre, hender og bekledning unna roterende komponenter og varme overflater.

- Sjekk alle boltene ofte for å sikre at de er korrekt tilstrammet.

Anbefalt vedlikeholdsplan

Vedlikeholdsintervall	Vedlikeholdsprosedyre
Etter de 8 første timene	• Kontroller nivået på motorkjølevæsken. • Kontroller den hydraulisk oljen.
Etter de 25 første timene	• Skift det hydrauliske filteret.
Etter de 50 første timene	• Skift motoroljen. • Skift motoroljefilteret. • Skift motoroljen.
Etter de 100 første timene	• Kontroller momentet for hjulenes hakemuttere. • Kontroller hjulnavets låsemutter. • Skift girkasseolje.
For hver bruk eller daglig	• Sjekk sikkerhetssperresystemet. • Sjekk motoroljenivået. • Kontroller sikkerhetsbeltet. • Kontroller nivået på motorkjølevæsken. • Rengjør motoroljekjøleren. • Undersøk knivene. • Rengjør klippeenheten.
Hver 25. driftstime	• Smør klippeenheten og spindlene. • Smør lederullarmen på klippeenheten. • Smør lederullarmen på pumpedrivremmen. • Smør lederullarmen til kraftuttakets drivrem. • Smør bremsspaken. • Kontroller den hydraulisk oljen.
Hver 40. driftstime	• Tøm vannutskilleren.
Hver 50. driftstime	• Kontroller trykket i dekkene. • Sjekk kraftuttakets drivrem. • Kontroller pumpedrivremmen. • Kontroller generatorremmen.
Hver 100. driftstime	• Smør klippeenhetens løftetapper. • Skift motoroljen. • Skift motoroljen. • Kontroller girkasseoljenivået. • Undersøk slangene i motorens kjølesystem. • Sjekk remmene for slitasje/sprekker. • Kontroller spenningen til generatorremmen.
Hver 150. driftstime	• Bruk lettolje eller smøremiddel i sprayform på maskinen. Se smøring.
Hver 200. driftstime	• Skift motoroljefilteret. • Smør bremsetappen.
Hver 250. driftstime	• Kontroller og/eller skift ut luftfilteret (oftere under skitne og støvete forhold). • Skift hydraulikkfilter og hydraulikkvæske når du benytter Mobil® 1-væske.

Vedlikeholdsintervall	Vedlikeholdsprosedyre
Hver 400. driftstime	• Smøre styresvingarmene (oftere under skitne og støvete forhold). • Skift drivstoffilter (oftere under skitne og støvete forhold).
Hver 500. driftstime	• Kontroller momentet for hjulenes hakemuttere. • Kontroller hjulnavets låsemutter. • Juster styrehjulslageret. • Juster den elektriske clutchen. • Skift hydraulikkfilter og hydraulikkvæske når du bruker Toro® HYPR-OIL™ 500-hydraulikkvæske.
én gang månedlig	• Sjekk batteriladingen.
Årlig	• Fyll på styrehjullagrene på nytt (oftere under skitne og støvete forhold). • Smøre styrehjulnavene. • Skift girkasseolje. • Skift kjølemiddelet i motoren.

Viktig: **Se i brukerhåndboken for flere vedlikeholdsprosedyrer.**

⚠ FORSIKTIG

Dersom du lar tenningsnøkkelen stå i bryteren, kan noen starte motoren uten at det er tilsiktet, noe som kan påføre deg eller personer i nærheten alvorlige skader.

Slå av motoren og ta ut nøkkelen av bryteren før du utfører vedlikehold.

Forberedelse for vedlikehold

Bruke Z Stand™

Z Stand hever den fremre delen av maskinen slik at du kan rengjøre gressklipperen og fjern knivene.

⚠ ADVARSEL

Maskinen kunne falle på noen og forårsake alvorlig personskade eller dødsfall.

- **Vær svært forsiktig når du bruker maskinen på Z Stand.**
- **Bruk Z Stand kun til å rengjøre gressklipperen og fjerne knivene.**
- **Ikke la maskinen være plassert på Z Stand over lengre tid.**
- **Du må alltid stanse motoren, sette på parkeringsbremsen og ta ut nøkkelen før du utfører noe vedlikehold på gressklipperen.**

Kjøre opp på Z Stand

Viktig: **Bruk Z Stand på en jevn flate.**

1. Hev klippeenheten til transportstilling.
2. Monter brakettpinnen (Figur 43).

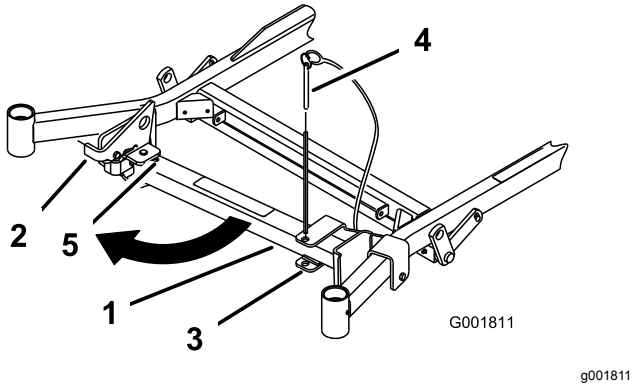

Figur 43

1. Z Stand
2. Brakettpinne
3. Brakett
4. Bunnen av slissen
5. Lås

3. Hev spaken.

4. Sving stativets fot ut og skyv det mot maskinen, inn i bunnen av slissen (Figur 43 og Figur 44).

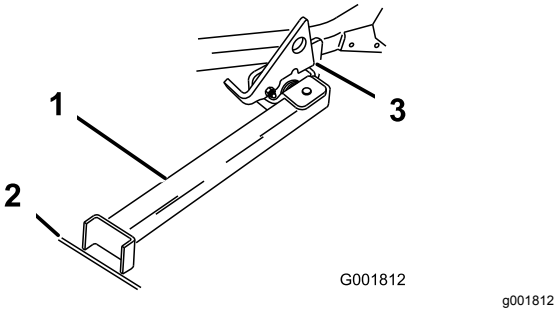

Figur 44

1. Z Stand (Plassert i slissen)
2. Sprekk i fortauet eller gressmatte
3. Spaken hviler på dreietappen

5. Plasser stativets fot på bakken og hvil spaken på dreietappen (Figur 44).
6. Start motoren og sett den på halv gass.

   Merk: For best resultat, plasser stativets fot i skjøter i fortauet eller ned i gressmatten (Figur 44).
7. Kjør maskinen opp på støttene. Stopp når spaken faller ned over tappen i låst stilling (Figur 44).
8. Sett på parkeringsbremsen, slå av motoren, og ta ut nøkkelen.
9. Kil fast eller blokker drivhjulene med klosser.

⚠ ADVARSEL

Parkeringsbremsen holder kanskje ikke maskinen parkert på Z Stand og kan føre til personskader eller skade på eiendom.

Ikke parker på Z Stand hvis ikke hjulene er kilt fast eller er blokkert.

10. Utfør vedlikehold.

Kjøre ned fra Z Stand

1. Fjern kilene eller blokkene.
2. Hev spaken til ulåst stilling (Figur 45).

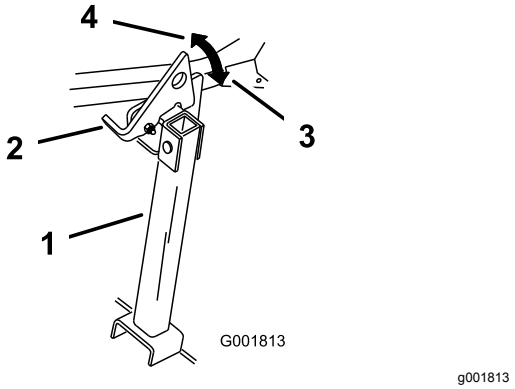

Figur 45

1. Z Stand
2. Lås
3. Låst stilling
4. Ulåst stilling

3. Start motoren og sett den på halv gass. Koble fra parkeringsbremsen.
4. Rygg sakte ned fra stativet.
5. Plasser stativet i hvilestilling igjen (Figur 43).

Frigjøre klippeenhetsforhenget

Løsne den nedre bolten på forhenget for å frigjøre klippeenhetsforhenget og få tilgang til toppen på klippeenheten (Figur 46). Etter vedlikehold, monter forhenget og stram til bolten.

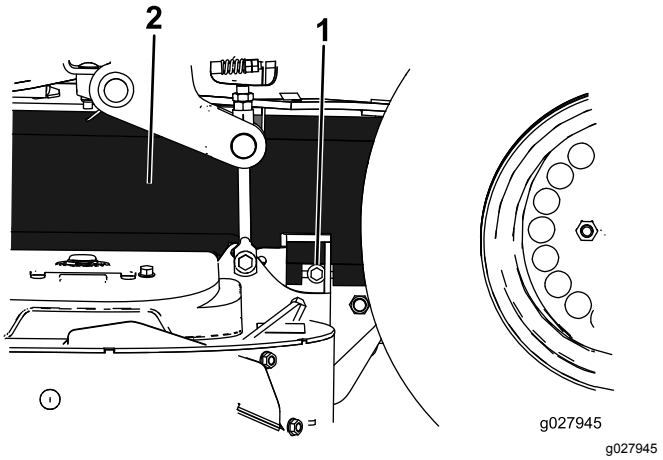

Figur 46

1. Bolt
2. Forheng

Fjerne skydd i platemetall

Løsne de to fremre boltene og fjern skyddet i platemetall for å få tilgang til klipperremmene og spindlene (Figur 47). Etter vedlikehold, sett på skyddet i platemetall og stram til boltene.

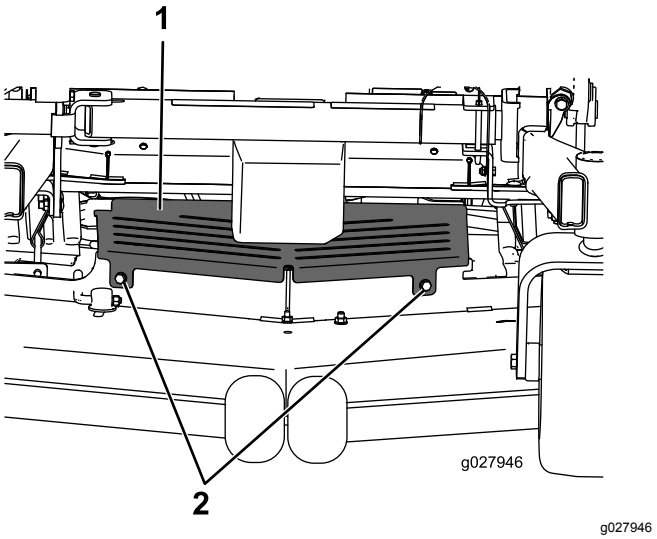

Figur 47

1. Skydd i platemetall
2. Bolt

Smøring

Smøre maskinen

Smør maskinen oftere under skitne og støvete forhold. Se Figur 48 eller Figur 49 for å se plasseringen til smøreniplene.

Smørefettype: Nr. 2 litium- eller molybdenumbasert smørefett

1. Parker maskinen på en jevn overflate, koble fra knivkontrollbryteren, og sett på parkeringsbremsen.
2. Før du forlater førerplassen må du slå av motoren, ta ut nøkkelen og vente til alle bevegelige deler står stille.
3. Tørk av smøreniplene med en fille.

   Merk: Skrap eventuell maling av forsiden av festeanordningene.
4. Sett en fettsprøyte på anordningen.
5. Påfør smørefett i smøreniplene til det tyter ut av lagrene.
6. Tørk opp overflødig fett.

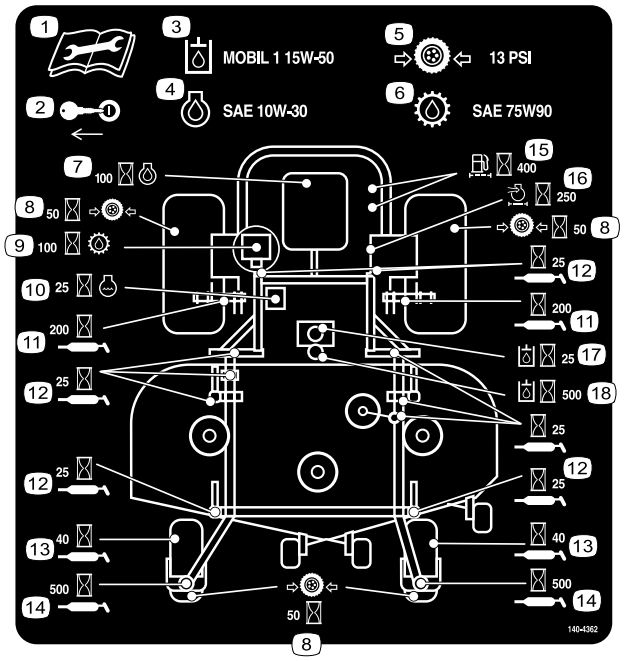

Figur 48

Maskiner med sideutslipp

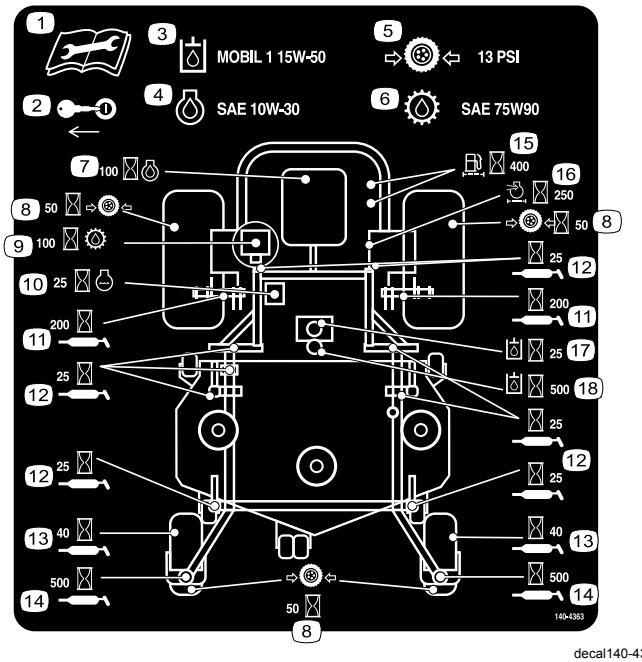

Figur 49
Maskiner med bakutslipp

Påføre tynn olje eller spraysmøring

Serviceintervall: Hver 100. driftstime

Maskiner med sideutslipp

Bruk lettolje eller et smøremiddel i sprayform til å smøre klippeenhetens løftetapper.

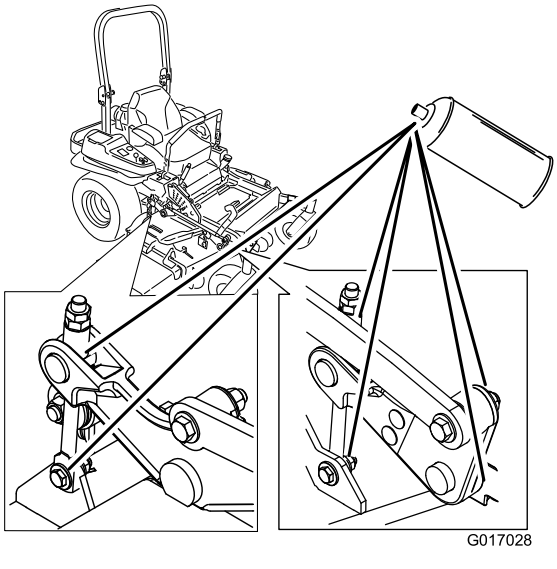

Figur 50

Maskiner med bakutslipp

Serviceintervall: Hver 150. driftstime

Bruk lettolje eller et smøremiddel i sprayform til å smøre maskinen i følgende områder:

- Setebryters aktuator
- Svingtapp for bremsehåndtak
- Bremsestanghylsene
- Bronsehylstre for bevegelseskontroll

Smøre klippeenhet og remskiver

Serviceintervall: Hver 25. driftstime—Smør klippeenheten og spindlene.

Smørefettype: Nr. 2 litium- eller molybdenumbasert smørefett

Viktig: **Påse at klippeenhetsspindlene er fulle med fett hver uke.**

1. Parker maskinen på en jevn overflate, koble fra knivkontrollbryteren, og sett på parkeringsbremsen.
2. Før du forlater førerplassen må du slå av motoren, ta ut nøkkelen og vente til alle bevegelige deler står stille.
3. Løsne den nedre bolten som fester klippeenhetsforhenget til klippeenheten. Se Frigjøre klippeenhetsforhenget (side 41).
4. Fjern skyddet i platemetall. Se Fjerne skydd i platemetall (side 42)
5. Fjern remdekslene.
6. Smør lederullarmen på klippeenheten (Figur 51).
7. Smør niplene på trykkarmene (Figur 51 eller Figur 52).

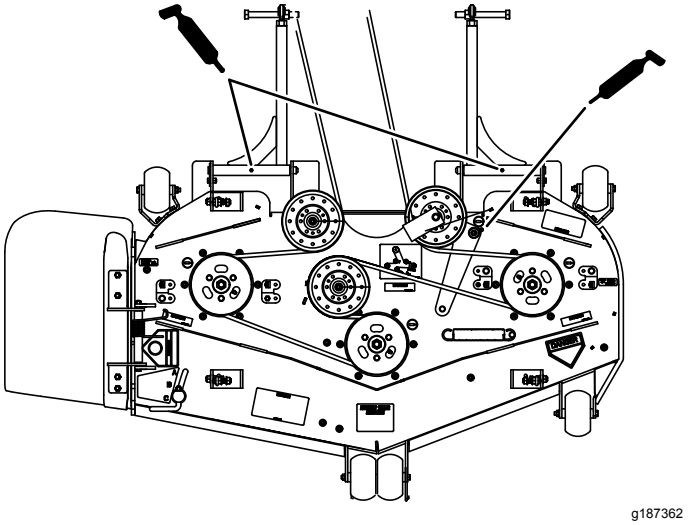

Figur 51
Maskiner med sideutslipp

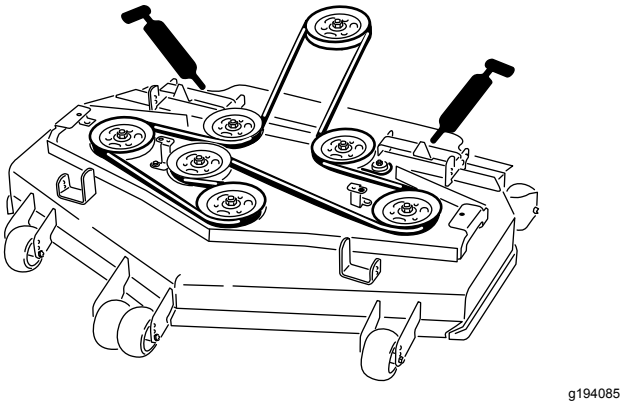

Figur 52
Maskiner med bakutslipp

8. Smør lederullarmen til kraftuttakets drivrem (Figur 53).
9. Smør lederullarmen på pumperemmen (Figur 53).

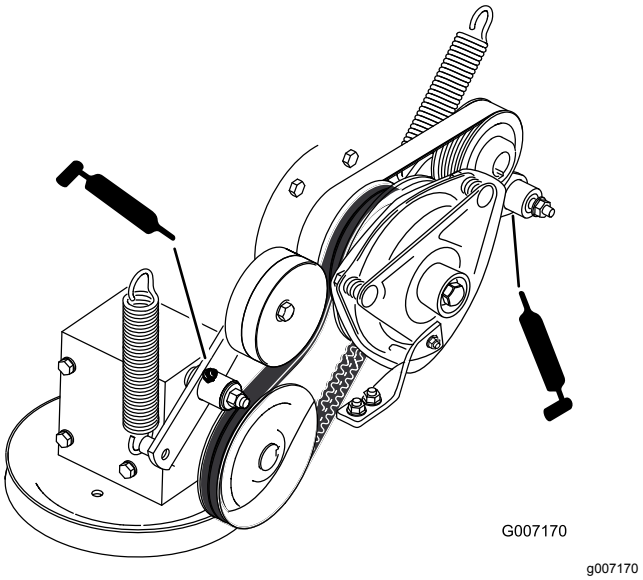

Figur 53

10. Monter skyddet i platemetall.
11. Stram den nedre bolten som fester klippeenhetsforhenget til klippeenheten.

Smøre styresvingarmene

Serviceintervall: Hver 400. driftstime/Årlig (avhengig av hva som kommer først) (oftere under skitne og støvete forhold).

Årlig—Fyll på styrehjullagrene på nytt (oftere under skitne og støvete forhold).

1. Parker maskinen på en jevn overflate, koble fra knivkontrollbryteren, og sett på parkeringsbremsen.
2. Før du forlater førerplassen må du slå av motoren, ta ut nøkkelen og vente til alle bevegelige deler står stille.
3. Fjern støvkoppen og juster styrehjulet, og la støvkoppen være av til smøringen er utført. Se Justere styrehjulslageret (side 56).
4. Fjern kontrollpluggen.
5. Skru en smørenippel inn i hullet.
6. Pump fett inn i smørenippelen til det flyter ut rundt topplageret.
7. Fjern smørenippelen fra hullet. Monter sekskantpluggen og lokket.

Smøre styrehjulnavene

Serviceintervall: Årlig

1. Parker maskinen på en jevn overflate, koble fra knivkontrollbryteren, og sett på parkeringsbremsen.
2. Før du forlater førerplassen må du slå av motoren, ta ut nøkkelen og vente til alle bevegelige deler står stille.
3. Hev gressklipperen for tilgang.
4. Fjern styrehjulet fra styrehjulsgaflene.
5. Fjern beskyttelsespakningene fra hjulnavet.

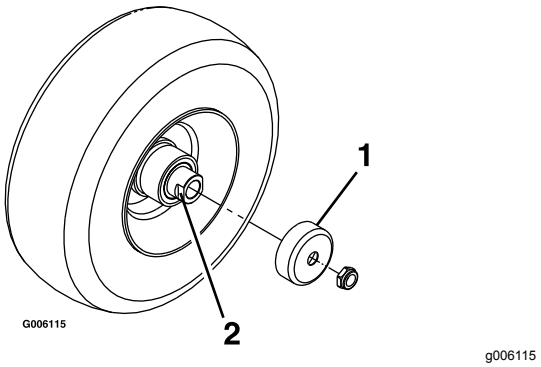

Figur 54

1. Beskyttelsespakning
2. Avstandsmutter med anlegg for skrunøkkel

6. Fjern en avstandsmutter fra akselenheten i styrehjulet.

   Merk: Det er brukt gjengeforseglermiddel for å låse avstandsmutrene til akselen.
7. Fjern akselen (med den andre avstandsmutteren fortsatt montert på den) fra hjulenheten.
8. Lirk ut pakninger og se etter slitasje eller skade på lagrene, og bytt ut ved behov.
9. Fyll lagrene med et universalsmøremiddel.
10. Sett ett lager og én ny pakning inn i hjulet.
11. Hvis akselenheten mangler begge avstandsmutterene, må du bruke gjengeforseglingsmiddel på én avstandsmutter og gjenge den på akselen med anleggene for skrunøkkelen vendende utover.

    Merk: Ikke skru avstandsmutteren helt inn på enden av akselen. La det være igjen ca. 3 mm fra avstandsmutterens ytre overflate til enden av akselen inne i mutteren.
12. Sett den sammenmonterte mutteren og akselen inn på hjulet på den siden hvor den nye pakningen og lageret står.
13. Fyll området inne i hjulet rundt akselen fullt med universalsmørefett mens den åpne enden på hjulet vender opp.
14. Sett det andre lageret og en ny pakning på hjulet.
15. Bruk gjengeforseglingsmiddel på den andre avstandsmutteren, og gjeng den inn på akselen med anleggene for skrunøkkelen vendt utover.
16. Trekk til mutteren med et moment på 8–9 Nm, løsne mutteren og trekk den til igjen med et moment på 2–3 Nm.

    Merk: Pass på at akselen ikke stikker ut lengre enn noen av mutrene.
17. Sett på igjen beskyttelsespakningene over hjulnavet, og sett hjulet inn på styrehjulsgaffelen.
18. Sett på igjen styrehjulsbolten og stram til mutteren helt.

Viktig: **Kontroller lagerjusteringen ofte for å forhindre skade på pakning og lager. Snurr styrehjulet rundt. Hjulet skal ikke snurre fritt (mer enn 1 eller 2 omdreininger) eller vise tegn til sideslark. Hvis hjulet snurrer helt fritt, må du justere momentet på avstandsmutteren til det blir litt motstand. Påfør ytterligere et lag med gjengeforseglermiddel.**

Vedlikehold av motor

Motorsikkerhet

- Slå av motoren før du sjekker oljen eller tilsetter olje til veivhuset.
- Hold hender, føtter, ansiktet, klær og andre kroppsdeler borte fra lyddemperen og andre varme overflater.

Overhale luftrenseren

Serviceintervall: Hver 250. driftstime (oftere under skitne og støvete forhold).

Merk: Bytt oljen oftere når driftsforholdene er svært støvete eller sandete.

Fjerne luftfilteret

1. Parker maskinen på en jevn overflate, koble fra knivkontrollbryteren (kraftuttak), og sett på parkeringsbremsen.
2. Før du forlater førerplassen må du slå av motoren, ta ut nøkkelen og vente til alle bevegelige deler står stille.
3. Åpne låsene på luftrenserdekslet og trekk luftrenserdekslet av luftrenserkroppen (Figur 55).
4. Rengjør innsiden av luftrenserdekslet med trykkluft.
5. Skyv filteret forsiktig ut av luftrenserhuset (Figur 55).

   Merk: Pass på at filteret ikke slår bort i luftrenserkroppen.
6. Inspiser filteret for skader ved å se inn i filteret mens du lyser med en lykt på utsiden av filteret.

   Merk: Hull i filteret vises som lyse flekker. Kontroller filteret, og kast det hvis det er ødelagt.

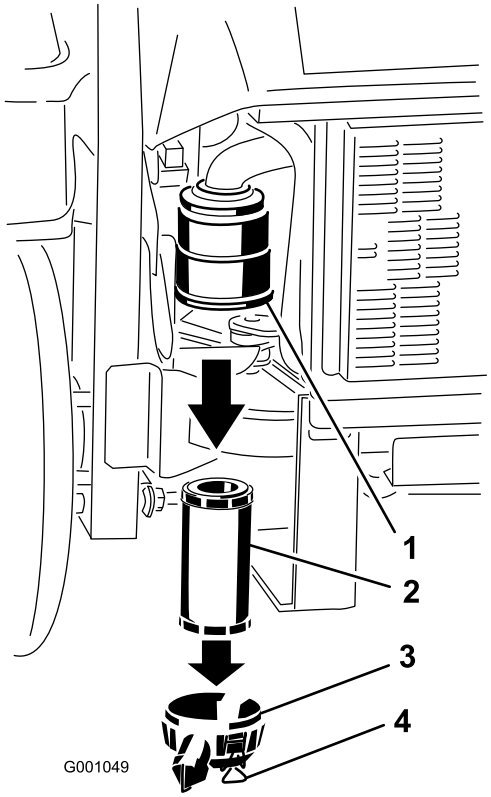

Figur 55

1. Luftfilterhus
2. Luftfilter
3. Luftrenserdeksel
4. Låser

Montere luftfilteret

1. Hvis du installerer et nytt filter, kontroller at det ikke har blitt skadet i frakten. Ikke bruk et ødelagt filter.
2. Skyv filteret inn i luftrenserkroppen (Figur 56).

   Merk: Påse at det sitter godt ved å trykke på den ytre kanten av filteret mens du installerer det.

   Viktig: **Ikke trykk på det elastiske midtpunktet til filteret.**
3. Sett luftrenserdekslet på igjen, og fest låsene (Figur 56).

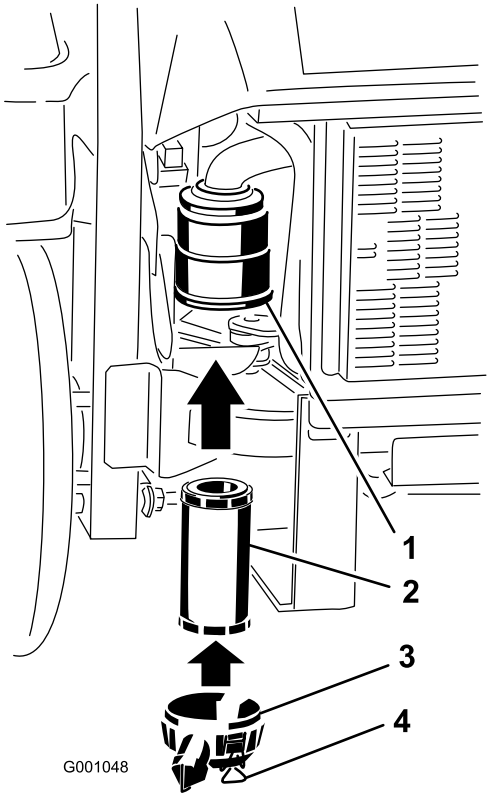

g001048

Figur 56

1. Luftfilterhus
2. Luftfilter
3. Luftrenserdeksel
4. Låser

Kontrollere motoroljenivået

Serviceintervall: For hver bruk eller daglig—Sjekk motoroljenivået.

Etter de 50 første timene—Skift motoroljen.

Hver 100. driftstime—Skift motoroljen.

Etter de 50 første timene—Skift motoroljefilteret.

Hver 200. driftstime—Skift motoroljefilteret.

Motoroljespesifikasjoner

Oljetype: Rensende olje av høy kvalitet klassifisert som API Service CJ-4 eller høyere for dieselmotorer. Ikke bruk spesielle tilsetningsstoffer med anbefalte oljer.

Veivhuset har en kapasitet på: 3.7 l (3.9 US qt)

Viskositet: Se tabellen nedenfor.

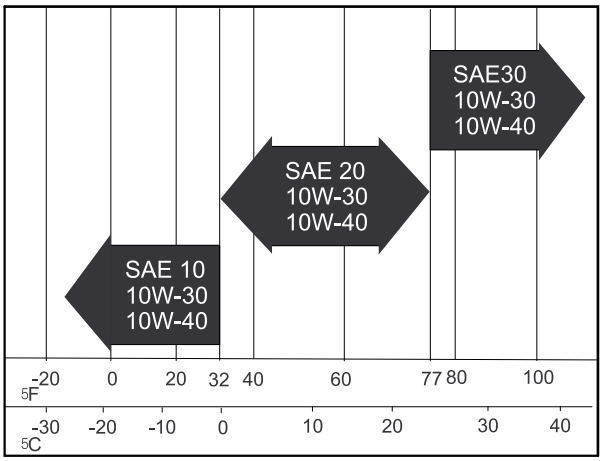

G001061

g001061

Figur 57

Kontrollere motoroljenivået

Merk: Sjekk oljen når motoren er kald.

1. Parker maskinen på en jevn overflate, koble fra knivkontrollbryteren (kraftuttak), og sett på parkeringsbremsen.
2. Før du forlater førerplassen må du slå av motoren, ta ut nøkkelen og vente til alle bevegelige deler står stille.
3. Kontroller motoroljenivået (Figur 58).

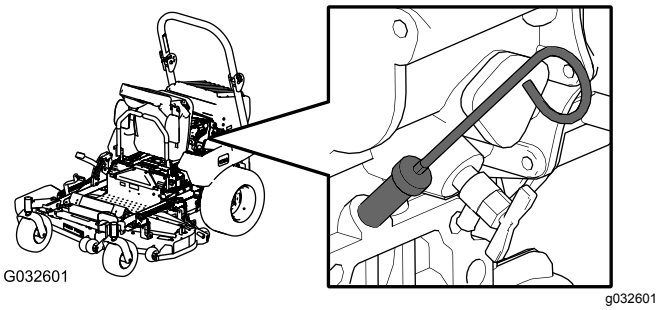

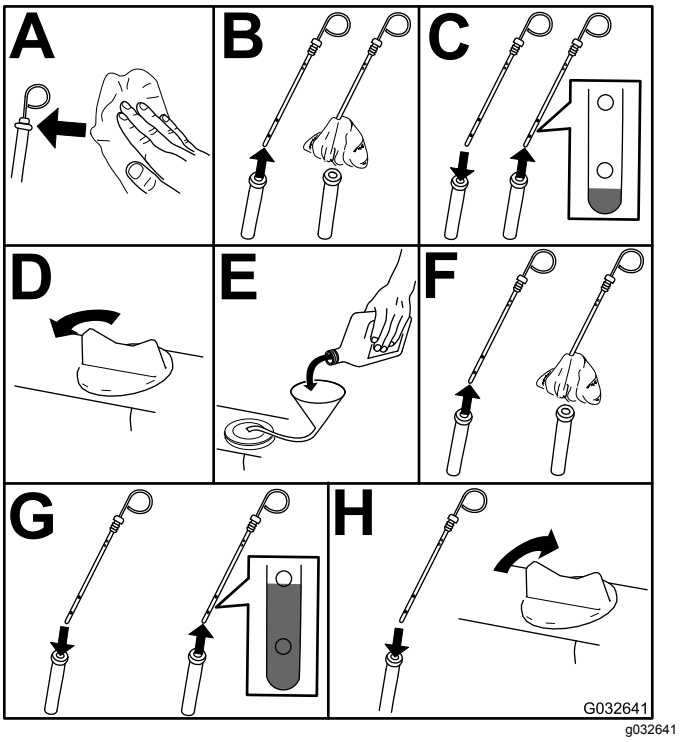

Figur 58

4. Start motoren, la den gå på tomgang i fem minutter, slå av motoren, vent i tre minutter og kontroller motoroljenivået. Om nødvendig, fyll på mer olje til nivået når til FULL-merket på peilestaven.

   Viktig: **Kontroller at motoroljenivået er mellom øvre og nedre grense på oljemåleren. Motorsvikt kan inntreffe som et resultat.**

   Viktig: **Fyll på oljen svært sakte og ikke blokker åpningen av filterhullet (figur 40).**

   Hvis du fyller på oljen for raskt eller blokkerer hullet kan oljen støtes tilbake og skitne til luftinntaket, noe som igjen kan føre til skade på motoren.

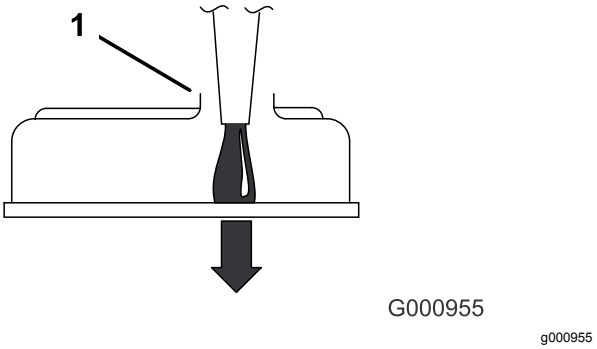

Figur 59

1. Merk deg klaringen i påfyllingsåpningen.

Tapp ut motoroljen

1. Start motoren, og la den gå i fem minutter.

   Merk: Oljen vil da varmes opp slik at den flyter lettere.
2. Parker maskinen på en jevn overflate, koble fra knivkontrollbryteren (kraftuttak), og sett på parkeringsbremsen.
3. Før du forlater førerplassen må du slå av motoren, ta ut nøkkelen og vente til alle bevegelige deler står stille.

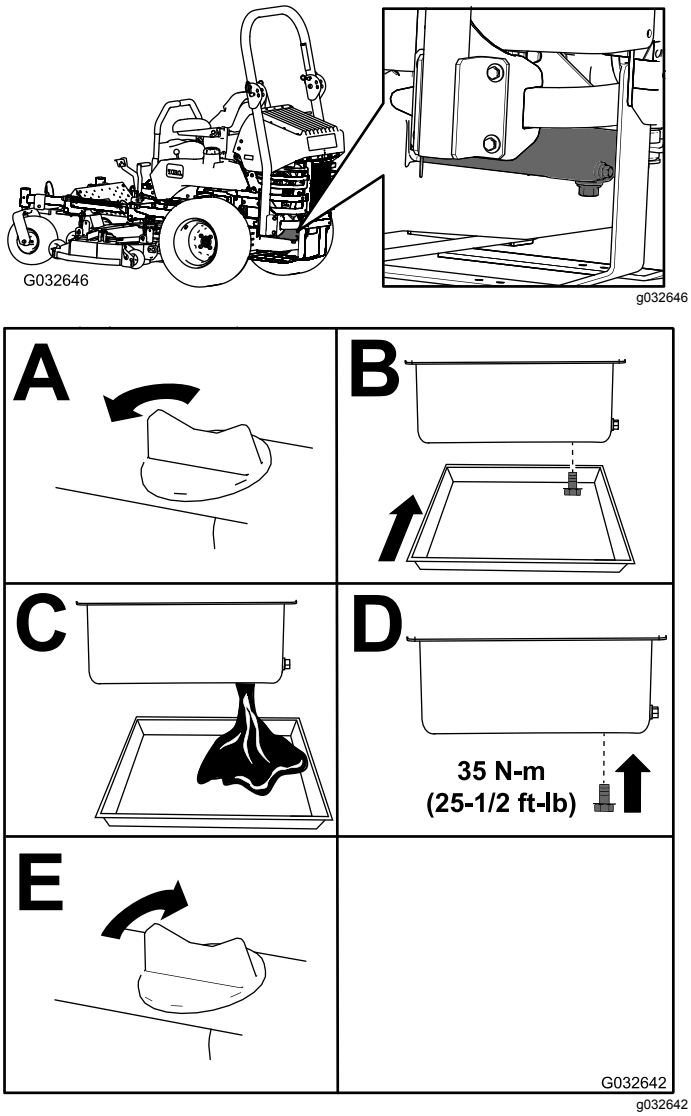

Figur 60

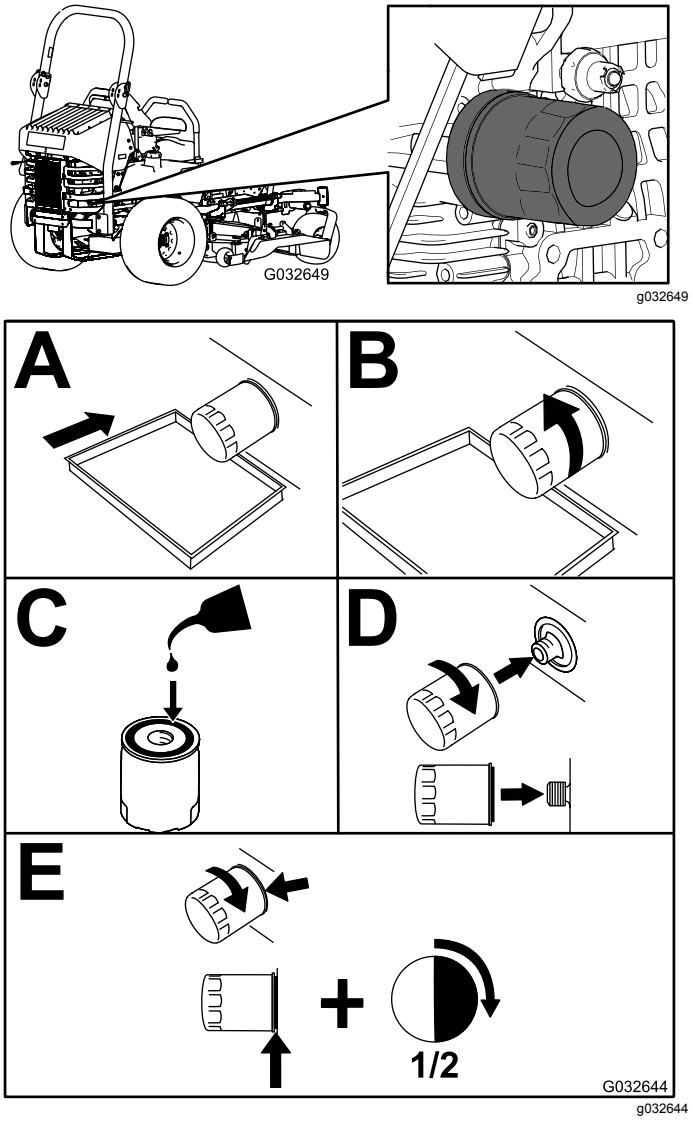

Figur 61

Merk: Den gamle oljen må kasseres eller gjenvinnes i henhold til lokale forskrifter.

Skifte motoroljefilteret

1. Tapp olje fra motoren. Se Tapp ut motoroljen (side 48).
2. Skift motoroljefilteret (Figur 61).
3. Fyll på olje, se Fylle på motorolje (side 50).

Skifte motorolje

Serviceintervall: Etter de 50 første timene
Hver 100. driftstime

1. Start motoren, og la den gå i fem minutter.

   Merk: Oljen vil da varmes opp slik at den flyter lettere.
2.
3. Parker maskinen på en jevn overflate, koble fra knivkontrollbryteren (kraftuttak), og sett på parkeringsbremsen.
4. Før du forlater førerplassen må du slå av motoren, ta ut nøkkelen og vente til alle bevegelige deler står stille.
5. Sett et fat under der du tapper olje. Ta ut tappepluggene for å la oljen renne ned i et tappefat (Figur 62).

6. Fjern påfyllingslokket oppå motoren (Figur 64).

   Merk: Dette gjør det lettere å tømme ut oljen.

7. Monter tappepluggen og trekk den til med et moment på 35 Nm.

   Merk: Den gamle oljen må kasseres eller gjenvinnes i henhold til lokale forskrifter.

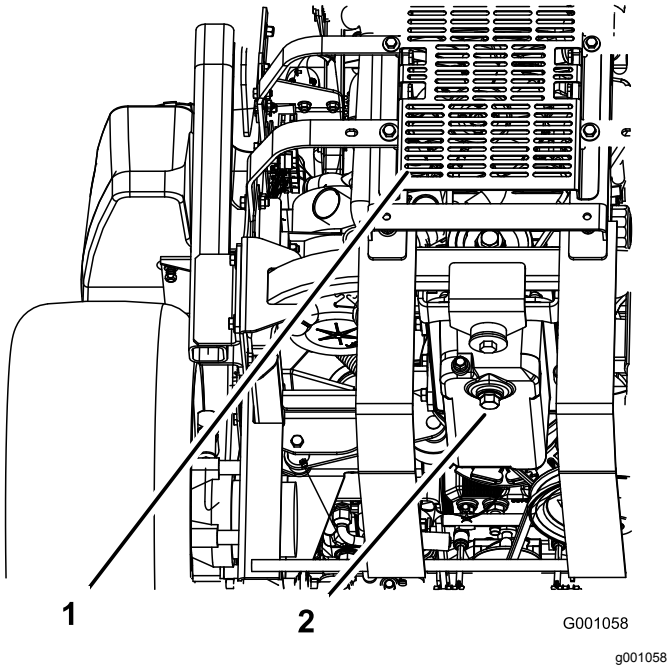

Figur 62

1. Bak på maskinen
2. Tappeplugg

Fylle på motorolje

1. Vipp setet fremover og ta bort det fremre motorpanelet (Figur 63).

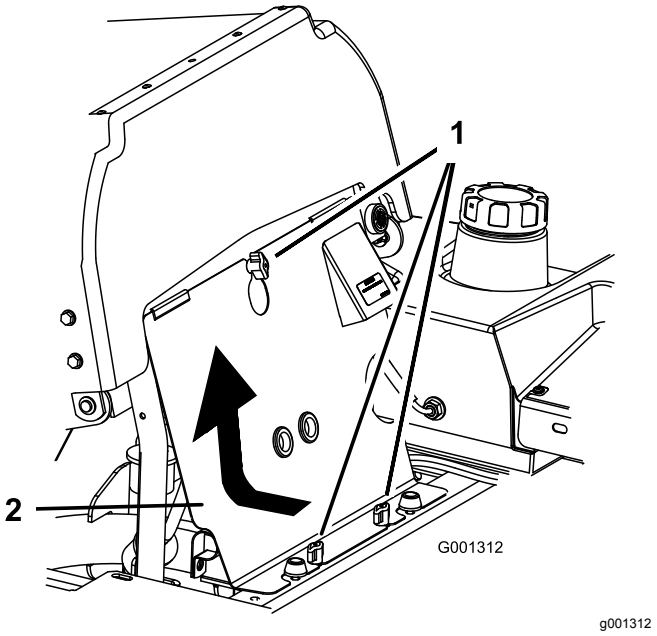

Figur 63

1. Knott
2. Fremre motorpanel

2. Fjern oljelokket, og skru løs peilestaven (Figur 64).

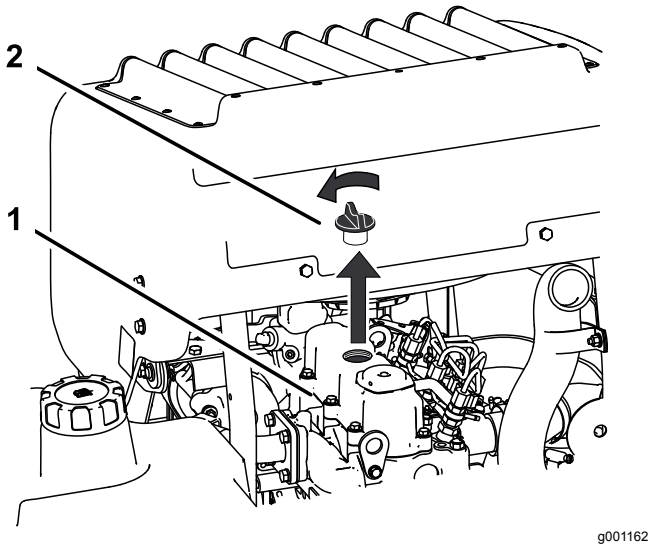

Figur 64

1. Motor
2. Oljepåfyllingslokk

3. Bruk slange og trakt når du fyller olje på motoren (Figur 65).
4. Fyll på olje sakte, kontroller nivået med peilestaven ofte til nivået når det øverste hullet i peilestaven. Se Motoroljespesifikasjoner (side 47) for å finne riktig oljetype og viskositet til forskjellige temperaturforhold.

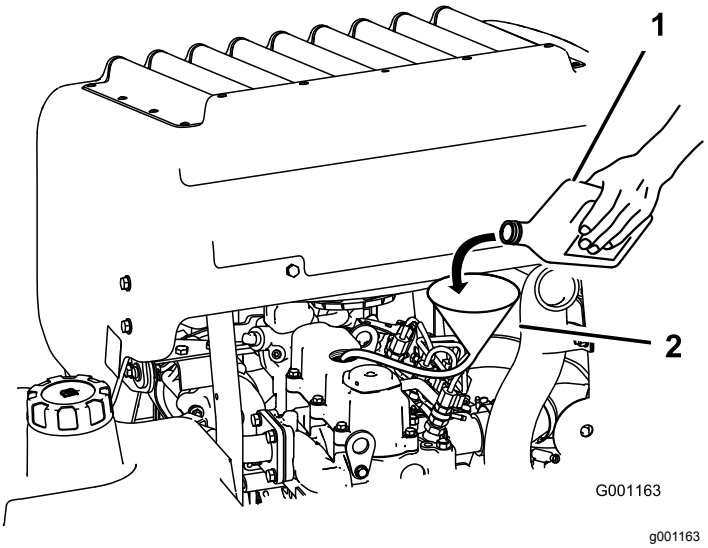

Figur 65

1. Motorolje
2. Slange og trakt

Viktig: **Fyll på oljen svært sakte og ikke blokker åpningen av filterhullet (Figur 66). Hvis du fyller på oljen for raskt eller blokkerer hullet kan oljen støtes tilbake og skitne til luftinntaket, noe som igjen kan føre til skade på motoren.**

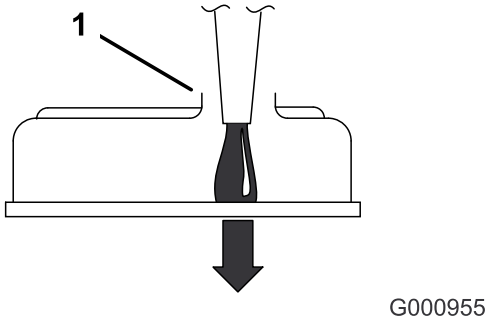

Figur 66

1. Merk deg klaringen i påfyllingsåpningen.

5. Sett peilestaven tilbake på plass og sett på det fremre motorpanelet igjen.
6. Start motoren, og la den gå i fem minutter.
7. Slå av motoren.
8. Vent i tre sekunder og kontroller oljenivået.
9. Hell sakte på olje til det når opp til det øvre hullet på peilestaven.
10. Sett peilestaven og påfyllingslokket tilbake på plass, og sett på det fremre motorpanelet igjen.
11. Kontroller om det har oppstått lekkasjer.

Viktig: **Veivhuset må ikke overfylles med olje da dette kan skade motoren.**

Vedlikehold av drivstoffsystem

⚠ FARE

Under visse forhold er drivstoff er meget brannfarlig og svært eksplosivt. Brann eller eksplosjon forårsaket av drivstoff kan påføre deg og andre brannskader samt ødelegge eiendom.

Se Fylle drivstoff (side 19) for en fullstendig liste over drivstofftilknyttet forholdsregler.

Overhale drivstoffilteret og vannutskilleren

Serviceintervall: Hver 40. driftstime—Tøm vannutskilleren.

Hver 400. driftstime/Årlig (avhengig av hva som kommer først)—Skift drivstoffilter (oftere under skitne og støvete forhold).

Tømme vannutskilleren

1. Parker maskinen på en jevn overflate, koble fra knivkontrollbryteren, og sett på parkeringsbremsen.
2. Før du forlater førerplassen må du slå av motoren, ta ut nøkkelen og vente til alle bevegelige deler står stille.
3. Finn vannutskilleren på venstre side bak på maskinen.
4. Plasser et tappefat under vannutskilleren.
5. Åpne tappeventilen på vannseparatoren ca. én omdreining slik at vann og andre kontaminanter tappes ut (Figur 67).
6. Steng tappeventilen når det kommer ut rent dieseldrivstoff (Figur 67).

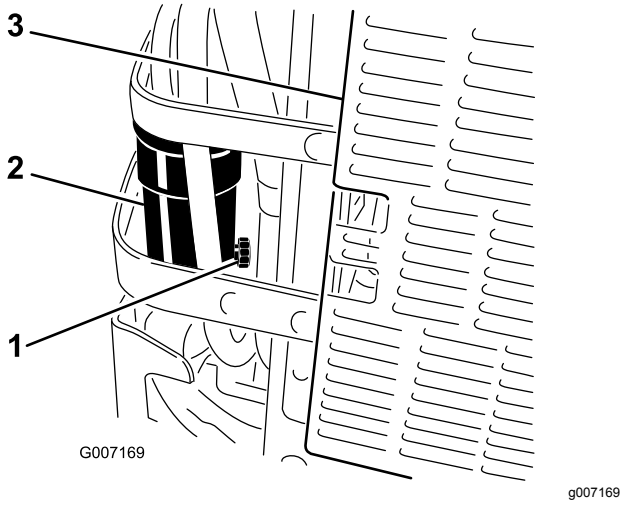

Figur 67

1. Tappeventil
2. Vannutskiller
3. Bak på maskinen

Skifte drivstoffilteret

Et skittent drivstofffilter som er tatt av drivstoffslangen, må aldri monteres på nytt.

1. La motoren kjøle seg ned.
2. Parker maskinen på en jevn overflate, koble fra knivkontrollbryteren, og sett på parkeringsbremsen.
3. Før du forlater førerplassen må du slå av motoren, ta ut nøkkelen og vente til alle bevegelige deler står stille.
4. Åpne drivstoffventilen (Figur 68).
5. Løsne de to slangeklemmene og koble fra drivstoffslangene fra toppen av filteret (Figur 68).
6. Sett inn et nytt filter. Koble drivstoffslangene til drivstoffilteret og monter de to slangeklemmene (Figur 68).
7. Åpne drivstoffventilen.
8. Start motoren og kontroller om det finnes lekkasjer.

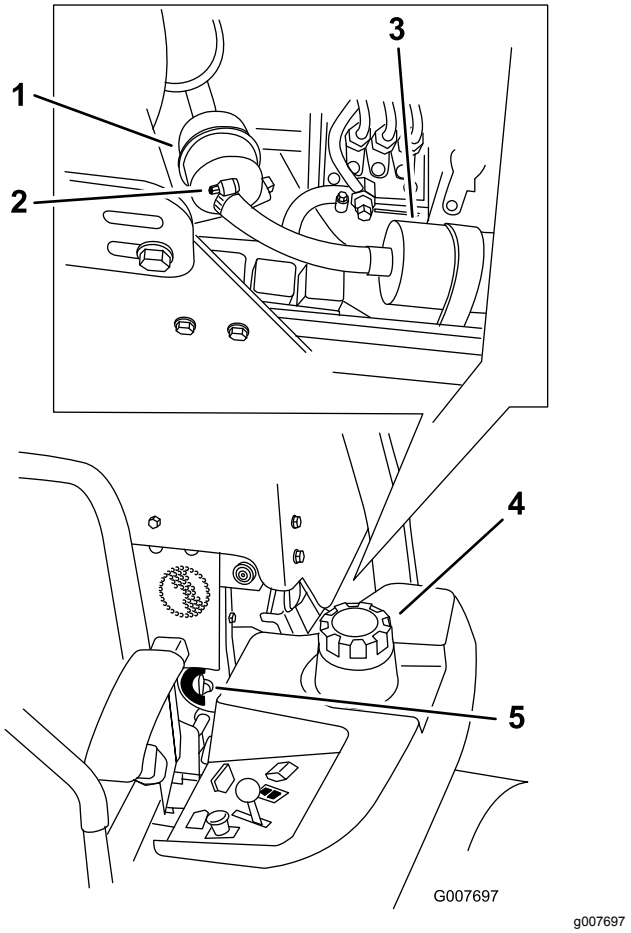

Figur 68

1. Drivstoffilter
2. Slangeklemme
3. Drivstoffpumpe
4. Venstre side av maskinen
5. Drivstoffavstengingsventil

Vedlikeholde drivstofftanken

Forsøk aldri å tappe drivstofftanken. Påse at en autorisert forhandler tapper drivstofftanken og overhaler eventuelle komponenter for drivstoffsystemet.

Vedlikehold av elektrisk system

Sikkerhet for elektrisk system

- Koble fra batteriet før du reparerer maskinen. Koble kabelen fra den negative polen først, og deretter den andre kabelen fra den positive polen. Koble til den positive polen først og den negative polen sist.
- Lad opp batteriet på et åpent sted med god ventilasjon og borte fra gnister eller åpen ild. Koble laderen fra strømuttaket før du kobler den til eller fra batteriet. Ha på deg beskyttelsesklær og bruk verktøy som er isolert.

Vedlikeholde batteriet

Serviceintervall: én gang månedlig

Fjerne batteriet

⚠ ADVARSEL

Batteripolene eller metallverktøy kan kortslutte mot metallkomponenter og forårsake gnister. Gnistene kan føre til at batterigassene eksploderer, noe som kan forårsake personskade.

- **Når du fjerner eller monterer batteriet, må du passe på at batteripolene ikke berører metalldeler på maskinen.**
- **La ikke metallverktøy kortslutte mellom batteripolene og metalldeler på maskinen.**

⚠ ADVARSEL

Feilaktig frakobling av batterikabler kan skade maskinen og kablene samt forårsake gnister. Gnistene kan føre til at batterigassene eksploderer, noe som kan forårsake personskade.

- **Koble alltid fra den negative (svarte) batterikabelen før du kobler fra den positive (røde) kabelen.**
- **Koble alltid til den positive (røde) batterikabelen før du setter på den negative (svarte) kabelen.**

1. Parker maskinen på en jevn overflate, koble fra knivkontrollbryteren (kraftuttak), og sett på parkeringsbremsen.
2. Før du forlater førerplassen må du slå av motoren, ta ut nøkkelen og vente til alle bevegelige deler står stille.
3. Fjern batteriet, som vist i Figur 69.

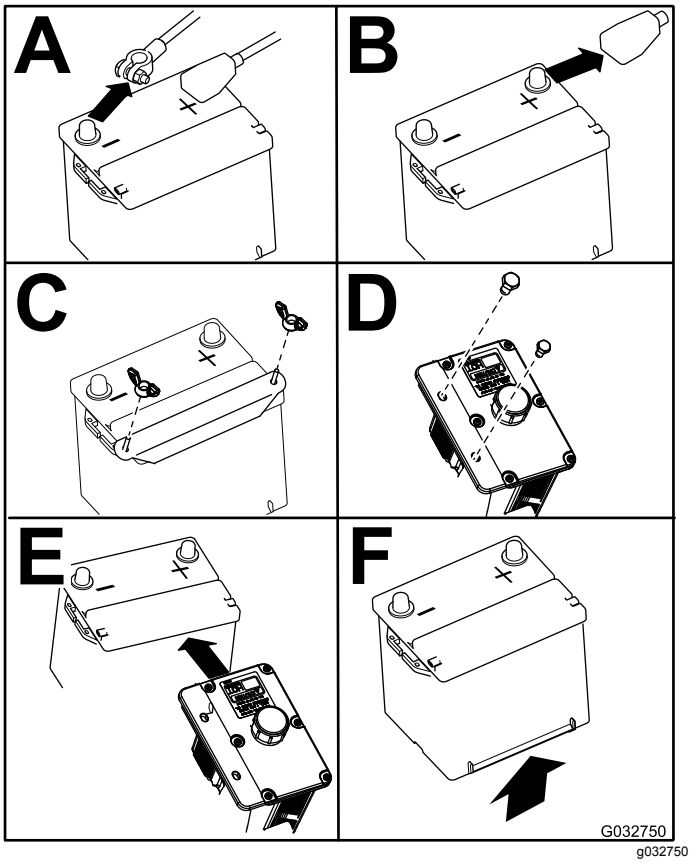

Figur 69

Lade batteriet

⚠ ADVARSEL

Når batteriet lades, utvikles det gasser som kan eksplodere.

Røyk aldri i nærheten av batteriet og hold gnister og åpen ild borte fra batteriet.

Viktig: **Batteriet skal alltid være fulladet (1265 egenvekt). Dette er spesielt viktig for å forhindre at batteriet blir ødelagt når temperaturen er under 0 °C.**

1. Fjern batteriet fra chassiset, se Fjerne batteriet (side 53).
2. Lad opp batteriet i 10 til 15 minutter ved 25 til 30 A, eller i 30 minutter ved 10 A.

   Merk: Batteriet må ikke overopplades.
3. Når batteriet er helt oppladet, kobler du laderen fra strømuttaket, og deretter laderledningene fra batteripolene (Figur 70).

4. Monter batteriet i maskinen og koble til batterikablene, se Installere batteriet (side 54).

   Merk: Kjør ikke maskinen med batteriet frakoblet, da dette kan føre til elektrisk skade.

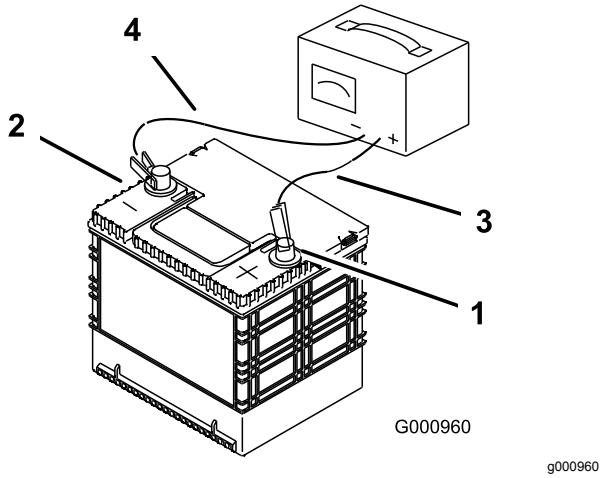

Figur 70

1. Positiv (+) batteripol
2. Negativ (-) batteripol
3. Rød (+) laderledning
4. Svart (-) laderledning

Installere batteriet

Merk: Plasser batteriet med polene vendt bort fra den hydrauliske tanken (Figur 71).

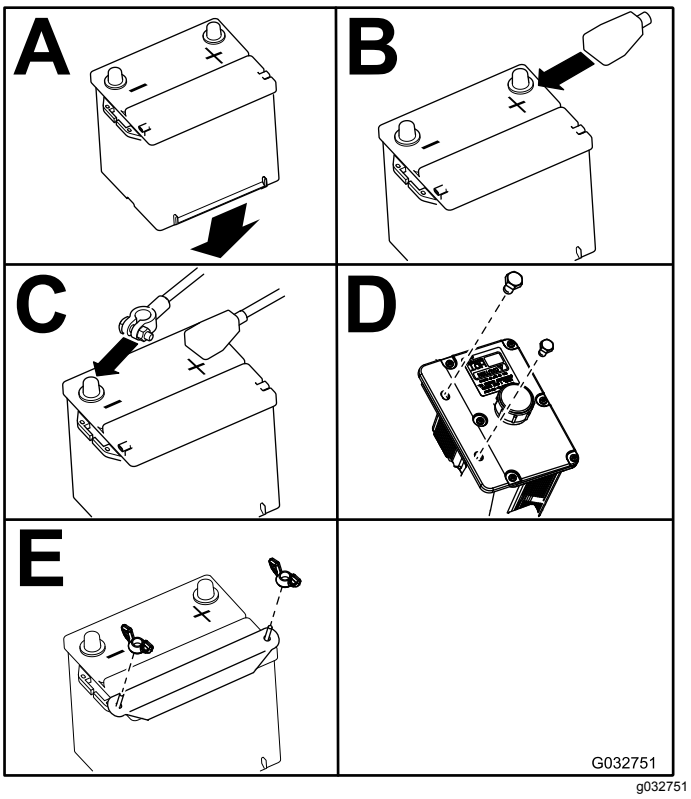

Figur 71

Vedlikeholde sikringene

Det elektriske systemet er beskyttet av sikringer. Dette er vedlikeholdsfritt. Hvis en sikring går, kontrollerer du om det er kortslutning i en av ledningene.

1. Hev motorpanseret for å få tilgang til sikringsholderen (Figur 72).
2. For å bytte sikring, trekk den ut for å fjerne den.
3. Sett inn en ny sikring (Figur 72).

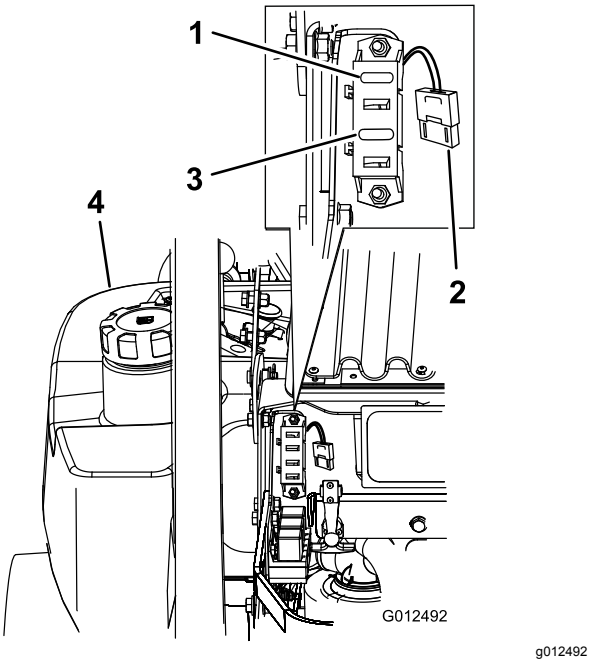

Figur 72

1. Tenning – 30 A (F1)
2. Radiatorvifte – 50 A (stor, kraftig sikring)
3. Clutch – 10 A (F3)
4. Venstre drivstofftank

Vedlikehold av drivsystem

Kontrollere sikkerhetsbeltet

Serviceintervall: For hver bruk eller daglig

Inspiser sikkerhetsbeltet og se etter slitasje, hakk og at selvopprulleren og spennen fungerer som de skal. Skift ut sikkerhetsbeltet hvis det er skadet.

Justere sporingen

Maskinen har en knott for å justere sporingen. Denne er plassert under setet.

Viktig: **Juster håndtakets og hydraulikkpumpens nøytrale stilling før sporingen justeres. Se Justere kontrollhåndtakets nøytrale stilling (side 65) og Stille den hydrauliske pumpen i nøytral stilling (side 68).**

1. Koble fra knivkontrollbryteren (kraftuttak).
2. Kjør ut på et åpent, flatt område, og sett bevegelseskontrollspakene i NØYTRAL-LÅST-stillingen.
3. Flytt gassen slik at den står midt mellom stillingene HURTIG og LANGSOM.
4. Dytt begge kontrollspakene fremover den samme avstanden.
5. Kontroller hvilken vei maskinen trekker.
6. Sett på parkeringsbremsen, slå av motoren, og ta ut nøkkelen.
7. Frigjør setelåsen og vipp setet fremover for å få tilgang til sporingsknotten.
8. Juster sporingsknotten etter behov.

   Merk: Angi hva som er høyre og venstre side på maskinen ved å stå i normal arbeidsstilling.

   - Hvis maskinen trekker til høyre, dreier du knotten mot venstre på maskinen. Se Figur 73.
   - Hvis maskinen trekker til venstre, dreier du knotten mot høyre på maskinen. Se Figur 73.
9. Gjenta justeringene inntil sporingen er korrekt.

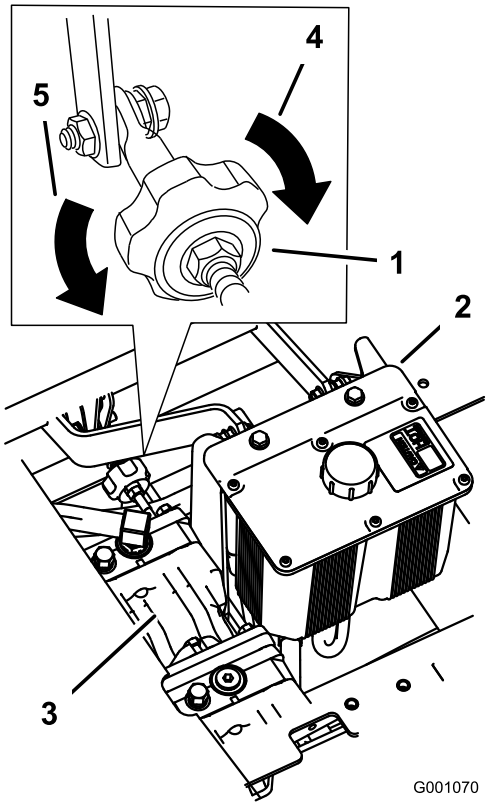

g001070

Figur 73

1. Trekknott
2. Hydrauliske tank
3. Hydrauliske pumper
4. Drei denne veien for å spore høyre.
5. Drei denne veien for å spore venstre.

Kontrollere trykket i dekkene

Serviceintervall: Hver 50. driftstime/én gang månedlig (avhengig av hva som kommer først)

Oppretthold korrekt lufttrykk i for- og bakhjulene ved 0,9 bar. Forskjellig trykk i hjulene kan føre til ujevn klipping. Sjekk dekkene når de er kalde, for å få en mest mulig nøyaktig avlesning av trykket.

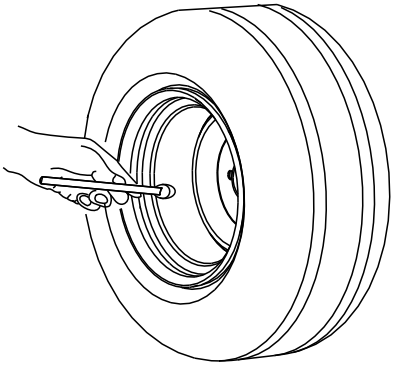

g001055

Figur 74

Kontrollere hjulenes hakemuttere

Kontroller og stram hjulhakemutterne til 122–129 Nm.

Stramme til hjulnavets låsemutter

Serviceintervall: Etter de 100 første timene

Hver 500. driftstime deretter

1. Monter hårnålssplinten.
2. Trekk låsemutteren til et moment på 319 Nm.
3. Fortsett med å sakte stramme mutteren inntil det neste sporet er på linje med tverrhullet i hjulmotorakselen.
4. Sett inn splinten, og bøy én pipe over enden på akselen.

Merk: Ikke bruk Anti-Seize-smøremiddel på hjulnavet.

Justere styrehjulslageret

Serviceintervall: Hver 500. driftstime/Årlig (avhengig av hva som kommer først)

1. Parker maskinen på en jevn overflate, koble fra knivkontrollbryteren (kraftuttak), og sett på parkeringsbremsen.
2. Før du forlater førerplassen må du slå av motoren, ta ut nøkkelen og vente til alle bevegelige deler står stille.
3. Fjern støvhetten fra styringen og trekk til låsemutteren (Figur 75).
4. Trekk til låsemutteren inntil fjærskivene er flate og gå deretter tilbake ¼ omdreining for å stille forbelastningen på lagrene korrekt (Figur 75).

Viktig: **Påse at fjærskivene er montert korrekt slik det vises i Figur 75.**

5. Sett på støvhetten (Figur 75).

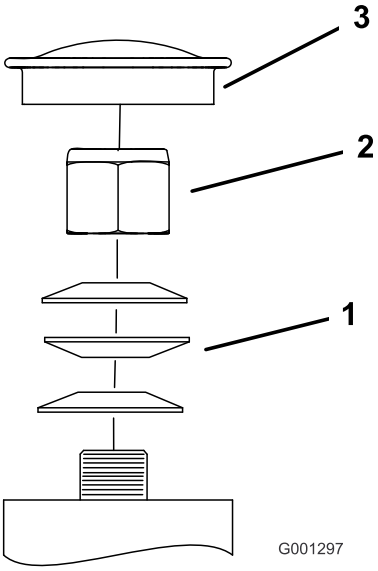

g001297

Figur 75

1. Fjærskiver
2. Låsemutter
3. Støvhette

Vedlikeholde girkassen

Kontrollere girkasseoljenivået

Serviceintervall: Hver 100. driftstime

Bruk SAE 75W-90 syntetisk girolje.

1. Parker maskinen på en jevn overflate, koble fra knivkontrollbryteren, og sett på parkeringsbremsen.
2. Før du forlater førerplassen må du slå av motoren, ta ut nøkkelen og vente til alle bevegelige deler står stille.
3. Fjern side- eller bakpluggen på girkassen (Figur 76).
4. Oljenivået må nå opp til åpningen på girkassen.
5. Fyll på mer olje om nødvendig.

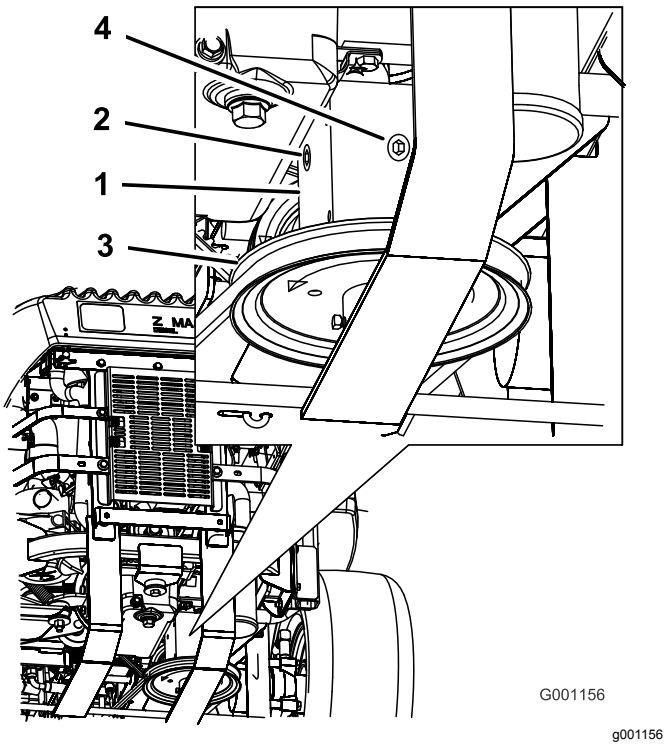

Figur 76

1. Girkasse
2. Sideplugg
3. Remskive
4. Bakplugg

Skifte girkasseolje

Serviceintervall: Etter de 100 første timene

Årlig

Kontakt et autorisert forhandlerverksted for å skifte oljen i girkassen.

Justere den elektriske clutchen

Serviceintervall: Hver 500. driftstime

Du kan justere clutchen for å sikre riktig innkobling av klippeenheten og god bremsing.

1. Parker maskinen på en jevn overflate, koble fra knivkontrollbryteren, og sett på parkeringsbremsen.
2. Før du forlater førerplassen må du slå av motoren, ta ut nøkkelen og vente til alle bevegelige deler står stille.
3. Frigjør setet og vipp det forover.
4. Løsne fremre motorpanelknotter og fjern panelet.
5. Trekk den fjærbelastede lederullen for kraftuttakets drivrem opp, og fjern remmen fra clutchremskiven (Figur 77).

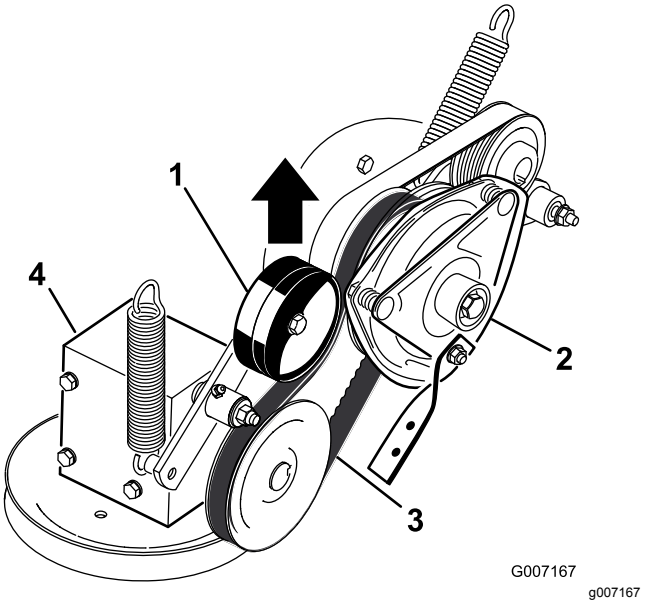

Figur 77

1. Fjærbelastet lederull
2. Clutch
3. Kraftuttakets drivrem
4. Girkasse

6. Koble fra clutchens elektriske kobling (Figur 78).
7. Fjern de 2 boltene som fester clutchens gummistropp til rammen på gressklipperen (Figur 78).
8. Fjern sentreringsbolten som fester clutchen til motorakselen og fjern clutchen og nøkkelen (Figur 78).

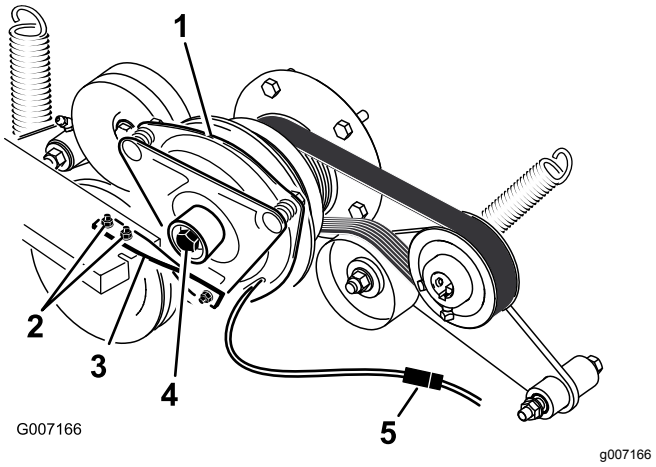

Figur 78

1. Clutch
2. To bolter og mutrer for clutchstroppen
3. Clutchens gummistropp
4. Clutchens sentreringsbolt
5. Elektriske koblinger

9. Sett inn et 0,381–0,533 mm følerblad gjennom kontrollslissen på siden av enheten (Figur 79).

   Merk: Påse at det er mellom armaturen og rotorens friksjonsoverflater.

10. Stram låsemutrene til følerbladet sitter fast, men er løst nok til at det beveger seg lett i luftgapet (Figur 79).
11. Gjenta dette for de gjenværende slissene.
12. Kontrollere hver slisse igjen og gjør små justeringer til følerbladet sitter mellom rotoren og armaturen med svært liten kontakt mellom dem.

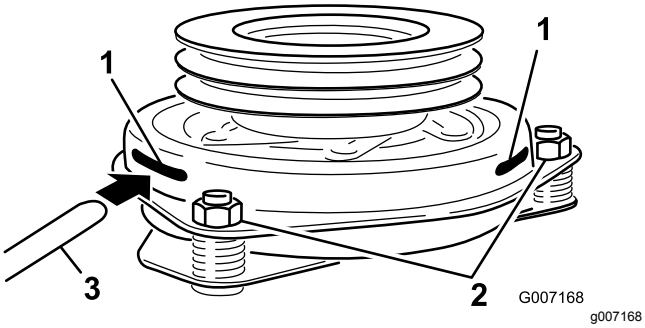

Figur 79

1. Slisse
2. Justeringsmutter
3. Følerblad

13. Monter clutchen på motorakselen med en nøkkel.
14. Påfør gjengeforseglingslim på sentreringsbolten.
15. Hold i veivakselen bak på maskinen mens du monterer sentreringsbolten, og stram til sentreringsbolten med 68 Nm (Figur 78).
16. Monter clutchens gummistropp til rammen på gressklipperen med de to boltene og mutrene du fjernet tidligere (Figur 78).
17. Trekk den fjærbelastede lederullen for kraftuttakets drivrem opp, og monter den på clutchremskiven (Figur 77).
18. Koble til clutchens elektriske kobling (Figur 78).
19. Monter fremre motorpanel og stram til knottene.
20. Senk setet.

Vedlikehold av kjølesystem

⚠ FARE

Den roterende akselen og viften kan forårsake personskader.

- **Ikke bruk maskinen uten at dekslene er på plass.**
- **Hold fingre, hender og bekledning unna den roterende viften og drivakselen.**
- **Stans motoren og ta ut tenningsnøkkelen før du utfører vedlikehold.**

Kontrollere nivået på motorkjølevæsken

Serviceintervall: For hver bruk eller daglig

Etter de 8 første timene

Hver 100. driftstime

Væsketype: 50/50-blanding av frostvæske for forlenget levetid / Dex-Cool® og vann

Kjølesystemets kapasitet: 4,6 l

Merk: Ikke åpne radiatorlokket. Dette kan slippe luft inn i kjølesystemet.

1. Parker maskinen på en jevn overflate, koble fra knivkontrollbryteren, og sett på parkeringsbremsen.
2. Før du forlater førerplassen må du slå av motoren, ta ut nøkkelen og vente til alle bevegelige deler står stille.
3. Frigjør setelåsen og vipp setet opp.
4. Når motoren er avkjølt må du kontrollere nivået i overflytsflasken. Væsken bør nå opp til kulen på utsiden av overflytsflasken (Figur 80).
5. Hvis kjølemiddelnivået er lavt, fyll på en blanding med halvt om halvt med frostvæske for forlenget levetid / Dex-Cool® og vann til overflytsflasken (Figur 80).
6. Fyll på kjølemiddelblandingen til overflytsflasken og fyll det opp til indikatorlinjen på flasken (Figur 80).

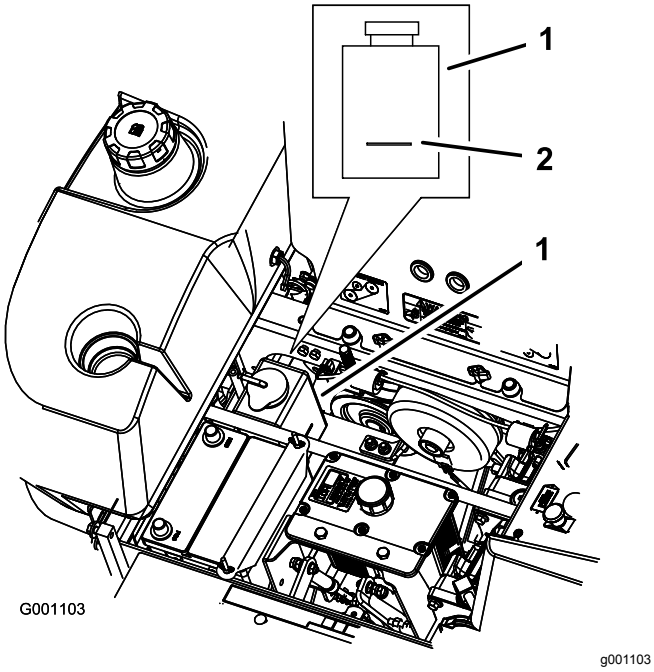

Figur 80

1. Overflytsflaske for frostvæske
2. Indikatorlinje på siden av overflytsflasken.

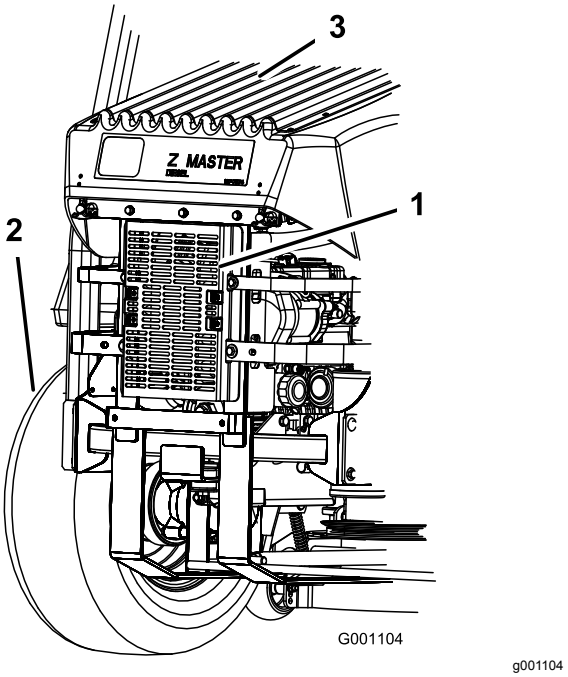

Figur 81

1. Hydraulikkvæskekjøler
2. Venstre dekk bak
3. Radiatorskjerm

Rengjøre hydraulikkvæske-kjøleren og radiatorskjer-men

Serviceintervall: For hver bruk eller daglig

Kontroller og rengjøre radiatorskjermen og kjøleribbene før hver bruk. Fjern eventuell oppsamling av gress, skitt eller andre fremmedlegemer fra kjøleribbene og radiatorskjermen med komprimert luft (Figur 81).

Skifte kjølevæsken i motoren

Serviceintervall: Årlig

Kontakt et autorisert forhandlerverksted for å få skiftet kjølemiddelet.

Vedlikehold av bremser

Justere parkeringsbremsen

Serviceintervall: Hver 25. driftstime

Hver 200. driftstime

1. Parker maskinen på en jevn overflate, koble fra knivkontrollbryteren (kraftuttak), og sett på parkeringsbremsen.
2. Før du forlater førerplassen må du slå av motoren, ta ut nøkkelen og vente til alle bevegelige deler står stille.
3. Mål lengden på fjæren (Figur 82).

   Merk: Avstanden mellom skivene skal være 64 mm.
4. Hvis justering er nødvendig, skal du koble fra parkeringsbremsen, løsne låsemutteren under fjæren og justere mutteren rett under fjæren (Figur 82).
5. Drei mutteren inntil korrekt måling er oppnådd.

   Merk: Vri mutteren med klokken for å gjøre fjæren kortere og mot klokken for å gjøre den lengre.
6. Trekk til de to mutterne sammen.
7. Aktiver parkeringsbremsen og sjekk lengden på fjæren igjen.
8. Hvis justering er nødvendig, gjenta prosedyren ovenfor.
9. Gjenta dette på motsatt side av maskinen.

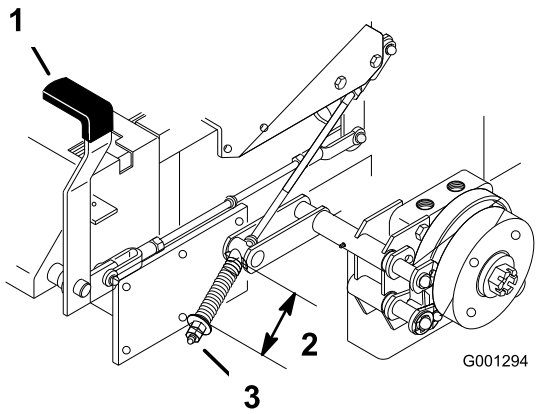

g001294

Figur 82

1. Bremsespak i tilkoblet stilling
2. Fjær – 64 mm
3. Justeringsmutter og låsemutter

Vedlikehold av remmer

Kontrollere remmene

Serviceintervall: Hver 100. driftstime

Skift ut remmen hvis den er slitt. Tegn på en slitt rem omfatter kvining mens remmen roterer, knivene sklir ved klipping av gress og slitte kanter, brente merker og sprekker på/i remmen.

Skifte klipperremmen

Maskiner med sideutslipp

1. Parker maskinen på en jevn overflate, koble fra knivkontrollbryteren, og sett på parkeringsbremsen.
2. Før du forlater førerplassen må du slå av motoren, ta ut nøkkelen og vente til alle bevegelige deler står stille.
3. Løsne den nedre bolten som fester klippeenhetsforhenget til klippeenheten. Se Frigjøre klippeenhetsforhenget (side 41).
4. Fjern skyddet i platemetall. Se Fjerne skydd i platemetall (side 42).
5. Fjern remdekslene (Figur 83).

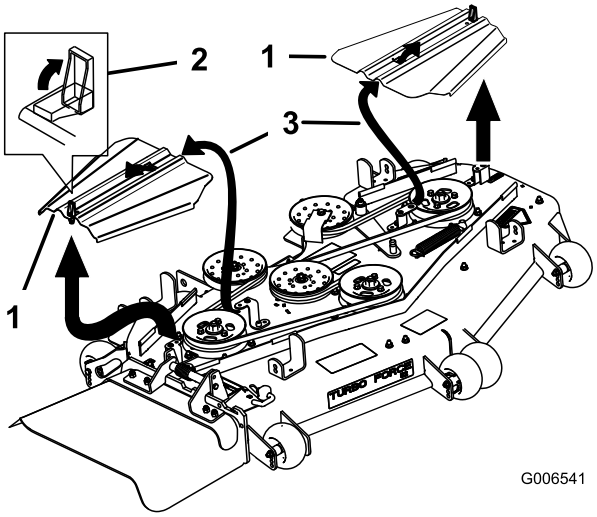

g006541

Figur 83

1. Remdeksel
2. Lås
3. Før slissen inn på tappen

6. Fjern blindfjæren.
7. Fjern remføreren på den fjærbelastede lederullen, som vist i Figur 84.
8. Fjern den eksisterende remmen.
9. Monter den nye remmen rundt knivremskivene og girkasseremskiven under motoren (Figur 84).

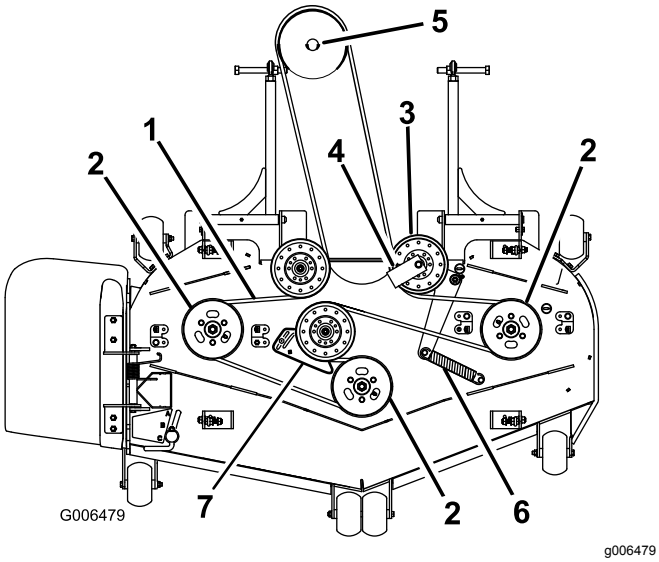

Figur 84

1. Gressklipperrem
2. Gressklipperens spindelrull
3. Fjærbelastet lederull
4. Remfører ved en vinkel på 45 grader
5. Girkasseremskive
6. Blindfjær
7. Lederullplate (kun for 183 cm gressklippere)

10. Monter remføreren på den fjærbelastede lederullen i en vinkel på 45 grader, som vist i Figur 84. Trekk til bolten med et moment på 37–45 Nm.
11. Monter ledefjæren på de to postene (Figur 84).
12. Monter remdekselet ved å føre dekselet inn på tappen, montere boltene og låse det (Figur 85).

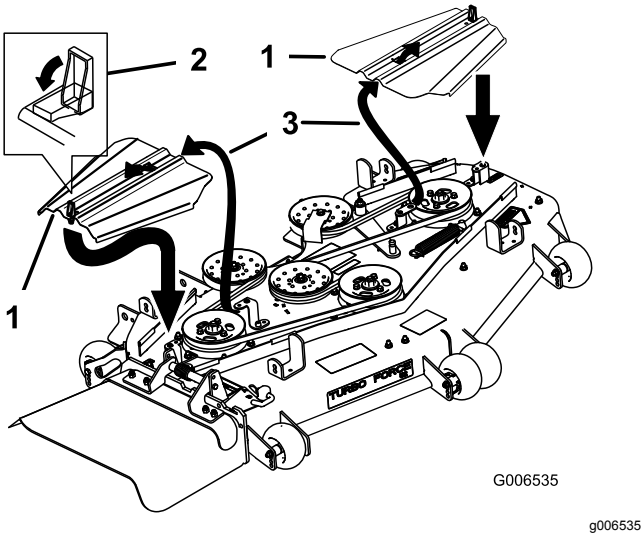

Figur 85

1. Remdeksel
2. Lås
3. Før slissen inn på tappen

13. Monter skyddet i platemetall.
14. Stram den nedre bolten som fester klippeenhetsforhenget til klippeenheten.

Maskiner med bakutslipp

Viktig: **Festene på maskinens deksler er utformet for å sitte på dekselet når dekselet er fjernet. Løsne alle festene på hvert deksel noen omdreininger, slik at dekselet sitter løsere, men ikke er helt løst, og gå så tilbake og løsne dem helt slik at dekselet løsner. Dette forhindrer at du stripper boltene fra holderne.**

1. Parker maskinen på en jevn overflate, koble fra knivkontrollbryteren, og sett på parkeringsbremsen.
2. Før du forlater førerplassen må du slå av motoren, ta ut nøkkelen og vente til alle bevegelige deler står stille.
3. Løsne den nedre bolten som fester klippeenhetsforhenget til klippeenheten. Se Frigjøre klippeenhetsforhenget (side 41).
4. Fjern skyddet i platemetall. Se Fjerne skydd i platemetall (side 42)
5. Fjern beltedekslene og boltene som er festet til dem.
6. Løsne den faste lederrullarmen og juster den for å løsne remspenningen (Figur 86).
7. Fjern den gamle remmen.
8. Monter den nye remmen på den remskivene.
9. Før inn en momentnøkkel med kort forlenger eller en brytestang i det firkantede hullet i den faste lederullarmen (Figur 86).
10. Still inn klippeenheten til en klippehøyde på 76 mm.
11. For å øke remspenningen, roter momentnøkkelen eller brytestangen mot urviseren for å flytte den faste lederullarmen til det er 16,5 cm mellom fjærkrokene (Figur 86).

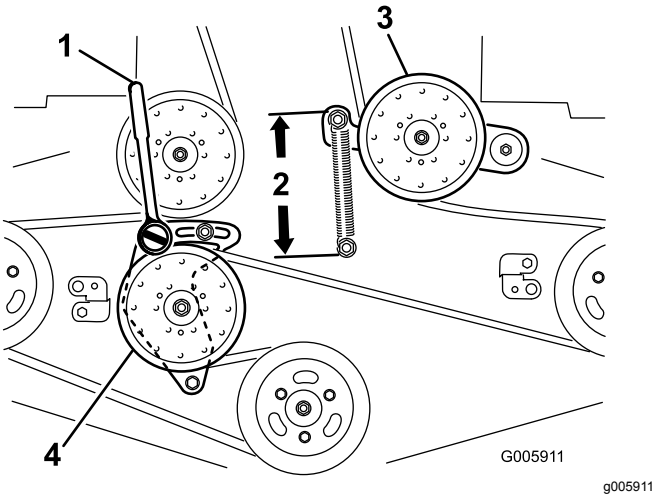

Figur 86

1. Momentnøkkel med kort forlenger eller brytestang
2. 16,5 cm mellom fjærkrokene
3. Fjærbelastet lederull
4. Fast lederull

12. Mens du holder remmen i spenning, stram de to boltene som fester den faste lederullarmen.
13. Fjern momentnøkkelen eller brytestangen fra det firkantede hullet i den faste lederullarmen.
14. Monter remdekslene med tappene i slissene. Monter skruene og fest låsene (Figur 87).

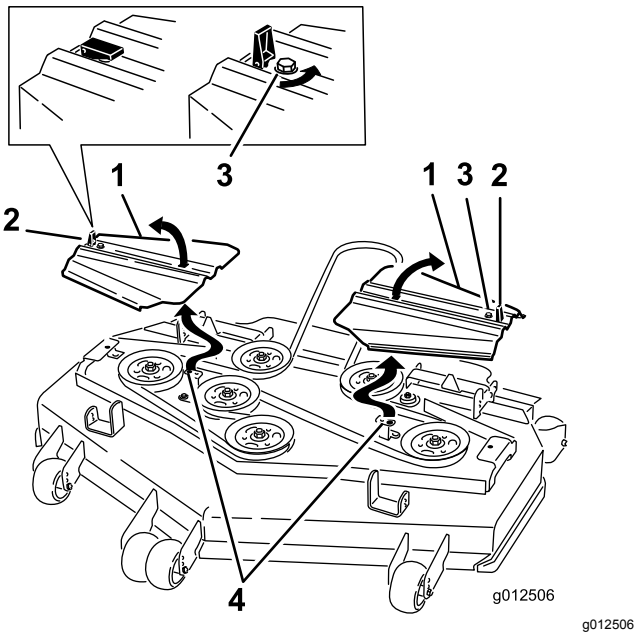

Figur 87

1. Remdeksel
2. Lås
3. Bolt
4. Før tappen inn i slissen

15. Monter skyddet i platemetall. Se Fjerne skydd i platemetall (side 42).
16. Stram bolten for klippeenhetsgardinen. Se Frigjøre klippeenhetsforhenget (side 41).
17. Kontroller spenningen på drivremmene.

Skifte kraftuttakets drivrem

Serviceintervall: Hver 50. driftstime—Sjekk kraftuttakets drivrem.

1. Parker maskinen på en jevn overflate, koble fra knivkontrollbryteren, og sett på parkeringsbremsen.
2. Før du forlater førerplassen må du slå av motoren, ta ut nøkkelen og vente til alle bevegelige deler står stille.
3. Løsne fremre motorpanelknotter og fjern panelet (Figur 88).

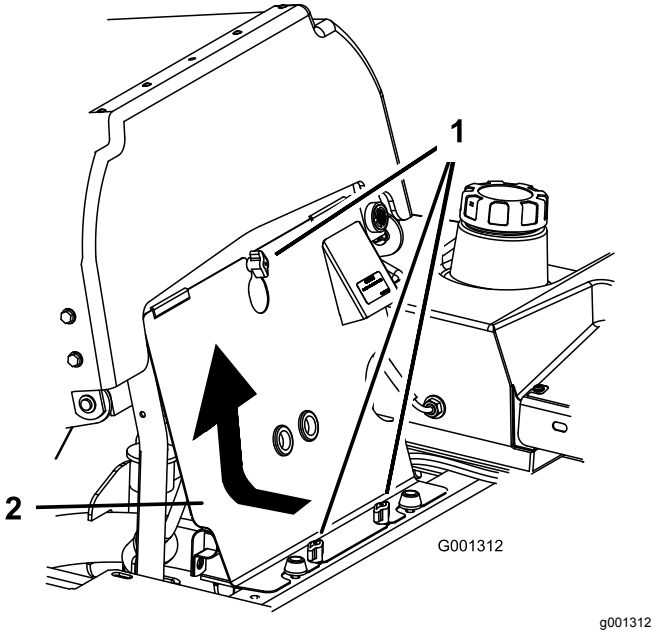

Figur 88

1. Knott
2. Fremre motorpanel

4. Fjern fjæren fra lederullarmen (Figur 89).
5. Fjern sperrebraketten for clutchen.
6. Fjern den gamle drivremmen for kraftuttaket.
7. Monter kraftuttakets drivrem rundt clutchremskiven og girkasseremskiven (Figur 89).
8. Monter gummisperren for clutchen.
9. Monter fjæren på lederullarmen (Figur 89).

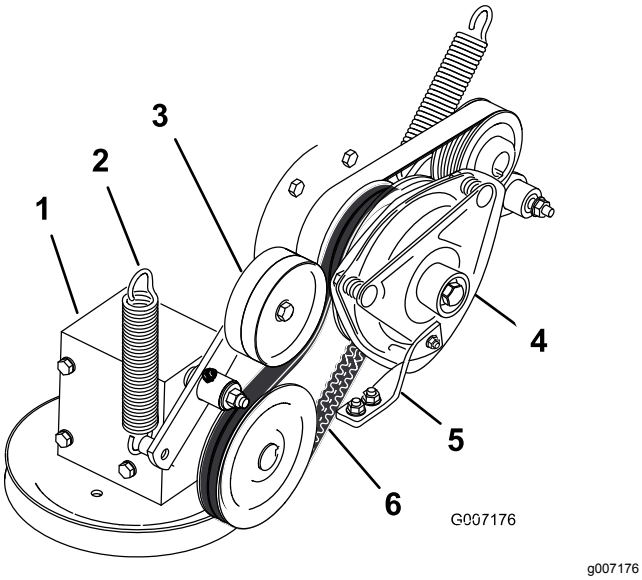

Figur 89

1. Girkasse
2. Fjær
3. Fjærbelastet lederull
4. Clutch
5. Clutchens gummistopper
6. Kraftuttakets drivrem

Skifte pumpedrivremmen

Serviceintervall: Hver 50. driftstime—Kontroller pumpedrivremmen.

Merk: Ta kraftuttakets drivrem ut først hvis pumpedrivremmen må skiftes ut.

1. Vipp setet fremover og ta bort det fremre motorpanelet.
2. Fjern kraftuttakets drivrem.
3. Fjern fjæren fra lederullarmen (Figur 90).
4. Monter den nye remmen rundt motoren og hydraulikkpumpeskiven (Figur 90).
5. Monter kraftuttakets drivrem.
6. Monter fjæren på lederullarmen (Figur 90).

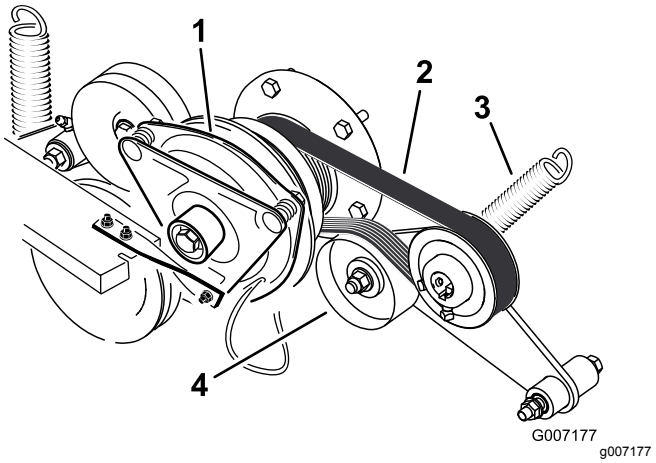

Figur 90

1. Clutch
2. Pumpedrivrem
3. Fjær
4. Fjærbelastet lederull

Skifte ut og stramme generatorremmen

Skifte drivremmen

Serviceintervall: Hver 50. driftstime—Kontroller generatorremmen.

Hvis generatorbeltet må erstattes, ta maskinen med til en autorisert serviceforhandler.

Stramme generatorremmen

1. Plasser et håndtak mellom generatoren og sylinderblokken.
2. Juster generatoren til utsiden helt til det er 7 til 9 mm avbøyning i remmen mellom motoren og generatorens remskiver med 98,3 N styrke (Figur 91).
3. Stram til generatorboltene.
4. Kontroller svikten i remmen igjen og juster remmen om nødvendig.
5. Hvis svikten er korrekt, strammer du øvre og nedre bolt (Figur 91).

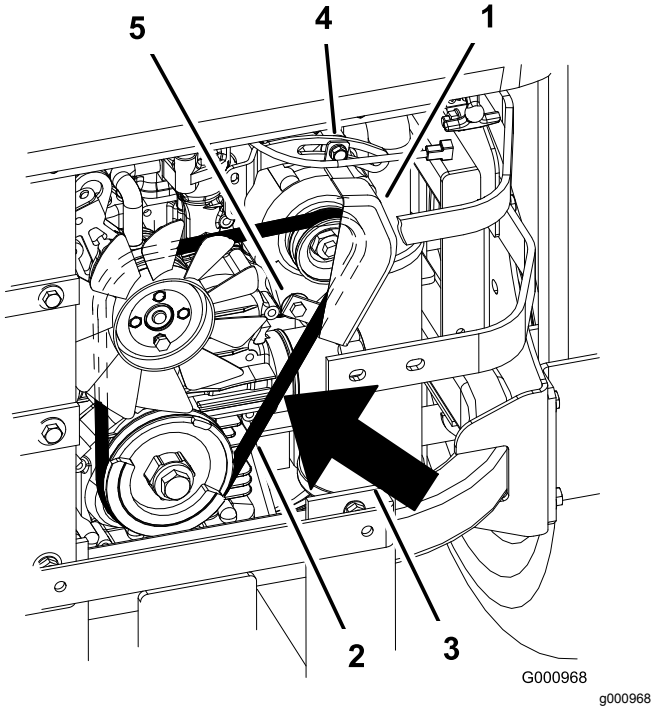

Figur 91

1. Generator
2. Generatorrem
3. Avbøyning – 7–9 mm med 10 kg kraft
4. Øverste bolt
5. Nederste bolt

Kontrollere spenningen til generatorremmen

Serviceintervall: Hver 100. driftstime

1. Benytt 4,5 kg kraft til generatorremmen midt mellom lederullene.
2. Hvis du ikke kan trykke den ned 10 mm, løsner du monteringsboltene for generatoren (Figur 92).

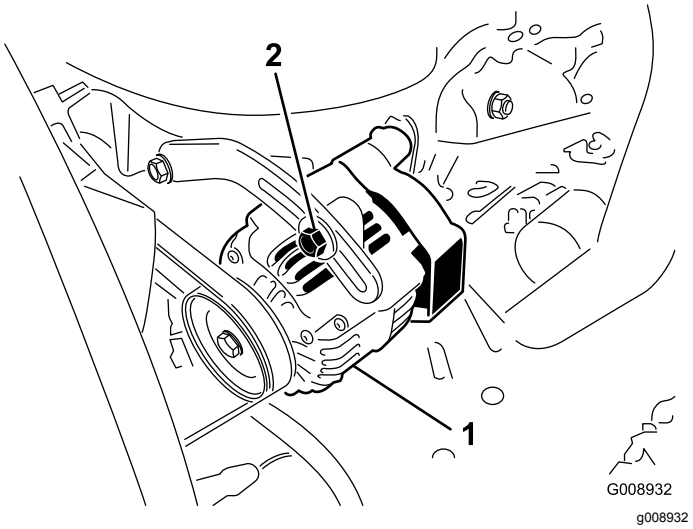

Figur 92

1. Monteringsbolt
2. Generator

3. Øk eller reduser spenningen til generatorremmen.
4. Stram monteringsboltene.
5. Kontroller hvor langt ned du kan trykke beltet, for å kontrollere at spenningen er riktig.

Vedlikehold av kontrollsystem

Justere kontrollhåndtakets nøytrale stilling

Hvis bevegelseskontrollspakene ikke er innrettet eller beveger seg lett inn i konsollhakket, må spakene justeres. Juster hver spak, fjær og stang separat.

Merk: Bevegelseskontrollspakene må være korrekt montert.

1. Parker maskinen på en jevn overflate, koble fra knivkontrollbryteren, og sett på parkeringsbremsen.
2. Før du forlater førerplassen må du slå av motoren, ta ut nøkkelen og vente til alle bevegelige deler står stille.
3. Frigjør setelåsen og vipp setet forover.
4. Begynn med enten den venstre eller høyre bevegelseskontrollspaken.
5. Flytt spaken til nøytral stilling, men ikke låst (Figur 93).
6. Trekk spaken tilbake til splittpinnene (på armen under svingakselen) er i kontakt med endene på sporet (begynner så vidt å legge press på fjæren), som vist i Figur 93.
7. Kontroller hvor det er mulig at kontrollspaken treffer hakket i konsollen (Figur 93).

   Merk: Sentrer spaken slik at den dreier utover til den NØYTRALE LÅSESTILLINGEN.

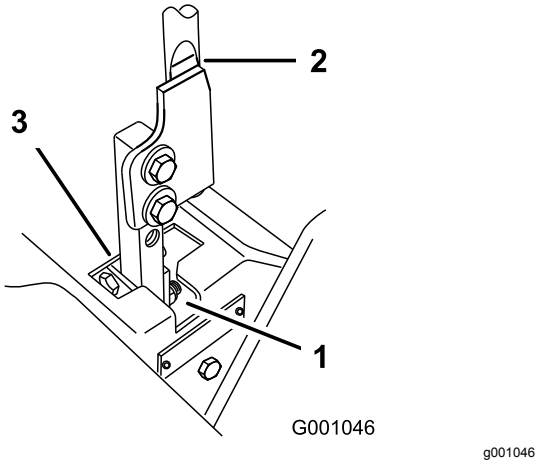

Figur 93

1. NØYTRAL LÅSESTILLING
2. Kontrollspak
3. NØYTRAL STILLING

8. Hvis det er nødvendig med justering må du løsne på mutteren og låsemutteren mot krysshodet (Figur 94).
9. Mens du legger på lett trykk bakover på bevegelseskontrollspakene, vri hodet på justeringsbolten i korrekt retning inntil kontrollspaken er sentrert i den NØYTRALE LÅSESTILLINGEN (Figur 94).

   Merk: Ved å opprettholde trykket bakover på spaken holder du pinnen på enden av slissen og gjør det mulig for justeringsbolten å flytte spaken til korrekt stilling.
10. Stram mutteren og låsemutteren (Figur 94).
11. Gjenta prosessen på motsatt siden av gressklipperen.

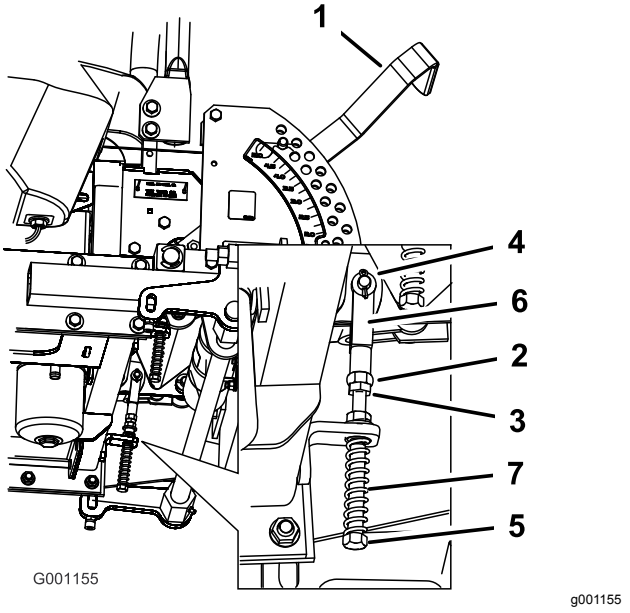

Figur 94

1. Klippehøydespak
2. Mutter mot krysshode
3. Låsemutter
4. Splittpinne i slisse
5. Justeringsbolt
6. Stang
7. Fjær

Vedlikehold av hydraulisk system

Sikkerhet for hydraulikksystem

- Oppsøk legehjelp øyeblikkelig hvis olje kommer i direkte kontakt med huden. Innsprøytet væske må fjernes kirurgisk innen få timer av en lege.
- Kontroller at alle hydraulikkslanger og ledninger er i god stand, og at alle hydrauliske koblinger og beslag er tette, før det hydrauliske systemet settes under trykk.
- Hold kropp og hender borte fra hull eller dyser som sprøyter ut hydraulisk olje under høyt trykk.
- Bruk kartong eller papir til å finne lekkasjer.
- Før du utfører vedlikehold eller reparasjoner på det hydrauliske systemet, må du forsiktig slippe ut alt trykket.

Spesifisering av hydraulikkvæske

Hydraulikkvæsketype: Toro® HYPR-OIL™ 500 hydraulikkvæske eller Mobil® 1 15W-50-væske

Viktig: **Bruk spesifisert olje. Andre oljer kan skade det hydrauliske systemet.**

Væskekapasitet for hydraulikksystemet 3,9 l

Kontrollere nivået på hydraulikkvæsken

Serviceintervall: Etter de 8 første timene

Hver 25. driftstime

Merk: Du kan kontrollere hydraulikkvæsken både når væsken er varm og kald. Skjermen på innsiden av tanken har to nivåer, avhengig av om oljen er varm eller kald.

1. Parker maskinen på en jevn overflate, koble fra knivkontrollbryteren, og sett på parkeringsbremsen.
2. Før du forlater førerplassen må du slå av motoren, ta ut nøkkelen og vente til alle bevegelige deler står stille.
3. Rengjør rundt påfyllingshalsen av hydraulikktanken (Figur 95).
4. Ta lokket av påfyllingshalsen og se på innsiden for å kontrollere om det er olje i beholderen (Figur 95).
5. Hvis det ikke er olje i tanken, fyll på til nivået i tanken når cold-nivået på skjermen.
6. Kjør maskinen på tomgang i 15 minutter for å slippe ut eventuell luft av systemet og varme opp væsken. Se Starte motoren under normale værforhold (side 27).

   Merk: Kontroller væskenivået mens oljen er varm. Oljen skal være lunken.
7. Fyll på væske i den hydrauliske tanken hvis det er nødvendig.

   Merk: Oljenivået skal nå til toppen av nivået ”hot” på skjermen når væsken er varm (Figur 95).
8. Monter lokket på påfyllingshalsen.

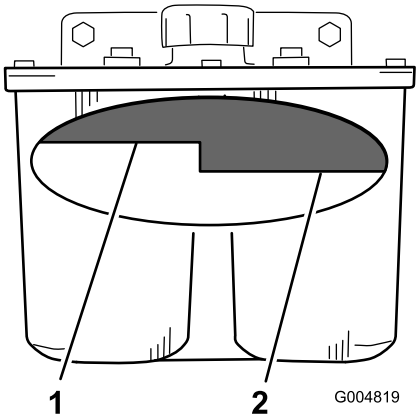

g004819

Figur 95

1. Oljenivå, varm—full
2. Oljenivå, kald—full

Skifte hydraulisk væske og filtre

Serviceintervall: Etter de 25 første timene

Hver 250. driftstime—Skift hydraulikkfilter og hydraulikkvæske når du benytter Mobil® 1-væske.

Hver 500. driftstime—Skift hydraulikkfilter og hydraulikkvæske når du bruker Toro® HYPR-OIL™ 500-hydraulikkvæske.

Bruk sommerfilter ved temperaturer over 0 °C

Bruk vinterfilter ved temperaturer under 0 °C

1. Parker maskinen på en jevn overflate, koble fra knivkontrollbryteren, og sett på parkeringsbremsen.
2. Før du forlater førerplassen må du slå av motoren, ta ut nøkkelen og vente til alle bevegelige deler står stille.

Viktig: **Ikke bruk oljefilter for bil. Dette kan føre til store skader på det hydrauliske systemet.**

3. Plasser et tappefat under filteret, fjern det gamle filteret og tørk av filteradapterens pakningsflate (Figur 96).

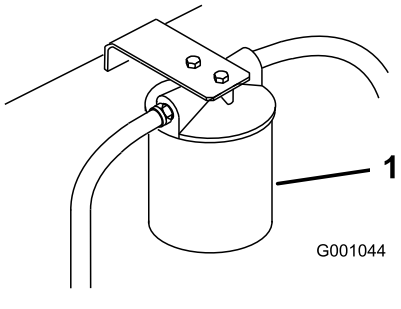

Figur 96

1. Hydraulisk filter

4. Fjern den høyre hydraulikkslangen som kommer inn i adapteren (Figur 97).
5. La oljen renne ut av systemet og ned i tappefatet.
6. Monter den høyre hydraulikkslangen på adapteren (Figur 97).

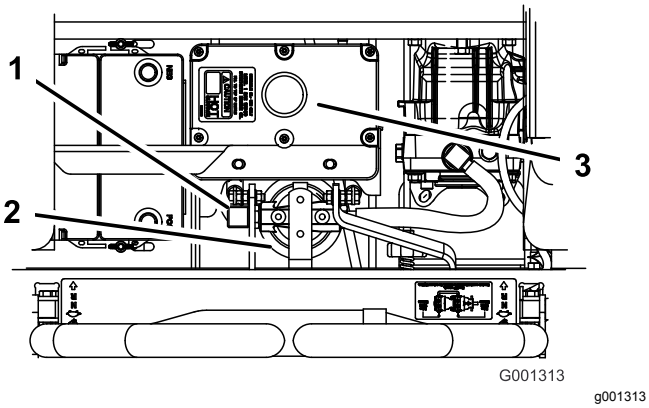

Figur 97

1. Høyre hydraulikkslange
2. Hydraulisk filter
3. Hydrauliske tank

7. Påfør et tynt lag på gummipakningen på det nye filteret (Figur 97).
8. Monter det nye hydraulikkfilteret på filteradapteren.

   Merk: Ikke stram til.

9. Fyll hydraulikktanken med hydraulikkolje til oljen flyter over filteret, og drei deretter oljefilteret med klokken til gummipakningen kommer i kontakt med filteradapteren. Stram så til filteret med en ytterligere halv omdreining (Figur 97).
10. Tørk opp væske som eventuelt ble sølt.
11. Fyll på olje til ”cold”-nivået på skjermen i den hydrauliske tanken.
12. Start motoren, og la den gå i omtrent to minutter for å blåse luft ut fra systemet.
13. Stopp motoren og kontroller om det finnes lekkasjer.

    Merk: Se Tømme det hydrauliske systemet (side 67) hvis én eller begge hjulene ikke kjører.

14. Kontroller væskenivået mens oljen er varm.

    Merk: Oljen skal være lunken.

15. Fyll på væske i den hydrauliske tanken hvis det er nødvendig.

    Merk: Ikke fyll på for mye.

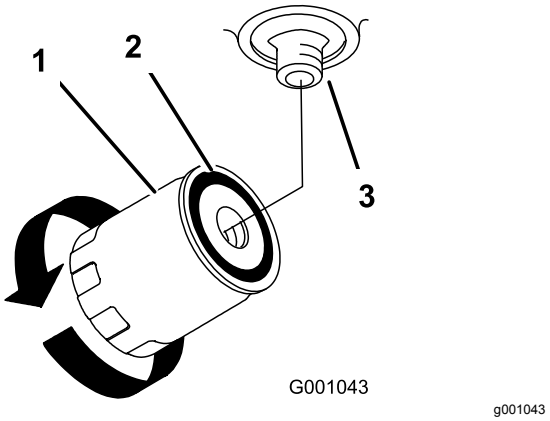

Figur 98

1. Hydraulisk filter
2. Pakning
3. Adapter

Tømme det hydrauliske systemet

Trekksystemet tappes automatisk. Det kan imidlertid være nødvendig å tappe systemet hvis væsken skiftes, eller etter at det har blitt utført arbeid på systemet.

1. Hev bakdelen av maskinen slik at hjulene ikke berører bakken og støtt med jekkstøtter.
2. Start motoren og la den gå på tomgang og koble spaken og trekket på én side og roter hjulet for hånd.
3. Når hjulet begynner å rotere på egenhånd, må du holde det i gang til hjulet beveger seg jevnt (minimum to minutter).
4. Sjekk nivået til hydraulikkvæsken og tilsett som nødvendig for å opprettholde korrekt nivå.
5. Gjenta prosedyren på motsatt hjul.

Stille den hydrauliske pumpen i nøytral stilling

Merk: Juster håndtakets nøytrale stilling først. Dette må rettes opp før følgende justering kan utføres.

Justeringen må gjøres mens kjørehjulene er i bevegelse.

⚠ FARE

Mekaniske eller hydrauliske jekker kan kanskje ikke støtte maskinen og dermed føre til alvorlige skader.

- **Bruk en jekkstøtte når du støtter maskinen.**
- **Ikke bruk hydrauliske jekker.**

⚠ ADVARSEL

Motoren må være i gang slik at du kan justere bevegelseskontrollen. Enhver kontakt med bevegelige deler eller varme overflater kan forårsake personskader.

Hold hender, føtter, ansikt, klær og andre kroppsdeler borte fra roterende deler, lyddemperen og andre varme overflater.

1. Hev rammen og blokker maskinen slik at kjørehjulene kan rotere fritt.
2. Koble fra den elektriske konnektoren fra setets sikkerhetsbryter. Installer midlertidig en kaldstartsledning over terminalene i ledningssatskonnektoren.
3. Frigjør setelåsen og skyv setet forover.
4. Frigjør setelåsen og vipp setet forover.

Stille den høyre hydrauliske pumpen i nøytral stilling

1. Start motoren, åpne gassen halvveis og deaktiver parkeringsbremsen. Se Starte motoren under normale værforhold (side 27).

   Merk: Bevegelseskontrollspaken må være i nøytral stilling mens du utfører justeringene.

2. Juster lengden på pumpestangen ved å dreie på knotten i korrekt retning inntil hjulet ikke beveger seg eller kryper noe i revers (Figur 99).
3. Flytt kontrollspaken fremover og i revers, deretter tilbake til nøytral stilling.

   Merk: Hjulet må ikke bevege seg eller krype noe i revers.

4. Flytt gassen til HURTIG.

   Merk: Pass på at hjulet fortsatt ikke beveger seg eller kryper litt i revers. Juster ved behov.

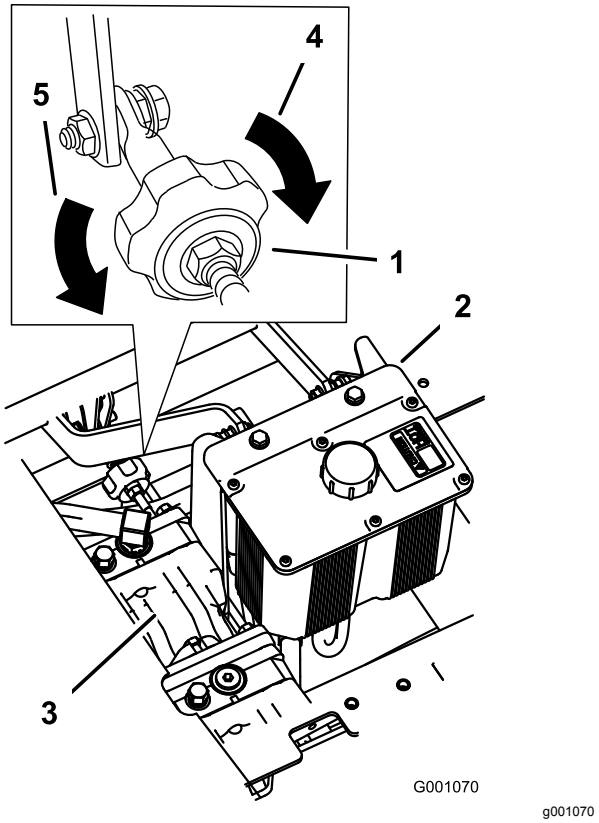

Figur 99

1. Trekknott
2. Hydrauliske tank
3. Hydrauliske pumper
4. Drei denne veien for å spore høyre
5. Drei denne veien for å spore venstre

Stille den venstre hydrauliske pumpen i nøytral stilling

1. Løsne låsekontrollen ved kuleleddet på pumpens kontrollstang (Figur 100).
2. Start motoren, åpne gassen halvveis og deaktiver parkeringsbremsen. Se Starte motoren under normale værforhold (side 27).

   Merk: Bevegelseskontrollspaken må være i nøytral stilling mens du utfører justeringene.

   Merk: Den fremre mutteren på pumpestangen er venstregjenget.
3. Juster lengden på pumpestangen ved å dreie dobbelmutrene på stangen i korrekt retning inntil hjulet ikke beveger seg eller kryper noe i revers (Figur 100).
4. Flytt kontrollspaken fremover og i revers, deretter tilbake til nøytral stilling. Hjulet må ikke bevege seg eller krype noe i revers.
5. Flytt gassen til stillingen Hurtig. Pass på at hjulet fortsatt ikke beveger seg eller kryper lett i revers. Juster ved behov.
6. Stram til låsemutrene ved kuleleddene (Figur 100).

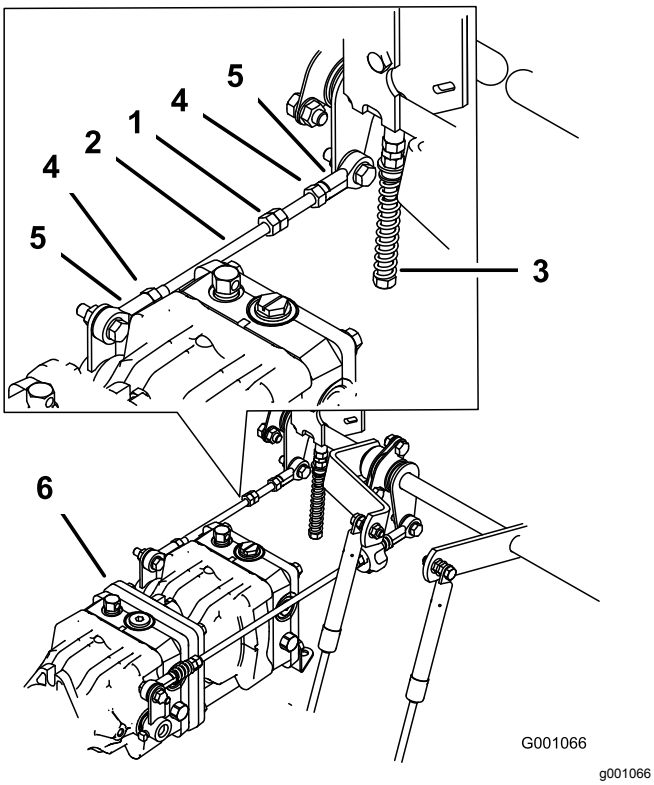

Figur 100

1.	Doble mutrer	4.	Låsemutter
2.	Pumpestag	5.	Kuleledd
3.	Justeringsbolt	6.	Pumper

⚠ ADVARSEL

Det elektriske systemet utfører ikke korrekt sikkerhetsavstengning hvis kaldstartledningen er montert.

- **Fjern kaldstartsledningen fra ledningsnettkonnektoren og koble kontakten inn i setebryteren når du fullfører justeringen.**
- **Bruk aldri denne maskinen med en kaldstartsledning montert og setebryteren frakoblet.**

7. Etter at begge pumpene er stilt til nøytral kan du slå av maskinen.
8. Fjern kaldstartsledningen fra ledningsnett-konnektoren og koble konnektoren inn i setebryteren.
9. Monter setestangen og senk setet i posisjon.
10. Ta bort jekkstøttene.

Vedlikehold av klippeenhet

Knivsikkerhet

En slitt eller skadet kniv kan brekke, og en del av kniven kan slynges ut mot deg eller andre og føre til alvorlige personskader eller en dødsulykke. Hvis man prøver å reparere en skadet kniv, kan det føre til at produktets sikkerhetssertifisering opphører å gjelde.

- Inspiser knivene regelmessig for slitasje eller skade.
- Vær forsiktig når du kontrollerer knivene. Legg noe rundt knivene eller bruk hansker, og vær svært forsiktig når du håndterer knivene. Bare skift ut eller slip knivene. Du må aldri rette eller sveise dem.
- Vær forsiktig hvis maskinen har flere knivblader, da resten av knivene kan begynne å rotere når det ene knivbladet roteres.

Overhale gressklipperknivene

Sørg for å få best mulig klipperesultat ved å holde knivene skarpe. Det kan være praktisk å ha en ekstra kniv på for mer effektiv sliping og utskifting.

Før du inspiserer eller overhaler knivene

1. Parker maskinen på en jevn overflate, koble fra knivkontrollbryteren, og sett på parkeringsbremsen.
2. Før du forlater førerplassen må du slå av motoren, ta ut nøkkelen og vente til alle bevegelige deler står stille.

Inspisere knivene

Serviceintervall: For hver bruk eller daglig

1. Undersøk kniveggene (Figur 101).
2. Hvis kniven er sløv eller hvis det er hakk i den, må den tas av og slipes. Se Slipe knivbladene (side 72).
3. Undersøk knivbladene, spesielt buen.
4. Hvis du finner sprekker, slitasje eller ser at det begynner å dannes spor i denne delen av kniven, må den skiftes ut øyeblikkelig (Figur 101).

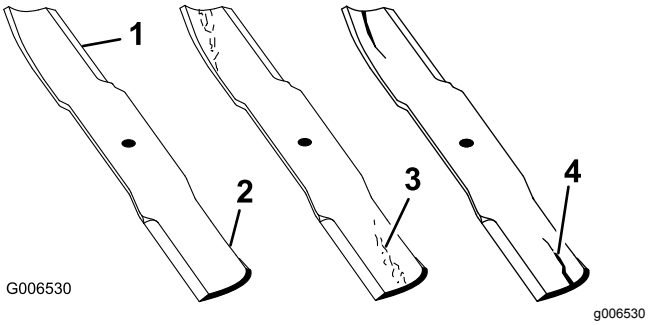

Figur 101

1. Knivegg
2. Knivbue
3. Slitasje/hulldannelse
4. Sprekk

Sjekke om en kniv er bøyd

Merk: Maskinen må stå på en plan overflate for den følgende prosedyren.

1. Hev klippeenheten til høyeste klippehøydeinnstilling.
2. Ta på tykke arbeidshansker eller annet hensiktsmessig håndvern og sakte roter kniven som skal måles, til en stilling som gjør det mulig å måle avstanden mellom kniveggen og den plane overflaten maskinen står på (Figur 102).

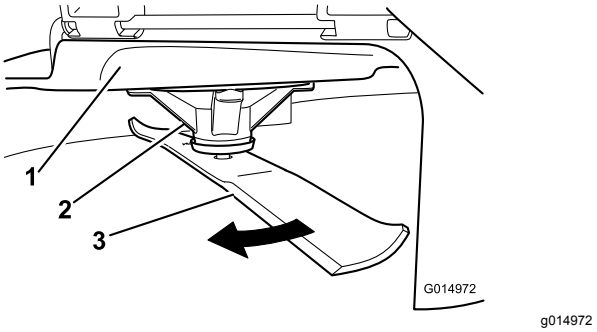

Figur 102

1. Klippeenhet
2. Spindelhus
3. Kniv

3. Mål fra knivtuppen til den flate overflaten (Figur 103).

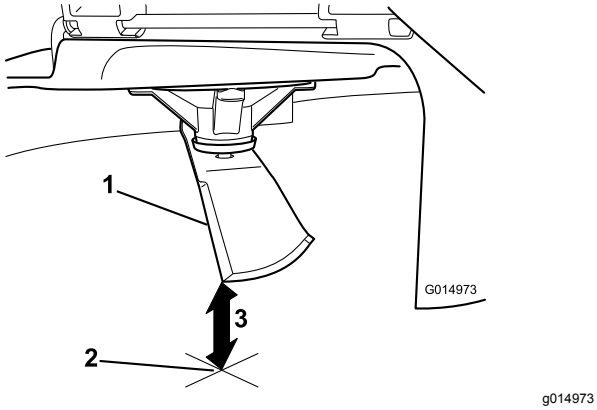

Figur 103

1. Kniv (i stilling for måling)
2. Plan overflate
3. Målt avstand mellom blad og overflate (A)

4. Roter den samme kniven 180 grader så den motsatte kniveggen nå er i samme stilling (Figur 104).

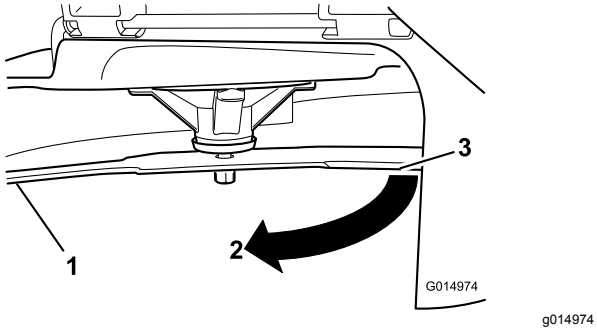

Figur 104

1. Kniv (side som ble målt tidligere)
2. Måling (stilling som ble brukt tidligere)
3. Motsatt side av kniven ble flyttet til målestilling

5. Mål fra knivtuppen til den flate overflaten (Figur 105).

   Merk: Avviket skal ikke være større enn 3 mm.

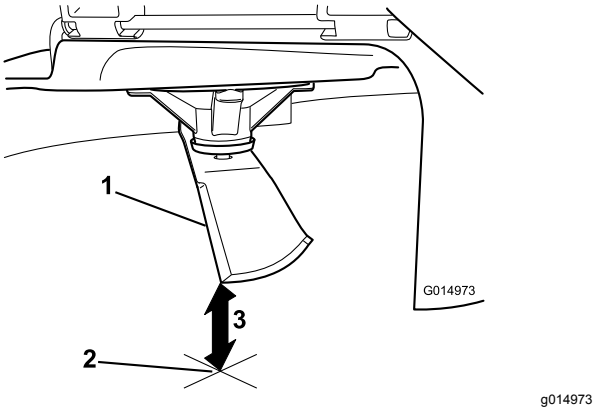

Figur 105

1. Motsatt knivegg (i stilling for måling)
2. Plan overflate
3. Andre målte avstand mellom blad og overflate (B)

   A. Hvis forskjellen mellom A og B er større enn 3 mm, skift ut kniven med en ny, se Fjerne knivbladene (side 71) og Montere knivbladene (side 72).

      Merk: Hvis en bøyd kniv skiftes ut med en ny kniv og forskjellen fortsatt overstiger 3 mm, kan det være at knivspindelen er bøyd. Ta kontakt med en autorisert Toro-forhandler for service.

   B. Hvis avviket er innenfor grensene, fortsett til neste kniv.

6. Gjenta prosedyren for alle knivene.

Fjerne knivbladene

Bytt ut knivene hvis de treffer en hard gjenstand, eller hvis de er ute av balanse eller bøyd.

1. Plasser en skrunøkkel på flaten av spindelakselen, eller hold knivenden ved hjelp av en fille eller en tykt polstret hanske.
2. Fjern knivbolten, hylsen og kniven fra spindelakselen (Figur 106).

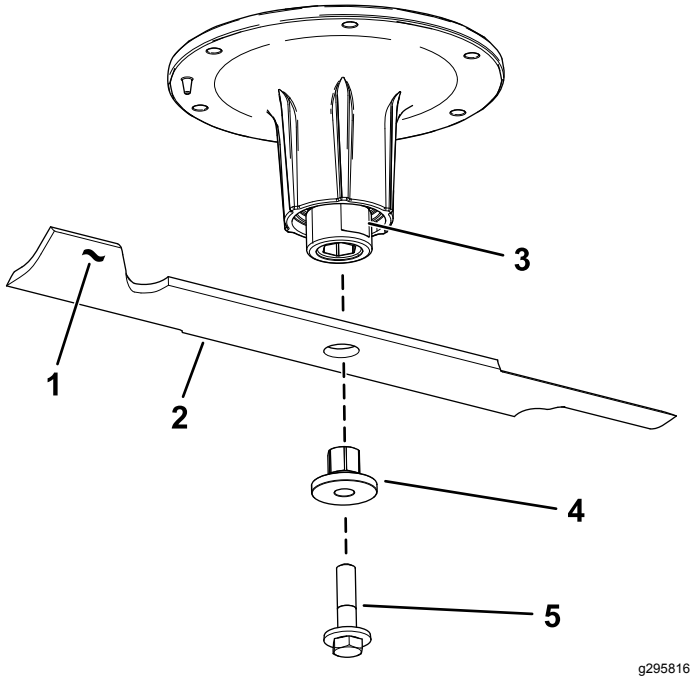

Figur 106

1. Vingeområdet på kniven
2. Kniv
3. Flaten av spindelakselen
4. Hylse
5. Knivbolt

Slipe knivbladene

1. Bruk en fil til å slipe eggen i begge ender av kniven (Figur 107).

   Merk: Oppretthold den opprinnelige vinkelen.

   Merk: Kniven opprettholder balansen hvis like mye materiale fjernes fra begge kniveggene.

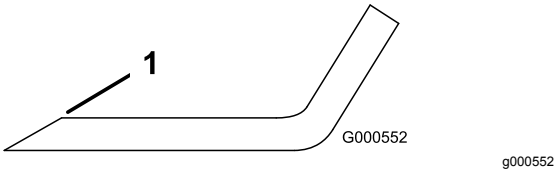

Figur 107

1. Slip kniven i original vinkel.

2. Sjekk knivens balanse ved å legge den på en balanseringsinnretning (Figur 108).

   Merk: Hvis kniven holder seg i horisontal stilling, har den riktig balanse og kan brukes.

   Merk: Hvis kniven ikke er i balanse, filer du bort litt av metallet på enden av vingeområdet (Figur 107).

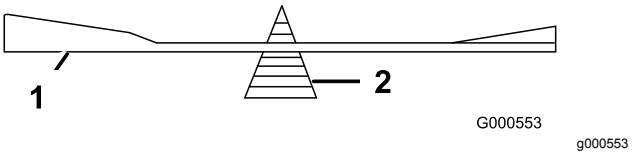

Figur 108

1. Kniv
2. Balanseringsinnretning

3. Fortsett med dette helt til kniven er balansert.

Montere knivbladene

1. Monter hylsen gjennom bladet med hylseflensen på bunnsiden (gressiden) av bladet (Figur 109).

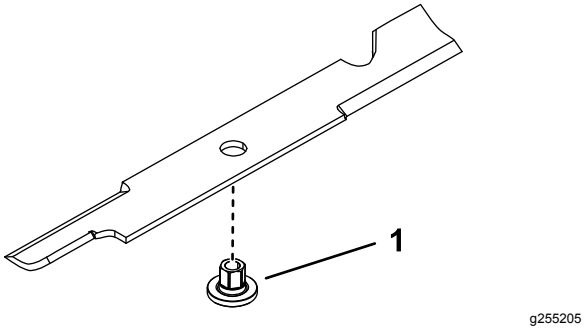

Figur 109

1. Hylse

2. Monter hylse-/bladenheten inn i spindelakselen (Figur 110).

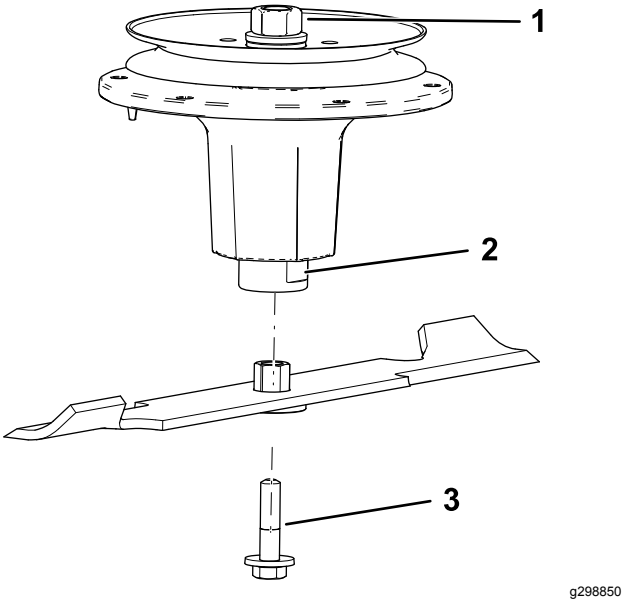

Figur 110

1. Øverste spindelmutter
2. Flaten av spindelakselen
3. Knivbolt

3. Påfør kobberbasert smøremiddel eller smørefett på trådene til knivbolten etter behov for å unngå

fastkjøring. Monter knivbolten, og skru til med fingrene.

4. Plasser en skrunøkkel på flaten til spindelakselen, og trekk til knivbolten med et moment på 75 til 81 Nm.

Rette opp klippeenheten ved tre stillinger

Viktig: **Det er kun nødvendig med tre målestillinger for å nivellere gressklipperen.**

Montere maskinen

1. Parker maskinen på en jevn overflate, koble fra knivkontrollbryteren, og sett på parkeringsbremsen.
2. Før du forlater førerplassen må du slå av motoren, ta ut nøkkelen og vente til alle bevegelige deler står stille.
3. Sjekk trykket i dekkene, og juster om nødvendig til 0,9 bar.
4. Senk gressklipperen til en klippehøyde på 76 mm.
5. Inspiser de fire kjedene.

   Merk: Kjedene trenger ikke være spent.

   Merk: Juster de bakre kjedene til toppen av sporet, der de er festet til klippeenheten.

   - Hvis et bakre kjede er løst, senk (løsne) fremre støttearm på samme side. Se Justere klippeenhetsstigningen på langs (side 74).
   - Hvis et fremre kjede er løst, hev (stram) fremre støttearm for det kjedet. Se Justere klippeenhetsstigningen på langs (side 74).

Rette opp klippeenheten på tvers

1. Plasser den **høyre** kniven på tvers (Figur 111).

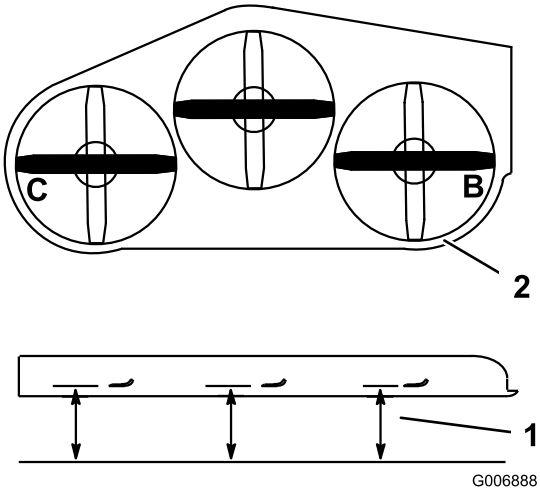

Figur 111

1. Mål her er fra kniv til hard overflate
2. Ta mål ved B og C

2. Mål den høyre kniven ved **B** fra en plan overflate til kniveggen på knivtuppene (Figur 111).
3. Noter denne avstanden. Dette målet må være 80–83 mm.
4. Plasser den venstre kniven på tvers (Figur 111).
5. Mål den venstre kniven ved **C** (Figur 111) fra en plan overflate til kniveggen på knivtuppene.
6. Noter denne avstanden. Dette målet må være 80–83 mm.
7. Hvis målingene ved stillingene **B** eller **C** ikke er korrekte, løsne bolten som fester den bakre kjeden til den bakre støttearmen (Figur 112).

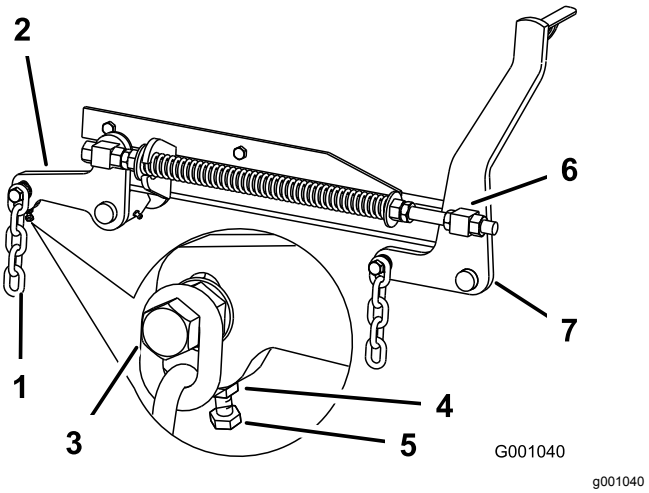

Figur 112

1. Bakre kjede
2. Bakre støttearm
3. Bolt
4. Låsemutter
5. Justeringsbolt
6. Fremre svivelmutter
7. Fremre støttearm

8. Løsne låsemutteren under den bakre støttearmen, og juster justeringsbolten for å få en måling på 80–83 mm. Se Figur 112.

   Merk: Det anbefales at begge sider av gressklipperen justeres med samme avstand.

9. Trekk til låsemutteren under den bakre støttearmen og trekk til bolten som fester kjedet til den bakre støttearmen.
10. Juster motsatt side hvis det er nødvendig.

Justere klippeenhetsstigningen på langs

1. Plasser den **høyre** kniven på langs (Figur 113).

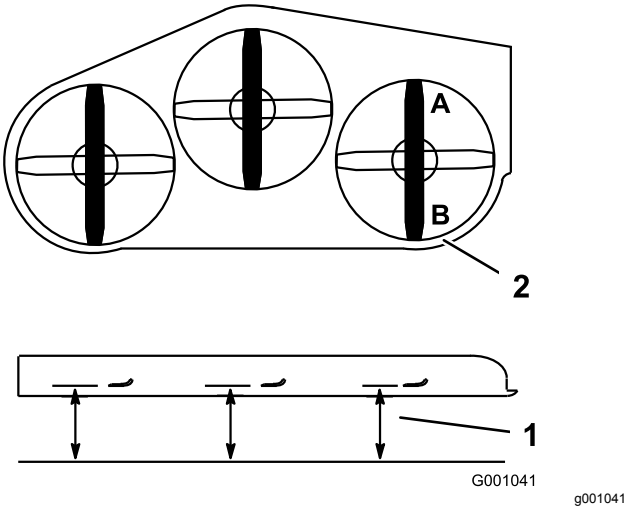

Figur 113

1. Mål her er fra kniv til hard overflate
2. Ta mål ved A og B

2. Mål den høyre kniven ved **A** fra en plan overflate til kniveggen på knivtuppen (Figur 113).
3. Noter denne avstanden.
4. Mål den høyre kniven ved **B** fra en plan overflate til kniveggen på knivtuppene (Figur 113).
5. Noter denne avstanden.
6. Kniven skal være 6–10 mm lavere ved stilling **A** enn ved stilling **B** (Figur 113). Dersom defleksjonen ikke er korrekt, gå til følgende trinn.

   Merk: Juster begge de fremre svivlene med lik mengde for å opprettholde jevn kjedespenning.

7. Løsne de fremre svivellåseskruene, foran på høyre og venstre svivel, ca. 13 mm (Figur 112).
8. Juster hevemutteren på både venstre og høyre side av maskinen for å oppnå 6–10 mm lavere foran ved **A** enn bak ved **B** (Figur 112).
9. Trekk til begge svivellåsemutrene mot den fremre svivelen for å låse høyden.
10. Påse at det er lik spenning på kjedene, og juster igjen ved behov.

Justere kompresjonsfjæren

1. Hev klippeenhetens løftespake til transportstilling.
2. Sjekk avstanden mellom de to store skivene, den må være 28,2 cm for 132 cm klippeenheter, 26,7 cm for 152 cm klippeenheter, eller 29,2 cm for 183 cm klippeenheter (Figur 114).

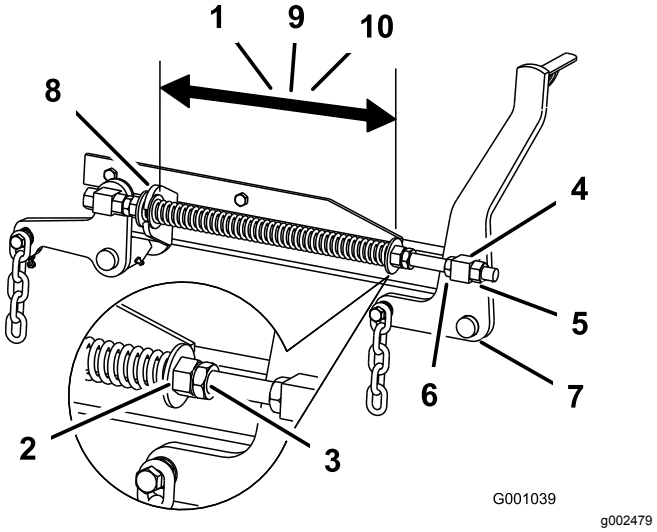

Figur 114

1. 28,2 cm mellom de store skivene for 132 cm klippeenheter
2. Fremre mutre
3. Fjærens låsemutter
4. Fremre svivelmutter
5. Svivellåsemutter
6. Løftemutter
7. Fremre støttearm
8. Stor skive
9. 26,7 cm mellom de store skivene for 152 cm klippeenheter
10. 29,2 cm mellom de store skivene for 183 cm klippeenheter

3. Juster denne avstanden ved å løsne låsemutteren for fjæren og mutteren foran hver fjær (Figur 114).

   Merk: Dreier du mutteren med klokken forkortes fjæren, og dreier du den mot urviseren forlenges fjæren.

4. Lås mutteren i stilling ved å trekke til fjærens låsemutter (Figur 114).

Skifte gressavlederen

Kun maskiner med sideutslipp

⚠ ADVARSEL

En utildekket utslippsåpning kan føre til at maskinen slynger objekter mot deg eller tilskuere, noe som kan resultere i alvorlig skade. Det kan også oppstå kontakt med kniven.

- **Du må aldri bruke maskin uten å ha montert en dekkplate, kvernplate eller gressutløpssjakt og -oppsamler.**
- **Påse at gressavlederen er i den nedre stillingen.**

1. Fjern låsemutteren, bolten, fjæren og avstandsstykket som holder avlederen festet til svingboltbrakettene (Figur 115).
2. Fjern den skadde eller slitte gressavlederen.
3. Plasser avstandsstykket og fjæren opp på gressavlederen. Plasser **L**-enden av fjæren bak kanten på enheten.

   Merk: Påse at **L**-enden av fjæren er montert bak enhetskanten før du monterer bolten som vist i Figur 115
4. Monter bolt og mutter.
5. Plasser **J**-krokenden av fjæren rundt gressavlederen (Figur 115).

   Viktig: **Gressavlederen må kunne senkes til den nedre stillingen. Løft avlederen for å teste at den kan senkes ned til den nederste stillingen.**

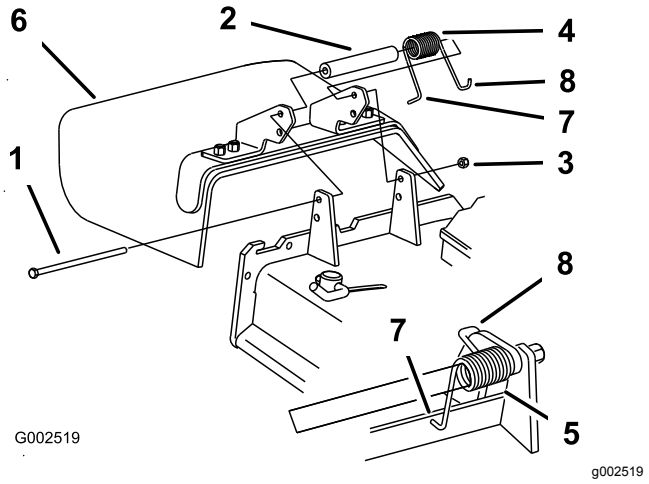

Figur 115

1.	Bolt	5.	Fjær montert
2.	Avstandsstykke	6.	Gressavleder
3.	Låsemutter	7.	**L**-ende av fjæren, plasser bak enhetskanten før du monterer bolten
4.	Fjær	8.	**J**-krokende på fjær

Rengjøring

Rengjøre under klippeenheten

Serviceintervall: For hver bruk eller daglig

1. Parker maskinen på en jevn overflate, koble fra knivkontrollbryteren (kraftuttak), og sett på parkeringsbremsen.
2. Før du forlater førerplassen må du slå av motoren, ta ut nøkkelen og vente til alle bevegelige deler står stille.
3. Hev klippeenheten til TRANSPORT-stillingen.

Avhending av avfall

Motorolje, batterier, hydraulikkvæske og motorkjølemiddel er forurensende for miljøet. Avhend disse i henhold til nasjonale eller lokale regelverk.

Lagring

Lagringssikkerhet

- Før du setter maskinen til oppbevaring, må du slå av motoren, ta ut nøkkelen, vente til alle bevegelige deler har stoppet og la maskinen kjøle seg ned.
- Ikke oppbevar maskinen eller drivstoff i nærheten av flammer eller tapp av drivstoff innendørs.
- Ta ut nøkkelen, og oppbevar den på et trygt sted utilgjengelig for barn.

Rengjøring og lagring

1. Koble fra knivkontrollbryteren (kraftuttak), sett på parkeringsbremsen, vri nøkkelen til AV-stillingen, og ta ut den av tenningen.
2. Rengjør hele alle utvendige deler på maskinen for gress, smuss og skitt, spesielt motoren og det hydrauliske systemet. Fjern utvendige gressrester og smuss på motorens sylindertoppribber og viftehus.

   Viktig: **Du kan vaske maskinen med skånsomt vaskemiddel og vann. Maskinen må ikke trykkvaskes. Unngå overdreven bruk av vann, spesielt nær kontrollpanelet, motoren og de hydrauliske pumpene og motorene.**
3. Sjekk bremsen. Se Vedlikehold av bremser (side 60).

   Vedlikehold luftrenseren, se Overhale luftrenseren (side 46).

   Smør maskinen, se Smøring (side 42).
4. Bytte veivhusolje, se Kontrollere motoroljenivået (side 47).

   Kontroller trykket i dekkene, se Kontrollere trykket i dekkene (side 55).

   Skift hydraulikkfilteret, se Skifte hydraulisk væske og filtre (side 66).

   Bytt ut batteriet, se Lade batteriet (side 53).

   Skrap bort oppsamlet gress og skitt fra gressklipperens underside, og spyl den med en hageslange.

   Merk: Kjør maskinen med knivkontrollbryteren (kraftuttak) innkoblet og motoren på høy tomgang i to til fem minutter etter vask.
5. Kontroller knivenes tilstand. Se Inspisere knivene (side 70).

   Gjør maskinen klar for oppbevaring når det er flere enn 30 dager til du skal bruke den igjen. Slik gjør du maskinen klar for lagring:

A. Kjør motoren i fem minutter for å fordele det behandlede drivstoffet i drivstoffsystemet.

B. Slå av motoren, la den kjøles ned og tøm drivstofftanken. Se Vedlikeholde drivstofftanken (side 52).

Merk: Start motoren igjen, og kjør den til den slås av.

C. Drivstoff må kasseres i henhold til lokale forskrifter. Gjenvinn i henhold til lokale forskrifter.

Viktig: **Ikke oppbevar drivstoff som inneholder stabiliserings-/kondisjoneringsmiddel, lenger enn anbefalt av produsenten av middelet.**

6. Sjekk og stram til alle bolter, mutrer og skruer. Alle skadde eller defekte deler må repareres eller skiftes ut.
7. Reparer alle riper eller avskallinger i lakken. Du kan kjøpe maling hos ditt autoriserte forhandlerverksted.
8. Maskinen må oppbevares rent og tørt i en garasje eller på et lager. Ta nøkkelen ut av tenningen, og legg den på et sted utenfor barns eller andre autoriserte brukeres rekkevidde. Legg en presenning over maskinen for å beskytte den og holde den ren.

Feilsøking

Problem	Mulig årsak	Løsning
Startmotoren kjører ikke.	1. Knivkontrollbryteren er innkoblet. 2. Parkeringsbremsen er frakoblet. 3. Kontrollspakene står låst i NØYTRAL, LÅST stilling. 4. Du sitter ikke i førersetet. 5. Batteriet er flatt. 6. De elektriske forbindelsene er korroderte eller løse. 7. En sikring har gått. 8. Et relé eller en bryter er skadd.	1. Koble fra knivkontrollbryteren. 2. Sett på parkeringsbremsen. 3. Flytt bevegelseskontrollspakene utover til NØYTRAL-LÅST-stillingen. 4. Sett deg på setet. 5. Lad opp batteriet. 6. Kontroller at de elektriske forbindelsene har god kontakt. 7. Bytt ut sikringen. 8. Kontakt et autorisert forhandlerverksted.
Motoren vil ikke starte, er vanskelig å starte eller går ikke.	1. Drivstofftanken er tom. 2. Drivstoffavstengningsventilen er stengt. 3. Oljenivået i veivhuset er lavt. 4. Gassen står ikke i riktig stilling. 5. Det er smuss i drivstoffilteret. 6. Det er smuss, vann eller gammel bensin i drivstoffsystemet. 7. Luftrenseren er skitten. 8. Setebryteren fungerer ikke som den skal. 9. De elektriske kontaktene er korroderte, løse eller ødelagte. 10. Et relé eller en bryter er ødelagt.	1. Fyll drivstofftanken. 2. Åpne drivstoffavstengingsventilen. 3. Tilsett olje til veivhuset. 4. Kontroller at gassen står midtveis mellom stillingene SAKTE og HURTIG. 5. Bytt ut drivstoffilteret. 6. Kontakt et autorisert forhandlerverksted. 7. Rengjør eller bytt ut luftrenserelementet. 8. Sjekk setebryterindikatoren. Bytt sete ved behov. 9. Kontroller at de elektriske forbindelsene har god kontakt. Rengjør kontaktpunktene grundig med rengjøringsmiddel for elektriske kontakter, smør på ikke-ledende fett og koble. 10. Kontakt et autorisert forhandlerverksted.
Motoren mister kraft.	1. For stor motorbelastning. 2. Luftrenseren er skitten. 3. Oljenivået i veivhuset er lavt. 4. Kjøleribbene og luftpassasjene over motoren er tilstoppet. 5. Utluftingshullet i drivstofflokket er tilstoppet. 6. Det er smuss på drivstoffilteret. 7. Det finnes smuss, vann eller gammel bensin i drivstoffsystemet.	1. Reduser bakkehastigheten. 2. Rengjør luftrenserelementet. 3. Tilsett olje til veivhuset. 4. Fjern hindringen i kjøleribbene og luftpassasjene. 5. Rengjør eller skift ut drivstofflokket. 6. Bytt ut drivstoffilteret. 7. Kontakt et autorisert forhandlerverksted.
Motoren overopphetes.	1. For stor motorbelastning. 2. Oljenivået i veivhuset er lavt. 3. Kjøleribbene og luftpassasjene under motorviftehuset er tilstoppet. 4. Luftrenseren er skitten. 5. Det er smuss, vann eller gammelt drivstoff i drivstoffsystemet.	1. Reduser bakkehastigheten. 2. Tilsett olje til veivhuset. 3. Fjern hindringen i kjøleribbene og luftpassasjene. 4. Rengjør eller bytt ut luftrenserelementet. 5. Kontakt et autorisert forhandlerverksted
Maskinen trekker til høyre eller venstre (når bevegelseskontrollspakene er satt rett fremover).	1. Sporingen må justeres 2. Trykket i drivhjulsdekkene er feil.	1. Juster sporingen. 2. Juster dekktrykket i drivhjulene.

Problem	Mulig årsak	Løsning
Maskinen kjører ikke.	1. Omløpsventilene er ikke strammet nok til. 2. Pumperemmen er slitt, løs eller ødelagt. 3. Pumperemmen sitter ikke på en av remskivene. 4. Ledefjæren er brukket eller mangler. 5. For lite eller for varm hydrauliskvæske.	1. Stram omløpsventilene. 2. Skift ut remmen. 3. Skift ut remmen. 4. Skift ut fjæren. 5. Fyll på hydraulisk olje, eller la den avkjøles.
Maskinen vibrerer unormalt mye.	1. Gressklipperkniven(e) er bøyd(e) eller ubalansert(e). 2. Knivmonteringsbolten er løs. 3. Monteringsboltene i motoren er løse. 4. En motorremskive, lederull eller knivremskive er løs. 5. Motorremskiven er ødelagt. 6. Knivspindelen er bøyd. 7. Motormonteringen er løs eller utslitt.	1. Monter ny(e) kniv(er). 2. Stram til knivmonteringsbolten. 3. Trekk til monteringsboltene. 4. Stram til den aktuelle skiven. 5. Kontakt et autorisert forhandlerverksted. 6. Kontakt et autorisert forhandlerverksted. 7. Kontakt et autorisert forhandlerverksted.
Klippehøyden er ujevn.	1. Kniven(e) er ikke skarpe. 2. Gressklipperkniven(e) er bøyd(e). 3. Klippeenheten er ikke rettet opp. 4. En antiskalperingsvalse (hvis aktuelt) er ikke riktig justert. 5. Klippeenhetens underside er skitten. 6. Trykket i dekkene er feil. 7. En knivspindel er bøyd.	1. Slip kniven(e). 2. Monter ny(e) gressklipperkniv(er). 3. Rett opp klippeenheten på tvers og på langs. 4. Juster høyden på antiskalperingshjulet. 5. Rengjør klippeenhetens underside. 6. Juster trykket i dekkene. 7. Kontakt et autorisert forhandlerverksted.
Knivene roterer ikke.	1. Klipperremmen er skadet, løs eller ødelagt. 2. Klipperremmen sitter ikke på remskiven. 3. Pumpens drivrem er slitt, løs eller ødelagt. 4. Ledefjæren er brukket eller mangler.	1. Monter en ny klipperrem. 2. Monter klipperbeltet på remskiven og kontroller at lederullen, lederullarmen og fjæren befinner seg i korrekt stilling og fungerer som de skal. 3. Sjekk remstrammingen eller sett på ny rem. 4. Skift ut fjæren.

Skjemaer

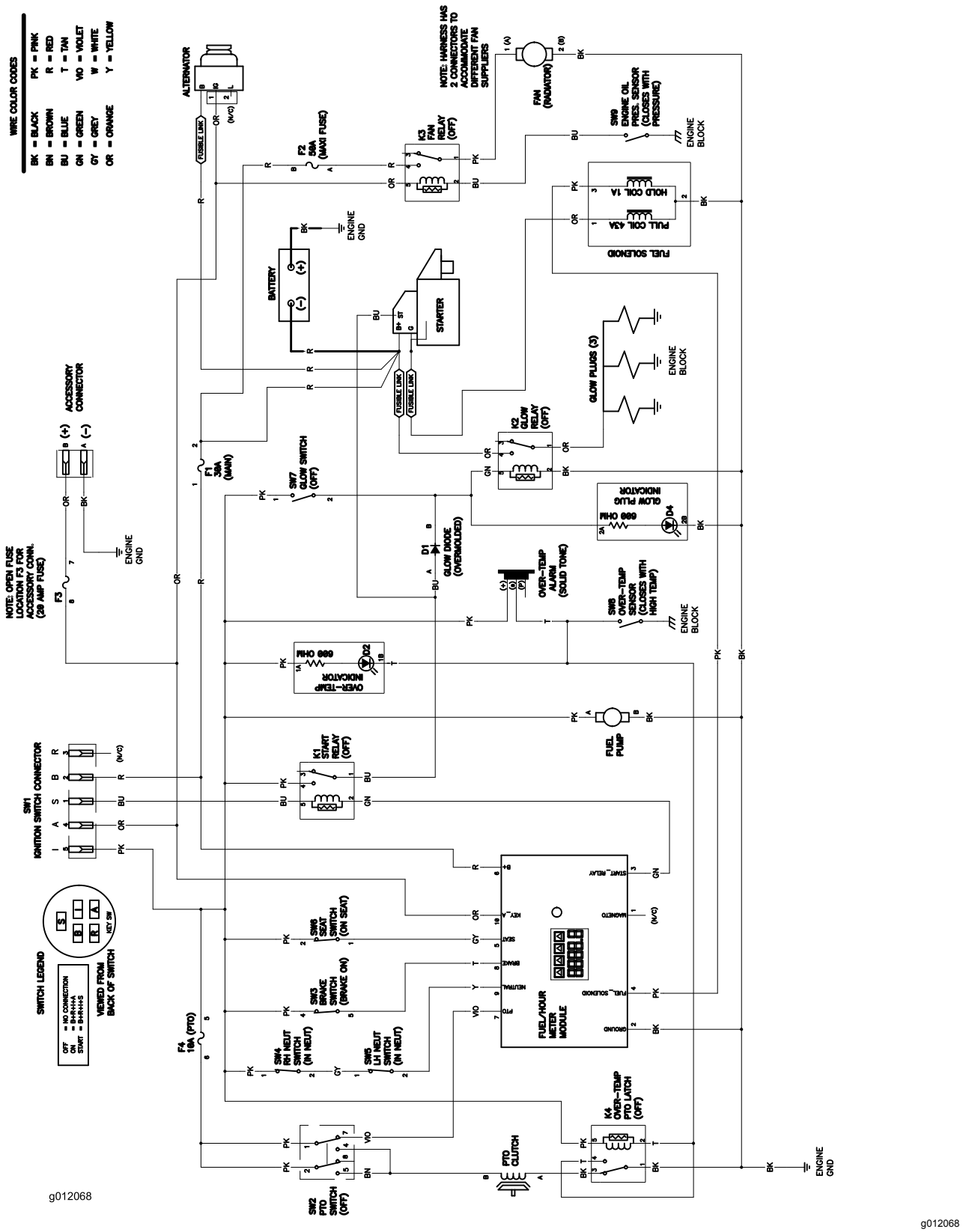

Koblingsskjema (Rev. A)

Notat:

Notat:

Personvernerklæring for EØS/Storbritannia

Slik bruker Toro personopplysningene dine

Toro Company («Toro») respekterer ditt personvern. Når du kjøper våre produkter, kan vi samle inn personopplysninger om deg, enten direkte fra deg eller via den lokale Toro-avdelingen eller -forhandleren. Toro bruker disse opplysningene for å innfri kontraktsfestede forpliktelser – slik som å registrere garantien din, behandle garantikravet ditt eller kontakte deg i tilfelle en produkttilbakekalling – og til legitime forretningsformål – slik som å måle kundetilfredshet, forbedre produktene våre og utstyre deg med produktinformasjon som kan være av interesse. Toro kan dele personopplysningene dine med våre datterselskaper, forhandlere eller andre forretningspartnere i forbindelse med disse aktivitetene. Vi kan også oppgi personopplysninger når dette kreves under loven eller i forbindelse med salg, kjøp eller sammenslåing av en virksomhet. Vi vil ikke selge personopplysningene dine til andre selskaper for markedsføringsformål.

Bevaring av personopplysninger

Toro vil bevare dine personopplysninger så lenge som det er relevant for de ovennevnte formålene og i samsvar med lovfestede krav. Hvis du vil ha mer informasjon om gjeldende bevaringsperioder, kan du kontakte legal@toro.com.

Toros forpliktelse til sikkerhet

Personopplysningene dine kan behandles i USA eller et annet land som kan ha mindre strenge personvernlover enn landet du er bosatt i. Når vi overfører opplysningene dine utenfor landet du er bosatt i, vil vi iverksette lovfestede, påbudte tiltak for å sikre at det er på plass skikkelige vern som beskytter opplysningene dine og sikrer at de behandles sikkert.

Tilgang og korrigering

Du kan ha retten til å korrigere eller gjennomgå personopplysningene dine eller motsette deg eller begrense behandlingen av opplysningene dine. For å gjøre dette må du kontakte oss på e-post på legal@toro.com. Hvis du har bekymringer om hvordan Toro har behandlet personopplysningene dine, oppfordrer vi deg til å ta dette opp direkte med oss. Vær oppmerksom på at bosatte i Europa har retten til å klage til det lokale datatilsynet.

TORO®

Count on it.