Form No. 3436-776 Rev A

Kit de muelles de servicio pesado

Cortacésped de asiento TimeCutter® MyRide

Nº de modelo 140-2051

Instrucciones de instalación

Instalación

Piezas sueltas

Utilice la tabla siguiente para verificar que no falta ninguna pieza.

Descripción	Cant.	Uso
No se necesitan piezas	–	Prepare la máquina.
No se necesitan piezas	–	Retire el muelle delantero existente.
Muelle	1	Instale el muelle de servicio pesado nuevo.
Espaciador del muelle Tornillo de fijación Tubo de elevación del muelle	2 2 1	Instale los espaciadores del muelle.

Preparación de la máquina

1. Aparque la máquina en una superficie nivelada.
2. Desactive el mando de control de las cuchillas.
3. Mueva las palancas de control de movimiento hacia fuera a la posición de BLOQUEO/PUNTO MUERTO.
4. Pare el motor y retire la llave.

© 2019—The Toro® Company
8111 Lyndale Avenue South
Bloomington, MN 55420

Registre su producto en www.Toro.com.

CE

Traducción del original (ES)
Impreso en EE. UU.
Reservados todos los derechos

3436-776 A

Retirada del muelle delantero existente

1. Coloque una tabla de 38 x 89 mm debajo del reposapiés para bloquear la parte delantera de la plataforma.
2. Retire los 2 pernos de cuello largo y las 2 contratuercas (⅜") que sujetan el muelle delantero existente (Figura 1).

   Guarde los 2 pernos de cuello largo y las 2 contratuercas (⅜").
3. Retire el muelle delantero existente (Figura 1).

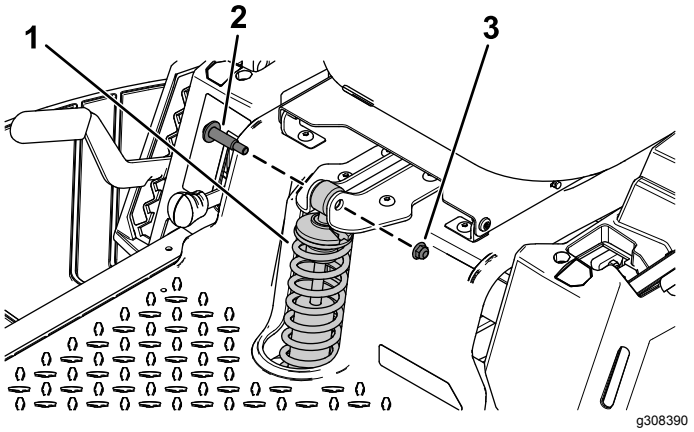

Figura 1

Parte superior del muelle delantero ilustrada

1. Muelle delantero
2. Perno de cuello largo
3. Contratuerca (⅜")

Instalación del muelle de servicio pesado nuevo

Instale el muelle nuevo usando los 2 pernos de cuello largo y las 2 contratuercas (⅜") que retiró anteriormente, como se muestra en la Figura 1.

Instalación de los espaciadores del muelle

1. Levante el asiento.
2. Coloque el tubo de elevación del muelle en el extremo del muelle de torsión (Figura 2).

   Nota: Asegúrese de que el tubo de elevación del muelle está firmemente asentado en el extremo del muelle de torsión.

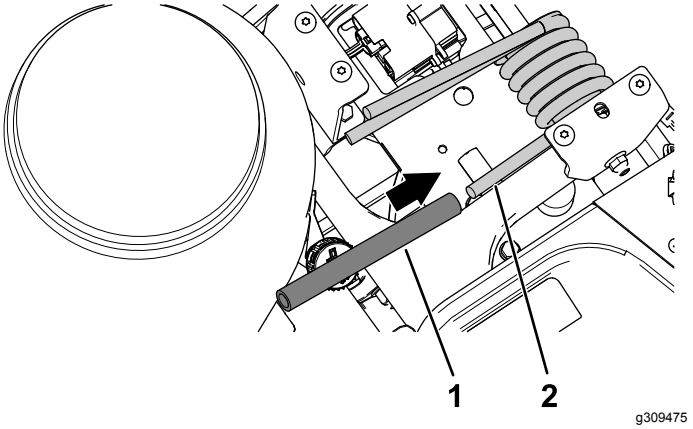

Figura 2

1. Tubo de elevación del muelle
2. Muelle de torsión

3. Coloque el espaciador del muelle sobre la clavija del brazo de suspensión (Figura 3).
4. Levante el extremo del muelle de torsión del poste del brazo de suspensión con una mano y coloque el espaciador entre el muelle de torsión y la clavija del brazo de suspensión (Figura 3).

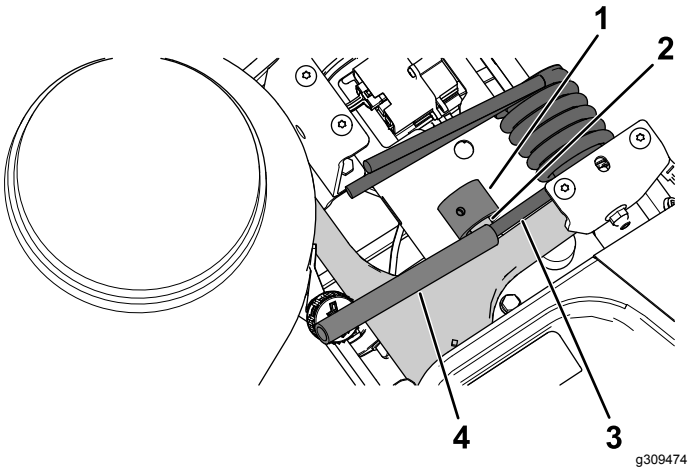

Figura 3

1. Espaciador del muelle
2. Clavija del brazo de suspensión
3. Muelle de torsión
4. Tubo de elevación del muelle

5. Sujete el espaciador del muelle a la clavija del brazo de suspensión usando el tornillo de fijación (Figura 4).

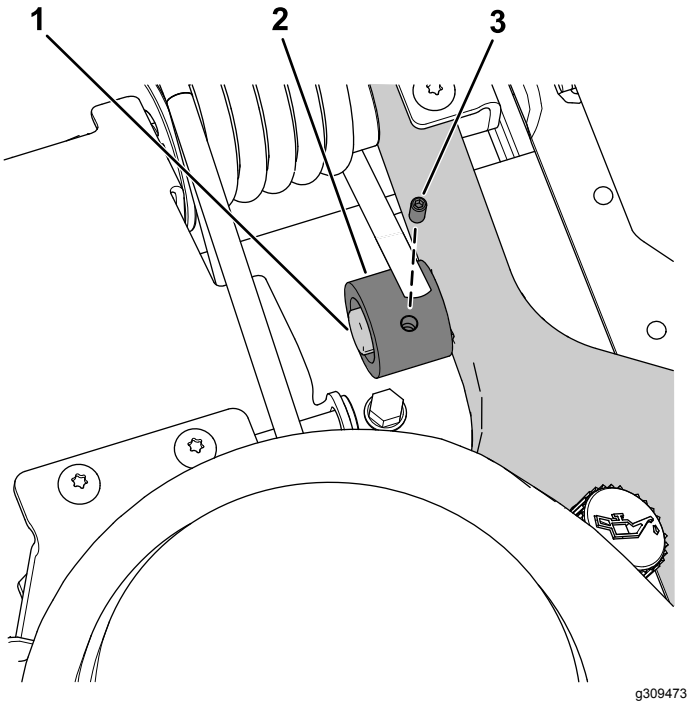

Figura 4

1. Clavija del brazo de suspensión
2. Espaciador del muelle
3. Tornillo de fijación

6. Repita este procedimiento en el otro lado.
7. Baje el asiento.



Count on it.