Form No. 3436-779 Rev A

ヘビーデューティスプリング キット

TimeCutter® マイライド乗用芝刈り機

モデル番号 140-2051

取り付け要領

取り付け

付属部品

すべての部品がそろっているか、下の表で確認してください。

内容	数量	用途
必要なパーツはありません。	–	マシンの準備を行います。
必要なパーツはありません。	–	既存の前スプリングを取り外します。
スプリング	1	新しいヘビーデューティスプリングを取り付けます。
スプリングスペーサ 固定ねじ スプリング昇降チューブ	2 2 1	スプリングスペーサを取り付けます。

マシンの準備を行う

1. 平らな場所に駐車する。
2. ブレード制御スイッチを切る
3. 走行コントロールレバーをニュートラルロック位置外側に動かす。
4. エンジンを止め、キーを抜き取る。

© 2019—The Toro® Company
8111 Lyndale Avenue South
Bloomington, MN 55420

製品の登録は www.Toro.com.

CE

この文書は翻訳です。 (JA)

Printed in the USA

禁無断転載

3436-779 A

既存の前スプリングを取り外す

1. フットレストの下に 50 x 100 mm の板を置いてプラットフォーム前部をブロックする。
2. 既存の前スプリングを固定しているショルダボルト2本3/8"とロックナット2個を外す図 1。

   ショルダボルト2 本とロックナット2個を外す3/8"。
3. 既存の前スプリングを取り外す図 1。

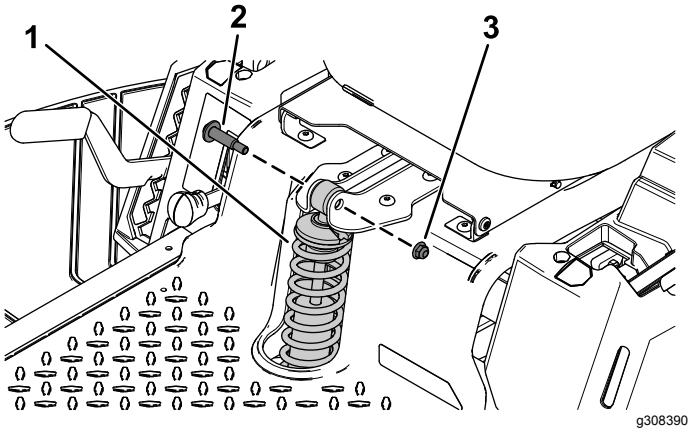

図 1

図は前スプリングの上部

1. 前スプリング
2. ショルダボルト
3. ロックナット⅜"

新しいヘビーデューティスプリングを取り付ける。

新しいヘビーデューティスプリングを取り付ける先ほど取り外したショルダボルト 2 本とロックナット 2 個3/8"2個を使用し、図 1のように取り付ける。

スプリングスペーサを取り付ける

1. 運転席を倒す。
2. トーションスプリングの端にスプリング昇降チューブを取り付ける図 2。

   注 スプリング昇降チューブをトーションスプリングの端に確実にセットしてください。

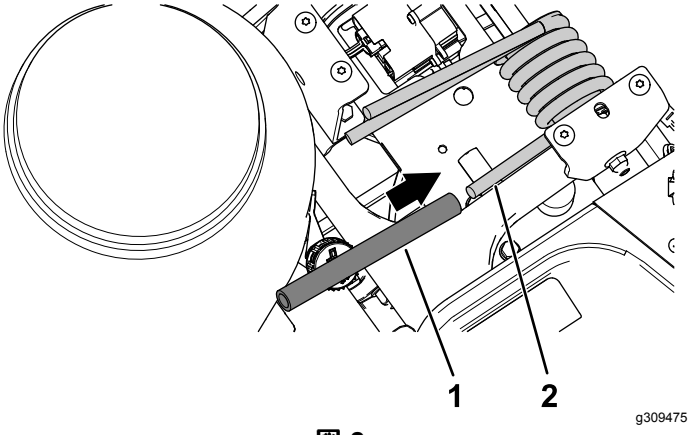

図 2

1. スプリング昇降チューブ
2. トーションスプリング

3. スイングアームポストにスプリングスペーサをかぶせる図 3。
4. 片方の手でトーションスプリングの端を持ち上げてスイングアームポストから浮かせ、もう一方の手でスペーサをスプリングとポストの間に入れる図 3。

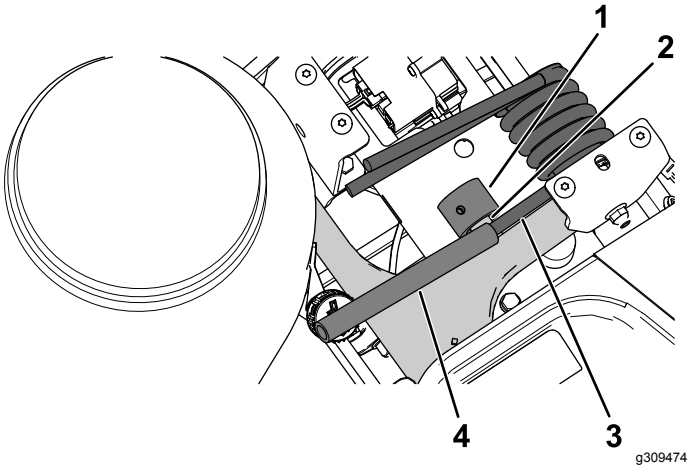

図 3

1. スプリングスペーサ
2. スイングアームポスト
3. トーションスプリング
4. スプリング昇降チューブ

5. 固定ねじで、スプリングスペーサをスイングアームポストに固定する図 4。

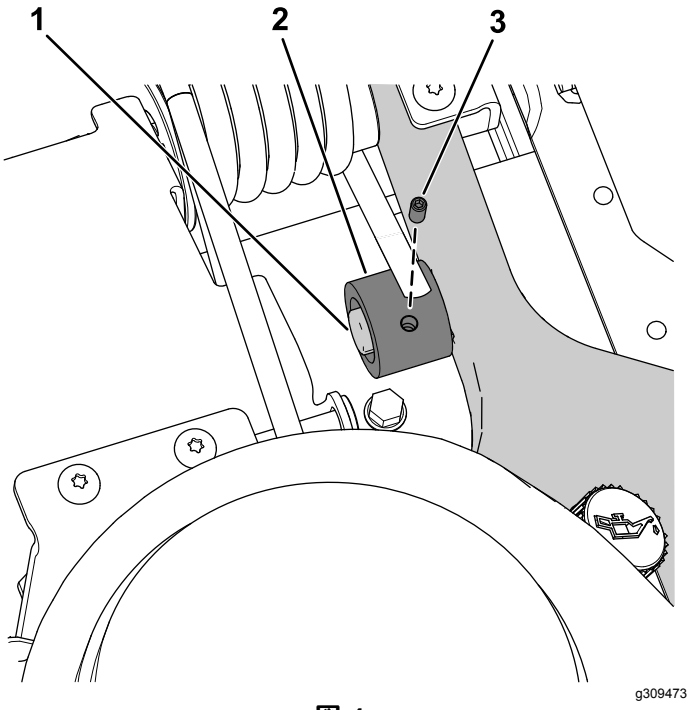

図 4

1. スイングアームポスト
2. スプリングスペーサ
3. 固定ねじ

6. 反対側でも同じ作業を行う。
7. 座席をもとに戻す。



Count on it.