Form No. 3421-823 Rev B

ProStripe 560-gräsklippare

Modellnr 02657—Serienr 404000000 och högre

Bruksanvisning

Introduktion

Denna gräsklippare av gåmodell med roterande knivar är avsedd att användas av yrkesförare som har anlitats för kommersiellt arbete. Den är främst konstruerad för att klippa gräs på väl underhållna gräsmattor runt bostäder och kommersiella anläggningar. Det kan medföra fara för dig och kringstående om maskinen används i andra syften än vad som avsetts.

Läs denna information noga så att du lär dig att använda och underhålla produkten på rätt sätt, och för att undvika person- och produktskador. Du är ansvarig för att produkten används på ett korrekt och säkert sätt.

Besök www.Toro.com om du behöver utbildningsmaterial om säkerhet och drift, information om tillbehör, hjälp med att hitta en återförsäljare eller om du vill registrera din produkt.

Kontakta en auktoriserad återförsäljare eller Toros kundservice och ha produktens modell- och serienummer till hands om du har behov av service, Toro-originaldelar eller ytterligare information. Figur 1 visar var du finner produktens modell- och serienummer. Skriv in numren i det tomma utrymmet.

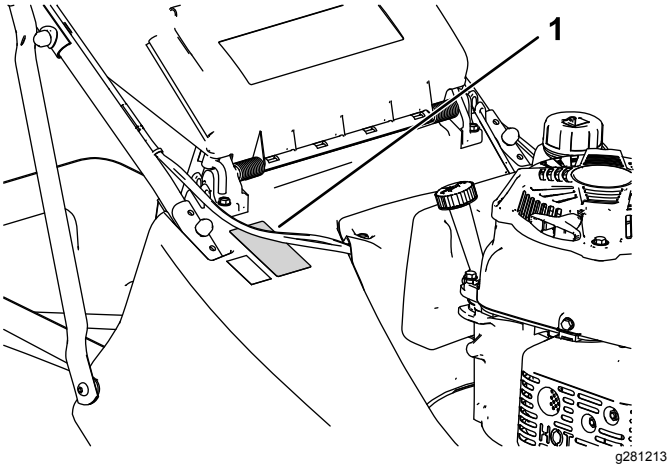

Figur 1

1. Modell- och serienummerplåt

Anteckna produktens modell- och serienummer här nedanför så är de lätta att hitta:

Modellnr _____

Serienr _____

I den här bruksanvisningen anges potentiella risker och alla säkerhetsmeddelanden har markerats med en varningssymbol (Figur 2), som anger fara som kan leda till allvarliga personskador eller dödsfall om föreskrifterna inte följs.

g000502

Figur 2

Varningssymbol

Två ord används också i den här bruksanvisningen för att markera information. **Viktigt** anger speciell teknisk information och **Observera** anger allmän information som är värd att notera.

Produkten uppfyller alla relevanta europeiska direktiv. Mer information finns i den separata produktspecifika försäkran om överensstämmelse.

Det är ett brott mot avsnitt 4442 eller 4443 i Kaliforniens Public Resource Code att använda eller köra motorn på skogs-, busk- eller grästäckt mark om motorn inte är utrustad med en gnistsläckare som är i fullgott skick, vilket anges i avsnitt 4442, eller utan att motorn är konstruerad, utrustad och underhållen för att förhindra brand.

Den bifogade bruksanvisningen till motorn tillhandahålls för information om den amerikanska miljömyndigheten EPA:s (US Environmental Protection Agency) och Kaliforniens lagstiftning om utsläppskontroll för utsläppssystem, underhåll och garanti. En extra bruksanvisning kan beställas från motortillverkaren.

Brutto- eller nettomoment: Motorns brutto- eller nettomoment verkstadsbedömdes av motortillverkaren i enlighet med SAE (Society of Automotive Engineers) J1940 eller J2723. Den här gräsklipparklassens faktiska motormoment kommer att vara avsevärt lägre då den är konfigurerad för att uppfylla säkerhetskrav, utsläppsföreskrifter och funktionella krav. Se motortillverkarens information som medföljer maskinen.

© 2019—The Toro® Company
8111 Lyndale Avenue South
Bloomington, MN 55420

Registrera din produkt på www.Toro.com.

CE

Översättning av originalet (SV)
Tryckt i Storbritannien
Med ensamrätt

3421-823 B

Säkerhetsmekanismerna får varken ändras eller inaktiveras och du bör regelbundet kontrollera att de fungerar som de ska. Försök inte att justera eller manipulera motorns hastighetsreglage. Det kan leda till ett farligt driftstillstånd, vilket kan ge upphov till personskador.

⚠ VARNING

KALIFORNIEN
Proposition 65 Varning

Motoravgaserna från denna produkt innehåller kemikalier som av den amerikanska delstaten Kalifornien anses orsaka cancer, fosterskador eller andra fortplantningsskador.

Användning av produkten kan orsaka kemikalieexponering som av den amerikanska delstaten Kalifornien anses orsaka cancer, fosterskador och andra fortplantningsskador.

Innehåll

Introduktion 1
Säkerhet 2
Allmän säkerhet 2
Säkerhets- och instruktionsdekaler 3
Montering 4
1 Montera handtaget 4
2 Montera gräsuppsamlaren 6
3 Fylla på olja i motorn 7
Produktöversikt 8
Specifikationer 8
Körning 8
Före körning 8
Säkerhet före användning 8
Fylla på bränsletanken 9
Kontrollera oljenivån i motorn 9
Justera klipphöjden 10
Starta motorn 11
Koppla in kniven 11
Koppla bort knivarna 12
Välja hastighet 12
Under arbetets gång 12
Säkerhet vid användning 12
Använda självdrivningen 13
Stänga av motorn 13
Samla upp klippet 13
Arbetstips 14
Efter körning 15
Säkerhet efter användning 15
Rengöra maskinen 15
Underhåll 16
Rekommenderat underhåll 16
Säkerhet vid underhåll 16
Underhållsförberedelser 16
Serva luftfiltret 17
Byta ut motoroljan 18
Justera självdrivningskabeln 18
Byta ut kniven 19
Slipa kniven 20
Förvaring 21
Säker förvaring 21
Förbereda maskinen för förvaring 21
Ta klipparen ur förvaring 21

Säkerhet

Maskinen har utformats i enlighet med SS-EN ISO 5395 och ANSI B71.4-2017.

Allmän säkerhet

Maskinen kan slita av händer och fötter och kasta omkring föremål. Följ alltid alla säkerhetsanvisningar för att undvika allvarliga personskador.

- Läs, förstå och följ anvisningarna och varningarna som finns i den här *bruksanvisningen* samt på maskinen och redskapen innan du startar motorn.
- Håll händer och fötter på avstånd från maskinens rörliga delar samt dess undersida. Håll avstånd till utkastaröppningen.
- Kör endast maskinen om skydd och andra säkerhetsanordningar sitter på plats och fungerar.
- Håll kringstående och barn borta från arbetsområdet. Låt inte barn använda maskinen. Maskinen ska endast användas av personer som är ansvariga, utbildade, införstådda med anvisningarna och fysiskt kapabla att använda maskinen.
- Stanna maskinen, stäng av motorn och vänta tills alla rörliga delar har stannat innan du servar, tankar eller rensar maskinen.

Felaktigt bruk eller underhåll av maskinen kan leda till personskador. För att minska risken för skador ska du alltid följa säkerhetsanvisningarna och uppmärksamma varningssymbolen (⚠). Symbolen betyder Var försiktig, Varning eller Fara – anvisning om personsäkerhet. Underlåtenhet att följa anvisningarna kan leda till personskador eller dödsfall.

Säkerhets- och instruktionsdekaler

Säkerhetsdekalerna och säkerhetsinstruktionerna är fullt synliga för föraren och finns nära alla potentiella farozoner. Ersätt dekaler som har skadats eller saknas.

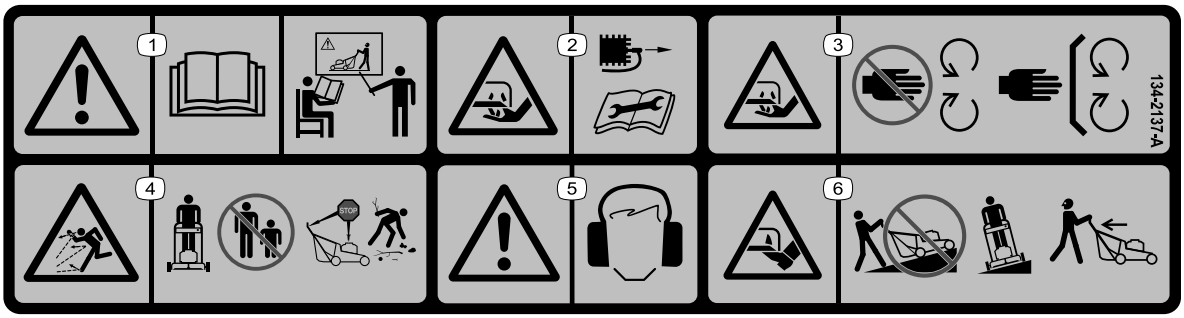

decal134-2137

134-2137

1. Varning – läs *bruksanvisningen*. Använd endast maskinen om du har genomgått lämplig utbildning.
2. Knivarna medför en avkapnings-/avslitningsrisk för dina händer – lossa tändstiftet innan du utför underhåll.
3. Knivarna medför en avkapnings-/avslitningsrisk för dina händer – håll avstånd till rörliga delar och se till att alla skydd sitter på plats.
4. Risk för utslungade föremål – håll kringstående på behörigt avstånd, stäng av motorn innan du lämnar maskinen och plocka bort skräp innan du börjar klippa.
5. Varning – bär hörselskydd.
6. Knivarna medför en avkapnings-/avslitningsrisk för dina fötter – kör inte maskinen uppför och nedför sluttningar, kör endast tvärs över sluttningar och titta bakåt och nedåt när du backar.

decal94-8072

94-8072

1. Varning – risk för att händer och fötter slits av – klippenhet.

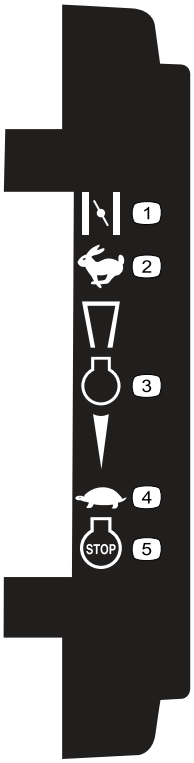

decal111-8959

111-8959

1. Choke
2. Snabbt
3. Motor
4. Långsamt
5. Motor – avstängning

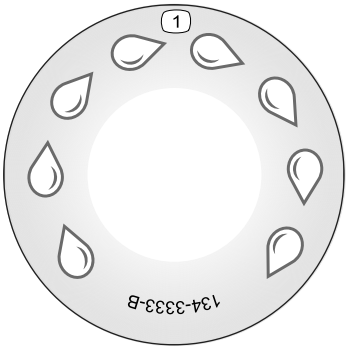

decal134-3333

134-3333

1. Snabbtvättsanslutning

decal133-8062

133-8062

Montering

Viktigt: **Ta bort och släng skyddsplasten som täcker motorn.**

1

Montera handtaget

Delar som behövs till detta steg:

2	Nedre handtag (vänster)
2	Nedre handtag (höger)
2	Klämplåt
2	Kort skruv
4	Planbricka
6	Låsmutter
4	Koppbricka
4	Lång skruv
1	Övre handtag
6	Hylsa

Tillvägagångssätt

⚠ VARNING

Om du monterar handtaget på fel sätt riskerar du att skada kablarna och därmed skapa ett farligt driftstillstånd.

- **Var rädd om kablarna när du monterar handtaget.**
- **Se till att kablarna är dragna på insidan av handtaget och att de inte kommer i kontakt med den bakre gräsriktaren.**
- **Kontakta din auktoriserade återförsäljare om en kabel skadas.**

1. Lossa sexkantmuttrarna från de två synliga skruvarna ovanpå klippdäcket.
2. Montera ett nedre handtag på vardera sida ovanpå klippdäcket med en klämplåt och sexkantslåsmuttern som lossades från däcket i föregående steg (Figur 3).

Obs: De nedre handtagsrören är krökta längs mittsektionen. Var noga med att rören monteras så att den krökta delen vinklas mot marken.

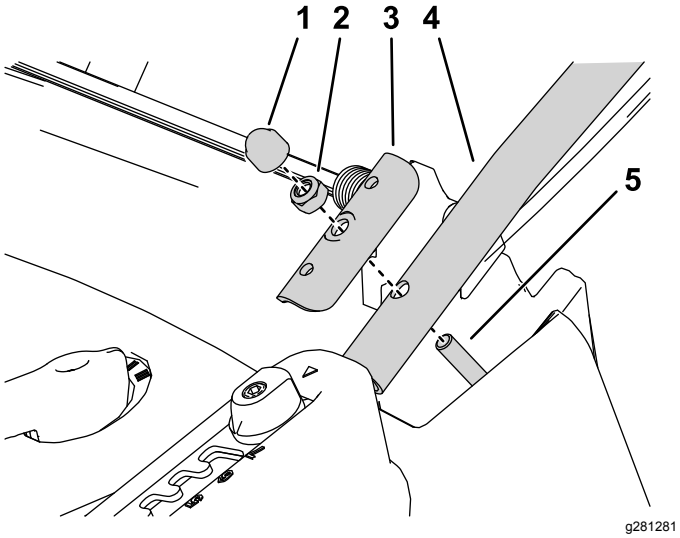

Figur 3
Vänster sida visas

1. Hylsa
2. Sexkantslåsmutter
3. Klämplåt
4. Nedre handtag
5. Lossa sexkantmuttern och montera det nedre handtaget här.

3. Montera den nedre delen av staghandtagen på vardera sida av klippdäcket med en skruv, planbrickor på insidan och utsidan av däcket och en låsmutter (Figur 4).

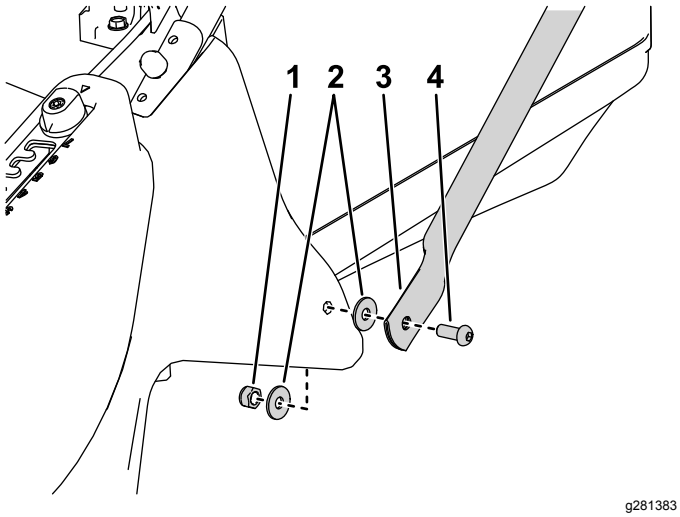

Figur 4
Vänster sida visas

1. Sexkantslåsmutter
2. Planbricka
3. Staghandtag
4. Skruv

4. Montera de övre handtagen och den översta delen av staghandtagen på de nedre handtagen med tre koppbrickor, två skruvar och två sexkantslåsmuttrar på vardera sida (Figur 5).

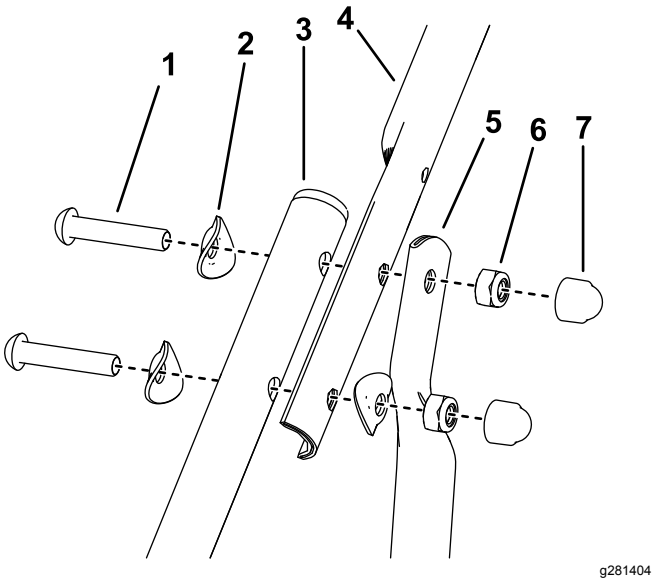

Figur 5
Vänster sida visas

1. Skruv
2. Koppbricka
3. Nedre handtag
4. Övre handtag
5. Staghandtag
6. Sexkantslåsmutter
7. Hylsa

5. Montera skydd över alla exponerade handtagsmuttrar.

2

Montera gräsuppsamlaren

Inga delar krävs

Tillvägagångssätt

1. Skär av det vita bandet på gräsuppsamlaren och släng det för att förhindra olyckor.
2. Sätt i ramen i gräsuppsamlaren och håll handtaget ovanför gräsuppsamlaren (Figur 6).

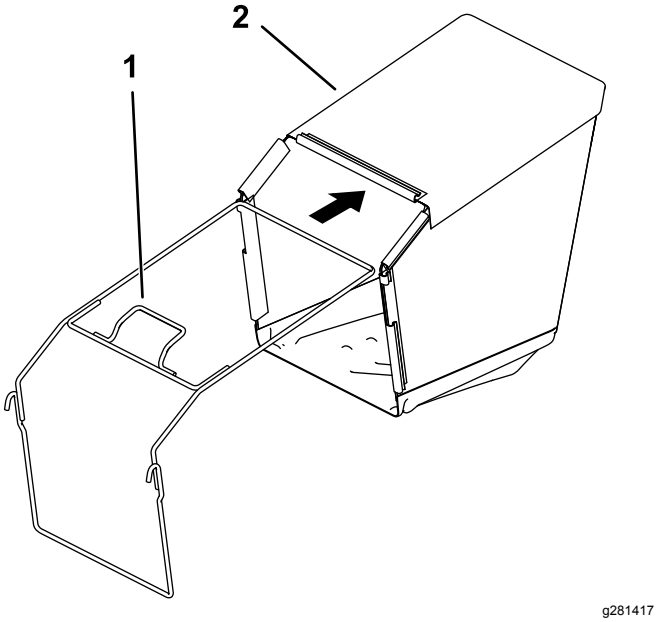

Figur 6

1. Ram handtag
2. Gräsuppsamlare

3. Fäst plastklämmorna på gräsuppsamlarramen (Figur 7).

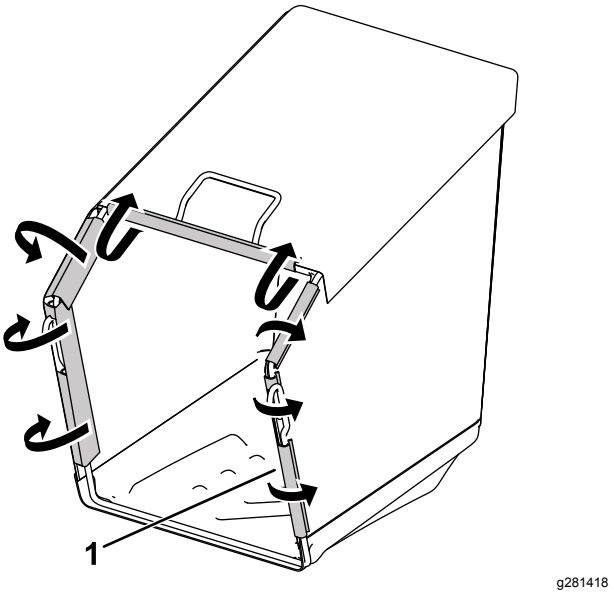

Figur 7

1. Plastklämma

3

Fylla på olja i motorn

Inga delar krävs

Tillvägagångssätt

Viktigt: **Maskinen levereras utan olja i motorn. Fyll på olja i motorn innan du startar den.**

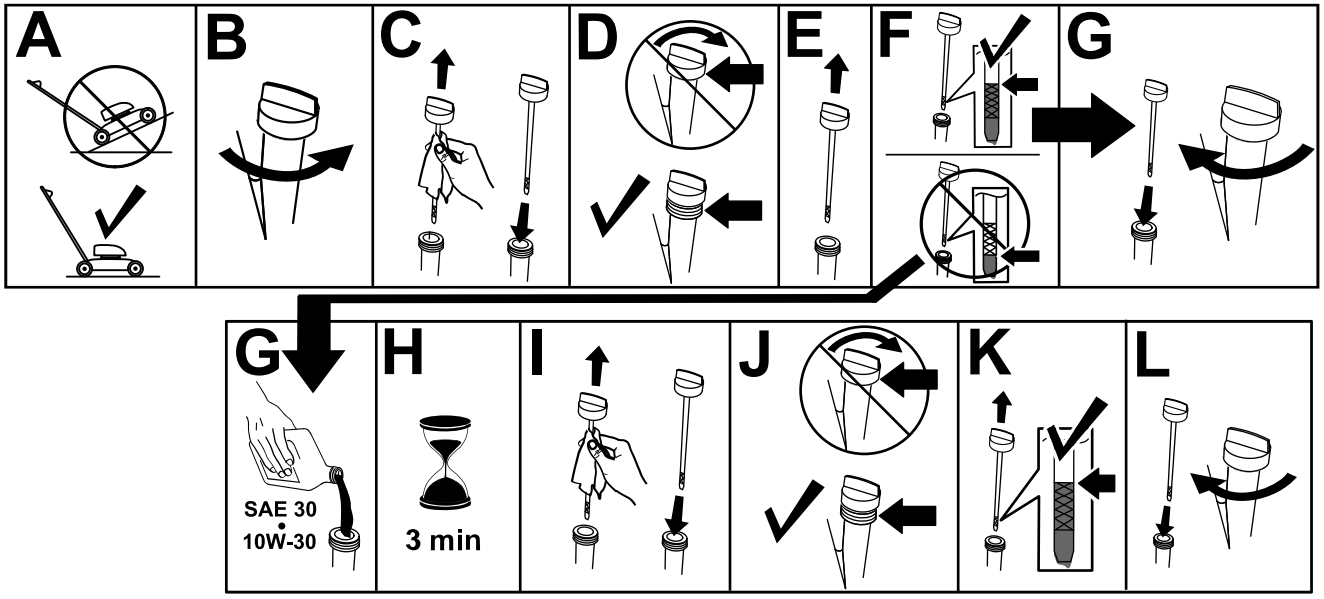

g235721

Figur 8

Produktöversikt

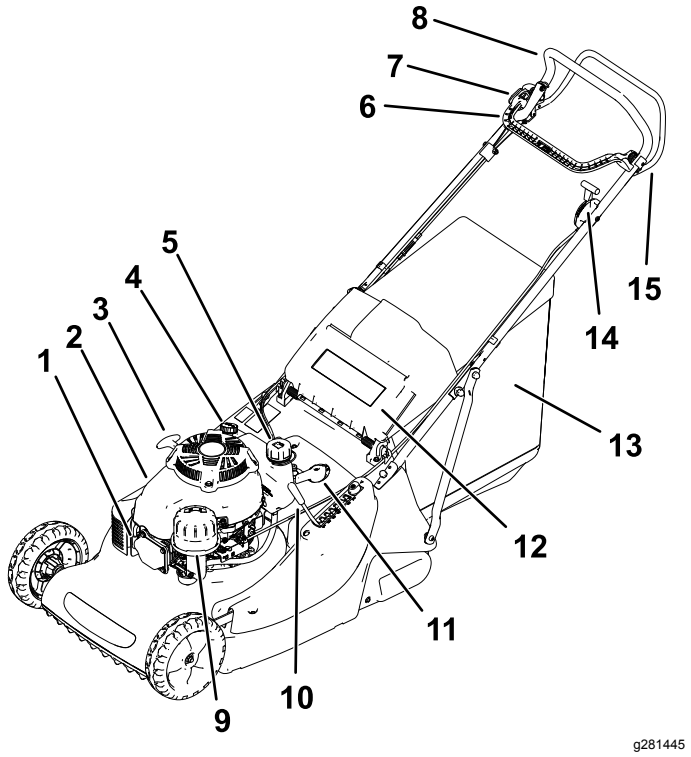

Figur 9

1. Tändkabel
2. Motorhuv
3. Startsnörehandtag
4. Påfyllningslock/oljesticka
5. Tanklock
6. Reglage för knivbromsomkoppling
7. Spärrknapp för knivbromsomkoppling
8. Handtag
9. Luftrenare
10. Klipphöjdsjusterare
11. Växelväljare med tre hastigheter
12. Bakre gräsriktare
13. Gräsuppsamlare
14. Motorvarvtalsreglage
15. Självdrivningsstång

Specifikationer

Modell	Vikt	Längd	Bredd	Höjd
02657	66 kg	175,5 cm	58,6 cm	103,9 cm

Körning

Före körning

Säkerhet före användning

Allmän säkerhet

- Stäng alltid av maskinen, vänta tills alla rörliga delar har stannat och låt den svalna innan du justerar, servar, rengör eller ställer den i förvaring.
- Lär dig hur man använder utrustningen på ett säkert sätt och bekanta dig med manöverorgan och säkerhetsskyltar.
- Kontrollera att alla skydd och säkerhets-anordningar, såsom gräsriktare och/eller gräsuppsamlare, sitter på plats och fungerar korrekt.
- Kontrollera alltid maskinen för att se om knivarna och knivbultarna är slitna eller skadade.
- Inspektera området där maskinen ska användas och ta bort föremål som kan störa användningen av maskinen eller som maskinen kan slunga iväg.
- Kontakt med den roterande kniven kan orsaka allvarliga skador. Stick inte in fingrarna under kåpan när du justerar klipphöjden.

Bränslesäkerhet

- Bränsle är extremt brandfarligt och mycket explosivt. Brand eller explosion i bränsle kan orsaka brännskador och materiella skador.
  - Förhindra att statisk elektricitet antänder bensinen genom att ställa bensindunken och/eller maskinen direkt på marken före påfyllning, inte i ett fordon eller ovanpå ett föremål.
  - Fyll tanken på en öppen plats, utomhus, när motorn är kall. Torka upp utspillt bränsle.
  - Hantera inte bränsle när du röker eller befinner dig i närheten av en öppen låga eller gnistor.
  - Ta inte bort tanklocket och fyll aldrig på bränsle i bränsletanken när motorn är igång eller varm.
  - Om du har spillt bränsle ska du inte starta motorn. Undvik att orsaka gnistor tills bränsleångorna har skingrats.
  - Förvara bränslet i en godkänd dunk och förvara den utom räckhåll från barn.
- Bränsle är skadligt eller dödligt om det förtärs. Längre exponering för bränsleångor kan orsaka allvarliga skador och sjukdom.
  - Undvik att andas in bränsleångor under en längre tid.

– Håll händer och ansikte borta från munstycket och bränsletankens öppning.
– Håll bränsle borta från ögon och hud.

Fylla på bränsletanken

⚠ FARA

Bränsle är mycket brandfarligt och explosivt. Brinnande eller exploderande bränsle kan ge dig och andra brännskador.

- **Förhindra att statisk elektricitet antänder bränslet genom att ställa bränsledunken och/eller maskinen direkt på marken före påfyllning, inte i ett fordon eller ovanpå ett föremål.**
- **Fyll tanken utomhus, då motorn är kall. Torka upp utspillt bränsle.**
- **Hantera inte bränsle när du röker eller befinner dig i närheten av en öppen låga eller gnistor.**
- **Förvara bränsle i en godkänd bränsledunk som förvaras oåtkomligt för barn.**
- Använd endast ren och färsk (ej äldre än 30 dagar) blyfri bensin med oktantal 87 eller högre för bästa resultat (klassificeringsmetod (R+M)/2).
- Syresatta bränslen med upp till 10 % etanol eller 15 % MTBE baserat på volym är godkända.
- **Etanol:** Bensin som innehåller upp till 10 % etanol (gasohol) eller 15 % MTBE (metyl-tertiär-butyleter) baserat på volym är godkänd. Etanol och MTBE är inte samma sak. Bensin med 15 % etanol (E15) baserat på volym får inte användas. **Använd aldrig bensin som innehåller mer än 10 % etanol baserat på volym**, t.ex. E15 (innehåller 15 % etanol), E20 (innehåller 20 % etanol) eller E85 (innehåller upp till 85 % etanol). Användning av ej godkänd bensin kan leda till prestandaproblem och/eller skador på motorn som eventuellt inte omfattas av garantin.
- **Använd inte** bensin som innehåller metanol.
- **Förvara inte** bränsle i bränsletanken eller i bränsledunkar under vintern om inte en stabiliserare används.
- **Tillför inte** olja i bensinen.

Viktigt: **Undvik startproblem genom att tillsätta en bränslestabiliserare i bensinen. Stabiliseraren ska blandas med högst 30 dagar gammal bensin.**

Obs: Fyll inte på över bränslepåfyllningsrörets nedersta del.

Kontrollera oljenivån i motorn

Serviceintervall: Varje användning eller dagligen

Viktigt: **Om oljenivån i motorn är för låg eller för hög kan motorn skadas när du kör den.**

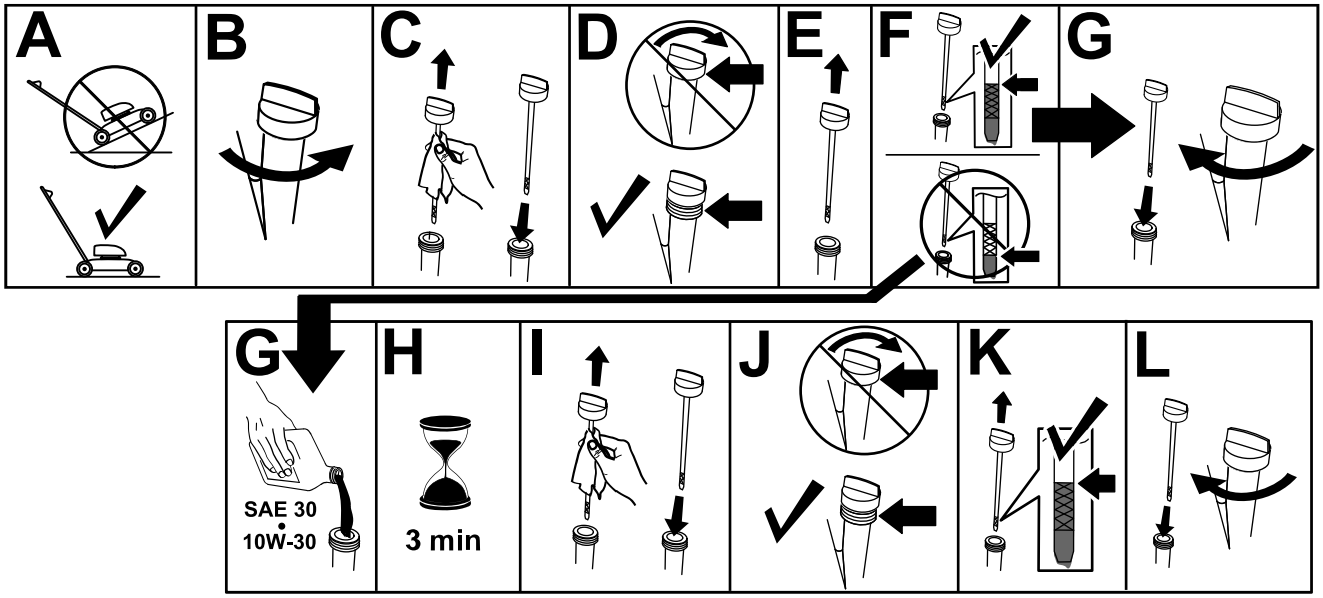

Figur 10

Justera klipphöjden

⚠ VARNING

Vid justering av klipphöjden kan du komma i kontakt med en roterande kniv, vilket kan leda till allvarliga skador.

- **Stäng av motorn och vänta tills alla rörliga delar har stannat.**
- **Stick inte in fingrarna under kåpan när du justerar klipphöjden.**

⚠ VAR FÖRSIKTIG

Om motorn har varit igång kan ljuddämparen vara het och orsaka brännskador.

Håll avstånd till den heta ljuddämparen.

Justera klipphöjden

1. Greppa klipphöjdsreglaget och dra det i sidled så att det lossnar från skåran (Figur 11).

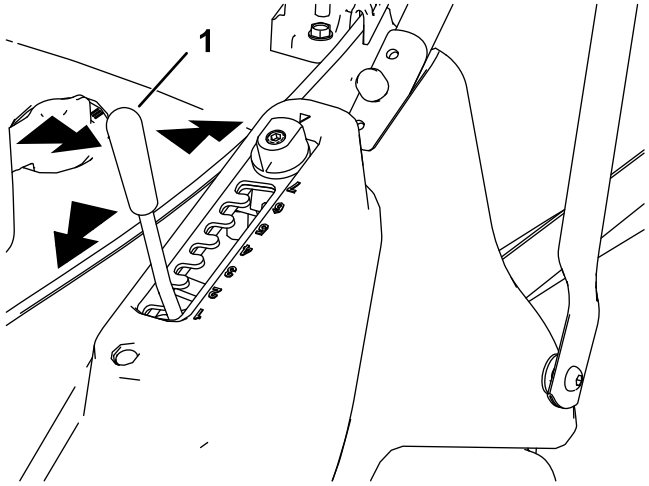

Figur 11

1. Klipphöjdsreglage

2. Tryck spaken framåt för att sänka klipphöjden eller dra den bakåt för att höja den (Figur 11).
3. Släpp reglaget i önskat läge och kontrollera att det sitter ordentligt i en av de sju skårorna (Figur 11).

Höjdinställning	Klipphöjd
1	13,0 mm
2	20,8 mm
3	28,7 mm
4	36,5 mm
5	44,3 mm
6	52,2 mm
7	60,0 mm

Justera klipphöjden med Matchcut

Ytterligare sex höjder kan ställas in med hjälp av matchcut-höjdinställningen. Med den här funktionen kan väljarplåten för klipphöjd justeras med halva steg.

1. Lossa väljarplåtens fästskruv med en insexnyckel (Figur 12).

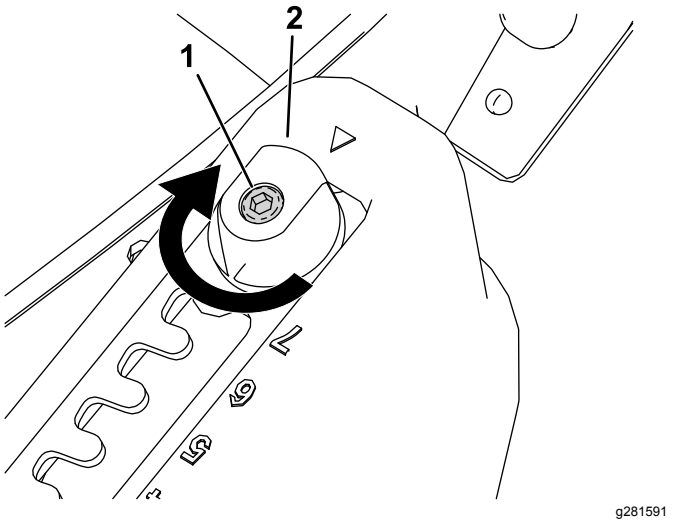

Figur 12

1. Fästskruv
2. Matchcut-justerare

2. Vrid matchcut-justeraren 180° (Figur 12 och Figur 13).

   Obs: En indikator längst ned på väljarplåten anger när matchcut är aktiverad.

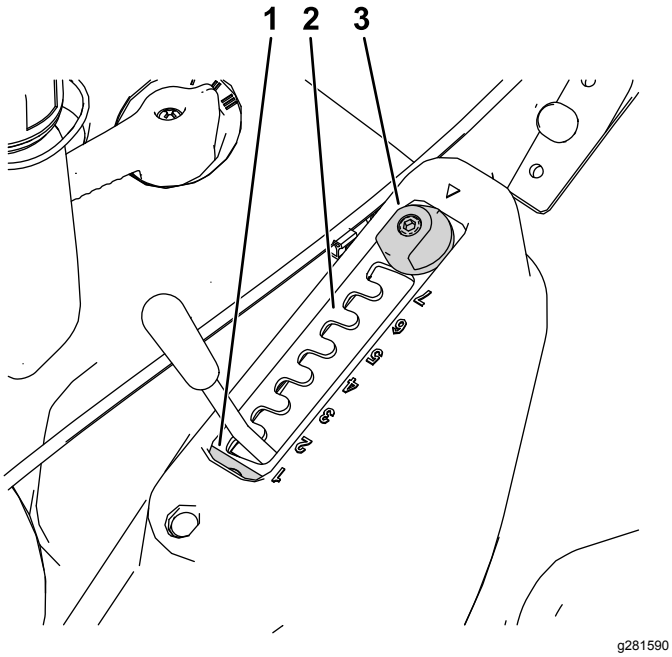

Figur 13

1. Matchcut-indikator
2. Väljarplåt
3. Matchcut-justerare

3. Dra åt väljarplåtens fästskruv för att fixera väljarplåten för klipphöjd på plats.

Höjdinställning (med Matchcut)	Klipphöjd
1,5	16,9 mm
2,5	24,8 mm
3,5	32,6 mm
4,5	40,4 mm
5,5	48,3 mm
6,5	56,1 mm

Starta motorn

1. Håll i handtaget och flytta reglaget för motorns varvtal till CHOKELÄGET om motorn är kall eller det SNABBA LÄGET om motorn nyligen har varit igång.

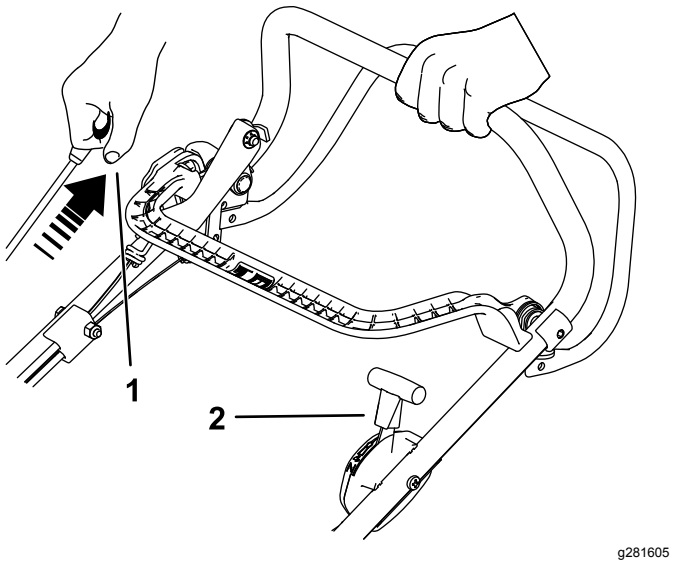

Figur 14

1. Dra i startsnörehandtaget.
2. Gasreglage i CHOKELÄGET

2. Dra i startsnörehandtaget tills du känner ett motstånd och dra sedan kraftigt för att starta. När motorn startar flyttar du långsamt tillbaka gasreglaget till det SNABBA LÄGET om choken har aktiverats (Figur 14).

   Viktigt: **Se till att motorn alltid är avstängd när du drar i startsnöret, annars kan maskinen skadas.**

   Obs: Kontakta en auktoriserad återförsäljare om maskinen inte startar.

   Obs: Kniven är inte inkopplad i det här läget. Se Koppla in kniven (sida 11).

Koppla in kniven

1. Kontrollera att gasreglaget är i det SNABBA LÄGET (Figur 15).
2. Tryck på spärrknappen för knivbromsomkoppling och dra reglaget för knivbromsomkoppling bakåt mot handtaget (Figur 15).

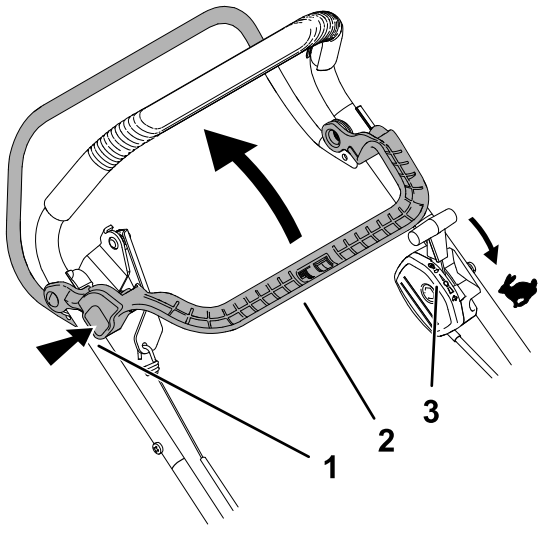

Figur 15

1. Tryck på spärrknappen för knivbromsomkoppling.
2. Dra reglaget för knivbromsomkoppling bakåt mot handtaget.
3. Kontrollera att gasreglaget är i det SNABBA LÄGET.

Koppla bort knivarna

Släpp reglaget för knivbromsomkoppling för att koppla bort kniven. Handtaget återgår till viloläget (Figur 16).

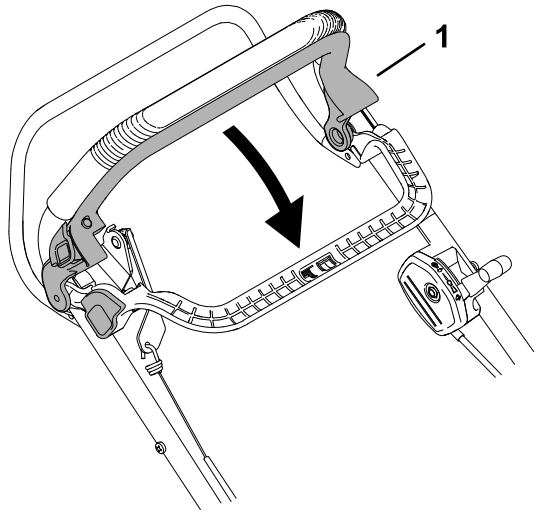

Figur 16

1. Släpp reglaget för knivbromsomkoppling för att koppla bort kniven.

Obs: När du släpper reglaget för knivbromsomkoppling ska kniven stanna inom tre sekunder. Om den inte gör det ska du omedelbart sluta använda gräsklipparen och kontakta en auktoriserad återförsäljare.

Välja hastighet

Maskinen har tre hastighetslägen: rotera växelväljaren på gräsklipparens övre del till ett av tre lägena för att justera hastigheten.

- I – Första växeln
- II – Tvåans växel
- III – Treans växel

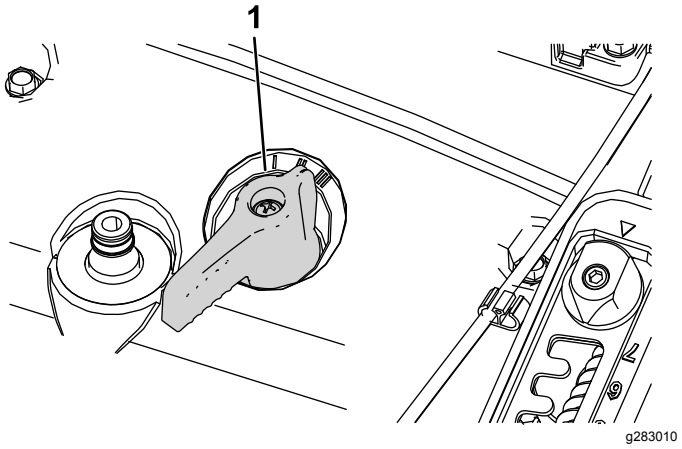

Figur 17

1. Reglage för val av hastighet

Under arbetets gång

Säkerhet vid användning

Allmän säkerhet

- Använd lämpliga kläder, inklusive ögonskydd, långbyxor, rejäla och halkfria skor samt hörselskydd. Sätt upp långt hår och använd inte hängande smycken eller löst sittande kläder.
- Håll koncentrationen helt på maskinen när du använder den. Delta inte i aktiviteter som kan distrahera dig, eftersom personskador eller materiella skador då kan uppstå.
- Kör inte maskinen om du är sjuk, trött eller påverkad av alkohol eller läkemedel.
- Kniven är skarp – kontakt med kniven kan orsaka allvarliga personskador. Stäng av motorn och vänta tills alla rörliga delar har stannat innan du lämnar förarplatsen.
- Motorn ska stängas av och kniven ska stanna inom tre sekunder när du släpper knivstyrstången. Om de inte stannar ska du genast sluta använda maskinen och kontakta en auktoriserad återförsäljare.
- Håll kringstående på säkert avstånd från arbetsområdet. Håll små barn på säkert avstånd från arbetsområdet och under uppsyn av den

ansvarade vuxna personen som inte använder maskinen. Stäng av maskinen om någon kommer i närheten av klippområdet.

- Titta alltid nedåt och bakom dig innan du kör maskinen bakåt.
- Använd endast maskinen när sikten och väderförhållandena är goda. Använd inte maskinen när det finns risk för blixtnedslag.
- Vått gräs och våta löv kan orsaka allvarliga skador om du halkar och rör vid kniven. Undvik att klippa under våta förhållanden.
- Var extra försiktig i närheten av skymda hörn, buskage, träd eller andra föremål som kan försämra sikten.
- Rikta inte utkastaren mot andra människor. Undvik att kasta ut material mot väggar och föremål. Materialet kan kastas tillbaka mot dig. Stanna kniven eller knivarna när du korsar grusytor.
- Se upp för hål, rötter, ojämnheter, stenar och andra dolda risker. Ojämn terräng kan få dig att tappa balansen eller fotfästet.
- Om du kör på något föremål eller om maskinen börjar vibrera ska du omedelbart stänga av motorn, vänta tills alla rörliga delar har stannat och ta bort tändkabeln från tändstiftet innan du kontrollerar om maskinen har skadats. Reparera alla skador innan du börjar köra maskinen igen.
- Stäng av motorn och vänta tills alla rörliga delar har stannat innan du lämnar förarplatsen.
- Om motorn har varit igång kommer den att vara het och kan orsaka brännskador. Håll avstånd till den heta motorn.
- Kör endast motorn i välventilerade utrymmen. Avgaser innehåller koloxid, vilket är dödligt om det andas in.
- Kontrollera ofta om gräsutkastarens komponenter och utkastarrännan är slitna eller skadade och byt vid behov ut dem mot äkta Toro-originaldelar.

Säkerhet på sluttningar

- Klipp alltid tvärgående över sluttningar, aldrig upp och ner. Var mycket försiktig när du svänger i sluttningar.
- Klipp inte i väldigt branta sluttningar. Dåligt fotfäste kan göra att du halkar och faller.
- Var försiktig när du klipper i närheten av stup, diken och flodbäddar.

Använda självdrivningen

För att använda självdrivningen trycker du in självdrivningsstången mot handtaget och håller kvar den där (Figur 18).

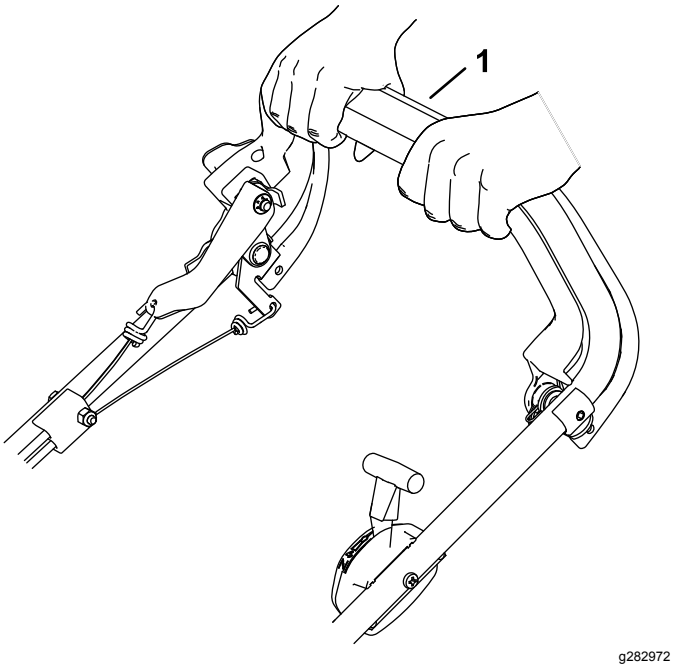

Figur 18

1. Självdrivningsstång

Släpp självdrivningsstången för att koppla ur självdrivningen.

Stänga av motorn

Släpp knivbromskopplingen och drivstängerna för självdrivning. Flytta reglaget för motorns varvtal till stoppläget för att stänga av motorn.

Viktigt: **När du släpper knivstyrstången ska kniven stanna inom tre sekunder. Om den inte stannar ordentligt ska du genast sluta att använda maskinen och kontakta en auktoriserad återförsäljare.**

Samla upp klippet

Montera gräsuppsamlaren för att samla upp gräs- och lövklipp från gräsmattan.

⚠ VARNING

Om gräsuppsamlaren är utsliten kan skräp slungas omkring och orsaka föraren eller omkringstående allvarliga personskador eller leda till dödsfall.

Kontrollera gräsuppsamlaren ofta. Byt ut den mot en ny Toro-uppsamlare om den är skadad.

⚠ VARNING

Kniven är skarp – kontakt med kniven kan orsaka allvarliga personskador.

Stäng av motorn och vänta tills alla rörliga delar har stannat innan du lämnar förarplatsen.

1. Stäng av motorn och vänta tills alla rörliga delar har stannat.
2. Höj och håll upp den bakre gräsriktaren.
3. Haka fast gräsuppsamlaren i rätt läge (Figur 19).

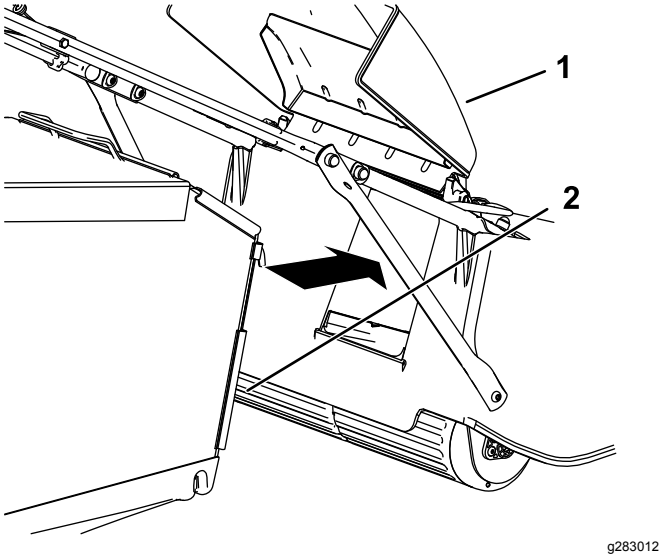

Figur 19

1. Bakre gräsriktare
2. Gräsuppsamlare

4. Sänk ned den bakre gräsriktaren.

Arbetstips

Allmänna tips

- Läs noga igenom säkerhetsföreskrifterna och denna bruksanvisning innan du börjar använda maskinen.
- Röj området från pinnar, stenar, ståltråd, grenar och annat skräp som kniven kan komma att slå i och slunga iväg.
- Håll alla, i synnerhet barn och husdjur, borta från arbetsområdet.
- Undvik att köra på träd, väggar, trottoarkanter och andra hårda föremål. Kör aldrig avsiktligt över ett föremål.
- Stäng av motorn om du kör på något föremål eller om klipparen börjar vibrera. Ta bort tändkabeln från tändstiftet och kontrollera noga om klipparen har skadats.
- Håll kniven slipad under klippsäsongen. Slipa med jämna mellanrum bort eventuella hack på kniven.
- Byt efter behov ut kniven mot en Toro-originalkniv.
- Vått gräs och våta löv har en tendens att klumpas ihop på marken, vilket kan leda till motorstopp eller till att klipparen täpps igen. Undvik att klippa under våta förhållanden.
- Gör rent under maskinen efter varje användningstillfälle. Se Rengöra maskinen (sida 15).
- Håll motorn i gott arbetsskick.
- Rengör luftfiltret ofta. Gräsklipp och damm kan täppa till luftfiltret och försämra motorprestandan.
- Ställ in motorvarvtalet på det högsta läget för bästa klippresultat.

Klippa gräs

- Gräs växer i olika takt beroende på årstiden. På sommaren när det är varmt är det bäst att klippa gräset med någon av klipphöjdsinställningarna 64 mm, 76 mm eller 89 mm. Klipp endast cirka en tredjedel av grässtrået åt gången. Klipp endast under 64 mm om gräset är glest eller om det är sent på hösten då gräset växer långsammare.
- Om du klipper gräs som är mer än 15 cm högt kan det vara bra att först klippa med den högsta klipphöjdsinställningen och i en låg hastighet, och sedan klippa en gång till med en lägre klipphöjd som ger bästa klippresultat. Om gräset är för långt och löven klumpar ihop sig på gräsmattan kan klipparen bli igensatt, vilket kan orsaka motorstopp.
- Byta klippriktning. Det underlättar fördelningen av det klippta gräset vilket ger en jämn gödning.

Försök med en eller flera av åtgärderna nedan om du inte är nöjd med klippresultatet:

- Slipa kniven.
- Klipp med lägre hastighet.
- Höj gräsklipparens klipphöjdsinställning.
- Klipp gräset oftare.
- Överlappa klippsvepningarna istället för att klippa en hel svepning varje gång.

Klippa löv

- Efter avslutad klippning bör halva gräsmattan synas genom täcket av sönderskurna löv. Det kan vara nödvändigt att gå över löven mer än en gång.
- Sänk klipphastigheten om gräsklipparen inte skär löven tillräckligt fint.

Efter körning

Säkerhet efter användning

Allmän säkerhet

- Stäng alltid av maskinen, vänta tills alla rörliga delar har stannat och låt den svalna innan du justerar, servar, rengör eller ställer den i förvaring.
- Ta bort gräs och skräp från maskinen för att förebygga brand. Torka upp eventuellt olje- eller bränslespill.
- Förvara aldrig maskinen eller bränslebehållaren i närheten av en öppen låga, gnista eller ett kontrolljus, t.ex. nära en varmvattenberedare eller någon annan anordning.

Säkerhet vid transport

- Var försiktig när du lastar på eller av maskinen.
- Se till att maskinen inte kan rulla.

Rengöra maskinen

Serviceintervall: Varje användning eller dagligen

⚠ VARNING

Det kan lossna material från under klipparkåpan.

- **Använd skyddsglasögon.**
- **Stå kvar i körläget (bakom handtaget) med motorn igång.**
- **Håll kringstående på avstånd.**

För bästa resultat bör du rengöra maskinen så snart som möjligt när du har slutat att klippa.

Viktigt: **Rengör maskindäcket ordentligt omedelbart efter användning på behandlat gräs.**

Obs: Spreja inte motorn med vatten under rengöringen.

1. Flytta maskinen till ett plant, stenbelagt underlag.
2. Stäng av motorn och vänta tills alla rörliga delar har stannat innan du lämnar förarplatsen.
3. Ta bort gräs på däckhuset direkt efter användning.
4. Ta bort allt gräs och skräp från motorn, avgassystemet, luftvägarna i den övre huven och det omkringvarande klippdäcket med en borste eller tryckluft.
5. Sänk maskinen till den lägsta klipphöjdsinställningen. Se Justera klipphöjden (sida 10).
6. Skölj området under den bakre luckan där klippet passerar från maskinens undersida till gräsuppsamlaren.
7. Anslut en trädgårdsslang, som är ansluten till en vattenkälla, till tvättanslutningen (Figur 20).

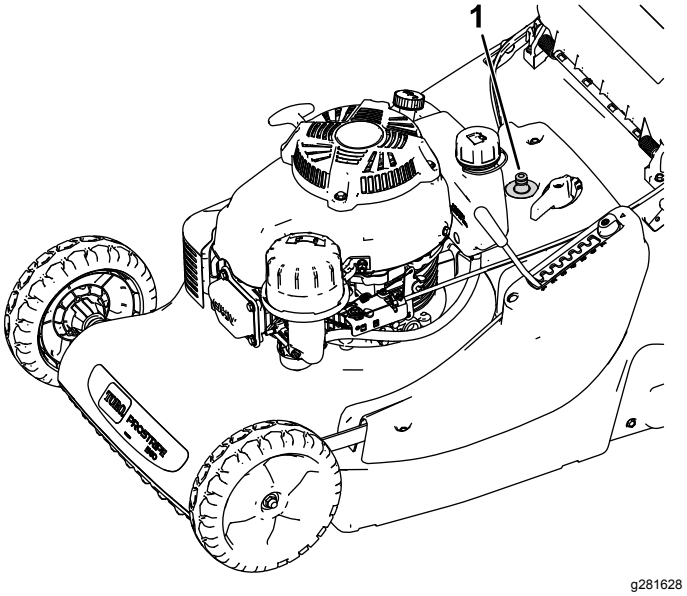

Figur 20

1. Tvättanslutning

8. Sätt på vattnet, starta motorn, koppla in kniven och låt den gå tills det inte längre kommer ut något gräsklipp från maskinens undersida.
9. Stäng av motorn och vattnet och koppla bort trädgårdsslangen från maskinen.
10. Kör motorn i några minuter för att låta undersidan av maskinen torka så att den inte rostar.
11. Stäng av motorn och låt maskinen svalna innan den ställs undan i ett slutet utrymme.
12. Torka upp eventuellt olje- eller bränslespill.

Underhåll

Obs: Vänster och höger sida på maskinen är lika med förarens vänstra respektive högra sida vid normal körning.

Rekommenderat underhåll

Underhållsintervall	Underhållsförfarande
Efter de första 8 timmarna	• Byt oljan i motorn.
Varje användning eller dagligen	• Kontrollera oljenivån i motorn. • Rensa bort gräsklipp och smuts från maskinens undersida. • Kontrollera att motorn stängs av inom tre sekunder efter det att knivstyrstången släpps. • Kontrollera knivens skick. • Se till att skydden och säkerhetsanordningarna sitter på plats och fungerar korrekt. • Kontrollera att klippdäcket är tomt och att gräsuppsamlaren är i gott skick (byt ut om den är skadad).
Var 25:e timme	• Rengör skumförfiltret (oftare vid dammiga arbetsförhållanden). • Kontrollera självdrivningskabeln och justera den vid behov. • Byt ut kniven eller låt slipa den (oftare om kniven snabbt blir slö). • Slipa kniven.
Var 50:e timme	• Byt motorolja (oftare vid dammiga förhållanden).
Var 100:e timme	• Byt ut tändstiftet.
Var 300:e timme	• Byt ut pappersluftfiltret (oftare vid dammiga arbetsförhållanden).
Före förvaring	• Töm bränsletanken innan reparation och årlig förvaring.
Årligen	• Byt ut kniven eller låt slipa den. • Läs i bruksanvisningen till motorn för ytterligare information om årliga underhållsrutiner.

Viktigt: **Mer information om underhållsrutiner finns i bruksanvisningen till motorn.**

Säkerhet vid underhåll

- Lossa tändkabeln från tändstiftet innan du utför underhåll.
- Använd handskar och ögonskydd när du servar maskinen.
- Kniven är skarp – kontakt med kniven kan orsaka allvarliga personskador. Använd handskar när du servar kniven. Reparera eller ändra inte kniven/knivarna.
- Mixtra aldrig med säkerhetsbrytarna. Kontrollera regelbundet att de fungerar som de ska.
- Bränslet kan läcka ut när man tippar maskinen. Bränslet är brandfarligt, explosivt och kan orsaka personskador. Kör motorn tills tanken är tom eller töm tanken på bensin med en handpump; sug aldrig ut med en hävert.
- Använd endast Toros originalreservdelar och tillbehör för att se till att maskinen fungerar säkert och optimalt. Det kan vara farligt att använda reservdelar och tillbehör från andra tillverkare och det kan göra produktgarantin ogiltig.

Underhållsförberedelser

Serviceintervall: Var 100:e timme

1. Stäng av motorn och vänta tills alla rörliga delar har stannat.
2. Lossa tändkabeln från tändstiftet (Figur 21) innan du utför underhåll.

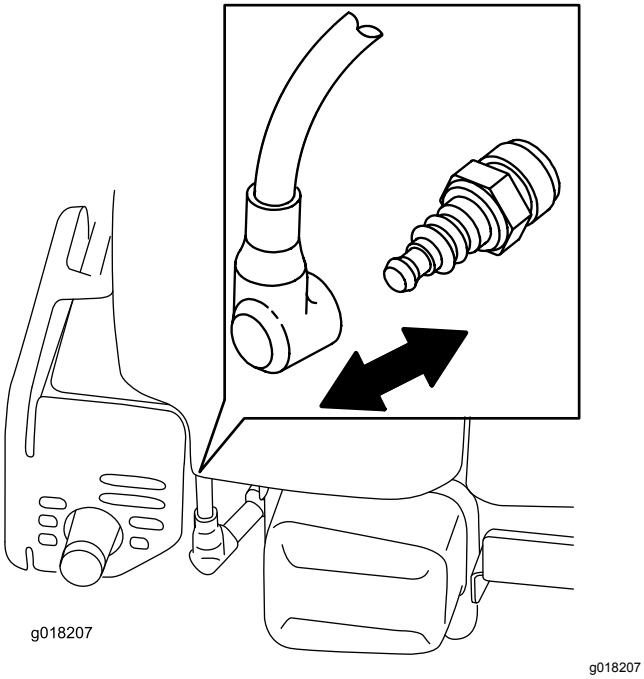

Figur 21

3. Anslut tändkabeln till tändstiftet efter att du utfört underhåll.

   Viktigt: **Kör motorn som vanligt tills bränsletanken är tom innan du tippar maskinen för att byta olja eller kniv. Använd en handpump för att avlägsna bränslet om du måste tippa maskinen innan bränslet har tagit slut. Lägg alltid maskinen på sidan med luftfiltret uppåt.**

⚠ VARNING

Bränslet kan läcka ut när man tippar maskinen. Bränslet är brandfarligt, explosivt och kan orsaka personskador.

Kör motorn tills tanken är tom eller töm tanken på bensin med en handpump; sug inte ut med en hävert.

Serva luftfiltret

Serviceintervall: Var 25:e timme—Rengör skumförfiltret (oftare vid dammiga arbetsförhållanden).

Var 300:e timme—Byt ut pappersluftfiltret (oftare vid dammiga arbetsförhållanden).

Viktigt: **Kör inte motorn utan luftfilterenheten. Det leder till mycket stora skador på motorn.**

1. Utför underhållsförberedelserna. Se Underhållsförberedelser (sida 16).
2. Ta bort skyddet och rengör det noga (Figur 22).

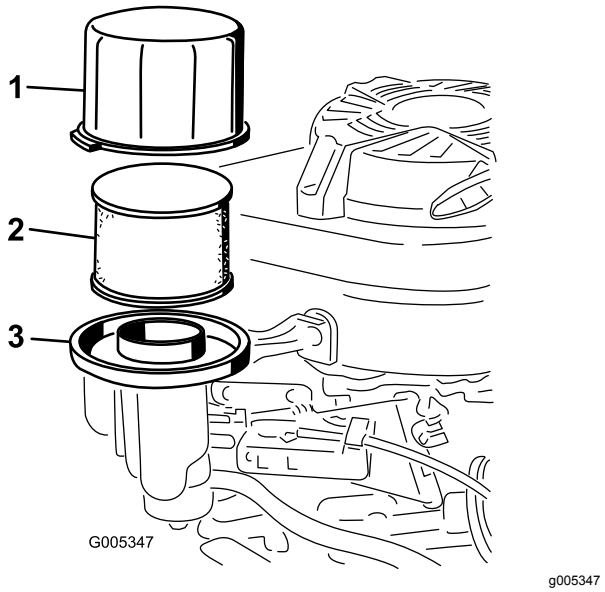

Figur 22

1. Skydd
2. Skumförfilter och pappersluftfilter
3. Luftfilterbas

3. Ta bort skumförfiltret och pappersluftfiltret från luftfilterbasen (Figur 22).
4. Ta bort skumförfiltret från pappersluftfiltret, rengör med vatten och ett milt rengöringsmedel och torka sedan torrt genom att stryka lätt.
5. Kontrollera pappersluftfiltret och byt ut det om det är väldigt smutsigt.

   Viktigt: **Försök inte att rengöra pappersfiltret.**
6. Montera skumförfiltret på pappersluftfiltret.
7. Montera skumförfiltret och pappersluftfiltret på luftfilterbasen.
8. Sätt tillbaka skyddet.

Byta ut motoroljan

Serviceintervall: Efter de första 8 timmarna

Var 50:e timme

Kör motorn i några minuter före oljebytet för att värma oljan. Varm olja rinner lättare och för med sig mer föroreningar.

Motoroljespecifikationer

Motoroljevolym	0,65 liter utan oljefilter; 0,85 liter med oljefilter
Oljeviskositet	SAE 30 eller SAE 10W-30 (renande olja)
API-klassificering	SJ eller högre

1. Utför underhållsförberedelserna. Se Underhållsförberedelser (sida 16).
2. Töm bränsletanken på bensin.
3. Ställ ett passande uppsamlingstråg under oljestickan/avtappningsröret.
4. Gör rent runt oljestickan.
5. Lossa oljestickan genom att vrida locket motsols och dra stickan uppåt.
6. Tippa maskinen på dess **högra** sida (luftfiltret uppåt) och töm ut oljan i uppsamlingstråget.
7. Vänd maskinen rätt igen när oljan har tömts ut.
8. Fyll vevhuset med färsk olja upp till den rätta nivån på oljestickan. Se 3 Fylla på olja i motorn (sida 7).
9. För in oljestickan i påfyllningsröret och vrid locket medsols tills det är hårt åtdraget.
10. Torka upp eventuellt utspilld olja.
11. Lämna in förbrukad olja på en återvinningsstation.

Justera självdrivningskabeln

Serviceintervall: Var 25:e timme

1. Stäng av motorn.
2. Dra maskinen bakåt samtidigt som du långsamt aktiverar självdrivningsstången tills de bakre valsarna spärras.

   Obs: Självdrivningsstången ska nu vara 6 cm från handtaget.

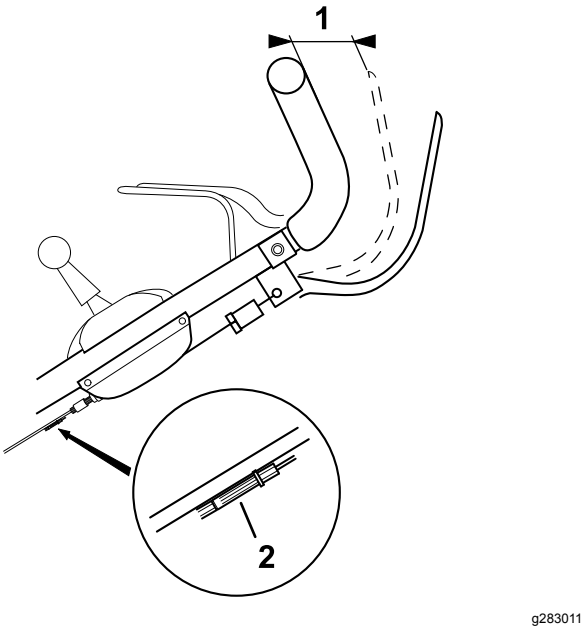

Figur 23

1. 6 cm
2. Kabeljusterare

3. Om avståndet mellan självdrivningsstången och handtaget är mindre än 6 cm justerar du den svarta plastkabeljusteraren tills rätt avstånd ställs in.

Byta ut kniven

Serviceintervall: Var 25:e timme—Byt ut kniven eller låt slipa den (oftare om kniven snabbt blir slö).

Årligen

***Viktigt:* *För att montera kniven korrekt behöver du en momentnyckel*. Om du inte har någon momentnyckel eller inte vill utföra den här proceduren kontaktar du en auktoriserad återförsäljare.**

Kontrollera kniven varje gång bränslet tar slut. Byt omedelbart ut kniven om den är skadad eller sönder. Byt ut kniven eller låt slipa och balansera den om bladet är slött eller repigt.

⚠ VARNING

Kniven är skarp – kontakt med kniven kan orsaka allvarliga personskador.

Använd handskar då du handskas med kniven.

1. Lossa tändkabeln från tändstiftet. Läs mer i Underhållsförberedelser (sida 16).
2. Lägg maskinen på sidan med luftfiltret uppåt.
3. Håll kniven stilla med hjälp av en träkloss (Figur 24).

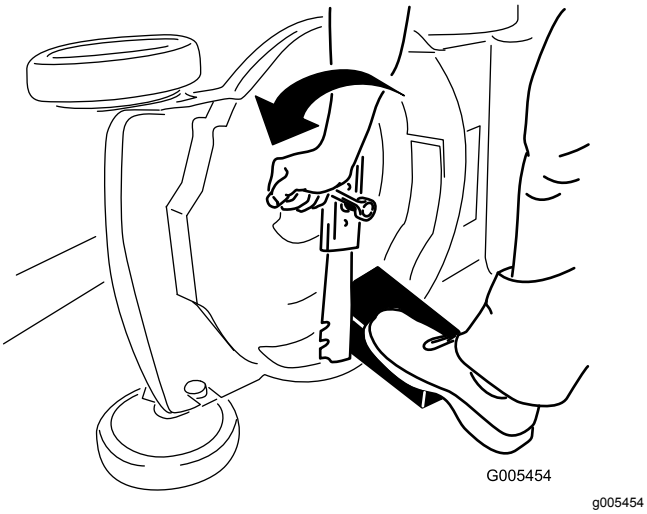

Figur 24

4. Ta bort kniven och spara alla monteringsdelar (Figur 24).
5. Sätt fast den nya kniven och alla monteringsdelar (Figur 25).

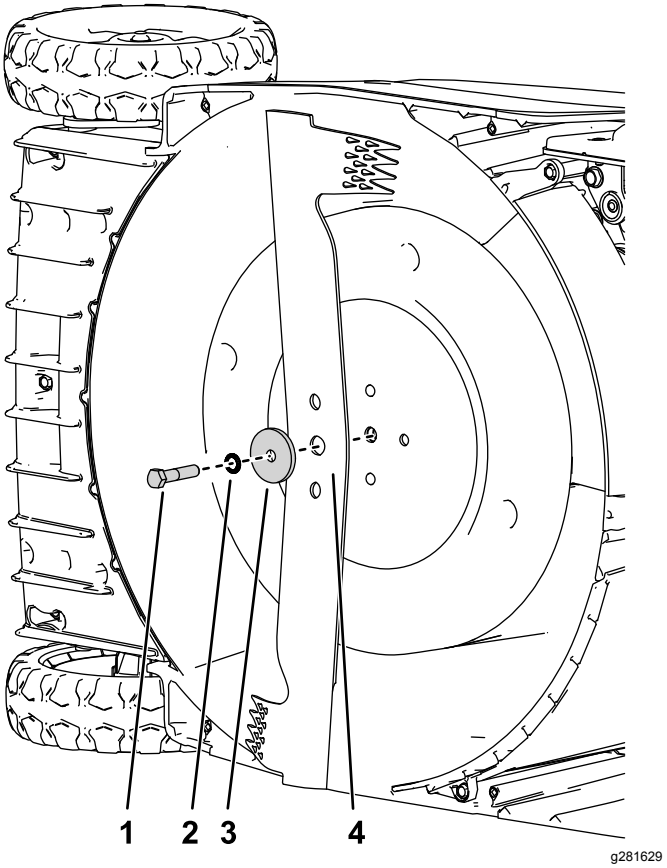

Figur 25

1. Skruv
2. Låsbricka
3. Distansbricka
4. Kniv

***Viktigt:* Låt knivens böjda del peka mot maskinkåpan.**

6. **Använd en momentnyckel för att dra åt knivskruven till 54 Nm.**

Slipa kniven

Serviceintervall: Varje användning eller dagligen

Var 25:e timme

En sliten kniv kan slipas. Båda kniveggarna måste slipas lika mycket så att kniven fortfarande är balanserad.

1. Ta bort kniven från maskinen. Se Byta ut kniven (sida 19).
2. Rengör kniven med en borste och vatten och kontrollera att den inte är skadad.
3. Slipa båda eggarna med en platt fil.

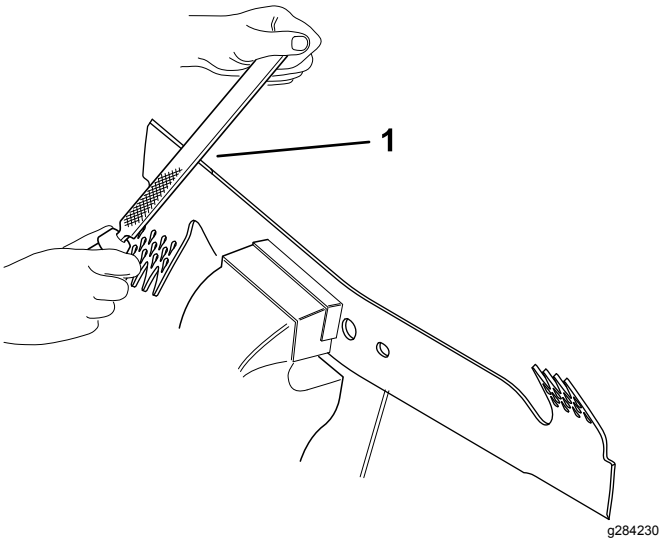

Figur 26

1. Slipa i 30–45 graders vinkel

4. För in en skruvmejsel i mitthålet och håll kniven horisontellt.

   Obs: Om kniven är balanserad är den horisontell.

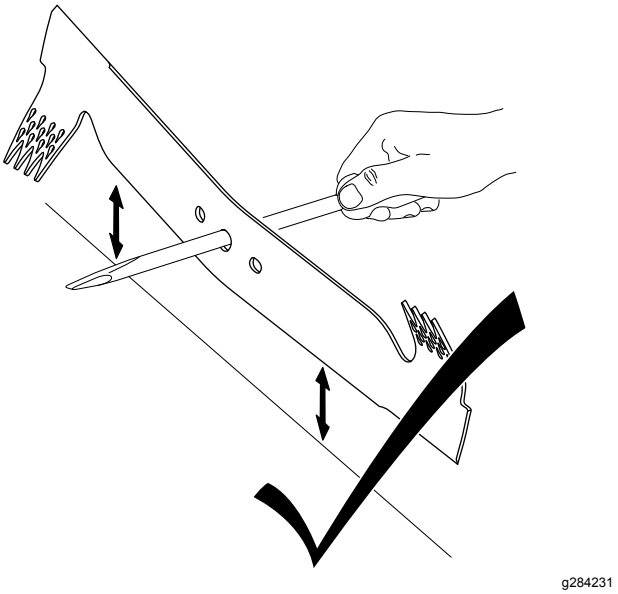

Figur 27

5. Slipa den tunga änden tills kniven är balanserad.

   Obs: Om kniven inte är balanserad vrids den tyngre änden nedåt.

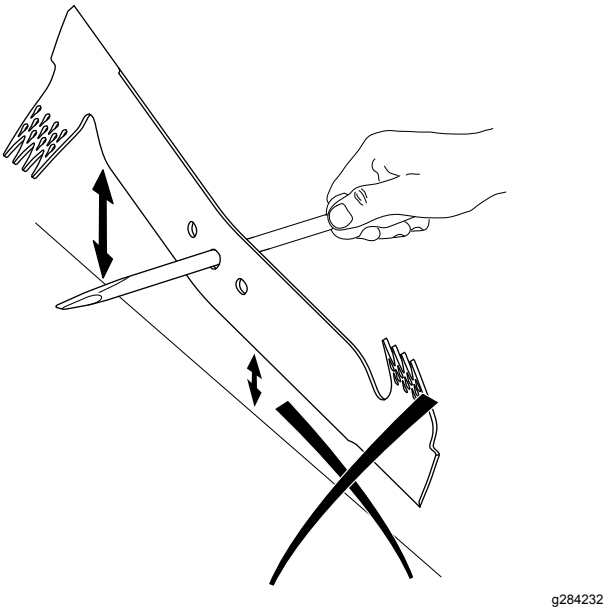

Figur 28

Förvaring

Säker förvaring

Stäng alltid av maskinen, vänta tills alla rörliga delar har stannat och låt den svalna innan du justerar, servar, rengör eller ställer den i förvaring.

Förbereda maskinen för förvaring

⚠ VARNING

Bensinångor kan explodera.

- **Förvara inte bensin längre än 30 dagar.**
- **Förvara inte maskinen i ett slutet utrymme nära öppen eld.**
- **Låt motorn svalna innan den ställs i förvaring.**

1. När du ska fylla på bränsle för sista gången på året ska du tillsätta bränslestabiliserare till bränslet enligt motortillverkarens anvisningar.
2. Kör maskinen tills motorn stängs av på grund av bränslestopp.
3. Låt motorn gå tills den stannar. När du inte kan starta motorn längre är den tillräckligt torr.
4. Ta bort tändkabeln från tändstiftet och låt den vara lös.
5. Ta bort tändstiftet och tillsätt 15 ml olja genom tändstiftshålet och dra sakta i startsnöret flera gånger för att fördela oljan i cylindern. Detta förhindrar att cylindern rostar när maskinen inte används.
6. Montera tändstiftet och dra åt det med en momentnyckel till 23 Nm.
7. Dra åt alla muttrar, bultar och skruvar.
8. Förvara maskinen i ett svalt, rent och torrt utrymme.

Ta klipparen ur förvaring

Anslut tändkabeln till tändstiftet.

Sekretessmeddelande för EES/Storbritannien

Toros bruk av dina personuppgifter

The Toro Company (”Toro”) respekterar din sekretess. I samband med att du köper våra produkter kan vi samla in vissa personuppgifter om dig, antingen direkt från dig eller via din lokala Toro-återförsäljare. Toro använder dessa uppgifter till att utföra sina avtalsenliga skyldigheter (t.ex. registrera din garanti, behandla dina garantianspråk eller kontakta dig i händelse av att en produkt måste återkallas) och för att tillfredsställa legitima affärsändamål (t.ex. mäta kundnöjdhet, förbättra våra produkter eller tillhandahålla produktinformation som kan vara av intresse för dig). Toro kan vidarebefordra uppgifterna till sina dotterbolag, återförsäljare eller andra affärspartner i samband med någon av dessa aktiviteter. Vi kan även vidarebefordra personuppgifter i de fall som lagen kräver det eller i samband med försäljning, köp eller fusion av ett företag. Vi säljer inte dina personuppgifter i marknadsföringssyfte till något annat företag.

Kvarhållande av personuppgifter

Toro kvarhåller dina personuppgifter så länge de är relevanta för ovan nämnda syften och i enlighet med gällande lagstiftning. Kontakta legal@toro.com för ytterligare information om tillämpliga perioder för kvarhållande.

Toros säkerhetsengagemang

Dina personuppgifter kan komma att behandlas i USA eller i något annat land som kan ha mindre strikta dataskyddslagar än landet där du är bofast. I de fall som vi överför uppgifter från landet där du är bosatt vidtar vi lagstadgade åtgärder för att tillförsäkra att dina uppgifter skyddas och behandlas konfidentiellt.

Åtkomst och korrigering

Du kan äga rätt att korrigera eller granska dina personuppgifter samt neka eller begränsa behandlingen av dina data. Om du önskar göra detta ska du kontakta oss via e-post på legal@toro.com. Om du har frågor rörande det sätt på vilket Toro har hanterat dina uppgifter, uppmanar vi dig att diskutera det direkt med oss. Observera att personer som är bosatta i Europa har rätt att lämna in klagomål till avsedd myndighet för dataskydd.

Delstaten Kaliforniens Proposition 65-varningsinformation

Vad är det här för varning?

Du kanske ser en produkt till salu som har en varningsetikett enligt följande:

VARNING: Cancer och fortplantningsskador – www.p65Warnings.ca.gov.

Vad är Prop 65?

Prop 65 omfattar alla företag som är verksamma i Kalifornien, som säljer produkter i Kalifornien eller som tillverkar produkter som kanske kommer att säljas i eller föras in i Kalifornien. Prop 65 kräver att Kaliforniens guvernör ska publicera och uppdatera en lista med kemikalier som är kända för att orsaka cancer, fosterskador och/eller andra fortplantningsskador. Listan, som uppdateras årligen, inkluderar hundratals kemikalier som återfinns i många vardagliga bruksföremål. Syftet med Prop 65 är att informera allmänheten om exponering av dessa kemikalier.

Prop 65 förbjuder inte försäljning av produkter som innehåller dessa kemikalier men kräver varningar på alla produkter och förpackningar samt all dokumentation över dessa produkter. Dessutom betyder en Prop 65-varning inte att en produkt strider mot några produktsäkerhetsstandarder eller -krav. Kaliforniens myndigheter har klargjort att en Prop 65-varning ”inte är detsamma som ett myndighetsbeslut om att en produkt är säker eller osäker”. Många av dessa kemikalier har använts i vardagliga produkter i åratal utan dokumenterad fara. För mer information, vänd dig till https://oag.ca.gov/prop65/faqs-view-all.

En Prop 65-varning betyder att ett företag antingen har (1) utvärderat exponeringsrisken och kommit fram till att den överskrider nivån för ”försumbar nivå”, eller (2) har valt att ge en varning baserat på vetskapen om förekomst av listade kemikalier utan att försöka utvärdera exponeringsrisken.

Gäller denna lag överallt?

Prop 65-varningar krävs endast enligt kalifornisk lag. Dessa varningar kan ses i ett stort antal olika sammanhang i Kalifornien, inklusive men inte begränsat till restauranger, mataffärer, hotell, skolor och sjukhus, och på ett stort antal olika produkter. Dessutom erbjuder vissa online- och postorderföretag Prop 65-varningar på sina hemsidor eller i sina kataloger.

Hur skiljer sig de kaliforniska varningarna från nationella gränser?

Prop 65-standarder är ofta strängare än nationella och internationella standarder. Det finns diverse substanser som kräver en Prop 65-varning vid nivåer som är mycket lägre än de nationella åtgärdsgränserna. Till exempel är Prop 65-standarden för varningar för bly 0,5 µg/dag, vilket är betydligt lägre än den federala och internationella standarden.

Varför finns inte varningen på alla liknande produkter?

- Produkter som säljs i Kalifornien kräver Prop 65-märkning medan liknande produkter som säljs någon annanstans inte gör det.
- Om ett företag har varit inblandat i en rättsprocess om Prop 65 och når en förlikning, kan förlikningen kräva att Prop 65-varningar anges för dess produkter, medan andra företag som tillverkar liknande produkter kanske inte har några sådana krav.
- Tillämpningen av Prop 65 är inkonsekvent.
- Företag kan välja att inte att erbjuda varningar om de har kommit fram till att de enligt Prop 65 inte behöver göra det. Även om en produkt saknar varningar behöver inte det betyda att produkten är fri från liknande nivåer av de listade kemikalierna.

Varför inkluderar Toro denna varning?

Toro har valt att förse konsumenter med så mycket information som möjligt så att de kan fatta väl grundade beslut om de produkter de köper och använder. Eftersom exponeringsgränskrav inte angetts för alla listade kemikalier tillhandahåller Toro i vissa fall varningar baserat på vetskapen om förekomst av en eller flera angivna kemikalier utan att försöka utvärdera exponeringsnivån. Trots att exponeringsrisken från Toros produkter kan anses vara försumbar, eller med god marginal inom gränserna för ”försumbar risk”, har Toro valt att tillhandahålla Prop 65-varningarna. Om vi inte tillhandahåller dessa varningar kan Toro åtalas av den kaliforniska staten, eller av privatpersoner som vill verkställa Prop 65, vilket kan leda till allvarliga påföljder.

Toros garanti

Garanti begränsad till två år eller 1 500 körtimmar

Fel och produkter som omfattas

The Toro Company och dess dotterbolag Toro Warranty Company garanterar gemensamt, och i enlighet med ett avtal dem emellan, att din Toro-produkt (”produkten”) är fri från material- och tillverkningsfel i två år eller 1 500 körtimmar*, beroende på vilket som inträffar först. Den här garantin gäller för alla produkter förutom luftare (och för dem finns det separata garantiförklaringar). Om ett fel som omfattas av garantin föreligger, kommer vi att reparera produkten utan kostnad för dig. Detta omfattar feldiagnos, arbete, reservdelar och transport. Den här garantin börjar gälla det datum då produkten levereras till den ursprungliga köparen i återförsäljarledet.
* Produkt som är utrustad med en timmätare.

Anvisningar för garantiservice

Du är ansvarig för att meddela produktdistributören eller den auktoriserade återförsäljaren som du köpte produkten av så snart du tror att något fel som omfattas av garantin föreligger. Om du behöver hjälp med att hitta en produktdistributör eller en auktoriserad återförsäljare, eller om du har några frågor som rör dina rättigheter och skyldigheter beträffande garantin, kan du kontakta oss på:

Toro Commercial Products Service Department
Toro Warranty Company
8111 Lyndale Avenue South
Bloomington, MN 55420-1196

+1–952–888–8801 eller +1–800–952–2740
E-post: commercial.warranty@toro.com

Ägarens ansvar

Som ägare till produkten är du ansvarig för att utföra det underhåll och de justeringar som krävs i enlighet med anvisningarna i *bruksanvisningen*. Reparationer av produktproblem som uppstått på grund av underlåtenhet att utföra nödvändigt underhåll och nödvändiga justeringar omfattas inte av denna garanti.

Produkter och fel som inte omfattas

Alla produkt- eller funktionsfel som inträffar inom garantiperioden beror inte på material- eller tillverkningsfel. Den här garantin omfattar inte följande:

- Produktfel som orsakas av att andra reservdelar än Toro-originaldelar används eller av att extra, modifierade tillbehör och produkter som inte har tillverkats av Toro monteras och används.
- Produktfel som orsakas av underlåtenhet att utföra det underhåll och/eller de justeringar som rekommenderas.
- Produktfel som orsakas av felaktig, slarvig eller vårdslös användning av produkten.
- Slitdelar som förbrukas vid normal användning och som inte är defekta. Exempel på slitdelar som förbrukas eller slits ut vid normal användning av produkten omfattar, men är inte begränsade till, bromsklossar, bromsbelägg, lamellbelägg, knivar, cylindrar, rullar och lager (tätade eller smörjbara), underknivar, tändstift, svänghjul och svänghjulslager, däck, filter, remmar samt vissa sprutkomponenter som membran, munstycken och backventiler.
- Fel som orsakats av yttre påverkan, till exempel väder, förvaringsomständigheter, föroreningar och användning av bränslen, kylvätskor, smörjmedel, tillsatser, konstgödningsmedel, vatten och kemikalier som ej har godkänts.
- Fel eller problem med prestandan på grund av att bränslen (t.ex. bensin, diesel eller biodiesel) som inte uppfyller respektive industristandarder har använts.
- Normalt förekommande buller, vibrationer, slitage och försämringar. Normalt slitage omfattar, men är inte begränsat till, skador på säten till följd av slitage eller nötning, slitage på målade ytor, repor på dekaler och fönster.

Reservdelar

Reservdelar som planeras att bytas ut i samband med nödvändigt underhåll omfattas endast av garantin under perioden fram till den planerade tidpunkten för utbytet av delen. Delar som byts ut i enlighet med den här garantin omfattas av garantin under hela den återstående produktgarantin och tillfaller Toro. Toro fattar det slutliga beslutet om huruvida en befintlig del eller enhet ska repareras eller bytas ut. Toro har rätt att använda omarbetade reservdelar vid garantireparationer.

Garanti för djupurladdnings- och litiumjonbatterier

Djupurladdnings- och litiumjonbatterier har en total livslängd på ett visst antal kilowattimmar. Den totala livslängden kan förlängas eller förkortas genom olika drift-, laddnings- och underhållstekniker. I och med att batterierna i produkten används, förkortas användningstiden mellan laddningsintervallen gradvis till dess att batterierna är helt förbrukade. Det är ägaren till produkten som ansvarar för att ersätta batterier som förbrukas genom normal användning.
Obs! Proportionell ersättning efter två år (endast litiumjonbatterier). Mer information finns i batterigarantin.

Livstidsgaranti för vevaxeln (endast ProStripe 02657-modeller)

Prostripe-modellen som är utrustad med en Toro-friktionsskiva och en vevsäker knivbromsomkoppling (montering med integrerad knivbromsomkoppling + friktionskoppling) som originalutrustning och används av den ursprungliga köparen i enlighet med rekommenderade drifts- och underhållsprocedurer, omfattas av en livstidsgaranti mot böjning av motorns vevaxel. Maskiner med friktionsbrickor, knivbromsomkopplingsenheter och andra sådana enheter omfattas inte av livstidsgarantin för vevaxeln.

Ägaren bekostar underhållet

Den vanliga service som krävs för Toro-produkter omfattar bland annat att finjustera motorn, smörja, rengöra och polera maskinen, byta filter och kylvätska samt att utföra det underhåll som rekommenderas. Sådan service får ägaren själv bekosta.

Allmänna villkor

Reparation utförd av en auktoriserad Toro-distributör eller Toro-återförsäljare är den enda kompensation som du har rätt till under denna garanti.

Varken The Toro Company eller Toro Warranty Company är ansvariga för indirekta eller oförutsedda skador eller följdskador i samband med användningen av de Toro-produkter som omfattas av denna garanti. Detta inkluderar alla kostnader eller utgifter för att tillhandahålla ersättningsutrustning eller service under rimliga perioder med funktionsfel eller avsaknad av möjlighet av använda produkten medan reparationer som omfattas av garantin utförs. Med undantag för den emissionsgaranti som nämns nedan, och endast om denna är tillämplig, finns ingen annan uttrycklig garanti. Alla indirekta garantier i fråga om säljbarhet och användningslämplighet är begränsade till denna uttryckliga garantis varaktighet.

I vissa stater är det inte tillåtet att undanta oförutsedda skador eller följdskador, eller tidsbegränsa en indirekt garantis varaktighet, och i dessa fall är det möjligt att ovanstående undantag och begränsningar inte gäller. Denna garanti ger dig specifika juridiska rättigheter, och du kan även ha andra rättigheter som varierar från stat till stat.

Anmärkning om emissionsgarantin

Emissionskontrollsystemet på produkten kan omfattas av en separat garanti som uppfyller de krav som fastställts av den amerikanska miljömyndigheten (Environmental Protection Agency, EPA) och/eller Kaliforniens luftskyddsmyndighet (California Air Resources Board, CARB). Tidsbegränsningarna som anges ovan är inte tillämpliga i fråga om garantin för emissionskontrollsystem. Se garantiförklaringen om motorns emissionskontroll som medföljer produkten eller finns i motortillverkarens dokumentation.

Andra länder än USA och Kanada

Kunder som har köpt Toro-produkter som exporterats från andra länder än USA eller Kanada ska kontakta sin Toro-distributör (återförsäljare) för att få garantipolicyn för sitt eget land, sin provins eller stat. Om du av någon anledning är missnöjd med din distributörs service eller har svårt att få garantiupplysningar bör du kontakta ditt auktoriserade Toro-servicecenter.

374-0253 Rev F