Form No. 3421-816 Rev B

ProStripe 560 -leikkuri

Mallinro: 02657—Sarjanro: 404000000 tai suurempi

Käyttöopas

Johdanto

Tämä työnnettävä vaakatasoleikkuri on tarkoitettu kaupalliseen ammattikäyttöön. Se on tarkoitettu pääasiassa asuinkiinteistöjen ja kaupallisten kiinteistöjen viheralueiden ruohonleikkuuseen. Tuotteen käyttäminen muuhun kuin sen aiottuun käyttötarkoitukseen voi olla vaarallista käyttäjälle ja sivullisille.

Lue nämä tiedot huolellisesti, jotta opit käyttämään ja huoltamaan laitetta asianmukaisesti sekä välttämään tapaturmia ja tuotevaurioita. Olet itse vastuussa tuotteen asianmukaisesta ja turvallisesta käytöstä.

Vieraile osoitteessa www.Toro.com, jos tarvitset tuoteturvallisuuteen ja käyttökoulutukseen liittyviä materiaaleja tai tietoja lisävarusteista tai lähimmästä jälleenmyyjästä tai jos haluat rekisteröidä tuotteesi.

Aina kun tarvitset huoltoa, alkuperäisiä Toro-varaosia tai lisätietoja, ota yhteys valtuutettuun huoltoliikkeeseen tai Toron asiakaspalveluun. Ota tällöin tuotteesi malli- ja sarjanumerot valmiiksi esiin. Kuva 1 osoittaa laitteen malli- ja sarjanumeron sijainnin. Kirjoita numerot annettuun tilaan.

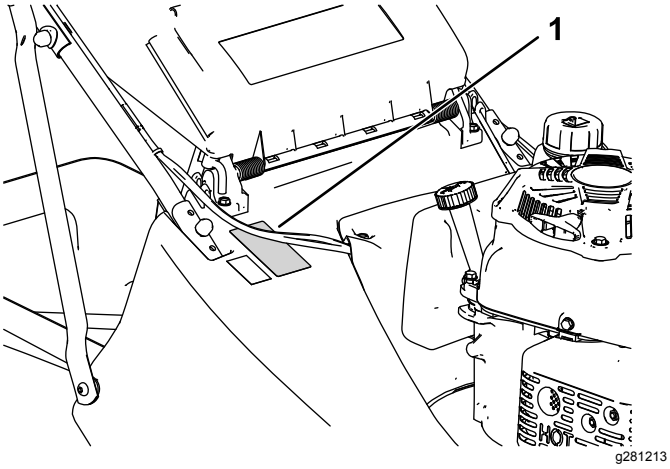

Kuva 1

1. Malli- ja sarjanumerokilpi

Kirjoita tuotteen malli- ja sarjanumerot alla olevaan tilaan:

Mallinro: _____

Sarjanro: _____

Tässä käyttöoppaassa esiintyvä varoitusmerkintä (Kuva 2) ilmaisee vaaratilannetta, josta saattaa olla seurauksena vakava tapaturma tai jopa kuolema, jos suositellut varotoimenpiteet laiminlyödään.

g000502

Kuva 2

Varoitusmerkintä

Tässä käyttöoppaassa käytetään kahta termiä tietojen korostamiseksi. **Tärkeää** kiinnittää huomiota mekaanisiin erikoistietoihin ja **Huomautus** korostaa erityishuomion ansaitsevia yleistietoja.

Tämä tuote on asiaankuuluvien eurooppalaisten direktiivien mukainen. Lisätietoja on erillisessä tuotekohtaisessa vaatimustenmukaisuusvakuutuksessa.

Kalifornian laki (California Public Resource Code, pykälät 4442 ja 4443) kieltää tämän moottorin käytön metsä-, pensaikko- tai ruohopeitteisillä mailla, jos moottoria ei ole varustettu pykälässä 4442 mainitulla hyvässä käyttökunnossa pidetyllä kipinänsammuttimella tai jos moottoria ei ole suojattu, varustettu ja huollettu palovaaran ehkäisemiseksi.

Mukana toimitettavassa moottorin käyttöoppaassa on Yhdysvaltojen ympäristönsuojeluelimeen EPA:han (Environmental Protection Agency) ja Kalifornian päästöjärjestelmien päästöjen valvontasääntöihin sekä kunnossapitoon ja takuuseen liittyviä tietoja. Käyttöoppaita voi tilata moottorin valmistajalta.

Brutto- tai nettovääntö: Moottorin valmistaja on mitannut tämän moottorin brutto- tai nettoväännön laboratoriossa SAE J1940:n tai J2723:n mukaisesti. Tämän luokan leikkurin moottorin todellinen vääntö on huomattavasti alhaisempi, koska se on säädetty turvallisuuteen, päästöihin ja käyttöön liittyvien vaatimusten mukaisesti. Tutustu koneen mukana toimitettuihin moottorin valmistajan tietoihin.

Älä kajoa koneen turvalaitteisiin tai poista niitä käytöstä ja tarkista säännöllisesti, että ne toimivat

© 2019—The Toro® Company
8111 Lyndale Avenue South
Bloomington, MN 55420

Rekisteröi tuotteesi osoitteessa www.Toro.com.

CE

Käännös alkuperäisestä tekstistä (FI)
Painettu Yhdistyneessä kuningaskunnassa.
Kaikki oikeudet pidätetään

3421-816 B

asianmukaisesti. Älä yritä säätää tai muuttaa moottorin kierrosnopeuden säädintä, sillä tämä saattaa heikentää käyttöturvallisuutta ja aiheuttaa henkilövahinkoja.

⚠ VAARA

KALIFORNIA
Lakiesityksen 65 mukainen varoitus

Tämän tuotteen moottorin tuottamat pakokaasut sisältävät kemikaaleja, jotka Kalifornian osavaltion tietojen mukaan aiheuttavat syöpää, synnynnäisiä epämuodostumia tai muuta lisääntymiseen liittyvää haittaa.

Tämän tuotteen käyttäminen voi altistaa kemikaaleille, jotka Kalifornian osavaltion tietojen mukaan aiheuttavat syöpää, synnynnäisiä epämuodostumia tai muuta lisääntymiseen liittyvää haittaa.

Sisältö

Johdanto 1
Turvaohjeet 2
Yleinen turvallisuus 2
Turva- ja ohjetarrat 3
Käyttöönotto 4
1 Kahvan kokoaminen 4
2 Ruohonkeräimen kokoaminen 6
3 Öljyn lisääminen moottoriin 7
Laitteen yleiskatsaus 8
Tekniset tiedot 8
Käyttö 8
Ennen käyttöä 8
Turvallisuus ennen käyttöä 8
Polttoainesäiliön täyttö 9
Moottorin öljymäärän tarkistus 10
Leikkuukorkeuden säätö 10
Moottorin käynnistys 11
Terän kytkentä 12
Terän vapautus 12
Nopeuden valinta 13
Käytön aikana 13
Turvallisuus käytön aikana 13
Itsevetolaitteiston käyttö 14
Moottorin sammutus 14
Leikkuujätteiden kerääminen ruohonkeräimeen 14
Käyttövihjeitä 14
Käytön jälkeen 15
Turvallisuus käytön jälkeen 15
Laitteen puhdistus 15
Kunnossapito 17
Kunnossapitotaulukko 17
Turvallisuus huollon aikana 17
Valmistelu huoltoa varten 17
Ilmansuodattimen huolto 18
Moottoriöljyn vaihto 19
Itsevetolaitteiston vaijerin säätö 19
Terän vaihto 19
Terän teroitus 20
Varastointi 21
Turvallisuus varastoinnin aikana 21
Laitteen valmistelu varastointia varten 21
Laitteen käyttöönotto varastoinnin jälkeen 21

Turvaohjeet

Tämä kone on suunniteltu EN ISO 5395- ja ANSI B71.4-2017 -standardien mukaisesti.

Yleinen turvallisuus

Tämä tuote voi katkaista jalan tai käden sekä singota esineitä. Noudata aina kaikkia turvallisuusohjeita, jotta vakavilta loukkaantumisilta vältytään.

- Lue ja sisäistä kaikki tämän *käyttöoppaan* ohjeet ja varoitukset sekä laitteessa ja lisälaitteissa olevat merkinnät ennen moottorin käynnistämistä ja noudata niitä.
- Älä laita käsiä tai jalkoja koneen liikkuvien osien lähelle tai koneen alle. Älä mene heittoaukkojen eteen.
- Älä käytä konetta ilman paikallaan olevia ja asianmukaisesti toimivia suojuksia ja muita suojalaitteita.
- Älä päästä sivullisia ja lapsia käyttöalueelle. Lapset eivät saa käyttää konetta. Anna vain vastuullisten, koulutettujen, ohjeisiin perehtyneiden ja fyysisesti konetta käyttämään kykenevien aikuisten käyttää konetta.
- Pysäytä kone, sammuta moottori ja odota, että kaikki liikkuvat osat ovat pysähtyneet, ennen koneen huoltoa, polttoaineen lisäystä tai tukosten poistamista.

Laitteen asiaton käyttö tai huolto voi aiheuttaa tapaturman. Vähennä loukkaantumisriskiä noudattamalla näitä turvallisuusohjeita ja huomioimalla aina varoitusmerkki ⚠, joka tarkoittaa varoitusta, vaaraa tai hengenvaaraa – henkilöturvallisuusohjeet. Ohjeiden laiminlyönti saattaa johtaa henkilövahinkoon tai kuolemaan.

Turva- ja ohjetarrat

Turva- ja ohjetarrat on sijoitettu hyvin näkyville paikoille mahdollisten vaara-alueiden lähettyville. Korvaa vioittuneet tai kadonneet tarrat uusilla.

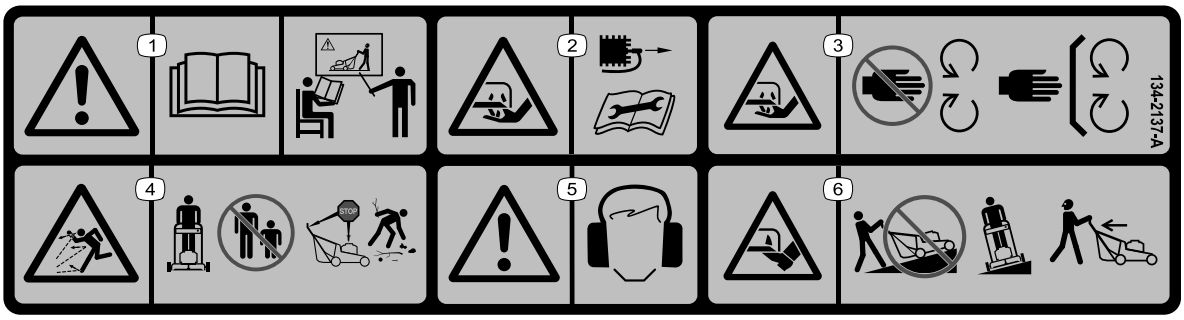

decal134-2137

134-2137

1. Vaara – lue *käyttöopas*. Älä käytä konetta, jos et ole saanut asianmukaista koulutusta.
2. Käsien loukkaantumis- ja silpoutumisvaara (leikkuuterät): irrota sytytystulppa ennen huoltotoimenpiteitä.
3. Käsien loukkaantumis- ja silpoutumisvara (leikkuuterät): Pysy etäällä liikkuvista osista. Pidä kaikki suojukset ja suojalevyt paikoillaan.
4. Esineiden sinkoutumisvaara: pidä sivulliset loitolla, sammuta moottori ennen koneen luota poistumista ja kerää roskat ennen ruohonleikkuuta.
5. Vaara: käytä kuulosuojaimia.
6. Jalkojen loukkaantumis- ja silpoutumisvaara (leikkuuterä): Älä käytä konetta rinteessä ylä- ja alasuunnassa, vain poikittaissuunnassa. Katso taakse- ja alaspäin, kun peruutat leikkurilla.

decal94-8072

94-8072

1. Vaara – käsien ja jalkojen loukkaantumisvaara, leikkausmekanismi.

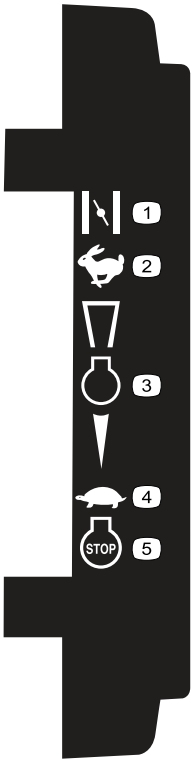

decal111-8959

111-8959

1. Rikastin
2. Nopea
3. Moottori
4. Hidas
5. Moottorin sammutus

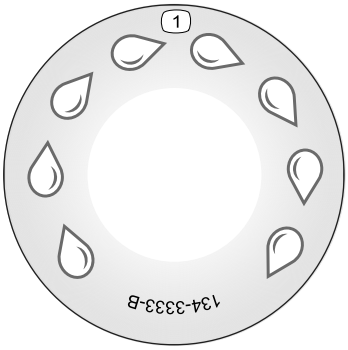

decal134-3333

134-3333

1. Pikapesun portti

decal133-8062

133-8062

Käyttöönotto

Tärkeää: **Irrota ja hävitä moottorin muovisuojus.**

1

Kahvan kokoaminen

Vaiheeseen tarvittavat osat:

2	Alempi kahva (vasemmanpuoleinen)
2	Alempi kahva (oikeanpuoleinen)
2	Puristuslevy
2	Lyhyt pultti
4	Litteä aluslaatta
6	Lukkomutteri
4	Kaareva aluslaatta
4	Pitkä pultti
1	Ylempi kahva
6	Suojatulppa

Ohjeet

⚠ VAARA

Jos kahva kootaan väärin, kaapelit saattavat vahingoittua. Tällöin ruohonleikkuria ei ole turvallista käyttää.

- **Älä vahingoita kaapeleita, kun kokoat kahvaa.**
- **Varmista, että kaapelit viedään kahvan sisälle ja että ne eivät tartu takasuuntaimeen.**
- **Jos kaapeli on vaurioitunut, ota yhteyttä valtuutettuun huoltoliikkeeseen.**

1. Irrota kuusiomutterit kahdesta leikkuupöydän päällä näkyvillä olevasta pultista.
2. Asenna alempi kahva leikkurin leikkuupöydän päälle kummallekin puolelle puristuslevyllä ja kuusiolukkomutterilla, joka irrotettiin leikkuupöydästä edellisessä vaiheessa (Kuva 3).

   Huomaa: Alemman kahvan putket kaartuvat keskeltä. Varmista putkia asennettaessa, että putken kaartuva osa osoittaa maata kohden.

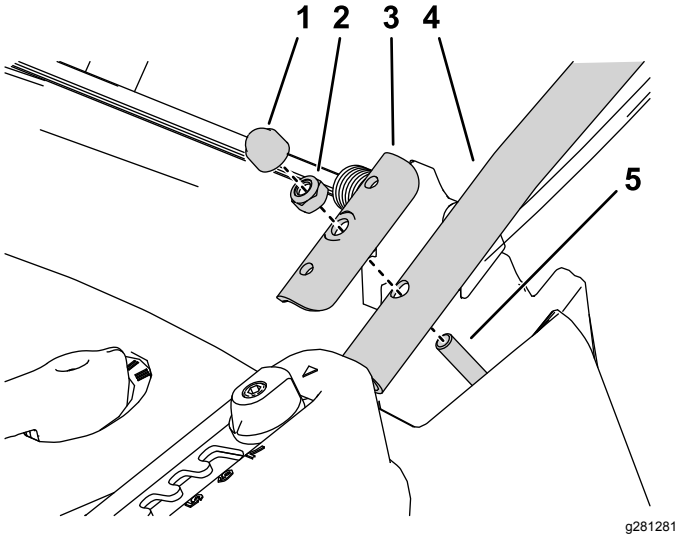

Kuva 3

Kuvassa vasen puoli

1. Suojatulppa
2. Kuusiolukkomutteri
3. Puristuslevy
4. Alempi kahva
5. Irrota kuusiomutteri ja asenna alempi kahva tähän.

3. Kiinnitä tukikahvojen alaosa leikkuupöydän kummallekin puolelle pultilla ja lukkomutterilla, ja käytä litteitä aluslaattoja sekä leikkuupöydän sisä- että ulkopuolella (Kuva 4).

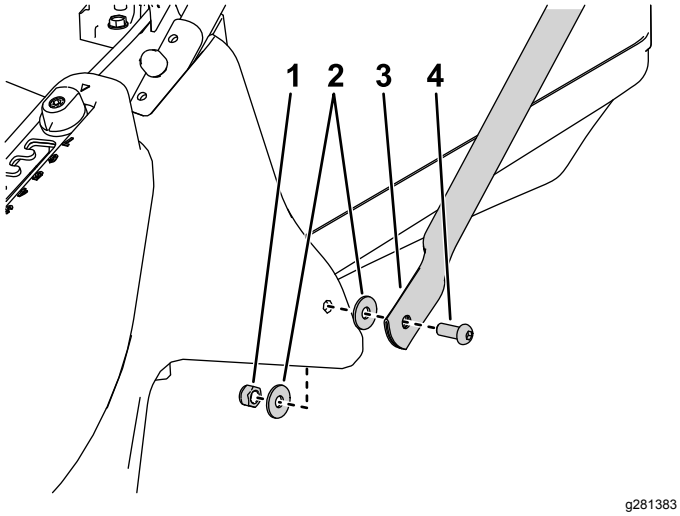

Kuva 4

Kuvassa vasen puoli

1. Kuusiolukkomutteri
2. Litteä aluslaatta
3. Tukikahva
4. Pultti

4. Kiinnitä ylemmät kahvat ja tukikahvojen yläosa alempiin kahvoihin kummallakin puolella kolmella kaarevalla aluslaatalla, kahdella pultilla ja kahdella kuusiolukkomutterilla (Kuva 5).

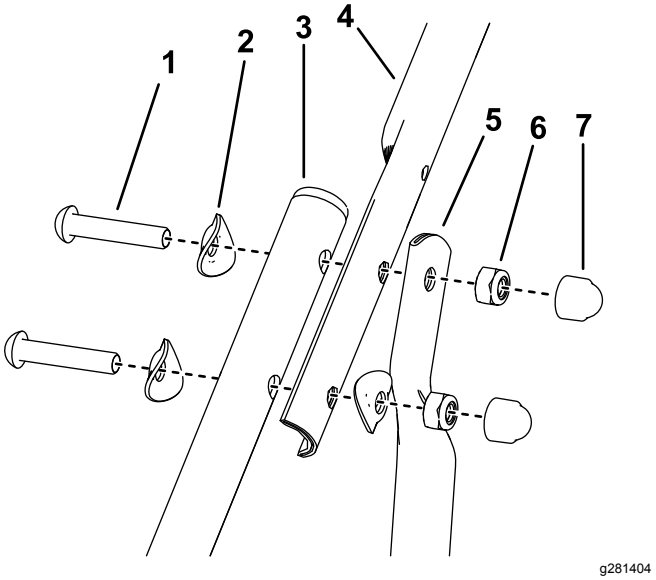

Kuva 5

Kuvassa vasen puoli

1. Pultti
2. Kaareva aluslaatta
3. Alempi kahva
4. Ylempi kahva
5. Tukikahva
6. Kuusiolukkomutteri
7. Suojatulppa

5. Asenna suojatulpat kahvojen kaikkien paljaiden mutterien päälle.

2

Ruohonkeräimen kokoaminen

Mitään osia ei tarvita

Ohjeet

1. Ehkäise tapaturmia leikkaamalla ruohonkeräimeen kiinnitetty valkoinen nauha irti. Nauhan voi hävittää.
2. Asenna runko ruohonkeräimeen samalla kun pidät kahvaa ruohonkeräimen yläpuolella (Kuva 6).

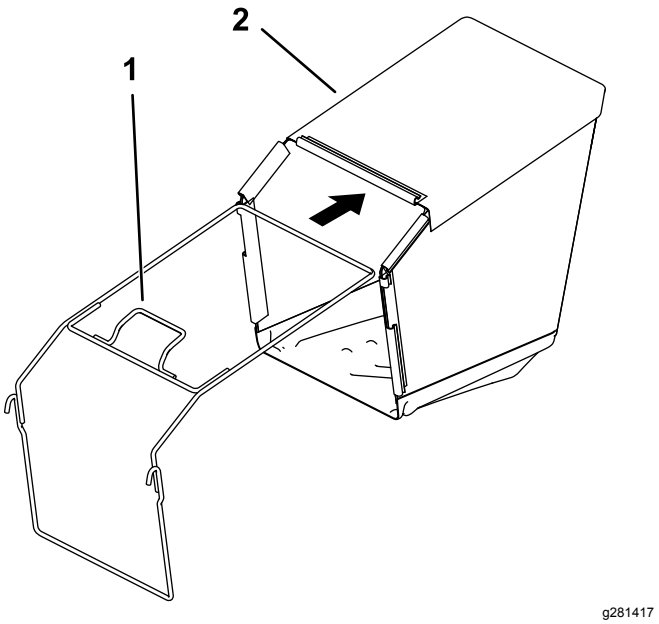

Kuva 6

1. Rungon kahva
2. Ruohonkeräin

3. Kiinnitä muovinipistimet ruohonkeräimen runkoon (Kuva 7).

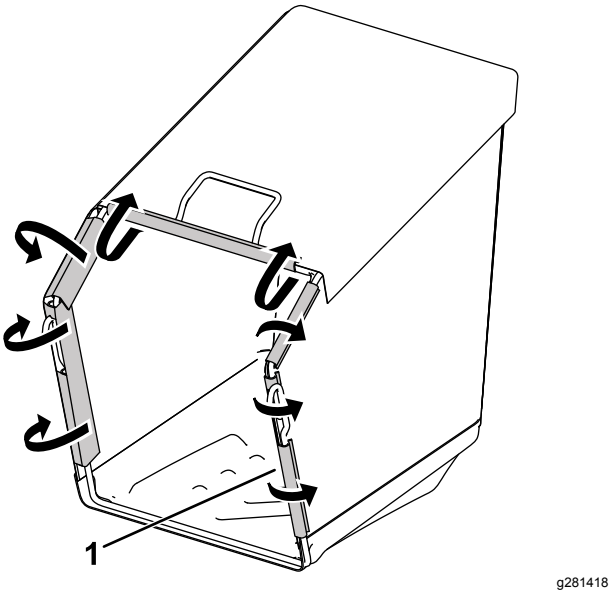

Kuva 7

1. Muovinipistimet

3

Öljyn lisääminen moottoriin

Mitään osia ei tarvita

Ohjeet

Tärkeää: **Laitteen moottorissa ei ole öljyä toimitettaessa. Täytä moottori öljyllä ennen sen käynnistämistä.**

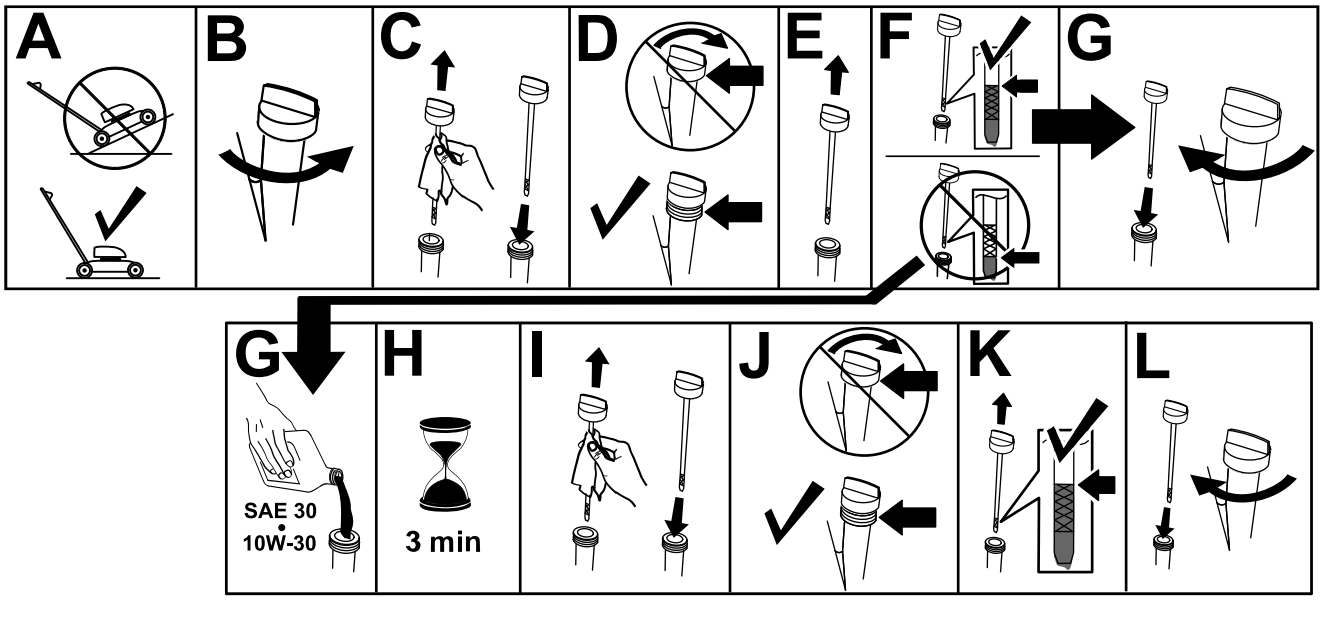

Kuva 8

Laitteen yleiskatsaus

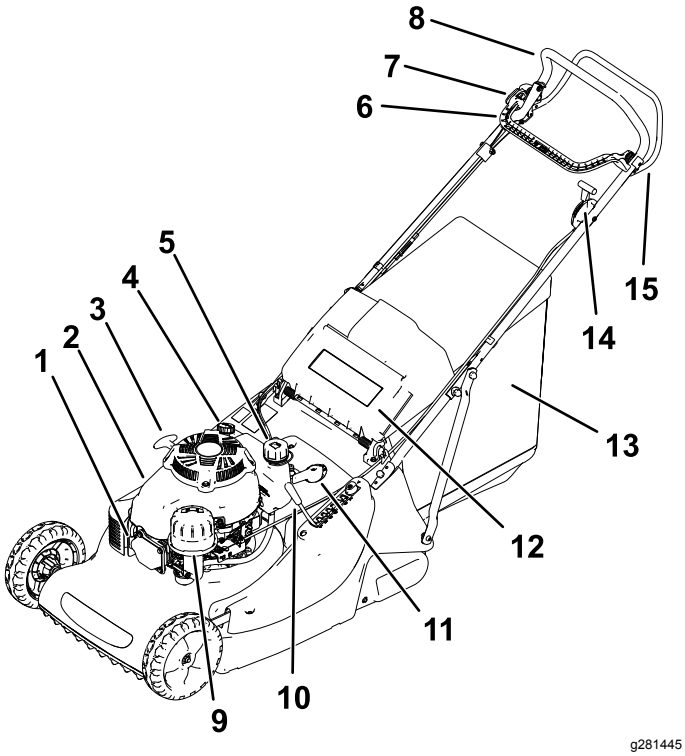

Kuva 9

1. Sytytystulpan johto
2. Moottorin suojus
3. Narukäynnistimen kahva
4. Öljyntäyttökorkki/mittatikku
5. Polttoainesäiliön korkki
6. Teräjarrukytkimen ohjausvipu
7. Teräjarrukytkimen lukituspainike
8. Kahva
9. Ilmanpuhdistin
10. Leikkuukorkeuden säädin
11. Kolminopeuksinen vaihteenvalitsin
12. Takasuuntain
13. Ruohonkeräinkokoonpano
14. Moottorin nopeuden säädin
15. Itsevetolaitteiston tanko

Tekniset tiedot

Malli	Paino	Pituus	Leveys	Korkeus
02657	66 kg	175,5 cm	58,6 cm	103,9 cm

Käyttö

Ennen käyttöä

Turvallisuus ennen käyttöä

Yleinen turvallisuus

- Sammuta kone, odota, kunnes kaikki liikkuvat osat ovat pysähtyneet, ja anna koneen jäähtyä aina ennen sen säätöä, huoltoa, puhdistusta tai varastointia.
- Tutustu laitteen turvallisen käytön ohjeisiin, ohjauslaitteisiin ja turvamerkintöihin.
- Varmista, että kaikki suojukset ja turvalaitteet, kuten suuntaimet tai ruohonkerääjät, ovat paikoillaan ja että ne toimivat oikein.
- Tarkasta aina, että terät ja teräpultit eivät ole kuluneet tai vaurioituneet.
- Tarkasta koneen käyttöalue ja poista siltä kaikki esineet, jotka voivat haitata koneen käyttöä tai joita kone voi singota.
- Liikkuvan terän koskettamisesta on seurauksena vakava tapaturma. Älä laita sormia kotelon alle säätäessäsi leikkuukorkeutta.

Polttoaineturvallisuus

- Polttoaine on hyvin tulenarkaa ja räjähdysherkkää. Polttoaineen aiheuttama tulipalo tai räjähdys voi aiheuttaa palovammoja ja omaisuusvahinkoja.
  - Aseta säiliö tai laite suoraan maahan ennen polttoaineen lisäystä. Älä aseta niitä ajoneuvoon tai minkään esineen päälle. Muutoin staattinen purkaus voi sytyttää polttoaineen.
  - Täytä polttoainesäiliö ulkona avoimessa tilassa, kun moottori on jäähtynyt. Pyyhi läikkynyt polttoaine pois.
  - Älä käsittele polttoainetta tupakoidessasi tai avotulen tai kipinöiden lähellä.
  - Älä irrota polttoainesäiliön korkkia tai lisää polttoainetta säiliöön moottorin ollessa käynnissä tai kuuma.
  - Jos polttoainetta läikkyy, älä yritä käynnistä moottoria. Vältä luomasta kipinälähteitä, ennen kuin polttoainehöyryt ovat hälvenneet.
  - Polttoainetta tulee säilyttää hyväksytyssä polttoaineastiassa, joka tulee pitää poissa lasten ulottuvilta.
- Polttoaine on haitallista tai tappavaa nieltynä. Pitkäaikainen altistuminen höyryille voi aiheuttaa vakavan tapaturman ja sairauksia.
  - Vältä höyryjen hengittämistä.

– Pidä kasvot ja kädet etäällä jakelupistoolista ja polttoainesäiliöstä.
– Älä päästä polttoainetta silmiin tai iholle.

Polttoainesäiliön täyttö

⚠ HENGENVAARA

Polttoaine on hyvin tulenarkaa ja räjähdysherkkää. Polttoaineen aiheuttama tulipalo tai räjähdys voi aiheuttaa palovammoja.

- **Aseta säiliö tai laite suoraan maahan ennen polttoaineen lisäystä. Älä aseta niitä ajoneuvoon tai minkään esineen päälle. Muutoin staattinen purkaus voi sytyttää polttoaineen.**
- **Täytä polttoainesäiliö ulkona, moottorin ollessa kylmänä. Pyyhi läikkynyt polttoaine pois.**
- **Älä käsittele polttoainetta tupakoidessasi tai avotulen tai kipinöiden lähellä.**
- **Säilytä polttoainetta sille hyväksytyssä säiliössä ja poissa lasten ulottuvilta.**

- Moottori toimii parhaiten, kun käytetään vain puhdasta ja uutta (korkeintaan 30 päivää vanhaa) lyijytöntä bensiiniä, jonka tieoktaaniluku (pumppuoktaaniluku) on vähintään 87 (RON + MON / 2).
- Happipitoisia lisäaineita (enintään 10 % etanolia tai 15 % MTBE:tä) sisältävää polttoainetta voidaan käyttää.
- **Etanoli:** Enintään 10 % etanolia (bensiinin ja etanolin seosta) tai 15 % MTBE:tä (metyyli-tertiääri-butyylieetteriä) sisältävää polttoainetta voidaan käyttää. Etanoli ja MTBE eivät ole sama asia. Bensiiniä, jonka tilavuudesta on enemmän kuin 15 % (E15) etanolia, ei ole hyväksytty käyttöön. **Älä käytä bensiiniä, jonka tilavuudesta enemmän kuin 10 % on etanolia** (kuten 15 % etanolia sisältävä E15, 20 % etanolia sisältävä E20 tai enintään 85 % etanolia sisältävä E85). Muun kuin hyväksytyn bensiinin käyttö voi aiheuttaa toimintaongelmia ja/tai moottorivaurioita, joita takuu ei ehkä kata.
- Metanolia sisältävää bensiiniä **ei saa** käyttää.
- **Älä** säilytä polttoainetta talven yli polttoainesäiliössä tai -astioissa, ellei polttoaineeseen ole lisätty stabilointiainetta.
- Bensiiniin **ei saa** lisätä öljyä.

Tärkeää: **Käynnistysongelmia voi vähentää lisäämällä bensiiniin polttoaineen stabilointiainetta. Sekoita stabilointiaine alle 30 päivää vanhaan bensiiniin.**

Huomaa: Älä täytä polttoainetta polttoainesäiliön kaulan alaosan yläpuolelle.

Moottorin öljymäärän tarkistus

Huoltoväli: Aina ennen käyttöä tai päivittäin

Tärkeää: **Jos moottorissa on liikaa tai liian vähän öljyä moottoria käytettäessä, moottori voi vaurioitua.**

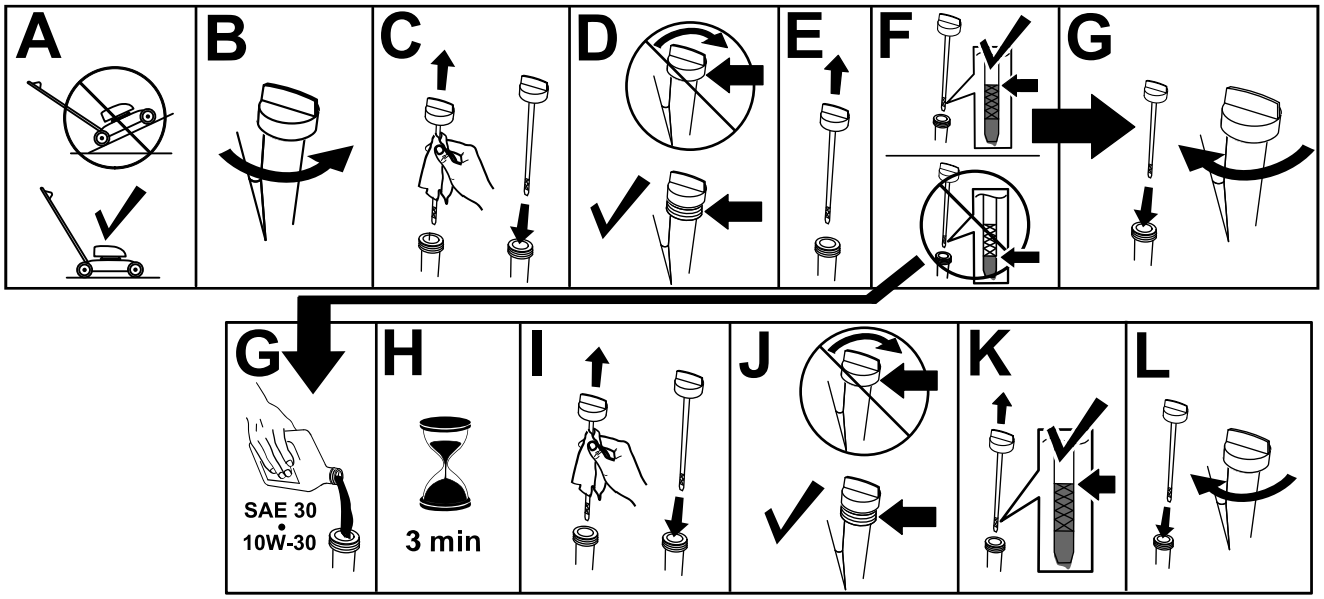

g235721

Kuva 10

Leikkuukorkeuden säätö

⚠ VAARA

Leikkuukorkeutta säädettäessä kädet ja jalat saattavat joutua kosketuksiin liikkuvan terän kanssa, mikä voi aiheuttaa vakavia vammoja.

- **Sammuta moottori ja odota, kunnes kaikki liikkuvat osat ovat pysähtyneet.**
- **Älä laita sormia kotelon alle säätäessäsi leikkuukorkeutta.**

⚠ VAROITUS

Jos moottori on juuri sammutettu, äänenvaimennin on kuuma ja voi aiheuttaa vakavia palovammoja.

Pysy etäällä kuumasta äänenvaimentimesta.

Leikkuukorkeuden säätö

1. Tartu leikkuukorkeuden säätökahvaan ja irrota se lukituspykälästä vetämällä sivuttain (Kuva 11).

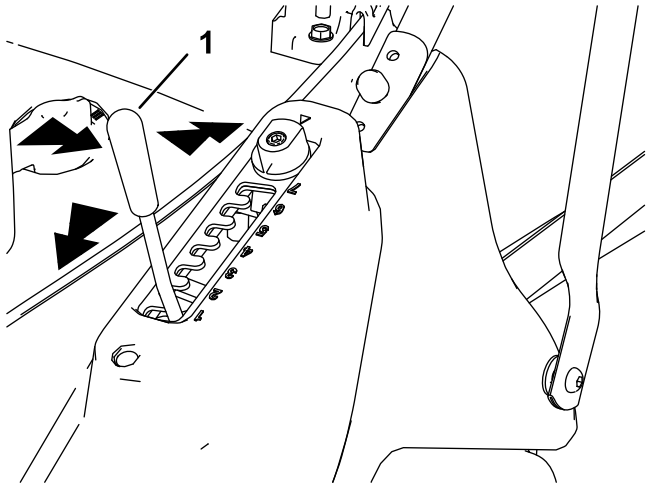

g281589

Kuva 11

1. Leikkuukorkeuden säätökahva

2. Laske leikkuukorkeutta siirtämällä kahvaa eteenpäin ja nosta leikkuukorkeutta siirtämällä kahvaa taaksepäin (Kuva 11).
3. Vapauta kahva halutussa kohdassa niin, että se asettuu johonkin seitsemästä lukituspykälästä (Kuva 11).

Korkeusasetus	Leikkuukorkeus
1	13,0 mm
2	20,8 mm
3	28,7 mm
4	36,5 mm
5	44,3 mm
6	52,2 mm
7	60,0 mm

Leikkuukorkeuden säätö Matchcutin avulla

Matchcut-korkeusasetuksilla käyttöön voidaan saada kuusi lisäkorkeutta. Tämä ominaisuus mahdollistaa leikkuukorkeuden valitsinlevyn asetusten puolittaissäädöt.

1. Löysää valitsinlevyn kiinnityspultti kuusiokoloavaimella (Kuva 12).

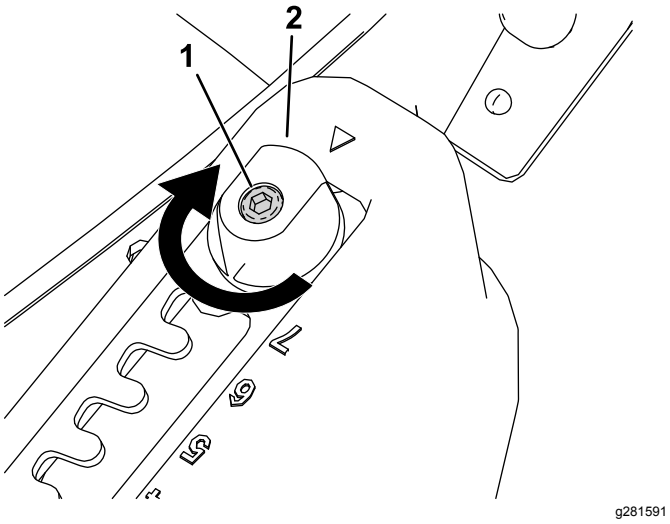

Kuva 12

1. Kiinnityspultti
2. Matchcut-säädin

2. Käännä Matchcut-säädintä 180° (Kuva 12 ja Kuva 13).

   Huomaa: Kun Matchcut on määritetty, valitsinlevyn alaosan merkkivalo syttyy.

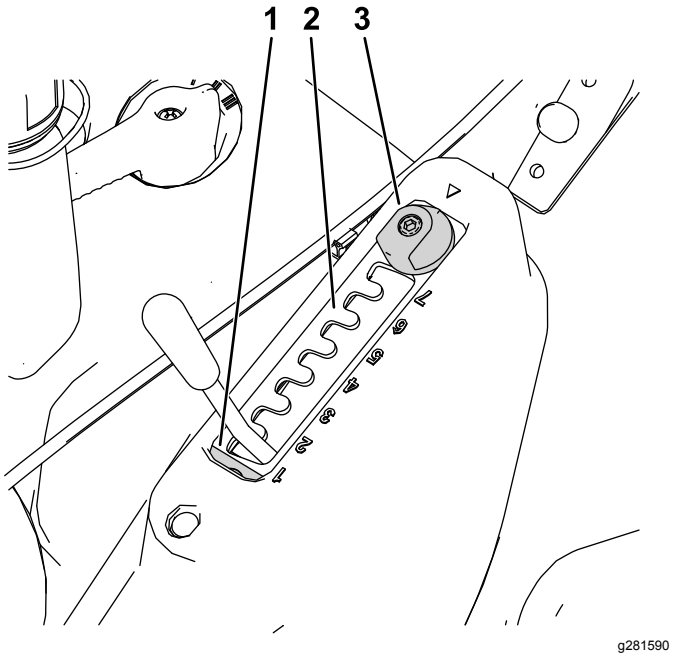

Kuva 13

1. Matchcut-merkkivalo
2. Valitsinlevy
3. Matchcut-säädin

3. Kiinnitä leikkuukorkeuden valitsinlevy paikalleen kiristämällä sen kiinnityspultti.

Korkeusasetus (Matchcut)	Leikkuukorkeus
1,5	16,9 mm
2,5	24,8 mm
3,5	32,6 mm
4,5	40,4 mm
5,5	48,3 mm
6,5	56,1 mm

Moottorin käynnistys

1. Tartu kahvaan ja siirrä moottorin nopeuden säädin RIKASTIN-asentoon, jos moottori on kylmä, ja NOPEA-asentoon, jos moottori on vielä lämmin aikaisemmasta käytöstä.

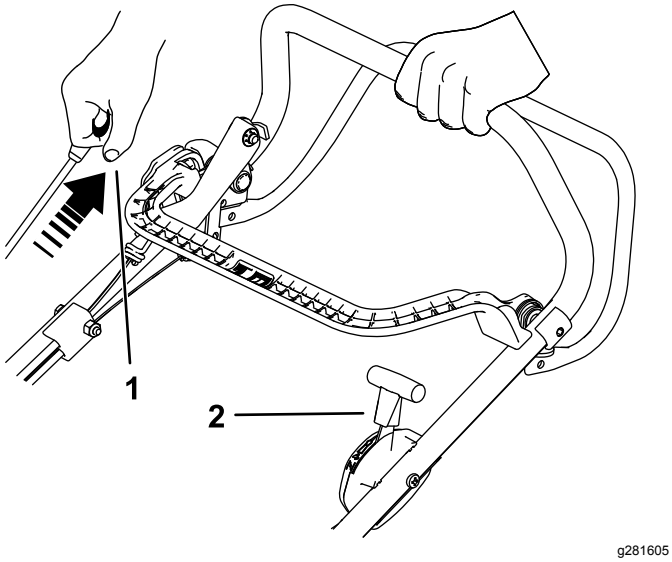

Kuva 14

1. Vedä narukäynnistimen kahvasta.
2. Siirrä kaasuvipu RIKASTIN-asentoon.

2. Vedä narukäynnistimen kahvasta, kunnes tunnet vastustusta, ja käynnistä vetämällä voimakkaasti. Kun moottori käynnistyy, siirrä kaasuvipu hitaasti NOPEA-asentoon, jos rikastin on ollut käytössä (Kuva 14).

   Tärkeää: **Älä koskaan vedä narukäynnistimen kahvasta moottorin ollessa käynnissä, jotta laite ei vaurioidu.**

   Huomaa: Jos laite ei käynnisty, ota yhteys valtuutettuun huoltoliikkeeseen.

   Huomaa: Leikkuuterä ei ole tässä vaiheessa käytössä. Katso kohta Terän kytkentä (sivu 12).

Terän kytkentä

1. Varmista, että kaasuvipu on NOPEA-asennossa (Kuva 15).
2. Paina teräjarrukytkimen lukituspainiketta ja vedä teräjarrukytkimen ohjausvipu takaisin kahvaa vasten (Kuva 15).

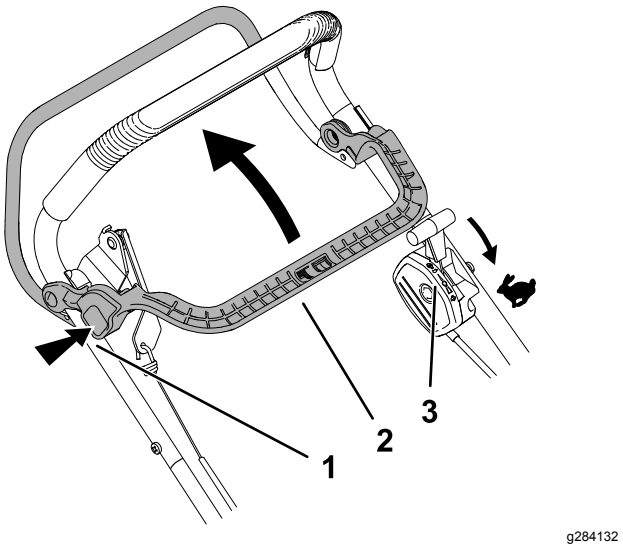

Kuva 15

1. Paina teräjarrukytkimen lukituspainiketta.
2. Vedä teräjarrukytkimen ohjausvipu takaisin kahvaa vasten.
3. Varmista, että kaasuvipu on NOPEA-asennossa.

Terän vapautus

Vapauta terä vapauttamalla teräjarrukytkimen ohjausvipu. Kahva palautuu lepoasentoon (Kuva 16).

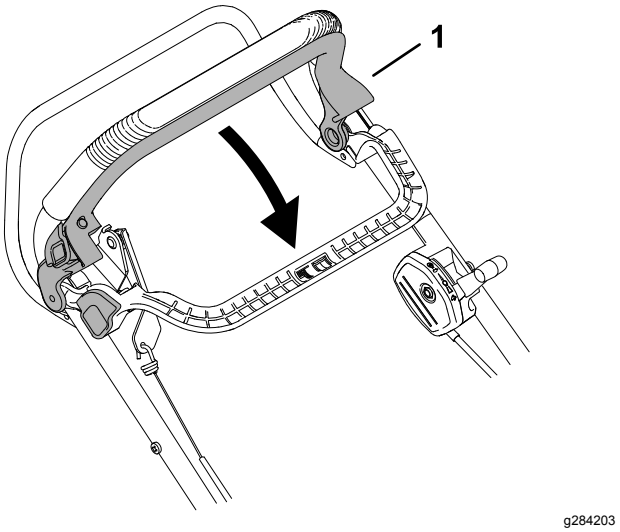

Kuva 16

1. Vapauta terä vapauttamalla teräjarrukytkimen ohjausvipu.

Huomaa: Kun vapautat teräjarrukytkimen ohjausvivun, terän pitää pysähtyä kolmen sekunnin kuluessa. Jos se ei pysähdy, lopeta ruohonleikkurin käyttö välittömästi ja ota yhteys valtuutettuun huoltoliikkeeseen.

Nopeuden valinta

Koneen eteenpäin ajossa on kolme nopeusasetusta. Säädä nopeutta kiertämällä leikkurin päällä oleva kolminopeuksinen vaihteenvalitsin haluttuun asentoon.

- I – ensimmäinen vaihde
- II – toinen vaihde
- III – kolmas vaihde

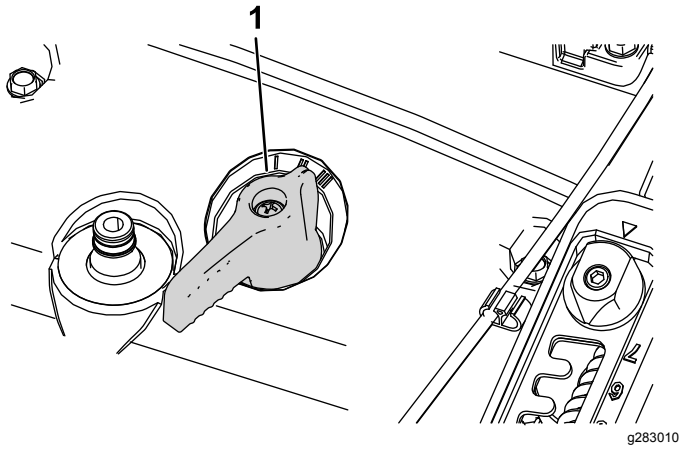

Kuva 17

1. Nopeudenvalitsin

Käytön aikana

Turvallisuus käytön aikana

Yleinen turvallisuus

- Pukeudu asianmukaisesti. Käytä silmäsuojaimia, pitkälahkeisia housuja, tukevia liukastumisen estäviä kenkiä ja kuulosuojaimia. Sido pitkät hiukset. Älä käytä löysiä vaatteita tai riippuvia koruja.
- Koneen käyttö vaatii käyttäjän täyden huomion. Jos käyttäjän huomio keskittyy muualle, saattaa seurata henkilö- tai omaisuusvahinko.
- Älä käytä konetta sairaana, väsyneenä tai alkoholin tai huumaavien aineiden vaikutuksen alaisena.
- Terä on terävä, ja sen koskettaminen voi aiheuttaa vakavia henkilövahinkoja. Sammuta moottori ja odota, että kaikki liikkuvat osat ovat pysähtyneet, ennen kuin poistut käyttäjän paikalta.
- Kun vapautat terän ohjaustangon, moottorin täytyy sammua ja terän pysähtyä kolmen sekunnin kuluessa. Jos näin ei tapahdu, lopeta laitteen käyttö välittömästi ja ota yhteys valtuutettuun huoltoliikkeeseen.
- Älä päästä sivullisia käyttöalueelle. Pienten lasten on oltava konetta käyttämättömän aikuisen vastuuhenkilön valvonnassa ja pysyteltävä pois käyttöalueelta. Pysäytä kone, jos alueelle tulee ihmisiä.
- Katso alas ja taakse aina ennen kuin konetta liikutetaan taaksepäin.
- Käytä laitetta vain, kun näkyvyys on hyvä ja kun sääolosuhteet ovat hyvät. Älä käytä konetta ukonilman aikana.
- Kostea ruoho tai lehdet voivat aiheuttaa vakavan loukkaantumisen, jos liukastut ja kosketat terää. Vältä leikkaamasta ruohoa märissä olosuhteissa.
- Ole erityisen varovainen lähestyessäsi kulmia, joissa on huono näkyvyys, pensaita, puita tai muita esteitä, jotka voivat haitata näkyvyyttä.
- Älä suuntaa materiaalin poistoa ihmisiä kohti. Vältä materiaalin poistamista seinää tai muuta estettä kohti. Materiaali voi kimmota takaisin käyttäjää kohti. Kytke terät pois päältä ennen sorapinnan ylittämistä.
- Varo kuoppia, uria, töyssyjä, kiviä ja muita piileviä vaaroja. Epätasainen maasto voi aiheuttaa tasapainon tai jalansijan menettämisen.
- Jos laite törmää esteeseen tai alkaa täristä, sammuta moottori välittömästi, odota, kunnes kaikki liikkuvat osat ovat pysähtyneet, irrota sytytystulpan johto ja tarkasta laite vaurioiden varalta. Suorita tarvittavat korjaukset ennen koneen käytön jatkamista.
- Ennen kuin poistut käyttäjän paikalta, sammuta moottori ja odota, että kaikki liikkuvat osat ovat pysähtyneet.
- Jos moottori on juuri sammutettu, se on kuuma ja voi aiheuttaa vakavia palovammoja. Pysy etäällä kuumasta moottorista.
- Käytä moottoria ainoastaan tiloissa, joissa on hyvä ilmanvaihto. Pakokaasut sisältävät hiilimonoksidia, joka on hengenvaarallinen hengitettäessä.
- Tarkista ruohonkerääjän osat ja heittosuppilo säännöllisesti kulumisen ja vikojen varalta ja vaihda ne tarvittaessa alkuperäisiin Toro-osiin.

Turvallisuus rinteissä

- Leikkaa rinteet poikittaissuunnassa – ei ylös ja alas. Ole erittäin varovainen vaihtaessasi suuntaa rinteillä.
- Älä yritä leikata ruohoa jyrkissä rinteissä. Epävakaalla alustalla on helppo liukastua ja kaatua.
- Ole varovainen leikatessasi ruohoa pudotusten, ojien tai vallien lähettyvillä.

Itsevetolaitteiston käyttö

Käytä itsevetolaitteistoa painamalla itsevetolaitteiston tankoa kahvaa vasten ja pitämällä sitä painettuna paikallaan (Kuva 18).

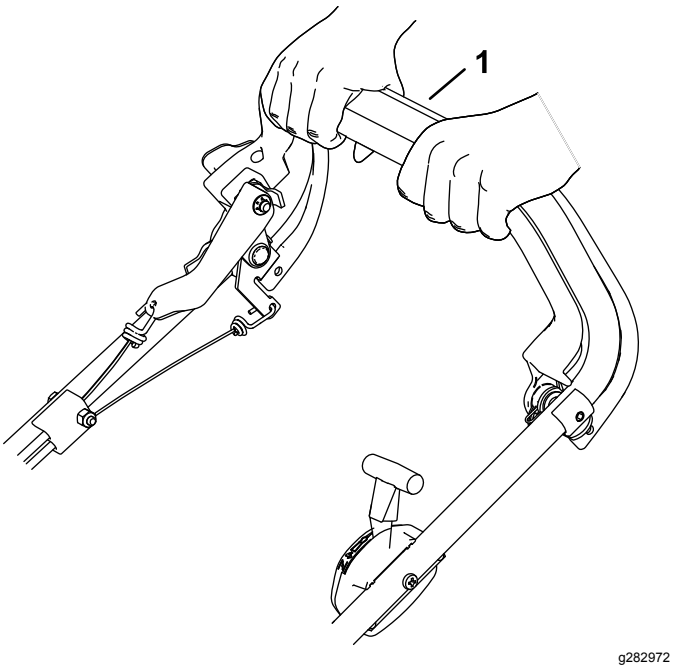

Kuva 18

1. Itsevetolaitteiston tanko

Itsevetolaitteiston käyttö lopetetaan vapauttamalla itsevetolaitteiston tanko.

Moottorin sammutus

Vapauta teräjarrukytkimen ohjausvipu ja itsevetolaitteiston tangot. Sammuta moottori siirtämällä moottorin nopeuden säädin pysähtymisasentoon.

Tärkeää: **Kun vapautat terän ohjaustangon, terän pitäisi pysähtyä 3 sekunnin kuluessa. Jos se ei pysähdy kunnolla, lopeta laitteen käyttö välittömästi ja ota yhteys valtuutettuun huoltoliikkeeseen.**

Leikkuujätteiden keräämi-nen ruohonkeräimeen

Asenna ruohonkeräin paikalleen, jos haluat kerätä ruoho- ja lehtijätteet nurmikolta.

⚠ VAARA

Jos ruohonkeräin on kulunut, jätettä voi sinkoutua ulos, mikä voi aiheuttaa vakavan henkilövahingon käyttäjälle tai sivullisille.

Tarkasta ruohonkeräin säännöllisesti. Jos keräin on vaurioitunut, asenna uusi Toro-ruohonkeräin.

⚠ VAARA

Terä on terävä, ja sen koskettaminen voi aiheuttaa vakavia henkilövahinkoja.

Sammuta moottori ja odota, että kaikki liikkuvat osat ovat pysähtyneet, ennen kuin poistut käyttäjän paikalta.

1. Sammuta moottori ja odota, kunnes kaikki liikkuvat osat ovat pysähtyneet.
2. Nosta takasuuntain ylös ja pidä sitä ylhäällä.
3. Kiinnitä ruohonkeräin paikalleen (Kuva 19).

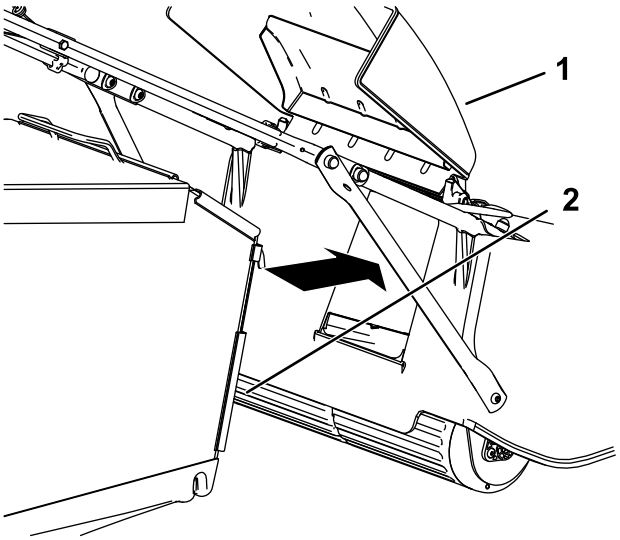

Kuva 19

1. Takasuuntain
2. Ruohonkeräin

4. Laske takasuuntain alas.

Käyttövihjeitä

Yleisiä vinkkejä

- Lue turvallisuusohjeet ja tämä käyttöopas huolellisesti ennen laitteen käyttöä.
- Siivoa alueelta kepit, kivet, johdot, oksat ja muut jätteet, jotka terä saattaisi singota ympäristöön.
- Älä päästä ruohonleikkurin läheisyyteen tai käyttöalueelle ketään, etenkään lapsia tai lemmikkieläimiä.

- Älä törmää leikkurilla puihin, seiniin, kiveyksiin tai muihin kiinteisiin esteisiin. Älä koskaan aja ruohonleikkurilla tahallasi minkään esteen yli.
- Jos laite törmää esteeseen tai alkaa täristä, sammuta moottori välittömästi, irrota sytytystulpan johto ja tarkasta laite vaurioiden varalta.
- Pidä terä terävänä koko leikkuukauden ajan. Viilaa terän lovet säännöllisesti pois.
- Vaihda terä tarvittaessa alkuperäiseen Toro-vaihtoterään.
- Kostea ruoho ja lehdet paakkuuntuvat nurmikolle ja voivat tukkia laitteen tai pysäyttää moottorin. Vältä leikkaamasta ruohoa märissä olosuhteissa.
- Puhdista laitteen alusta jokaisen ruohonleikkuu-kerran jälkeen. Katso kohta Laitteen puhdistus (sivu 15).
- Pidä moottori hyvässä käyttökunnossa.
- Puhdista ilmansuodatin säännöllisesti. Leikkuujäte ja pöly saattavat tukkia ilmansuodattimen ja heikentää moottorin tehoa.
- Paras leikkuutulos saadaan, kun moottorin nopeus on nopeimmalla asennolla.

Ruohon leikkaaminen

- Ruoho kasvaa eri nopeudella eri vuodenaikoina. Lämpimänä kesäaikana ruoho kannattaa leikata leikkuukorkeusasetuksella 64 mm, 76 mm tai 89 mm. Leikkaa vain noin kolmasosa ruohon pituudesta kerrallaan. Älä leikkaa ruohoa 64 mm:n asetusta lyhyemmäksi, paitsi jos ruoho on harvaa tai on myöhäinen syksy, jolloin ruohon kasvu alkaa hidastua.
- Leikattaessa yli 15 cm korkeaa ruohoa leikkaa ensin korkeimmalla leikkuukorkeuden asetuksella ja hitaalla nopeudella. Leikkaa sen jälkeen matalammalla asetuksella, jotta nurmikosta tulee hyvän näköinen. Jos ruoho on liian pitkää ja lehdet paakkuuntuvat nurmikon päälle, laite voi tukkeutua ja moottori pysähtyä.
- Vaihda leikkuusuuntaa. Tällöin leikkuujätteet hajaantuvat ruohikolle tasaisesti ja lannoittavat hyvin.

Jos leikattu nurmikko ei näytä hyvältä, kokeile yhtä tai useampaa seuraavista toimenpiteistä:

- Teroita terä.
- Aja nurmikko hitaammalla nopeudella.
- Nosta laitteen leikkuukorkeutta.
- Leikkaa ruoho useammin.
- Kulje aina osaksi edellisen leikkuukaistan päällä; älä leikkaa kokonaan uutta kaistaa.

Lehtien leikkaaminen

- Kun nurmikko on leikattu, tarkista, että puolet ruohosta näkyy lehtikerroksen läpi. Joudut ehkä leikkaamaan lehdet vielä kerran tai useamminkin.
- Hidasta leikkuunopeutta, jos laite ei leikkaa lehtiä tarpeeksi hienoksi.

Käytön jälkeen

Turvallisuus käytön jälkeen

Yleinen turvallisuus

- Sammuta kone, odota, kunnes kaikki liikkuvat osat ovat pysähtyneet, ja anna koneen jäähtyä aina ennen sen säätöä, huoltoa, puhdistusta tai varastointia.
- Ehkäise tulipalovaara puhdistamalla kone ruohosta ja leikkuujätteistä. Puhdista öljy- ja polttoaineroiskeet.
- Älä säilytä konetta tai polttoainesäiliötä tilassa, jossa on avotuli, kipinöitä tai varmistusliekki (esimerkiksi vedenlämmitin tai muu vastaava laite).

Kuljetusturvallisuus

- Ole varovainen lastatessasi konetta.
- Kiinnitä kone niin, ettei se liiku.

Laitteen puhdistus

Huoltoväli: Aina ennen käyttöä tai päivittäin

⚠ VAARA

Leikkuujätettä saattaa irrota laitteen kotelon alta.

- **Käytä silmäsuojaimia.**
- **Pysy käyttäjän paikalla (kahvan takana), kun moottori on käynnissä.**
- **Älä päästä sivullisia alueelle.**

Parhaiden tulosten saamiseksi puhdista kone pian leikkuun lopettamisen jälkeen.

Tärkeää: **Puhdista laitteen leikkuupöytä huolellisesti heti sen jälkeen kun olet leikannut sillä lannoitettua tai myrkytettyä nurmikkoa.**

Huomaa: Älä suihkuta laitetta vedellä, kun puhdistat sitä.

1. Siirrä laite tasaiselle päällystetylle pinnalle.

2. Sammuta moottori ja odota, että kaikki liikkuvat osat ovat pysähtyneet, ennen kuin poistut käyttäjän paikalta.
3. Irrota leikkuujätteet leikkuupöydän kotelon yläpuolelta heti käytön jälkeen.
4. Poista leikkuujätteet ja lika moottorista, pakoputkesta ja äänenvaimentimen suojuksesta, moottorin yläsuojuksen ilma-aukoista ja ympäröivästä leikkuupöydästä harjan tai paineilman avulla.
5. Laske laite alimpaan leikkuukorkeuden asetukseen. Katso Leikkuukorkeuden säätö (sivu 10).
6. Pese takaluukun alapuolinen alue, jonka kautta leikkuujätteet menevät laitteen alapuolelta ruohonkeräimeen.
7. Kiinnitä vesipisteeseen liitetty puutarhaletku pesuporttiin (Kuva 20).

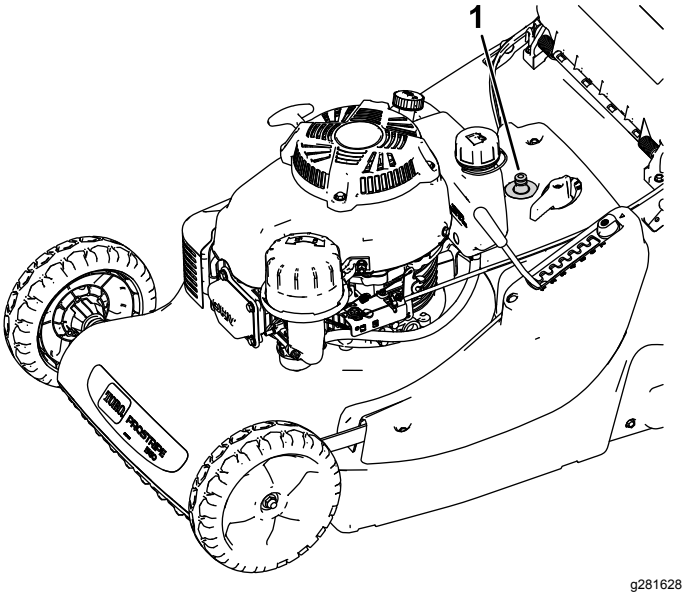

Kuva 20

1. Pesuportti

8. Avaa vedensyöttö ja käynnistä moottori ja terä. Anna niiden käydä, kunnes koneen alta ei enää tule leikkuujätettä.
9. Sammuta moottori, katkaise vedensyöttö ja irrota puutarhaletku koneesta.
10. Käynnistä moottori ja anna sen käydä muutaman minuutin ajan, jotta laitteen alapuoli kuivuu. Näin se ei pääse ruostumaan.
11. Sammuta moottori ja anna koneen jäähtyä, ennen kuin varastoit sen suljettuun tilaan.
12. Puhdista öljy- ja polttoaineroiskeet.

Kunnossapito

Huomaa: Koneen vasen ja oikea puoli määritellään normaalista käyttöasennosta käsin.

Kunnossapitotaulukko

Huoltoväli	Huoltotoimenpide
8 ensimmäisen käyttötunnin jälkeen	• Vaihda moottoriöljy.
Aina ennen käyttöä tai päivittäin	• Tarkista moottoriöljyn määrä. • Poista leikkuujätteet ja lika laitteen alapuolelta. • Varmista, että terä pysähtyy kolmen sekunnin kuluessa terän ohjaustangon vapauttamisesta. • Tarkista terän kunto. • Varmista, että kaikki suojukset ja turvalaitteet ovat paikoillaan ja että ne toimivat oikein. • Varmista, että leikkuupöytä on tyhjä ja ruohonkeräin hyväkuntoinen (vaihda, jos vahingoittunut).
25 käyttötunnin välein	• Puhdista vaahtomuovinen esisuodatin (useammin, jos käyttöolosuhteet ovat pölyiset). • Tarkista itsevetolaitteiston kaapeli ja säädä tarvittaessa. • Vaihda terä tai teroituta se (useammin, jos terä tylsyy nopeasti). • Teroita terä.
50 käyttötunnin välein	• Vaihda moottoriöljy (useammin, jos käyttöolosuhteet ovat pölyiset).
100 käyttötunnin välein	• Vaihda sytytystulppa.
300 käyttötunnin välein	• Vaihda paperinen ilmansuodatin (useammin, jos käyttöolosuhteet ovat pölyiset).
Ennen varastointia	• Tyhjennä polttoainesäiliö ennen korjauksia ohjeiden mukaan ja ennen vuosittaista varastointia.
Vuosittain	• Vaihda terä tai teroita se. • Lisää vuosittaisia huoltotoimenpiteitä on moottorin käyttöoppaassa.

Tärkeää: **Lisää huoltotoimenpiteitä on moottorin käyttöoppaassa.**

Turvallisuus huollon aikana

- Irrota sytytystulpan johto sytytystulpasta ennen huoltotöiden suorittamista.
- Käytä käsineitä ja silmäsuojaimia konetta huoltaessasi.
- Terä on terävä, ja sen koskettaminen voi aiheuttaa vakavia henkilövahinkoja. Käytä käsineitä, kun huollat terää. Älä korjaa tai muuta teriä.
- Älä koskaan peukaloi turvalaitteita. Tarkista säännöllisesti, että ne toimivat asianmukaisesti.
- Konetta kallistettaessa saattaa valua polttoainetta. Polttoaine on tulenarkaa ja räjähdysherkkää ja voi aiheuttaa henkilövahingon. Käytä moottoria, kunnes polttoaine loppuu, tai poista polttoaine käsipumpulla, älä koskaan lapolla.
- Käytä vain Toro-alkuperäisvaraosia ja -lisävarusteita, jotta kone toimii parhaalla mahdollisella tavalla. Muiden valmistajien varaosat ja lisävarusteet voivat osoittautua vaarallisiksi, ja niiden käyttö voi johtaa tuotteen takuun raukeamiseen.

Valmistelu huoltoa varten

Huoltoväli: 100 käyttötunnin välein

1. Sammuta moottori ja odota, kunnes kaikki liikkuvat osat ovat pysähtyneet.
2. Irrota sytytystulpan johto sytytystulpasta (Kuva 21) ennen huoltotöiden suorittamista.

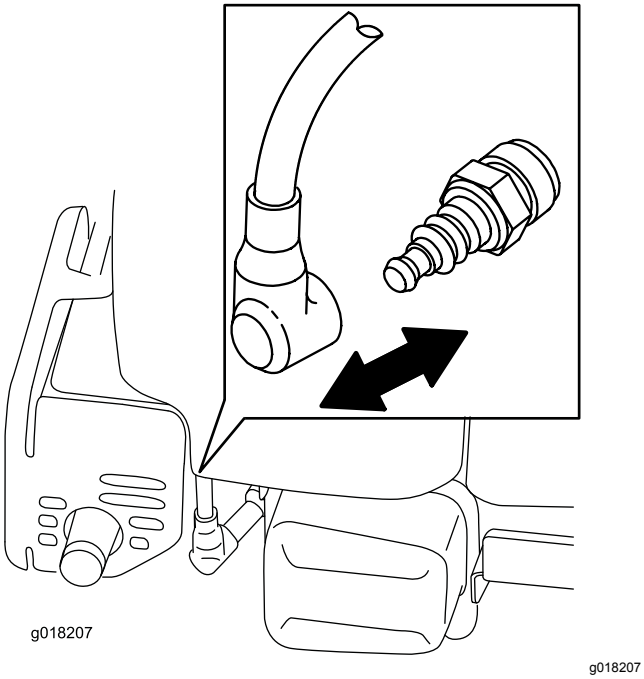

Kuva 21

3. Kytke sytytystulpan johto sytytystulppaan huoltotöiden jälkeen.

   Tärkeää: **Ennen kuin kallistat laitetta öljyn tai terän vaihtoa varten, anna polttoainesäiliön käydä tyhjäksi normaalissa käytössä. Jos laitetta on kallistettava ennen polttoaineen loppumista, poista polttoaine käsipumpulla. Kallista laite kyljelleen aina siten, että ilmansuodatin osoittaa ylöspäin.**

⚠ VAARA

Konetta kallistettaessa saattaa valua polttoainetta. Polttoaine on tulenarkaa ja räjähdysherkkää ja voi aiheuttaa henkilövahingon.

Käytä moottoria, kunnes bensiini loppuu, tai poista bensiini käsipumpulla. Älä käytä lappoa.

Ilmansuodattimen huolto

Huoltoväli: 25 käyttötunnin välein—Puhdista vaahtomuovinen esisuodatin (useammin, jos käyttöolosuhteet ovat pölyiset).

300 käyttötunnin välein—Vaihda paperinen ilmansuodatin (useammin, jos käyttöolosuhteet ovat pölyiset).

Tärkeää: **Älä käytä moottoria ilman ilmansuodatinkokoonpanoa, sillä seurauksena voi olla erittäin vakava moottorivaurio.**

1. Tee ennen huoltoa tehtävät toimenpiteet. Katso kohta Valmistelu huoltoa varten (sivu 17).
2. Irrota suojus ja puhdista se huolellisesti (Kuva 22).

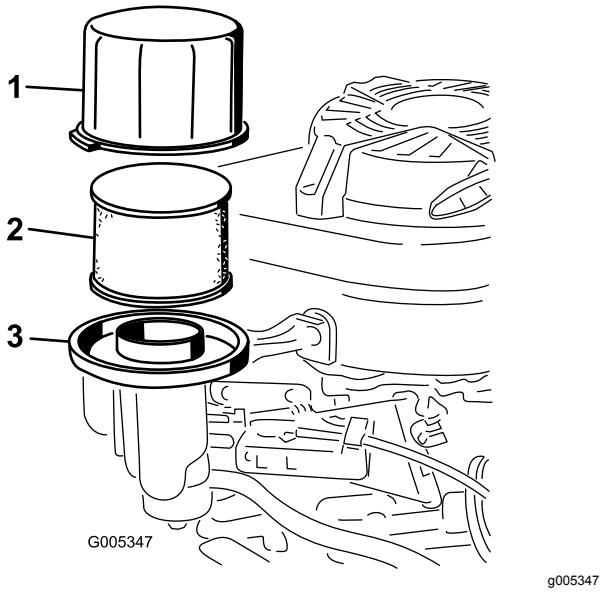

Kuva 22

1. Suojus
2. Vaahtomuovinen esisuodatin ja paperinen ilmansuodatin
3. Ilmansuodattimen kanta

3. Irrota vaahtomuovinen esisuodatin ja paperinen ilmansuodatin ilmansuodattimen kannasta (Kuva 22).
4. Irrota vaahtomuovinen esisuodatin paperisesta ilmansuodattimesta, pese vaahtomuovinen esisuodatin miedolla puhdistusaineella ja vedellä ja kuivaa se sitten kankaalla taputtelemalla.
5. Tarkasta paperinen ilmansuodatin ja vaihda se uuteen, jos se on erittäin likainen.

   Tärkeää: **Älä yritä puhdistaa paperisuodatinta.**

6. Asenna vaahtomuovinen esisuodatin paperiseen ilmansuodattimeen.

7. Asenna vaahtomuovinen esisuodatin ja paperinen ilmansuodatin ilmansuodattimen kantaan.
8. Asenna kansi.

Moottoriöljyn vaihto

Huoltoväli: 8 ensimmäisen käyttötunnin jälkeen

50 käyttötunnin välein

Lämmitä öljy ennen vaihtoa käyttämällä moottoria muutaman minuutin ajan. Lämmin öljy juoksee paremmin ja kuljettaa enemmän epäpuhtauksia.

Moottoriöljyn laatuvaatimukset

Moottorin öljytilavuus	0,65 l ilman öljynsuodatinta; 0,85 l öljynsuodattimen kanssa
Öljyn viskositeetti	Puhdistava SAE 30- tai SAE 10W-30 -öljy
API-huoltoluokitus	SJ tai korkeampi

1. Tee ennen huoltoa tehtävät toimenpiteet. Katso kohta Valmistelu huoltoa varten (sivu 17).
2. Tyhjennä bensiini polttoainesäiliöstä.
3. Aseta sopiva tyhjennysastia öljyn mittatikun/tyhjennysventtiilin alle.
4. Puhdista mittatikun ympäristö.
5. Irrota mittatikku pyörittämällä korkkia vastapäivään ja vetämällä mittatikku ulos.
6. Valuta öljy tyhjennysastiaan kallistamalla kone **oikeanpuoleiselle** kyljelle (ilmansuodatin on ylöspäin).
7. Kun öljy on valutettu, palauta kone käyttöasentoon.
8. Täytä kampikammio uudella öljyllä oikeaan tasoon saakka. Katso kohta 3 Öljyn lisääminen moottoriin (sivu 7).
9. Aseta mittatikku täyttökaulaan ja kierrä korkkia myötäpäivään, kunnes se on tiukasti kiinni.
10. Pyyhi läikkynyt öljy pois.
11. Kierrätä käytetty öljy paikallisten asetusten mukaisesti.

Itsevetolaitteiston vaijerin säätö

Huoltoväli: 25 käyttötunnin välein

1. Sammuta moottori.
2. Vedä laitetta taaksepäin samalla kun painat itsevetolaitteiston tankoa hitaasti alaspäin. Jatka, kunnes takarullat lukittuvat.

Huomaa: Itsevetolaitteiston tangon pitäisi nyt olla 6 cm:n etäisyydellä kahvasta.

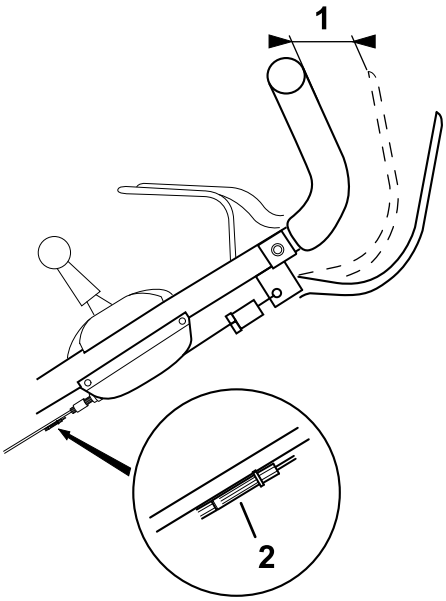

Kuva 23

1. 6 cm
2. Kaapelin säätölaite

3. Jos itsevetolaitteiston tangon ja kahvan etäisyys on alle 6 cm, säädä etäisyys oikeaksi mustan muovisen kaapelin säätölaitteen avulla.

Terän vaihto

Huoltoväli: 25 käyttötunnin välein—Vaihda terä tai teroituta se (useammin, jos terä tylsyy nopeasti).

Vuosittain

***Tärkeää: Terän asentamiseen tarvitaan momenttiavain.* Jos sinulla ei ole momenttiavainta tai et halua suorittaa toimenpidettä itse, ota yhteys valtuutettuun huoltoliikkeeseen.**

Tarkista terä aina polttoaineen loppuessa. Jos terä vaurioituu tai murtuu, vaihda se heti. Jos terä on tylsä tai uurteinen, teroituta ja tasapainotuta terä tai vaihda se uuteen.

⚠ VAARA

Terä on terävä, ja sen koskettaminen voi aiheuttaa vakavia henkilövahinkoja.

Käytä käsineitä, kun huollat terää.

1. Irrota sytytystulpan johto sytytystulpasta. Katso kohta Valmistelu huoltoa varten (sivu 17).

2. Kallista laite kyljelleen siten, että ilmansuodatin osoittaa ylöspäin.
3. Tue terä puun kappaleella (Kuva 24).

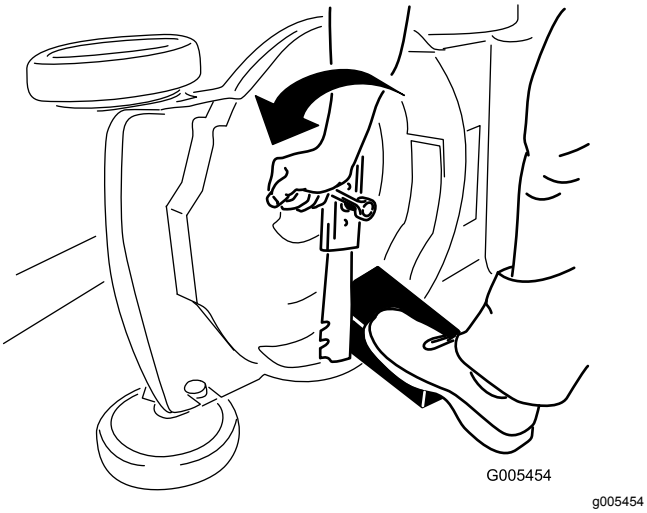

Kuva 24

4. Irrota terä ja säästä kaikki kiinnitystarvikkeet (Kuva 24).
5. Asenna uusi terä ja kaikki kiinnitystarvikkeet (Kuva 25).

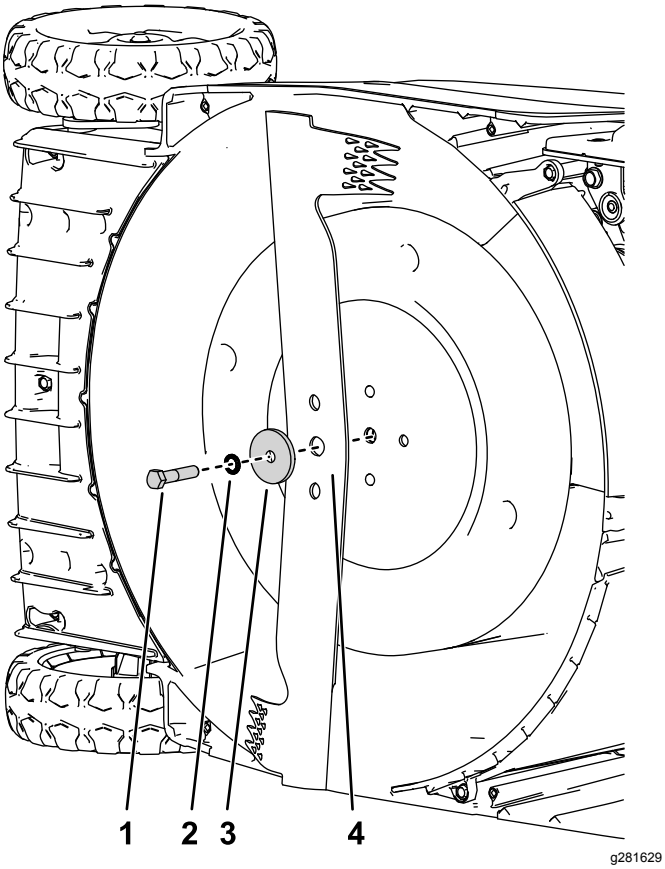

Kuva 25

1. Pultti
2. Varmistuslaatta
3. Välikappale
4. Terä

Tärkeää: **Suuntaa terän käyrät päät koneen koteloa kohti.**

6. **Kiristä teräpultti momenttiavaimella momenttiin 54 N·m.**

Terän teroitus

Huoltoväli: Aina ennen käyttöä tai päivittäin

25 käyttötunnin välein

Hieman kulunut terä voidaan teroittaa. Terän molemmat särmät on teroitettava yhtä teräviksi, jotta terä pysyy tasapainossa.

1. Irrota terä leikkurista (katso Terän vaihto (sivu 19)).
2. Puhdista terä harjan ja veden avulla ja tarkista, ettei terä ole vaurioitunut.
3. Teroita molemmat leikkuusärmät lattaviilalla.

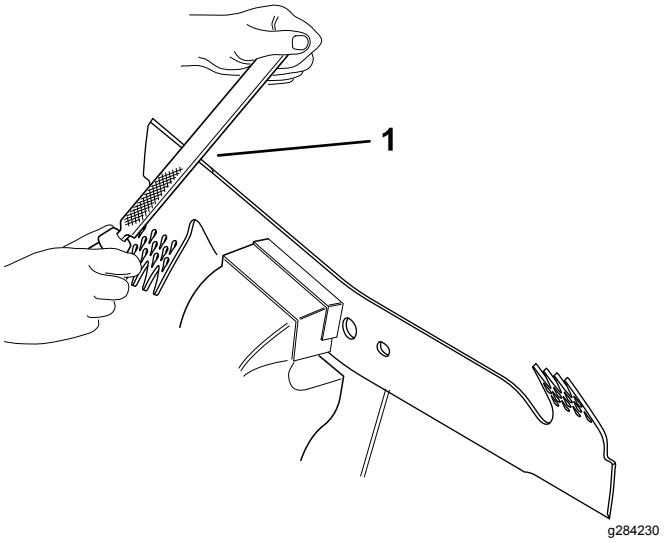

Kuva 26

1. Teroita 30–45 astetta

4. Työnnä ruuvitaltta keskimmäiseen reikään ja pidä terää vaaka-asennossa.

   Huomaa: Tasapainossa oleva terä pysyy vaaka-asennossa.

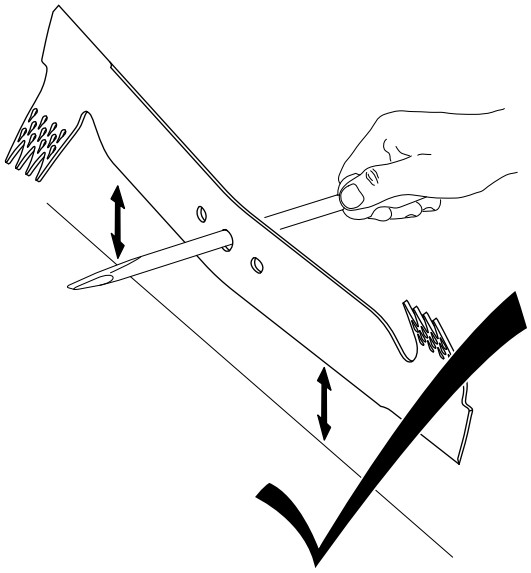

Kuva 27

5. Teroita painavaa päätä kunnes terä on tasapainossa.

   Huomaa: Jos terä ei ole tasapainossa, painava pää painuu alaspäin.

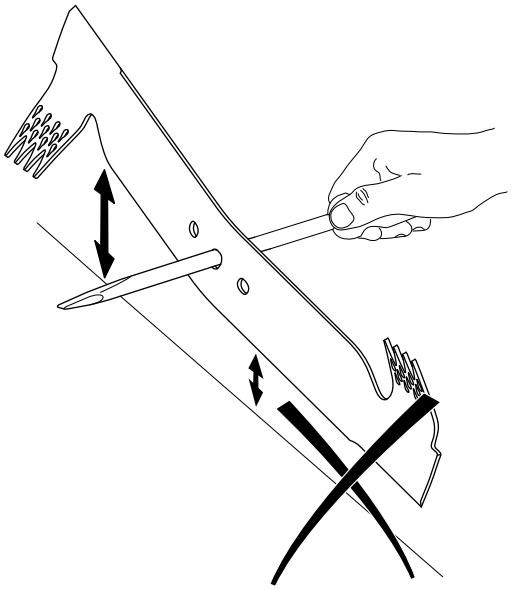

Kuva 28

Varastointi

Turvallisuus varastoinnin aikana

Sammuta kone, odota, kunnes kaikki liikkuvat osat ovat pysähtyneet, ja anna koneen jäähtyä aina ennen sen säätöä, huoltoa, puhdistusta tai varastointia.

Laitteen valmistelu varastointia varten

⚠ VAARA

Bensiinihöyryt voivat räjähtää.

- **Älä säilytä bensiiniä 30 päivää kauempaa.**
- **Älä varastoi laitetta suljettuun tilaan lähelle avotulta.**
- **Anna moottorin jäähtyä ennen varastointia.**

1. Lisää polttoaineeseen stabilointiainetta moottorin valmistajan ohjeiden mukaan vuoden viimeisellä polttoainesäiliön täyttökerralla.
2. Käytä laitetta, kunnes moottori sammuu polttoaineen loppumisen vuoksi.
3. Anna moottorin käydä, kunnes se sammuu. Kun et enää saa moottoria käyntiin, se on tarpeeksi kuiva.
4. Irrota sytytystulpan johto ja jätä se roikkumaan.
5. Irrota sytytystulppa, lisää 15 ml öljyä sytytystulpan aukkoon ja vedä narukäynnistintä hitaasti useita kertoja, jotta öljy leviää kaikkialle sylinteriin ja estää sylinterin ruostumisen varastoinnin aikana.
6. Asenna sytytystulppa ja kiristä se momenttiavaimella momenttiin 23 N·m.
7. Kiristä kaikki mutterit, pultit ja ruuvit.
8. Varastoi laite viileään, puhtaaseen ja kuivaan paikkaan.

Laitteen käyttöönotto varastoinnin jälkeen

Kytke johto sytytystulppaan.

Euroopan talousalueen / Yhdistyneen kuningaskunnan tietosuojailmoitus

Miten Toro käyttää henkilötietoja

The Toro Company (”Toro”) huolehtii asiakkaiden tietosuojasta. Kun asiakas ostaa Toro-tuotteita, Toro saattaa kerätä tiettyjä henkilötietoja asiakkaasta joko suoraan asiakkaalta tai paikalliselta Toro-yritykseltä tai -jälleenmyyjältä. Toro käyttää näitä tietoja sopimusvelvoitteidensa täyttämiseen, esimerkiksi takuun rekisteröintiin, takuuvaatimusten käsittelyyn tai yhteydenottoihin mahdollisissa tuotteiden takaisinvedoissa, sekä oikeutettuihin liiketoimintatarkoituksiin, esimerkiksi asiakastyytyväisyysmittauksiin, tuoteparannuksiin tai asiakasta mahdollisesti kiinnostavien tuotetietojen lähettämiseen. Toro voi jakaa asiakkaan tietoja tytär- ja sisaryhtiöilleen, jälleenmyyjilleen ja muille liiketoimintakumppaneilleen näiden toimien yhteydessä. Voimme luovuttaa henkilötietoja myös lakisääteisten vaatimusten mukaisesti sekä liiketoiminnan myynnin, oston tai fuusion yhteydessä. Emme koskaan myy asiakkaiden henkilötietoja muille yrityksille markkinointitarkoituksiin.

Henkilötietojen säilytys

Toro säilyttää asiakkaiden henkilötietoja niin kauan kuin niitä tarvitaan edellä mainittuihin tarkoituksiin sekä lakisääteisten vaatimusten mukaisesti. Lisätietoja sovellettavista säilytysajoista saa lähettämällä sähköpostia osoitteeseen legal@toro.com.

Toron tietosuojavakuutus

Asiakkaiden henkilötietoja voidaan käsitellä Yhdysvalloissa tai muussa maassa, jossa tietosuojalainsäädäntö on alemmalla tasolla kuin asiakkaan asuinmaassa. Kun siirrämme asiakkaan tietoja hänen asuinmaansa ulkopuolelle, varmistamme lainsäädännön vaatimilla toimenpiteillä, että käytössä on asianmukaiset tietojen suojauskäytännöt ja että tietoja käsitellään turvallisesti.

Tietoihin pääsy ja niiden korjaaminen

Asiakkaalla voi olla oikeus korjata tai tarkastella henkilötietojaan tai vastustaa tai rajoittaa tietojensa käsittelyä. Tämä on mahdollista lähettämällä sähköpostia osoitteeseen legal@toro.com. Jos Toron suorittama henkilötietojen käsittely huolettaa, pyydämme ottamaan meihin suoraan yhteyttä. Euroopassa asuvilla henkilöillä on oikeus valittaa tietosuojaviranomaiselle.

Tietoa Kalifornian osavaltion antamasta varoituksesta (Kalifornian lakiesitys 65)

Mikä tämä varoitus on?

Myytävässä tuotteessa saattaa olla seuraava varoitusmerkki:

VAROITUS: Syöpävaarallisuuteen ja lisääntymiseen liittyvä haitta – www.p65Warnings.ca.gov.

Mikä on lakiesitys 65?

Lakiesitys 65 koskee kaikkia yrityksiä, jotka toimivat tai myyvät tuotteita Kaliforniassa tai valmistavat tuotteita, joita voidaan myydä Kaliforniassa tai tuoda Kaliforniaan. Se määrää, että Kalifornian kuvernööri ylläpitää ja julkaisee luettelon kemikaaleista, joiden tiedetään aiheuttavan syöpää, synnynnäisiä vikoja ja/tai muita lisääntymishäiriöitä. Vuosittain päivitettävä luettelo sisältää satoja kemikaaleja, joita monet jokapäiväisessä käytössä olevat tuotteet sisältävät. Lakiesityksen 65 tarkoituksena on tiedottaa yleisöä näille kemikaaleille altistumisesta.

Lakiesitys 65 ei kiellä näitä kemikaaleja sisältävien tuotteiden myyntiä, mutta se vaatii varoitusten esittämistä tuotteessa, tuotepakkauksessa tai tuoteasiakirjoissa. Lakiesityksen 65 mukainen varoitus ei tarkoita, että tuote rikkoisi tuoteturvallisuusvaatimuksia tai -standardeja. Itse asiassa Kalifornian hallitus on selventänyt, että lakiesityksen 65 mukainen varoitus ”ei ole sääntelyyn liittyvä päätös siitä, onko tuote turvallinen vai vaarallinen”. Monia näistä kemikaaleista on käytetty jokapäiväisessä käytössä olevissa tuotteissa vuosia ilman dokumentoitua haittaa. Lisätietoja on osoitteessa https://oag.ca.gov/prop65/faqs-view-all.

Lakiesityksen 65 mukainen varoitus tarkoittaa, että yritys on joko (1) arvioinut altistuksen ja tullut siihen tulokseen, että se ylittää ”ei-merkittävän riskitason” tai (2) on päättänyt antaa varoituksen perustuen tietoihinsa luettelossa olevan kemiallisen aineen olemassaolosta, mutta ei arvioi altistusta.

Sovelletaanko tätä lakia kaikkialla?

Lakiesityksen 65 mukaiset varoitukset vaaditaan vain Kalifornian lainsäädännössä. Varoituksia on esillä Kaliforniassa erilaisissa ympäristöissä, muun muassa ravintoloissa, päivittäistavarakaupoissa, hotelleissa, kouluissa ja sairaaloissa, sekä monenlaisissa tuotteissa. Lisäksi jotkin verkko- ja postimyyntiyritykset antavat lakiesityksen 65 mukaisia varoituksia verkkosivustoillaan tai myyntiluetteloissaan.

Miten Kalifornian varoitukset eroavat Yhdysvaltain liittovaltion rajoituksista?

Lakiesityksen 65 vaatimukset ovat usein tiukempia kuin Yhdysvaltain liittovaltion vaatimukset ja kansainväliset vaatimukset. Useat aineet edellyttävät lakiesityksen 65 mukaisen varoituksen, vaikka aineen pitoisuus on huomattavasti pienempi kuin liittovaltion rajoituksissa. Esimerkiksi lyijyä koskeva rajoitus lakiesityksen 65 mukaisen varoituksen puitteissa on 0,5 µg/vrk, mikä on selvästi liittovaltion ja kansainvälisiä vaatimuksia vähemmän.

Miksi kaikissa vastaavissa tuotteissa ei ole varoitusta?

- Kaliforniassa myytäviin tuotteisiin vaaditaan lakiesityksen 65 mukainen merkintä, vaikka sitä ei vaadita muualla myytäviin vastaaviin tuotteisiin.
- Lakiesitystä 65 koskevassa oikeudenkäynnissä voidaan päättää, että yritys voi joutua käyttämään tuotteissaan lakiesityksen 65 mukaisia varoituksia, mutta muihin vastaavia tuotteita valmistaviin yrityksiin ei välttämättä sovelleta kyseistä vaatimusta.
- Lakiesityksen 65 täytäntöönpano on epäjohdonmukaista.
- Yritys voi päättää olla antamatta varoituksia, koska se on tullut siihen tulokseen, ettei lakiesitys 65 edellytä sitä. Se, ettei tuotteessa ole varoitusta, ei tarkoita sitä, että tuotteella ei olisi samoja kemikaalipitoisuuksia.

Miksi tämä varoitus on Toro-tuotteissa?

Toro on päättänyt tarjota kuluttajille mahdollisimman paljon tietoa, jotta he voivat tehdä tietoon perustuvia päätöksiä ostamistaan ja käyttämistään tuotteista. Toro antaa varoituksia tietyissä tapauksissa, kun se tietää, että tuotteessa on yhtä tai useampaa luettelossa olevaa kemikaalia, mutta ei arvioi altistustasoa, koska kaikista luettelon kemikaaleista ei ole olemassa altistuksen raja-arvoja. Toro on varmuuden vuoksi päättänyt antaa lakiesityksen 65 mukaiset varoitukset, vaikka Toro-tuotteista saatu altistus voi olla vähäinen tai selvästi ”ei-merkittävällä riskitasolla”. Lisäksi jos Toro ei anna näitä varoituksia, Kalifornian osavaltio tai lakiesityksen 65 toimeenpanoa vaativat yksityiset tahot voivat haastaa Toron oikeuteen, mistä voi aiheutua huomattavia rangaistuksia.

Toron takuu

Kahden vuoden tai 1 500 tunnin rajoitettu takuu

Ehdot ja takuunalaiset tuotteet

The Toro Company ja sen sisaryhtiö Toro Warranty Company antavat yhteisen sopimuksensa mukaisesti tälle Toron kaupalliselle tuotteelle (”tuote”) kahden vuoden tai 1 500 käyttötunnin* (sen mukaan, kumpi saavutetaan ensin) materiaali- ja valmistusvirhetakuun. Tämä takuu koskee kaikkia tuotteita ilmastajia lukuun ottamatta (katso näiden tuotteiden erillinen takuulauselma). Jos takuuehdot täyttyvät, korjaamme tuotteen veloituksetta. Tähän sisältyy vianmääritys, työ, osat ja kuljetus. Tämä takuu alkaa sinä päivämääränä, jolloin tuote toimitetaan alkuperäiselle ostajalle.
* Koskee tuotteita, joissa on tuntilaskuri.

Takuuhuollon ohjeet

Ostajan vastuulla on ilmoittaa heti tuotteen maahantuojalle tai valtuutetulle jälleenmyyjälle, jolta tuote on ostettu, jos hän uskoo tuotteessa olevan takuunalaisen vian. Maahantuojien ja jälleenmyyjien yhteystiedot sekä tiedot takuuseen liittyvistä oikeuksista ja vastuista ovat saatavana osoitteesta:

Toro Commercial Products Service Department
Toro Warranty Company
8111 Lyndale Avenue South
Bloomington, MN 55420-1196

+1 952 888 8801 tai +1 800 952 2740
Sähköpostiosoite: commercial.warranty@toro.com

Omistajan vastuut

Tuotteen omistajan vastuulla on huolehtia *käyttöoppaassa* esitetyistä huolloista ja säädöistä. Vaadittavien huoltojen ja säätöjen laiminlyönnistä johtuvien tuotteen ongelmien korjaukset eivät kuulu tämän takuun piiriin.

Takuun ulkopuoliset kohteet ja viat

Kaikki takuuaikana ilmenevät tuoteviat ja häiriöt eivät ole valmistus- tai materiaalivirheitä. Tämä takuu ei kata seuraavia:

- Tuoteviat, jotka aiheutuvat muiden kuin Toron varaosien käytöstä tai ylimääräisten tai muutettujen ei-Toro-lisävarusteiden ja -tuotteiden asennuksesta ja käytöstä.
- Tuoteviat, jotka johtuvat suositeltujen huoltojen ja/tai säätöjen laiminlyönnistä.
- Tuoteviat, jotka johtuvat tuotteen liian rajusta, huolimattomasta tai piittaamattomasta käytöstä.
- Käytössä kuluvat osat, jotka eivät ole viallisia. Tuotteen normaalissa käytössä kuluvia osia ovat esimerkiksi jarrupalat ja -päällysteet, kytkimen päällysteet, terät, kelat, rullat ja laakerit (suljetut tai rasvattavat), kiinteät terät, sytytystulpat, kääntöpyörät ja laakerit, renkaat, suodattimet, hihnat ja tietyt ruiskuttimen osat, kuten kalvot, suuttimet ja sulkuventtiilit.
- Ulkopuolisten tekijöiden aiheuttamat viat, kuten sää, varastointimenetelmät, likaantuminen sekä hyväksymättömien polttoaineiden, jäähdytysnesteiden, voiteluaineiden, lisäaineiden, lannoitteiden, veden tai kemikaalien käyttö.
- Soveltuvista vaatimuksesta poikkeavien polttoaineiden (esim. bensiinin, dieselin tai biodieselin) laatuun tai toimintaan liittyvät ongelmat.
- Normaali melu, tärinä, kuluminen ja haurastuminen. Normaali ”kuluminen” kattaa esimerkiksi istuinten vaurioitumisen kulumisen tai hankautumisen seurauksena, maalipintojen kulumisen, naarmuuntuneet tarrat tai ikkunat.

Osat

Huoltoaikataulun mukaisesti vaihdettavat osat kuuluvat takuun piiriin niiden määritettyyn vaihtoajankohtaan asti. Tämän takuun mukaisesti vaihdetuille osille annetaan takuu alkuperäisen tuotetakuun ajaksi, ja ne siirtyvät Toron omistukseen. Toro tekee lopullisen päätöksen siitä, korjataanko osa tai kokoonpano vai vaihdetaanko se. Toro voi käyttää takuukorjauksiin kunnostettuja osia.

Syväpurkaus- ja litium-ioniakun takuu

Syväpurkaus- ja litium-ioniakun käyttöikänsä aikana tuottama kokonaiskilowattituntimäärä on rajallinen. Tapa, jolla akkua käytetään, ladataan ja huolletaan, voi joko pidentää tai lyhentää akun kokonaiskäyttöikää. Kun laitteen akkuja käytetään, niiden mahdollistama työmäärä latauskertojen välillä vähenee hitaasti, kunnes akut ovat kuluneet loppuun. Normaalissa käytössä loppuun kuluneiden akkujen vaihto on tuotteen omistajan vastuulla. Huomaa: (Vain litium-ioniakku): Suhteellisesti kahden vuoden jälkeen. Lisätietoja on akun takuussa.

Elinikäinen kampiakselin takuu (vain ProStripe 02657 -malli)

Prostripe-laitteessa, joka on varustettu aidolla Toro-kitkalevyllä ja Crank-Safe-teräjarrukytkimellä (integroitu teräjarrukytkin (BBC) + kitkalevykokoonpano) alkuperäisenä laitteena ja jota alkuperäinen ostaja käyttää suositeltujen käyttö- ja huoltotoimenpiteiden mukaisesti, on elinikäinen takuu moottorin kampiakselin taittumisen varalta. Koneissa, jotka on varustettu kitka-aluslaatoilla, teräjarrukytkinyksiköillä (BBC) ja muilla vastaavilla laitteilla, ei ole elinikäistä kampiakselin takuuta.

Huoltokustannukset ovat omistajan vastuulla

Moottorin viritys, voitelu, puhdistus ja kiillotus, suodattimien ja jäähdytysnesteen vaihto sekä suositeltujen huoltojen suorittaminen ovat esimerkkejä normaaleista huoltotoimista, jotka Toro-tuotteen omistajan on tehtävä omalla kustannuksellaan.

Yleiset ehdot

Tämä takuu oikeuttaa ainoastaan valtuutetun Toro-maahantuojan tai -jälleenmyyjän tekemään korjaukseen.

The Toro Company ja Toro Warranty Company eivät ole vastuussa epäsuorista, satunnaisista tai välillisistä vahingoista, jotka liittyvät tämän takuun kattamiin Toro-tuotteisiin. Tällaisia vahinkoja voivat olla esimerkiksi korvaavan tuotteen tai huollon hankkimiseen liittyvät kustannukset kohtuullisten vikajaksojen aikana tai kustannukset, jotka aiheutuvat siitä, että tuote ei ole käytettävissä takuuhuollon aikana. Alla esitetty päästötakuu, jos se on sovellettavissa, on ainoa nimenomainen takuu. Kaikki hiljaiset takuut tuotteen sopivuudesta kauppatavaraksi tai tiettyyn tarkoitukseen ovat voimassa vain tämän nimenomaisen takuun ajan.

Joissakin osavaltioissa ei sallita satunnaisten tai välillisten vahinkojen poissulkemista tai hiljaisen takuun kestoon liittyviä rajoituksia, joten yllä mainitut poikkeukset ja rajoitukset eivät välttämättä koske kaikkia ostajia. Tämä takuu antaa ostajalle tiettyjä laillisia oikeuksia. Ostajalla voi olla myös muita oikeuksia, jotka vaihtelevat osavaltioittain.

Päästötakuuta koskeva huomautus

Tuotteen päästöjen rajoitusjärjestelmä saattaa kuulua erillisen takuun piiriin Yhdysvaltojen Environmental Protection Agencyn EPA:n ja/tai California Air Resources Boardin CARB:n vaatimusten mukaisesti. Yllä mainitut tuntirajoitukset eivät koske päästöjen rajoitusjärjestelmän takuuta. Lisätietoja on tuotteen mukana toimitetussa tai moottorin valmistajan oppaisiin sisältyvässä moottorin päästöjärjestelmän takuulauselmassa (Engine Emission Control Warranty Statement).

Muut maat kuin Yhdysvallat ja Kanada

Asiakkaat, jotka ovat ostaneet Yhdysvalloista tai Kanadasta maahantuotuja Toro-tuotteita, saavat maansa, maakuntansa tai osavaltionsa mukaiset takuuehdot Toro-jälleenmyyjältä. Jos et ole tyytyväinen jälleenmyyjän palveluun tai tämä ei pysty toimittamaan takuuehtoja, ota yhteys valtuutettuun Toro-huoltoliikkeeseen.