Form No. 3436-851 Rev A

Kosiarka TimeMaster® 76 cm

Model nr 21810—Numer seryjny 406474884 i wyższe

Model nr 21811—Numer seryjny 405541084 i wyższe

Podręcznik operatora

Wprowadzenie

Ta pchana kosiarka z obrotowymi ostrzami jest przeznaczona dla właścicieli domów z posesją. Została zaprojektowana przede wszystkim do koszenia trawy na dobrze utrzymanych trawnikach na posesjach. Używanie produktu w celach niezgodnych z jego przeznaczeniem może okazać się niebezpieczne dla operatora i osób postronnych.

Przeczytaj uważnie poniższe informacje, aby poznać zasady właściwej obsługi i konserwacji urządzenia, nie uszkodzić go i uniknąć obrażeń ciała. Odpowiedzialność za prawidłowe i bezpieczne użytkowanie produktu spoczywa na Tobie.

Aby uzyskać więcej informacji, w tym dotyczących bezpieczeństwa, materiałów szkoleniowych, informacji na temat akcesoriów, pomocy w znalezieniu autoryzowanego sprzedawcy lub rejestracji produktu odwiedź www.Toro.com.

Aby skorzystać z serwisu, zakupić oryginalne części Toro lub uzyskać dodatkowe informacje, skontaktuj się z przedstawicielem autoryzowanego serwisu lub biurem obsługi klienta firmy Toro, a także przygotuj numer modelu i numer seryjny urządzenia. Rysunek 1 przedstawia położenie numeru modelu i numeru seryjnego na produkcie. Zapisz numery w przewidzianym na to miejscu.

Ważne: **Urządzeniem mobilnym zeskanuj kod QR na tabliczce z numerem seryjnym (jeśli występuje), aby uzyskać informacje o gwarancji, częściach zamiennych i innych kwestiach związanych z produktem**

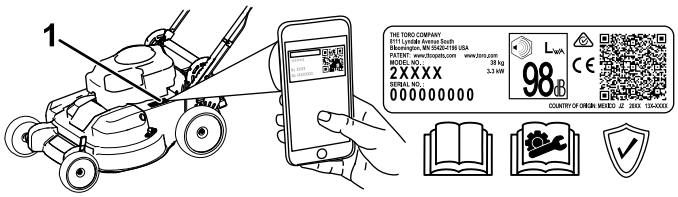

g308051

Rysunek 1

1. Lokalizacja numeru modelu i numeru seryjnego

Model nr _____

Numer seryjny _____

Niniejsza instrukcja zawiera opis potencjalnych zagrożeń, a zawarte w niej ostrzeżenia zostały oznaczone symbolem ostrzegawczym (Rysunek 2), który sygnalizuje niebezpieczeństwo mogące spowodować poważne obrażenia lub śmierć w razie zlekceważenia zalecanych środków ostrożności.

g000502

Rysunek 2

Symbol ostrzegawczy

W niniejszej instrukcji występują 2 słowa podkreślające wagę informacji. **Ważne** zwraca uwagę na szczególne informacje techniczne, a **Uwaga** podkreśla informacje ogólne wymagające uwagi.

Opisywane urządzenie jest zgodne ze wszystkimi obowiązującymi dyrektywami Unii Europejskiej; szczegółowe informacje zamieszczone są w odpowiedniej deklaracji zgodności, w oddzielnym arkuszu.

Moment obrotowy na wale lub moment użyteczny: Moment obrotowy na wale silnika lub moment użyteczny silnika został wyznaczony laboratoryjnie przez producenta silnika, zgodnie z wytycznymi Stowarzyszenia Inżynierów Motoryzacji (SAE) J1940 lub J2723. Rzeczywisty moment obrotowy silnika w kosiarce tej klasy może być znacznie niższy z powodu jej dostosowania do wymagań dotyczących bezpieczeństwa, emisji oraz eksploatacji. Można je znaleźć w dołączonej do maszyny dokumentacji producenta silnika.

Nie wolno ingerować w zabezpieczenia maszyny ani wyłączać ich. Należy regularnie sprawdzać poprawność ich działania. Nie wolno podejmować prób regulacji lub manipulacji przy elementach sterujących prędkością obrotową silnika. Może to spowodować wystąpienie niebezpiecznego stanu, prowadzącego do obrażeń ciała.

© 2019—The Toro® Company
8111 Lyndale Avenue South
Bloomington, MN 55420

Zarejestruj produkt pod adresem www.Toro.com.

CE

Tłumaczenie oryginału (PL)
Wydrukowano w Meksyku
Wszelkie prawa zastrzeżone

3436-851 A

Spis treści

Wprowadzenie 1
Bezpieczeństwo 3
Ogólne zasady bezpieczeństwa 3
Naklejki informacyjne i ostrzegawcze 4
Montaż 5
1 Montowanie i rozkładanie uchwytu 5
2 Montaż dźwigni sterującej ostrzami 5
3 Wlewanie oleju do silnika 6
4 Montaż worka na trawę 7
5 Ładowanie akumulatora 7
Przegląd produktu 8
Specyfikacje 9
Osprzęt/akcesoria 9
Działanie 9
Before Operation 9
Bezpieczeństwo przed rozpoczęciem pracy 9
Uzupełnianie paliwa 10
Sprawdzanie poziomu oleju w silniku 11
Regulacja wysokości uchwytu 11
Regulacja wysokości cięcia 12
Before Operation 12
Bezpieczeństwo w czasie pracy 12
Uruchamianie silnika 13
Korzystanie z napędu trybu samobieżnego 15
Zatrzymywanie silnika 16
Załączanie ostrzy 16
Odłączanie ostrzy 16
Sprawdzanie działania systemu zatrzymania ostrza 17
Recykling ścinków 17
Workowanie ścinków 19
Boczny wyrzut ścinków trawy 19
Rady związane z posługiwaniem się urządzeniem 20
After Operation 20
Bezpieczeństwo po pracy 20
Czyszczenie dolnej części urządzenia. 21
Konserwacja 22
Zalecany harmonogram konserwacji 22
Zasady bezpieczeństwa podczas konserwacji 22
Przygotowanie do konserwacji 22
Konserwacja filtra powietrza 23
Wymiana oleju silnikowego 23
Ładowanie akumulatora 25
Wymiana bezpiecznika 25
Wymiana akumulatora 25
Regulacja napędu samobieżnego 26
Serwisowanie systemu napędu ostrzy 27
Serwisowanie ostrzy 27
Sprawdzanie ostrzy pod kątem zgięcia 28
Demontaż ostrzy 29
Montaż ostrzy 29
Przechowywanie 31
Bezpieczeństwo przy przechowywaniu 31
Informacje ogólne 31
Przygotowanie układu paliwowego 31
Przygotowanie silnika 31
Przygotowanie maszyny po przechowywaniu 31

Bezpieczeństwo

Maszyna została zaprojektowana zgodnie z normą EN ISO 5395.

Ogólne zasady bezpieczeństwa

Produkt ten może spowodować amputację dłoni i stóp oraz wyrzucać obiekty. Aby uniknąć poważnych obrażeń ciała, zawsze przestrzegaj wszystkich instrukcji dotyczących bezpieczeństwa.

- Przed uruchomieniem silnika należy przeczytać, zrozumieć i przestrzegać instrukcje i ostrzeżenia zawarte w niniejszej *Instrukcji obsługi* oraz na maszynie i osprzęcie.
- Nie zbliżać dłoni ani stóp do ruchomych części maszyny, ani nie wkładać ich pod nią. Nie zbliżać się do wyrzutnika.
- Zabronione jest używanie maszyny bez założonych i poprawnie funkcjonujących wszystkich osłon oraz innych urządzeń ochronnych.
- Nie zezwalaj osobom postronnym ani dzieciom na podchodzenie w pobliże obszaru pracy. Nigdy nie pozwalaj dzieciom obsługiwać maszyny. Obsługiwać maszynę mogą jedynie osoby odpowiedzialne, przeszkolone, zaznajomione z instrukcją i dysponujące odpowiednimi możliwościami fizycznymi.
- Przed przystąpieniem do serwisowania, tankowania lub udrażniania maszyny zatrzymaj ją, wyłącz silnik, wyjmij kluczyk zapłonu (jeżeli występuje) i odczekaj, aż wszystkie ruchome części zatrzymają się.

Niewłaściwe użytkowanie lub konserwacja maszyny może spowodować obrażenia ciała. W celu zmniejszenia ryzyka obrażeń ciała postępuj zgodnie z tymi zasadami bezpieczeństwa i zawsze zwracaj uwagę na ostrzegawczy symbol bezpieczeństwa ⚠, który oznacza: Uwaga, Ostrzeżenie lub Niebezpieczeństwo – zasady bezpieczeństwa osobistego. Nieprzestrzeganie powyższych zasad może doprowadzić do obrażeń ciała lub śmierci.

Naklejki informacyjne i ostrzegawcze

Etykiety dotyczące bezpieczeństwa oraz instrukcje są wyraźnie widoczne dla operatora i znajdują się w pobliżu wszystkich miejsc potencjalnego zagrożenia. Uszkodzone i brakujące etykiety należy wymienić.

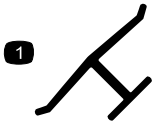

decaloemmarkt

Oznaczenie producenta

1. Oznaczenie to identyfikuje ostrze jako część pochodzącą od oryginalnego producenta maszyny.

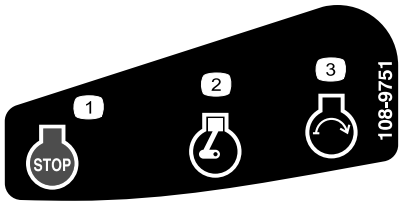

decal108-9751

108-9751

Tylko model z rozruchem elektrycznym

1. Silnik – zatrzymanie (wyłączenie)
2. Silnik – praca
3. Silnik – uruchomienie

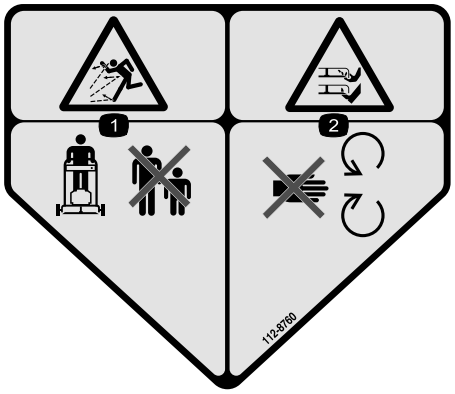

decal112-8760

112-8760

1. Niebezpieczeństwo wyrzucania przedmiotów – należy pilnować aby osoby postronne nie zbliżały się.
2. Niebezpieczeństwo przecięcia/odcięcia ręki lub nogi, ostrze kosiarki – nie zbliżaj się do części ruchomych.

---

decal120-9570

120-9570

1. Ostrzeżenie – zachowaj odległość od części ruchomych; wszystkie zabezpieczenia i osłony muszą znajdować się na swoim miejscu.

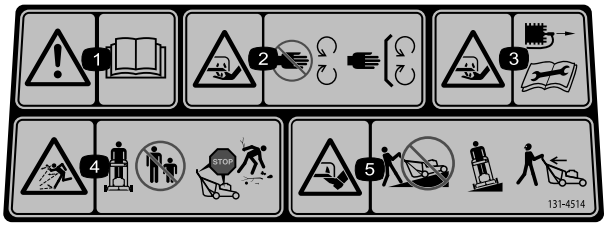

decal131-4514

131-4514

1. Ostrzeżenie – należy przeczytać *Instrukcję obsługi.*
2. Niebezpieczeństwo zranienia/utraty ręki, ostrze kosiarki – zachowaj bezpieczną odległość od części ruchomych; nie usuwaj żadnych zabezpieczeń ani osłon.
3. Niebezpieczeństwo przecięcia/odcięcia ręki, ostrze kosiarki – przed rozpoczęciem czynności konserwacyjnych odłącz przewód świecy zapłonowej.
4. Uwaga na wyrzucane przedmioty – osoby postronne nie mogą zbliżać się do maszyny. Wyłącz silnik przed opuszczeniem miejsca operatora, zbierz wszystkie przeszkody przed rozpoczęciem koszenia.
5. Niebezpieczeństwo przecięcia/odcięcia ręki, ostrze kosiarki – nie koś jeżdżąc w górę i w dół zboczy; koś jadąc w lewo i prawo w poprzek zbocza; wyłącz silnik przed opuszczeniem miejsca operatora; cofając, spójrz za siebie.

Tylko model z rozruchem elektrycznym

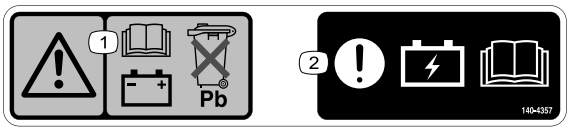

decal140-4357

140-4357

1. Ostrzeżenie – przeczytaj *Instrukcję obsługi*, aby uzyskać informacje o akumulatorze, nie wyrzucaj akumulatora ołowiowego.
2. Uwaga – przeczytaj *Instrukcję obsługi*, aby uzyskać informacje o ładowaniu akumulatora.

Montaż

Ważne: **Zdejmij i wyrzuć zabezpieczający arkusz z tworzywa osłaniający silnik oraz wszelkie inne elementy z tworzywa lub folii użyte do zabezpieczenia maszyny.**

Ważne: **Aby zapobiec przypadkowemu uruchomieniu, nie wkładaj kluczyka do stacyjki rozrusznika elektrycznego (jeżeli występuje), dopóki nie będziesz gotowy do uruchomienia silnika.**

1

Montowanie i rozkładanie uchwytu

Nie są potrzebne żadne części

Procedura

⚠ OSTRZEŻENIE

Nieprawidłowe zamontowanie i rozłożenie uchwytu mogą spowodować uszkodzenie kabli, skutkując wystąpieniem niebezpiecznych warunków eksploatacji.

- **Rozkładając uchwyt nie dopuść do uszkodzenia kabli.**
- **W przypadku uszkodzenia kabla skontaktuj się z autoryzowanym przedstawicielem autoryzowanego serwisu.**

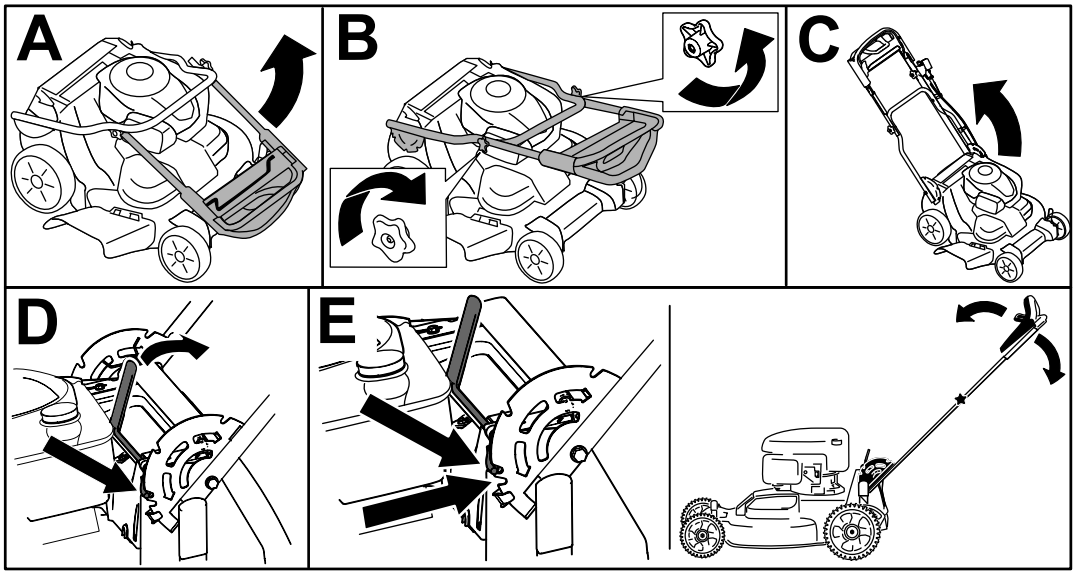

g224528

Rysunek 3

2

Montaż dźwigni sterującej ostrzami

Nie są potrzebne żadne części

Procedura

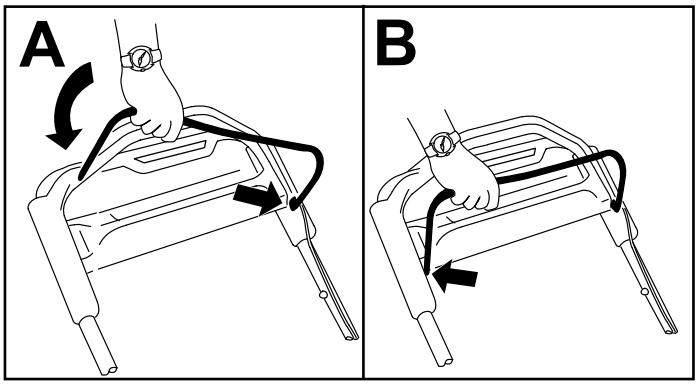

g225133

Rysunek 4

3

Wlewanie oleju do silnika

Nie są potrzebne żadne części

Procedura

Ważne: **Jeśli poziom oleju w skrzyni korbowej jest zbyt niski lub zbyt wysoki, uruchomienie silnika może spowodować jego uszkodzenie.**

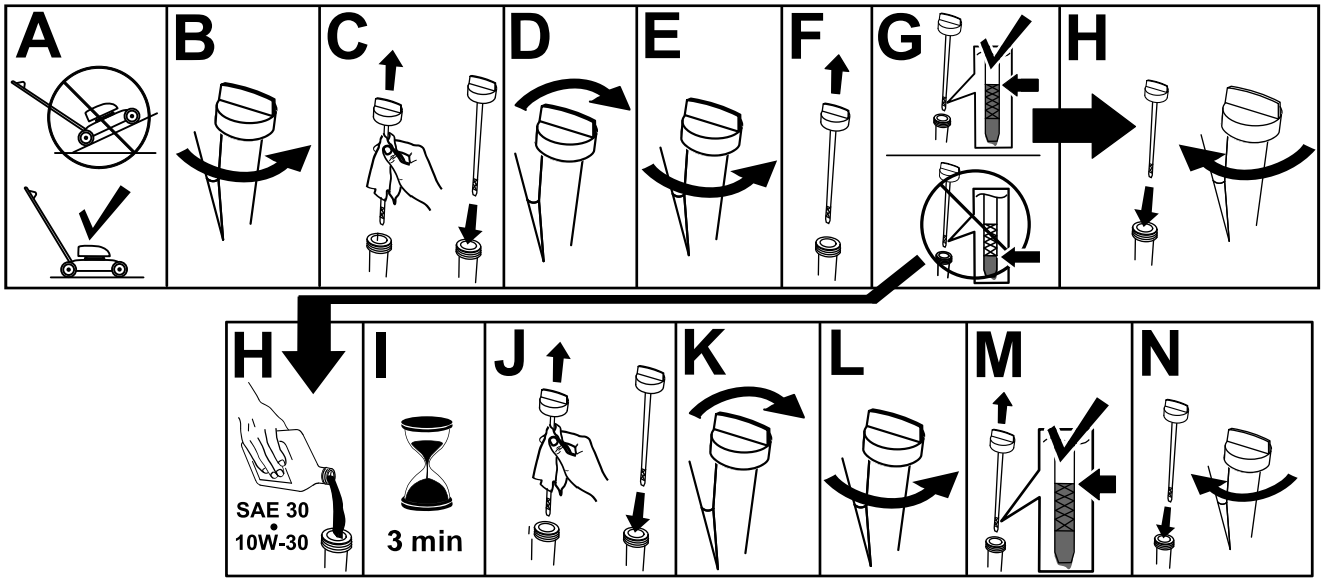

g222533

Rysunek 5

4

Montaż worka na trawę

Nie są potrzebne żadne części

Procedura

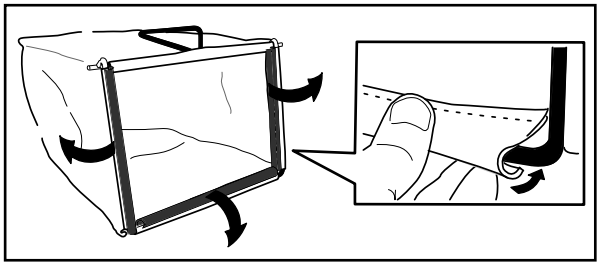

g230447

Rysunek 6

5

Ładowanie akumulatora

Nie są potrzebne żadne części

Procedura

Tylko model z rozruchem elektrycznym

Patrz Ładowanie akumulatora (Strona 25).

Przegląd produktu

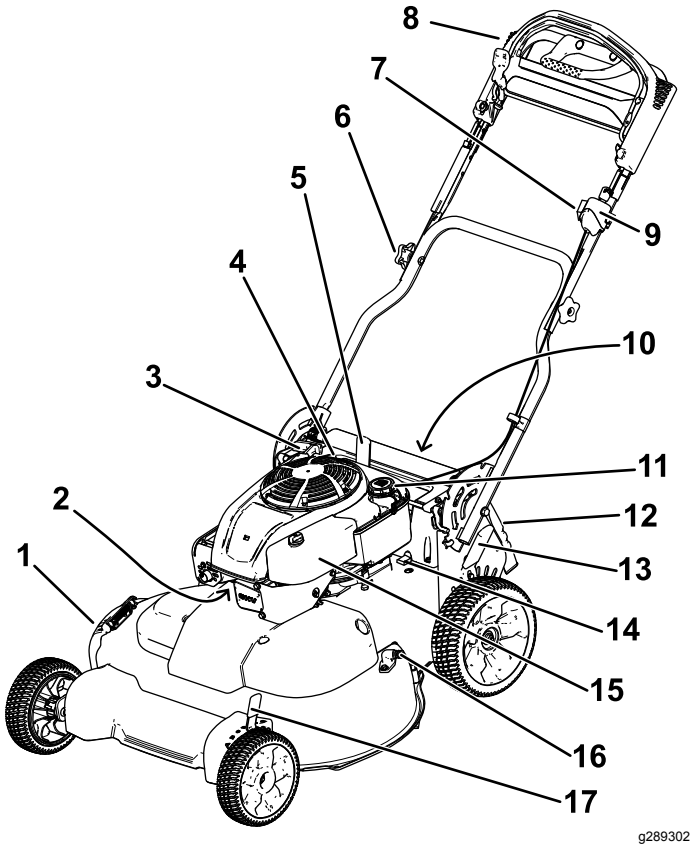

Rysunek 7

1. Deflektor wyrzutu w bok
2. Świeca zapłonowa
3. Uchwyt rozrusznika linkowego
4. Wlew/wskaźnik poziomu oleju
5. Dźwignia blokady uchwytu
6. Pokrętło dźwigni (2)
7. Regulacja napędu samobieżnego
8. Górny uchwyt
9. Włącznik zapłonu (tylko model z rozruchem elektrycznym) lub przełącznik (tylko model standardowy)
10. Akumulator (tylko model z rozruchem elektrycznym, niepokazany)
11. Korek zbiornika paliwa
12. Tylny deflektor
13. Dźwignia regulacji wysokości koszenia z tyłu
14. Bezpiecznik
15. Filtr powietrza
16. Otwór czyszczenia
17. Dźwignia regulacji wysokości koszenia z przodu

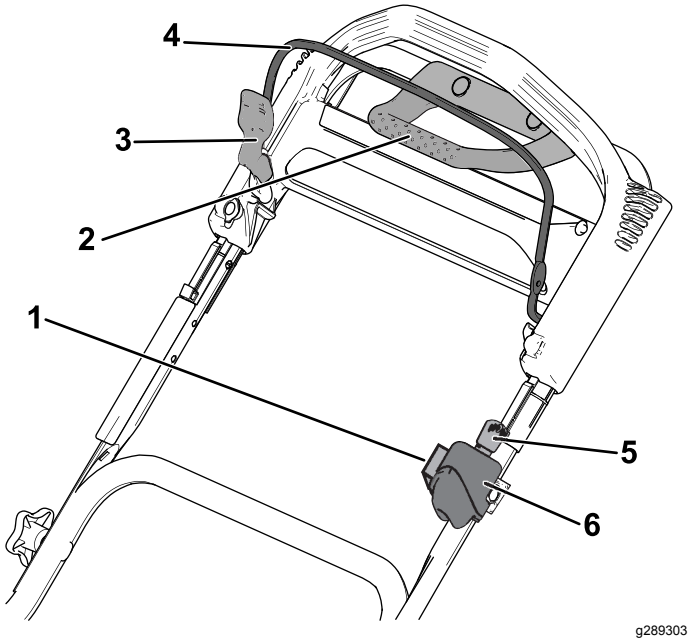

Rysunek 8

Górny uchwyt

1. Regulacja napędu samobieżnego
2. Uchwyt wspomagania trakcji
3. Blokada dźwigni sterującej ostrzami
4. Dźwignia sterująca ostrzami
5. Kluczyk zapłonu (tylko model z rozruchem elektrycznym).
6. Włącznik zapłonu (tylko model z rozruchem elektrycznym) lub przełącznik (tylko model standardowy)

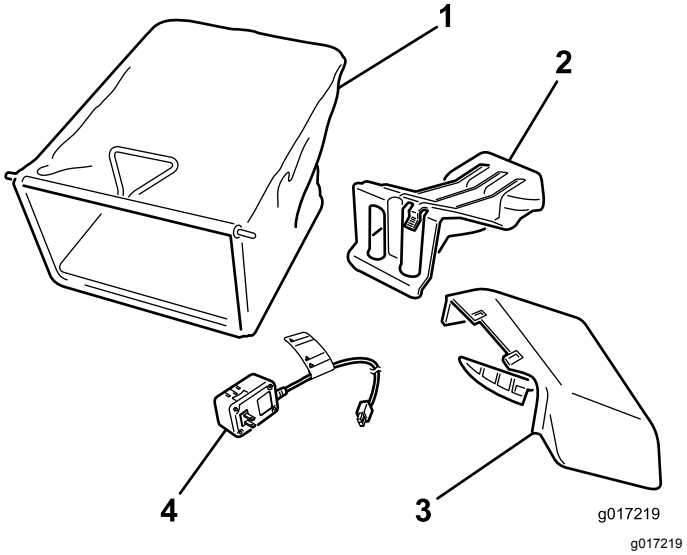

Rysunek 9

1. Worek na trawę
2. Zaślepka wyrzutu do tyłu (zamontowana)
3. Tunel wyrzutu w bok
4. Ładowarka akumulatora (tylko model z rozruchem elektrycznym)

Specyfikacje

Model	Waga	Długość	Szero-kość	Wysokość
21810	64 kg (140 funtów)	165 cm (65 cala)	81 cm (32 cala)	114 cm (45 cala)
21811	66 kg (145 funtów)			

Osprzęt/akcesoria

Dostępna jest gama osprzętu i akcesoriów zatwierdzonych przez firmę Toro przeznaczonych do stosowania z urządzeniem i zwiększających jego możliwości. Skontaktuj się z przedstawicielem autoryzowanego serwisu, dystrybutorem lub wejdź na stronę www.Toro.com, aby uzyskać listę zatwierdzonego osprzętu i zatwierdzonych akcesoriów.

Dla zagwarantowania wydajnej i bezpiecznej pracy maszyny należy stosować wyłącznie części zamienne/akcesoria zalecane przez firmę Toro. Części zamienne i akcesoria wykonane przez innych producentów mogą być niebezpieczne. Stosowanie ich mogłoby unieważnić gwarancję na produkt.

Działanie

Informacja: Określ lewą i prawą stronę maszyny ze standardowego stanowiska operatora.

Before Operation

Bezpieczeństwo przed rozpoczęciem pracy

Ogólne zasady bezpieczeństwa

- Przed przystąpieniem do regulacji, obsługi technicznej, czyszczenia lub przed składowaniem maszyny należy zawsze wyłączyć silnik, wyjąć kluczyk zapłonu (jeżeli występuje), zaczekać, aż wszystkie elementy ruchome się zatrzymają, a maszyna ostygnie.
- Należy zapoznać się z bezpieczną obsługą urządzeń, elementami sterującymi operatora i znakami bezpieczeństwa.
- Sprawdź, czy osłony i zabezpieczenia, takie jak deflektory lub wychwytywacze trawy, są prawidłowo zamocowane i działają prawidłowo.
- Zawsze sprawdzaj maszynę, aby upewnić się, że ostrza oraz śruby ostrzy nie są zużyte ani uszkodzone.
- Sprawdź obszar, w którym zamierzasz używać maszyny i usuń wszelkie obiekty, które mogłyby wpłynąć na pracę maszyny lub zostać podrzucone przez maszynę.
- Zetknięcie się z ruchomym ostrzem prowadzi do poważnych obrażeń ciała. Regulując wysokość koszenia nie wkładaj palców pod obudowę.

Bezpieczeństwo związane z paliwem

- Paliwo jest niezwykle łatwopalne i wybuchowe. Zapłon lub wybuch paliwa może poparzyć operatora i osoby postronne oraz spowodować straty materialne.
  - Aby zapobiec zapaleniu paliwa przez ładunek elektrostatyczny, przed napełnianiem ustaw kanister lub urządzenie bezpośrednio na podłożu, a nie w pojeździe ani na innym przedmiocie.
  - Uzupełniaj zbiornik paliwa na zewnątrz, na otwartej przestrzeni, gdy silnik jest zimny. Wytrzyj paliwo, które się rozlało.
  - Nie zbliżaj się do paliwa, kiedy palisz. Paliwo nie może znajdować się w pobliżu otwartego płomienia ani iskier.

– Nigdy nie zdejmuj korka zbiornika paliwa ani nie uzupełniaj paliwa w trakcie pracy silnika lub gdy jest on rozgrzany.

– W przypadku rozlania paliwa nie próbuj włączać silnika. Unikaj możliwości spowodowania zapłonu do czasu rozproszenia oparów paliwa.

– Przechowuj paliwo w atestowanym kanistrze, poza zasięgiem dzieci.

- W przypadku połknięcia paliwo jest szkodliwe dla zdrowia i może prowadzić do śmierci. Długotrwałe wystawienie na działanie oparów może wywołać poważne obrażenia i choroby.

  – Unikaj długotrwałego wdychania oparów paliwa.

  – Nie zbliżaj rąk ani twarzy do pistoletu dystrybutora paliwa i otworu zbiornika paliwa.

  – Unikaj kontaktu paliwa z oczami i ze skórą.

Uzupełnianie paliwa

- W celu uzyskania najlepszych wyników używaj wyłącznie czystej, świeżej benzyny bezołowiowej o liczbie oktanowej 87 lub wyższej (metoda szacowania (R+M)/2)
- Akceptowalne jest paliwo z oksygenatami, zawierające do 10% objętościowych etanolu lub 15% MTBE.
- **Nie** używaj mieszanin etanolu z benzyną, takich jak E15 lub E85, zawierających powyżej 10% objętościowych etanolu. Może to powodować problemy z osiągami i/lub uszkodzenie silnika, które może nie być objęte gwarancją.
- **Nie** używaj benzyny zawierającej metanol.
- **Nie** przechowuj zimą paliwa w zbiorniku paliwa lub w kanistrach na paliwo, jeśli do paliwa nie został dodany stabilizator.
- **Nie dolewaj oleju** do benzyny.

Uzupełniaj zbiornik paliwa świeżą, zwykłą benzyną bezołowiową zakupioną na stacji renomowanego dostawcy paliw.

Ważne: **Aby ograniczyć problemy z uruchamianiem, dodaj do świeżego paliwa środek stabilizujący/dodatek uszlachetniający w ilości wskazanej przez producenta.**

1. Oczyść obszar wokół korka wlewu paliwa i odkręć korek.

   Ważne: **Ta maszyna jest wyposażona w zaawansowany model zbiornika paliwa z wkładem piankowym zapobiegającym mieszaniu się paliwa. Nie wolno wyjmować wkładu piankowego, gdyż dzięki niemu silnik może zużyć całe paliwo ze zbiornika (A na Rysunek 10).**

   Informacja: Nie dolewaj paliwa do zbiornika powyżej dolnej krawędzi szyjki wlewu zbiornika (B na Rysunek 10).

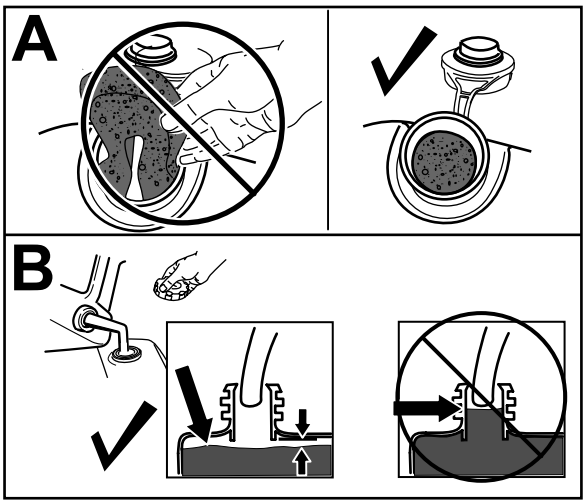

g234916

Rysunek 10

2. Załóż korek zbiornika paliwa i dokręć go mocno ręką.

Sprawdzanie poziomu oleju w silniku

Okres pomiędzy przeglądami: Przed każdym użyciem lub codziennie

Ważne: **Jeśli poziom oleju w skrzyni korbowej jest zbyt niski lub zbyt wysoki, uruchomienie silnika może spowodować jego uszkodzenie.**

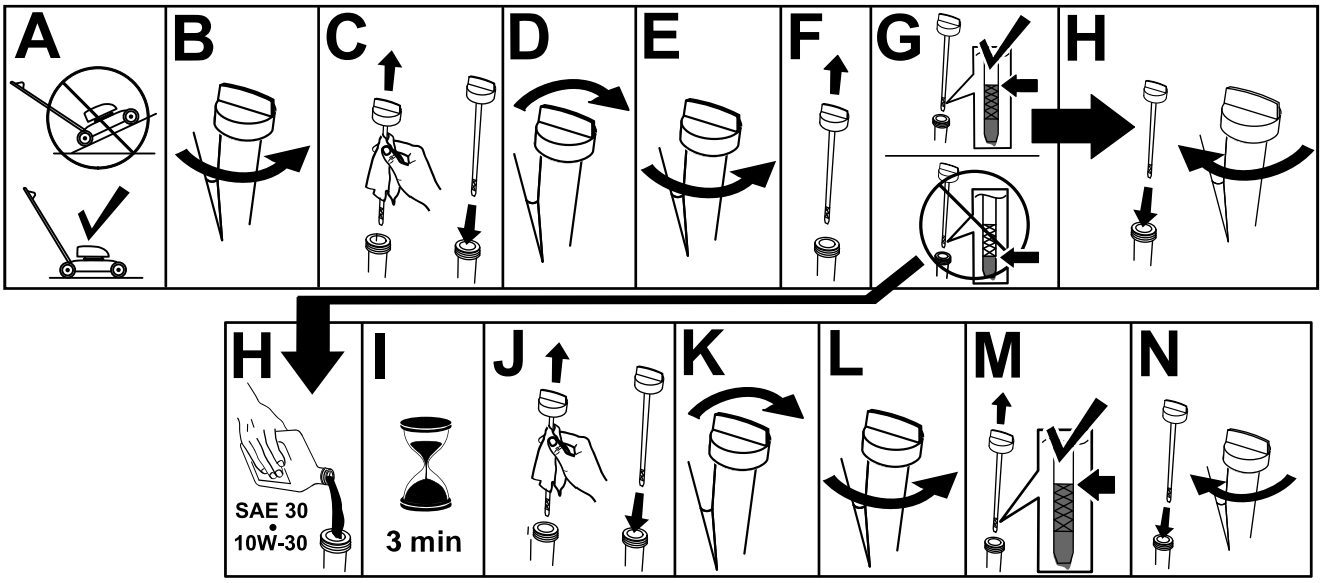

g222533

Rysunek 11

Regulacja wysokości uchwytu

Aby uzyskać najwygodniejsze położenie uchwytu, można go podnosić lub opuszczać.

Pociągnij dźwignię blokady uchwytu do tyłu, aby zwolnić trzpienie blokady uchwytu, przesuń uchwyt do 1 z 4 pozycji i zwolnij dźwignię blokady uchwytu, aby zamocować uchwyt w wybranym położeniu (Rysunek 12).

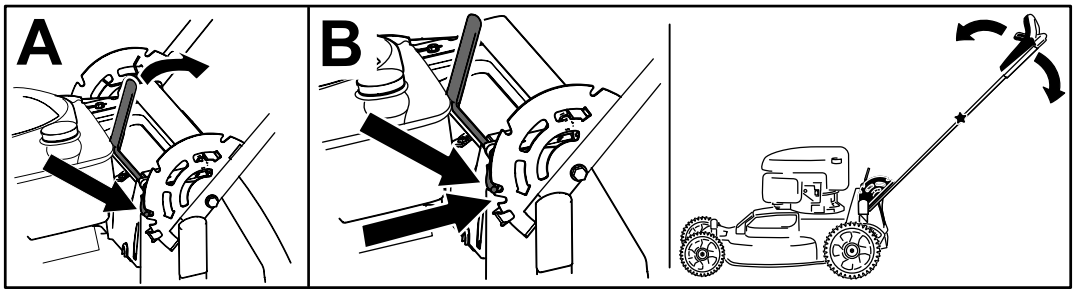

g273086

Rysunek 12

Regulacja wysokości cięcia

⚠ OSTROŻNIE

Jeśli silnik pracował, tłumik może być gorący i spowodować oparzenia.

Zachowaj odległość od gorącego tłumika.

Informacja: Aby podnieść maszynę, przesuń do przodu przednie i tylne dźwignie regulacji wysokości koszenia; aby opuścić maszynę, przesuń te dźwignie do tyłu. Jeśli nie jest to wymagane przez specjalne warunki, ustaw przednie i tylne koła na tej samej wysokości; patrz Rady związane z posługiwaniem się urządzeniem (Strona 20).

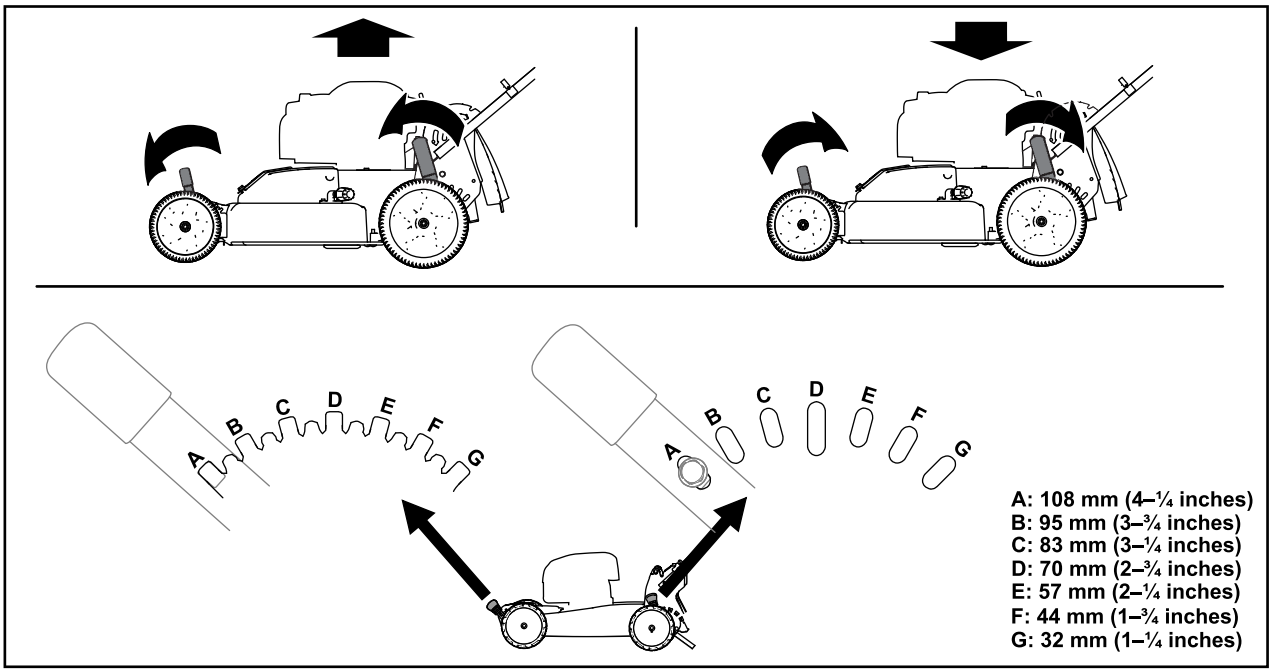

g224172

Rysunek 13

Before Operation

Bezpieczeństwo w czasie pracy

Ogólne zasady bezpieczeństwa

- Noś odpowiednią odzież, w tym ochronę oczu, długie spodnie, pełne obuwie robocze z podeszwą antypoślizgową i ochronniki słuchu. Zwiąż włosy, jeśli są długie, i nie noś luźnej odzieży ani długiej biżuterii.
- Podczas obsługi maszyny zachowaj pełne skupienie. Nie podejmuj żadnych rozpraszających czynności, w przeciwnym razie możesz spowodować obrażenia lub wyrządzić szkody w mieniu.
- Nie używaj maszyny, będąc chorym, zmęczonym lub pod wpływem alkoholu lub narkotyków.
- Ostrze jest ostre; kontakt z nim może doprowadzić do poważnych obrażeń ciała. Przed opuszczeniem stanowiska operatora wyłącz silnik, wyjmij kluczyk zapłonu (tylko model z rozruchem elektrycznym) i odczekaj, aż wszystkie części ruchome się zatrzymają.
- Po zwolnieniu dźwigni sterującej ostrzami silnik powinien się wyłączyć, a ostrze powinno się zatrzymać w ciągu trzech sekund. Jeżeli tak się nie stanie, natychmiast przestań korzystać z maszyny i skontaktuj się z przedstawicielem autoryzowanego serwisu.
- Nie zezwalaj osobom postronnym na podchodzenie w pobliże obszaru pracy. Nie zezwalaj dzieciom na podchodzenie w pobliże odśnieżanego obszaru. Dopilnuj, aby znajdowały się pod opieką osoby dorosłej innej niż operator. Zatrzymaj maszynę, jeśli ktokolwiek wejdzie w obszar pracy.

- Przed i podczas wykonywania maszyną ruchu do tyłu patrz zawsze w dół i za siebie.
- Korzystaj z urządzenia tylko przy dobrej widoczności i odpowiednich warunkach pogodowych. Nie używaj maszyny, jeżeli występuje ryzyko wystąpienia wyładowań atmosferycznych.
- Mokra trawa lub liście mogą doprowadzić do poważnych obrażeń ciała w przypadku poślizgnięcia się na nich i kontaktu z ostrzem. Unikaj koszenia w mokrych warunkach.
- Zachowaj szczególną ostrożność, zbliżając się do zakrętów z ograniczoną widocznością, krzewów, drzew lub innych obiektów, które mogą ograniczać widoczność.
- Nie wolno kierować wyrzucanego materiału w kierunku żadnej osoby. Unikaj wyrzucania materiału na ściany lub przeszkody – może się on odbić w Twoją stronę. Przekraczając powierzchnie pokryte żwirem zatrzymaj ostrze(-a).
- Uważaj na dziury, koleiny, garby, kamienie lub inne ukryte obiekty. Nierówne podłoże może spowodować utratę równowagi lub oparcia dla stóp.
- Jeśli maszyna uderzy w jakiś przedmiot lub zacznie wibrować, natychmiast wyłącz silnik, wyjmij kluczyk zapłonu (jeżeli występuje), odczekaj, aż wszystkie części ruchome się zatrzymają i odłącz przewód świecy zapłonowej przed sprawdzeniem, czy maszyna nie jest uszkodzona. Przed kontynuowaniem pracy przeprowadź wszystkie niezbędne naprawy.
- Przed opuszczeniem stanowiska operatora wyłącz silnik, wyjmij kluczyk zapłonu (tylko model z rozruchem elektrycznym) i odczekaj, aż wszystkie części ruchome się zatrzymają.
- Jeśli silnik pracował, będzie on gorący i może spowodować poważne oparzenia. Zachowuj bezpieczną odległość od rozgrzanego silnika.
- Uruchamiaj silnik jedynie w dobrze wentylowanych miejscach. Spaliny zawierają tlenek węgla, którego wdychanie prowadzi do śmierci.
- Sprawdzaj często elementy wychwytywacza trawy oraz wyrzutni pod kątem zużycia lub pogorszenia ich stanu i wymieniaj je w razie potrzeby na oryginalne części Toro.

Bezpieczeństwo pracy na zboczu

- Koś zawsze w poprzek zbocza; nigdy w górę lub w dół. Zachowaj szczególną ostrożność, gdy zmieniasz kierunek jazdy na zboczach.
- Nie wolno kosić na nadmiernie stromych zboczach. Przy słabym oparciu stóp o grunt mogą wystąpić spowodowane ześlizgnięciem się i upadkiem.
- Zachowaj ostrożność przy koszeniu w pobliżu zboczy, rowów lub nasypów.

Uruchamianie silnika

Model standardowy

Pociągnij powoli uchwyt rozrusznika linkowego do momentu wyczucia oporu; następnie pociągnij go gwałtownie. Pozwól lince powoli powrócić do silnika.

Informacja: Jeśli maszyna nie uruchamia się mimo kilku prób, skontaktuj się z przedstawicielem autoryzowanego serwisu.

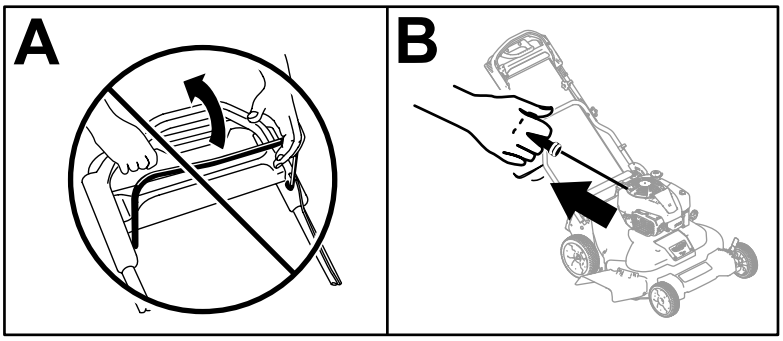

g234917

Rysunek 14

Model z rozruchem elektrycznym

Silnik w modelu z rozruchem elektrycznym można uruchomić za pomocą kluczyka zapłonu lub uchwytu rozrusznika linkowego.

- **Kluczyk zapłonu:**
  1. Ładuj akumulator przez 24 godziny przed pierwszym użyciem maszyny (A na Rysunek 15).

     Ważne: **Nie próbuj uruchamiać silnika z załączoną dźwignią sterującą ostrzami. Może to spowodować przepalenie bezpiecznika (B na Rysunek 15).**
  2. Wsuń kluczyk zapłonu do stacyjki (C na Rysunek 15).
  3. Obróć kluczyk zapłonu do położenia uruchomienia i przytrzymaj go tam; po uruchomieniu silnika zwolnij kluczyk (D na Rysunek 15).

     Informacja: Nie utrzymuj kluczyka zapłonu w położeniu uruchomienia dłużej niż 5 sekund. Może to spowodować spalenie silnika rozrusznika.

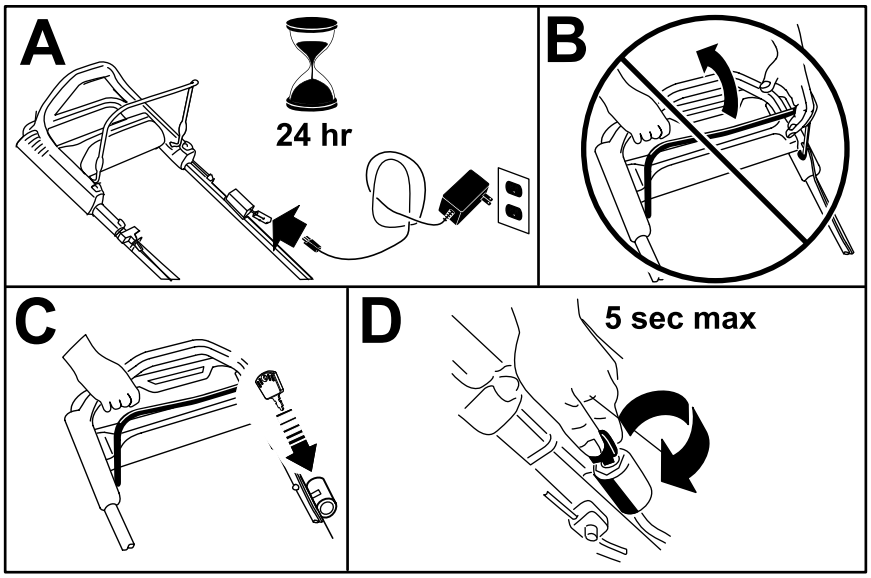

g234919

Rysunek 15

- **Uchwyt rozrusznika linkowego:**
  1. Przekręcić kluczyk zapłonu do położenia RUN (A na Rysunek 16).

     Ważne: **Nie próbuj uruchamiać silnika z załączoną dźwignią sterującą ostrzami. Może to spowodować przepalenie bezpiecznika (B na Rysunek 16).**
  2. Pociągnij powoli uchwyt rozrusznika linkowego do tyłu, do momentu wyczucia oporu; następnie pociągnij go gwałtownie (C na Rysunek 16). Pozwól lince powoli powrócić do silnika.

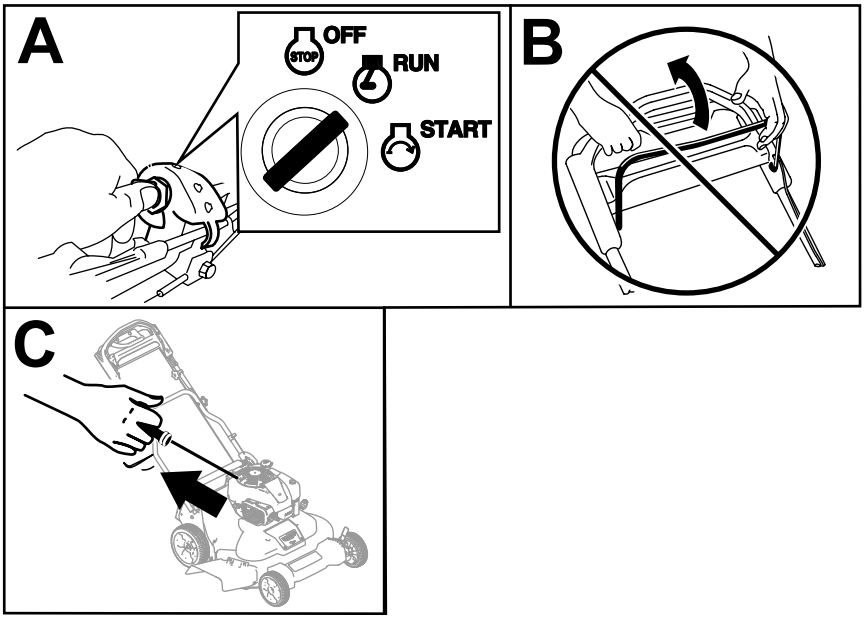

g234918

Rysunek 16

Korzystanie z napędu trybu samobieżnego

Aby użyć napędu trybu samobieżnego, wystarczy iść, uchwyciwszy rękoma górny uchwyt, z łokciami przy bokach; maszyna automatycznie dostosuje prędkość do operatora (Rysunek 17).

Informacja: Maszynę można obsługiwać w trybie samobieżnym z załączonymi lub rozłączonymi ostrzami.

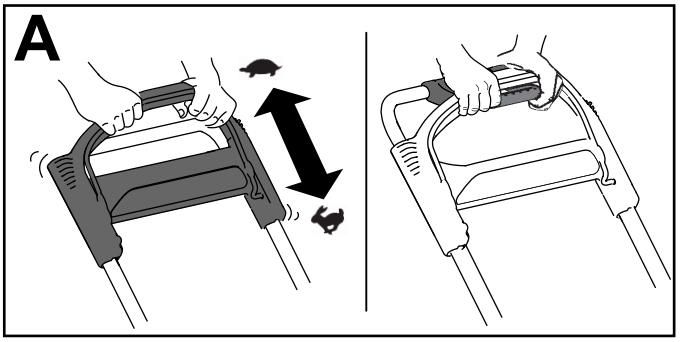

g244853

Rysunek 17

Informacja: Uchwytu wspomagania trakcji należy używać w sytuacjach, gdy konieczna jest większa kontrola niż zapewniana tylko przez napęd trybu samobieżnego.

Zatrzymywanie silnika

Model standardowy

Przestaw przełącznik (Rysunek 18) do położenia ZATRZYMANIA i przytrzymaj go do chwili wyłączenia się silnika.

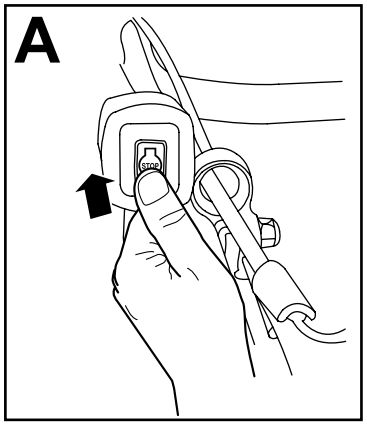

g234921

Rysunek 18

Model z rozruchem elektrycznym

1. Przekręć kluczyk w stacyjce do pozycji WYŁĄCZENIA (A na Rysunek 19).
2. Po zatrzymaniu silnika wyjmij kluczyk zapłonu i weź go ze sobą, odchodząc od maszyny (B na Rysunek 19).

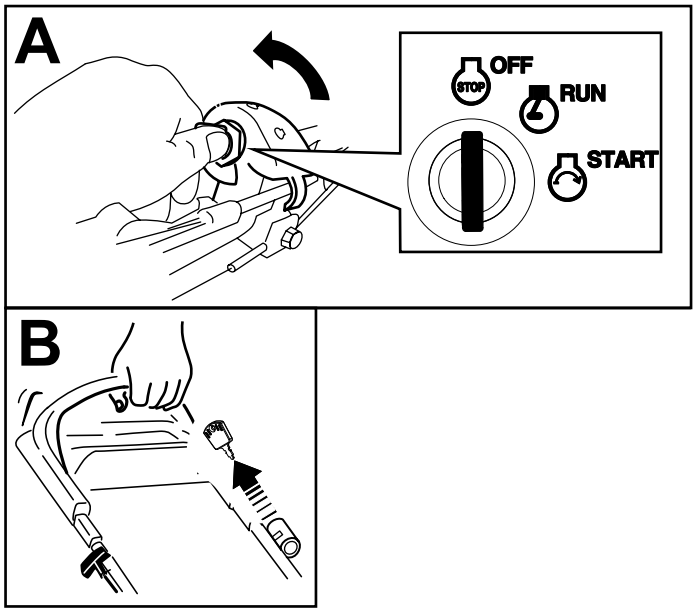

g234920

Rysunek 19

Załączanie ostrzy

Po uruchomieniu silnika ostrza nie obracają się. Aby kosić, należy je załączyć.

1. Pociągnij blokadę dźwigni sterującej ostrzami w kierunku dźwigni (Rysunek 20).

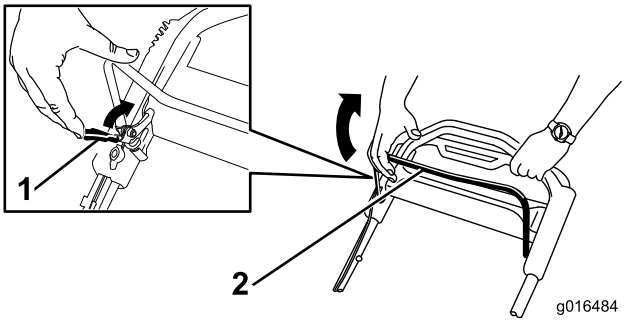

g016484

Rysunek 20

1. Blokada dźwigni sterującej ostrzami
2. Dźwignia sterująca ostrzami

2. **Powoli** pociągnij dźwignię sterującą ostrzami do uchwytu (Rysunek 20).
3. Przytrzymaj dźwignię sterującą ostrzami przy uchwycie (Rysunek 21).

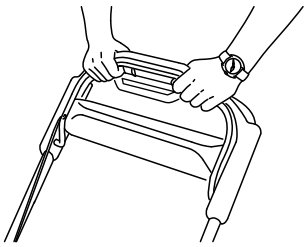

g193334

Rysunek 21

Odłączanie ostrzy

Zwolnij dźwignię sterującą ostrzami (Rysunek 22).

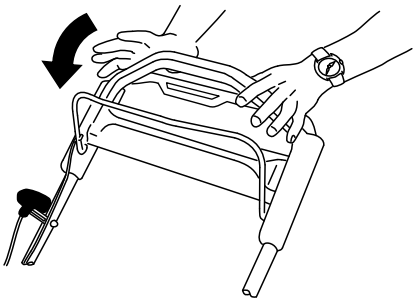

g193345

Rysunek 22

Ważne: **Po zwolnieniu dźwigni sterującej ostrzami powinno się ono zatrzymać w ciągu 3 sekund. Jeśli nie zatrzymają się prawidłowo,**

zatrzymaj natychmiast maszynę i skontaktuj się z przedstawicielem autoryzowanego serwisu.

Sprawdzanie działania systemu zatrzymania ostrza

Okres pomiędzy przeglądami: Przed każdym użyciem lub codziennie

Sprawdź, czy ostrza zatrzymują się w ciągu 3 sekund od zwolnienia dźwigni sterującej ostrzami.

Używanie worka na trawę

Do sprawdzenia działania systemu zatrzymania ostrza można użyć worka na trawę.

1. Wyjmij zaślepkę wyrzutu do tyłu.
2. Zamontuj na maszynie pusty worek na trawę.
3. Uruchom silnik.
4. Załącz ostrza.

   Informacja: Worek powinien zacząć zwiększać objętość, wskazując, że ostrza się obracają.
5. Obserwując worek zwolnij dźwignię sterującą ostrzami.

   Informacja: Jeśli worek nie sflaczeje w ciągu 3 sekund od zwolnienia dźwigni sterującej ostrzami, system zatrzymania ostrza może się psuć, co, jeśli zostanie zignorowane, może spowodować powstanie niebezpiecznych warunków eksploatacji. Oddaj maszynę do przeglądu i naprawy przez przedstawiciela autoryzowanego serwisu.
6. Wyłącz silnik i zaczekaj, aż wszystkie ruchome części się zatrzymają.

Bez użycia worka na trawę

1. Przemieść maszynę na utwardzoną nawierzchnię, w obszarze, na którym nie wieje wiatr.
2. Ustaw wszystkie 4 koła na wysokość koszenia 89 mm.
3. Pół arkusza gazety zgnieć w kulkę wystarczająco małą, aby można było ją włożyć pod obudowę urządzenia (o średnicy około 76 mm).
4. Umieść kulkę zrobioną z gazety około 13 cm przed maszyną.
5. Uruchom silnik.
6. Załącz ostrza.
7. Zwolnij dźwignię sterowania ostrzami i zacznij odliczać 3 sekundy.
8. Po doliczeniu do 3 popchnij szybko maszynę do przodu, nad kulkę zrobioną z gazety.
9. Wyłącz silnik i zaczekaj, aż wszystkie ruchome części się zatrzymają.
10. Przejdź do przodu maszyny i sprawdź kulkę zrobioną z gazety.

    Informacja: Jeśli kulka zrobiona z gazety nie znalazła się pod maszyną, powtórz kroki od 4 do 10.
11. Jeśli kulka została rozwinięta lub postrzępiona, ostrza nie zatrzymują się prawidłowo, co może skutkować niebezpiecznymi warunkami eksploatacji. Skontaktuj się z przedstawicielem autoryzowanego serwisu.

Recykling ścinków

Maszyna jest fabrycznie przystosowana do recyklingu ścinków trawy i liści z powrotem na trawnik. Aby przygotować maszynę do recyklingu, wykonaj następujące czynności:

- Jeśli na maszynie zamontowany jest tunel wyrzutu w bok, zdemontuj go i zamocuj na miejscu pokrywę wyrzutu bocznego, patrz Demontaż tunelu wyrzutu bocznego (Strona 20).
- Jeśli na maszynie zamontowany jest worek na trawę, zdemontuj go; patrz Demontaż worka na trawę (Strona 19).
- Jeśli zaślepka wyrzutu do tyłu nie jest zamontowana, złap ją za uchwyt, podnieś drzwi tylne i włóż ją do tunelu wyrzutu w tył tak, aby zatrzask uległ zablokowaniu na miejscu; patrz Rysunek 23.

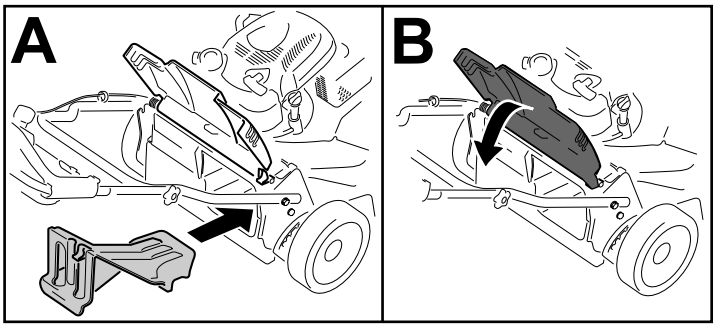

g234924

Rysunek 23

⚠ OSTRZEŻENIE

Używanie kosiarki z workiem do recyklingu skoszonej trawy bez założonej zaślepki spowoduje, że operator lub osoby postronne mogą zostać uderzone przez wyrzucony przedmiot. Może również wystąpić kontakt z ostrzami. Wyrzucone obiekty lub kontakt z ostrzem mogą spowodować poważne obrażenia ciała lub śmierć.

Przed rozpoczęciem recyklingu ścinków sprawdź, czy zaślepka wyrzutu do tyłu jest zamontowana. Nie wolno załączać ostrzy, jeśli na kosiarce nie jest zamontowana zaślepka wyrzutu do tyłu lub worek na trawę.

Workowanie ścinków

Aby pozbierać ścinki liści z trawnika, użyj worka na trawę.

Jeśli na kosiarce zamontowany jest tunel wyrzutu w bok, zdemontuj go przed rozpoczęciem workowania ścinków; patrz Demontaż tunelu wyrzutu bocznego (Strona 20).

Montaż worka na trawę

1. Podnieś i przytrzymaj w górze tylną klapę (A na Rysunek 24).
2. Zdemontuj zaślepkę wyrzutu do tyłu, pociągając kciukiem zatrzask w dół i wyciągając zaślepkę z maszyny (B na Rysunek 24).
3. Zamontuj drążek worka w wycięciach na podstawie dźwigni i rozkołysz worek do tyłu i przodu, aby sprawdzić, czy drążek jest osadzony na dole obu wycięć (C na Rysunek 24)
4. Opuść drzwi tylne tak, aby oparły się na worku na trawę.

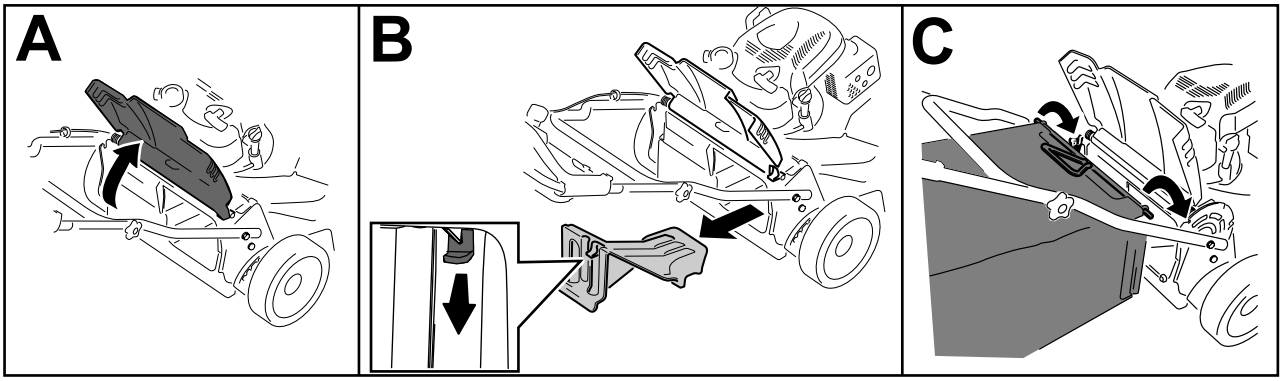

g244854

Rysunek 24

Demontaż worka na trawę

Aby zdemontować worek na trawę, wykonaj czynności w odwrotnej kolejności niż w punkcie Montaż worka na trawę (Strona 19).

Boczny wyrzut ścinków trawy

Do koszenia bardzo wysokiej trawy użyj bocznego otworu wyrzutowego.

Jeśli worek jest zamontowany na maszynie, zdemontuj go i włóż tunel wyrzutu w bok; przez rozpoczęciem wyrzucania ścinków w bok patrz Demontaż worka na trawę (Strona 19).

Ważne: **Przed rozpoczęciem recyklingu ścinków sprawdź, czy zaślepka wyrzutu do tyłu jest zamontowana (Rysunek 23).**

Montaż tunelu wyrzutu bocznego

Odblokuj i unieś deflektor boczny i zamontuj tunel wyrzutu bocznego (Rysunek 25).

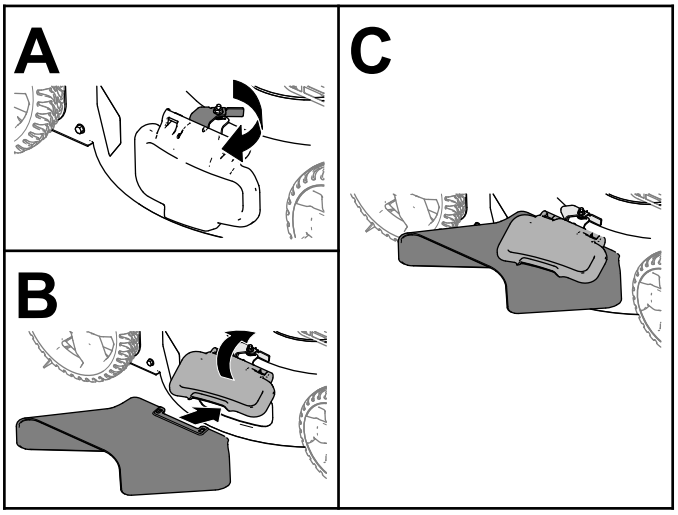

g235646

Rysunek 25

Demontaż tunelu wyrzutu bocznego

Aby zdemontować tunel wyrzutu bocznego, unieś deflektor boczny, zdejmij tunel wyrzutu bocznego, a następnie opuść deflektor wyrzutu bocznego aż do bezpiecznego zatrzaśnięcia.

Rady związane z posługiwaniem się urządzeniem

Ogólne wskazówki dotyczące koszenia

- Sprawdź obszar, w którym zamierzasz używać maszyny, i usuń wszelkie obiekty, które mogłyby zostać podrzucone przez maszynę.
- Unikaj uderzania ostrzami w lite obiekty. Nigdy nie koś celowo nad żadnym obiektem.
- Jeśli maszyna uderzy w jakiś przedmiot lub zacznie wibrować, natychmiast wyłącz silnik, wyjmij kluczyk (jeżeli występuje), odłącz przewód świecy zapłonowej i sprawdź, czy maszyna nie jest uszkodzona.
- Aby uzyskać najlepszą wydajność, przez rozpoczęciem sezonu koszenia zamontuj nowe ostrza.
- W razie konieczności wymień ostrza na ostrze zamienne firmy Toro.

Koszenie trawy

- Ścinaj za jednym razem tylko około jednej trzeciej źdźbła trawy. Nie koś przy ustawieniu wysokości niższym od 51 mm, z wyjątkiem sytuacji, gdy trawa jest rzadka lub koszenie odbywa się późną jesienią, kiedy wzrost jest spowolniony.
- Kosząc trawę o wysokości powyżej 15 cm pracuj przy najwyższym ustawieniu wysokości koszenia i poruszaj się wolniej. Następnie koś przy niższym ustawieniu, aby uzyskać najlepszy wygląd trawy. Jeżeli trawa jest za długa, urządzenie może się zablokować, co spowoduje zgaśnięcie silnika.
- Mokra trawa i liście mają tendencję do tworzenia brył w ogródku i powodować zablokowanie maszyny lub zgaśnięcie silnika. Unikaj koszenia w mokrych warunkach.
- Pamiętaj, że bardzo suche warunki zwiększają zagrożenie pożarem. Zwracaj uwagę na lokalne ostrzeżenia o zagrożeniu pożarowym. Maszyna musi się znajdować z dala od suchej trawy i liści pozostałych po koszeniu.
- Zmieniaj kierunek koszenia. Ułatwia to rozrzucanie ścinków na trawniku, zapewniające równomierne użyźnienie.
- Jeśli wygląd trawnika po zakończeniu koszenia jest niezadowalający, spróbuj zastosować jedną z następujących metod:
  - Wymień ostrza lub naostrz je.
  - Podczas koszenia przemieszczaj się wolniej.
  - Zwiększ wysokość koszenia maszyny.
  - Koś trawę częściej.
  - Nakładaj pokosy na siebie zamiast kosić jeden pokos za każdym przejazdem.

Cięcie liści

- Po skoszeniu trawy sprawdź, czy połowa trawnika jest widoczna spod pokrywy ściętych liści. Może być konieczne wykonanie więcej niż jednego przejazdu nad liśćmi.
- Jeśli na trawniku znajduje się więcej niż 13 cm liści, wykonaj koszenie z ustawioną wyższą wysokością koszenia, po czym powtórz koszenie na pożądanej wysokości koszenia.
- Jeśli maszyna nie tnie liści wystarczająco drobno, zmniejsz prędkość koszenia.

After Operation

Bezpieczeństwo po pracy

Ogólne zasady bezpieczeństwa

- Przed przystąpieniem do regulacji, obsługi technicznej, czyszczenia lub przed składowaniem maszyny należy zawsze wyłączyć silnik, wyjąć kluczyk zapłonu (jeżeli występuje), zaczekać, aż wszystkie elementy ruchome się zatrzymają, a maszyna ostygnie.
- Oczyść maszynę z trawy i innych pozostałości, aby zapobiec ewentualnym pożarom. Pamiętaj, aby usunąć rozlany olej lub rozlane paliwo.
- Nie wolno przechowywać maszyny lub kanistra na paliwo w pobliżu otwartego ognia, iskier lub lamp kontrolnych, takich jak montowane na podgrzewaczu wody lub innych urządzeniach.

Bezpieczeństwo podczas transportu

- Wyjmij kluczyk zapłonu (jeżeli występuje) przed załadowaniem maszyny na pojazd w celu jej przewiezienia.

- Zachowaj ostrożność podczas umieszczania maszyny na przyczepie lub zjeżdżania z niej.
- Zabezpiecz maszynę przed stoczeniem się.

Czyszczenie dolnej części urządzenia.

Okres pomiędzy przeglądami: Przed każdym użyciem lub codziennie

1. Ustaw maszynę na równym podłożu.
2. Zanim opuścisz stanowisko operatora, wyłącz silnik i zaczekaj, aż wszystkie ruchome części się zatrzymają.
3. Opuść maszynę do najniższej wysokości koszenia. Patrz Regulacja wysokości cięcia (Strona 12).
4. Podłącz wąż do mocowania czyszczenia i odkręć mocno wodę (Rysunek 26).

   Informacja: Rozprowadź wazelinę na pierścieniu uszczelniającym typu O-ring mocowania czyszczenia, aby ułatwić przesuwanie się złączki i zabezpieczyć pierścień uszczelniający typu O-ring.

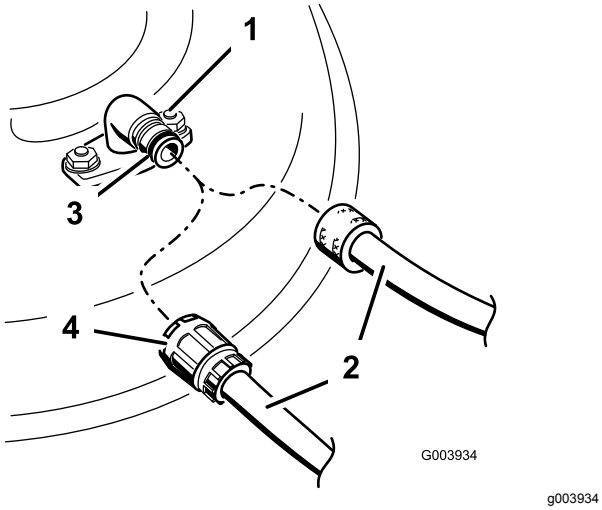

Rysunek 26

1. Mocowanie czyszczenia
2. Wąż
3. Pierścień uszczelniający typu O
4. Złączka

5. Uruchom silnik, załącz dźwignię sterowania ostrzami i pozwól maszynie pracować przez 1 do 3 minut z obracającymi się ostrzami.
6. Odłącz napęd ostrzy, wyłącz silnik i zaczekaj, aż wszystkie ruchome części się zatrzymają.
7. Wyłącz wodę i zdemontuj złączkę z mocowania czyszczenia.

   Informacja: Jeśli po jednym czyszczeniu maszyna nie jest czysta, namocz ją i pozostaw na 30 minut. Następnie powtórz procedurę.
8. Uruchom maszynę ponownie i włącz ostrza na 1 do 3 minut, aby usunąć nadmiar wody.

⚠ OSTRZEŻENIE

Uszkodzenie lub brak mocowania czyszczenia może narazić operatora lub inne osoby na kontakt z wyrzucanymi obiektami lub ostrzem. Kontakt z ostrzem lub wyrzucanymi zanieczyszczeniami może spowodować obrażenia ciała lub śmierć.

- **Uszkodzone lub brakujące mocowanie czyszczenia wymień/zamontuj natychmiast, przez następnym użyciem maszyny.**
- **Nie wkładaj rąk lub stóp pod maszynę przez otwory w maszynie.**

Konserwacja

Zalecany harmonogram konserwacji

Częstotliwość serwisowania	Procedura konserwacji
Po pierwszych 5 godzinach	• Wymień olej silnikowy.
Przed każdym użyciem lub codziennie	• Sprawdź poziom oleju w silniku, w razie potrzeby dolej oleju. • Sprawdź działanie sprzęgła/hamulca ostrza. • Usuń ścinki trawy i zanieczyszczenia spod maszyny. • Sprawdź filtr powietrza i wyczyść go lub wymień stosownie do potrzeb. • Sprawdź ostrza tnące.
Co 25 godzin	• Ładuj akumulator przez 24 godziny (tylko model z rozruchem elektrycznym).
Co 50 godzin	• Czyść filtr powietrza (częściej w warunkach znacznego zapylenia). • Wymień olej silnikowy. • Poddaj serwisowi system napędu ostrzy.
Co 200 godzin	• Wymień filtr powietrza (w warunkach zapylenia wymieniaj go częściej).
Co rok	• Serwisuj filtr powietrza; w warunkach zapylenia serwisuj go częściej. • Wymień olej silnikowy. • Przeprowadź serwisowanie ostrzy.
Co rok lub przed składowaniem	• Naładuj akumulator (tylko model z rozruchem elektrycznym) • Opróżnij zbiornik paliwa zgodnie ze wskazówkami przed naprawami oraz przed rozpoczęciem corocznego okresu przechowywania.

Ważne: **Dodatkowe procedury konserwacyjne zostały podane w instrukcji obsługi silnika.**

Zasady bezpieczeństwa podczas konserwacji

- Przed wykonaniem jakichkolwiek czynności konserwacyjnych odłącz kabel świecy zapłonowej od świecy i wyjmij kluczyk zapłonu (tylko model z rozruchem elektrycznym).
- Podczas serwisowania maszyny należy stosować rękawice i okulary ochronne.
- Ostrze jest ostre; kontakt z nim może doprowadzić do poważnych obrażeń ciała. Podczas serwisowania ostrza, należy stosować rękawice ochronne. Zabrania się naprawiania lub modyfikowania ostrzy.
- Nie manipuluj przy urządzeniach zabezpieczających. Regularnie sprawdzaj prawidłowość ich działania.
- Wywrócenie maszyny może spowodować wyciek paliwa. Paliwo jest łatwopalne, ma właściwości wybuchowe i może spowodować obrażenia ciała. Poczekaj, aż pracujący silnik zgaśnie z braku paliwa lub usuń je pompką ręczną; nigdy nie odciągaj paliwa za pomocą lewara.
- Dla zagwarantowania optymalnej wydajności maszyny, stosuj wyłącznie części zamienne/akcesoria zalecane przez firmę Toro. Części zamienne i akcesoria wykonane przez innych producentów mogą być niebezpieczne. Stosowanie ich mogłoby unieważnić gwarancję na produkt.

Przygotowanie do konserwacji

1. Wyłącz silnik, wyjmij kluczyk zapłonu (jeżeli występuje) i zaczekaj, aż wszystkie ruchome części się zatrzymają.
2. Odłącz przewód od świecy zapłonowej (Rysunek 27).

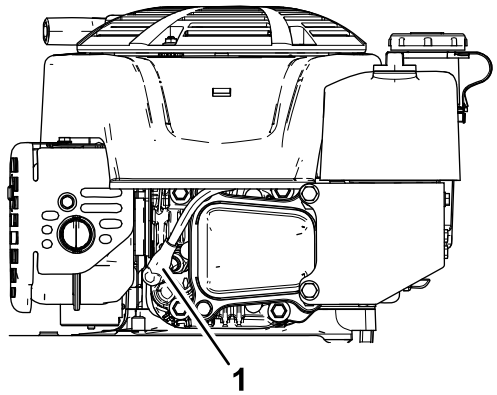

Rysunek 27

1. Przewód świecy zapłonowej

3. Po wykonaniu procedur konserwacyjnych podłącz kabel świecy zapłonowej do świecy.

   Ważne: **Przed przechyleniem maszyny w celu wymiany oleju lub wymiany ostrza kontynuuj normalną pracę, aż do wyczerpania się całego paliwa w zbiorniku. Jeśli konieczne jest przechylenie kosiarki przed wyczerpaniem się paliwa, użyj ręcznej pompy paliwowej, aby usunąć paliwo. Zawsze przewracaj maszynę na bok ze wskaźnikiem poziomu skierowanym w dół.**

⚠ OSTRZEŻENIE

Przechylenie maszyny może spowodować wyciek paliwa. Paliwo jest łatwopalne, ma właściwości wybuchowe i może spowodować obrażenia ciała.

Poczekaj, aż pracujący silnik zgaśnie z braku paliwa lub usuń paliwo pompą ręczną; nie używaj lewara.

Konserwacja filtra powietrza

Okres pomiędzy przeglądami: Przed każdym użyciem lub codziennie—Sprawdź filtr powietrza i wyczyść go lub wymień stosownie do potrzeb.

Co 50 godzin—Czyść filtr powietrza (częściej w warunkach znacznego zapylenia).

Co rok—Serwisuj filtr powietrza; w warunkach zapylenia serwisuj go częściej.

Co 200 godzin—Wymień filtr powietrza (w warunkach zapylenia wymieniaj go częściej).

1. Poluzuj element mocujący i zdejmij pokrywę filtra powietrza (Rysunek 28).

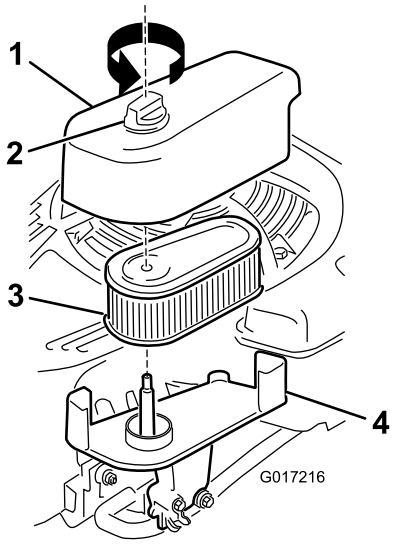

Rysunek 28

1. Pokrywa
2. Mocowanie
3. Filtr
4. Podstawa

2. Wymontuj i sprawdź filtr.
   - Jeśli filtr jest uszkodzony lub zawilgocony olejem lub paliwem, wymień go.
   - Jeśli filtr jest brudny, uderz nim kilkakrotnie o twardą powierzchnię lub wydmuchaj odpady z wnętrza filtra na zewnątrz, używając sprzężonego powietrza pod ciśnieniem mniejszym niż 2,07 bar.

     Informacja: Nie szczotkuj ani nie wydmuchuj zanieczyszczeń z zewnętrznej części filtra. Powoduje to wtłaczanie zanieczyszczeń w włókna.
3. Wyczyść korpus i pokrywę filtra powietrza, używając wilgotnej szmatki. **Nie dopuszczaj do dostania się zanieczyszczeń do wlotu powietrza.**
4. Zamontuj filtr na podstawie.
5. Zamontuj pokrywę i przykręć pewnie mocowanie.

Wymiana oleju silnikowego

Okres pomiędzy przeglądami: Po pierwszych 5 godzinach

Co 50 godzin

Co rok

Informacja: Uruchom silnik na kilka minut przed wymianą oleju, aby go rozgrzać. Rozgrzany olej łatwiej wypływa i zawiera więcej zanieczyszczeń.

Specyfikacja oleju silnikowego

Specyfikacja oleju silnikowego (cont'd.)

Ilość oleju silnikowego	0,53 litra*
Lepkość oleju	Olej smarowy klasy SAE 30 lub SAE 10W-30 z detergentami
Klasa serwisowa API	SJ lub wyższa

* Po spuszczeniu oleju w skrzyni korbowej zostaje pewna ilość szczątkowa. Nie napełniaj skrzyni korbowej olejem w ilości równej jej pojemności. Napełniaj skrzynię korbową olejem zgodnie z poniższym opisem.

1. Ustaw maszynę na równym podłożu.
2. Patrz Przygotowanie do konserwacji (Strona 22).
3. Wyjmij wskaźnik poziomu, obracając jego korek w lewo i wyciągając go (Rysunek 29).

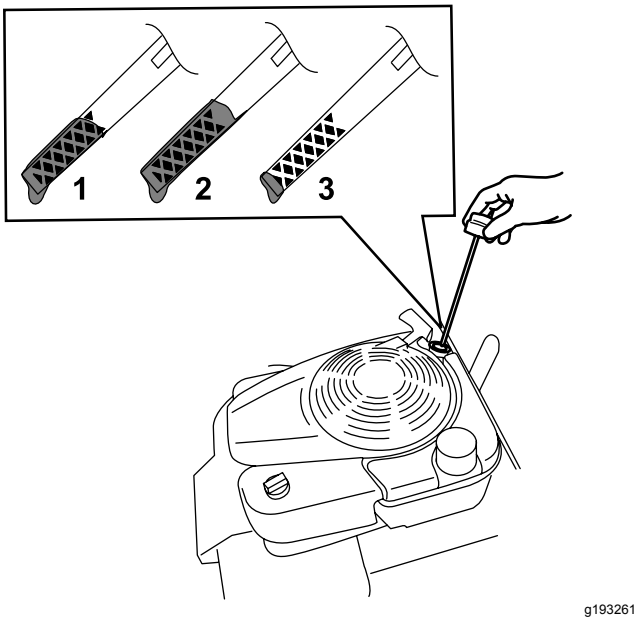

Rysunek 29

1. Pełny
2. Wysoki
3. Niski

4. Przechyl maszynę na bok (tak, aby filtr powietrza był skierowany w górę), aby spuścić zużyty olej przez szyjkę wlewu oleju (Rysunek 30).

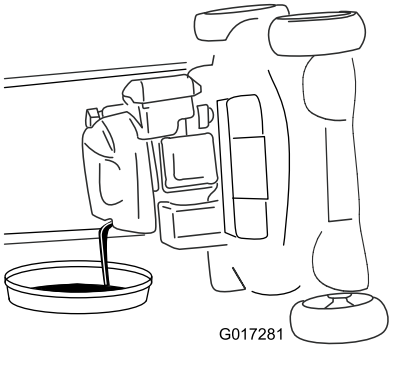

Rysunek 30

5. Po spuszczeniu zużytego oleju ustaw maszynę ponownie w położeniu roboczym.
6. Ostrożnie wlej przez szyjkę wlewu oleju około ¾ pojemności skrzyni korbowej oleju.
7. Odczekaj 3 minuty na ustabilizowanie się poziomu oleju w silniku.
8. Oczyść wskaźnik poziomu za pomocą suchej szmatki.
9. Wsuń wskaźnik poziomu do szyjki wlewu oleju, a następnie wyjmij go.
10. Odczytaj poziom oleju na wskaźniku (Rysunek 29).
    - Jeżeli poziom oleju na wskaźniku poziomu jest zbyt niski, ostrożnie dolewaj olej niewielkimi porcjami przez szyjkę wlewu, odczekaj 3 minuty i powtarzaj czynności od 8 do 10 do czasu, gdy poziom oleju na wskaźniku osiągnie prawidłowy poziom.
    - Jeśli poziom oleju jest zbyt wysoki, spuść jego nadmiar, aby uzyskać prawidłowy poziom na wskaźniku.
11. Zamocuj pewnie wskaźnik poziomu w szyjce wlewu oleju.
12. Przekaż zużyty olej do recyklingu.

Ładowanie akumulatora

Tylko model z rozruchem elektrycznym

Okres pomiędzy przeglądami: Co 25 godzin

Co rok lub przed składowaniem

Najpierw ładuj akumulator przez 24 godziny, następnie co miesiąc (co 25 uruchomień) bądź według potrzeb. Zawsze używaj ładowarki w osłoniętej przestrzeni i ładuj akumulator, jeśli to możliwe, w temperaturze pokojowej (około 22 °C).

Informacja: Maszyna nie jest wyposażona w alternatorowy układ ładowania.

1. Podłącz ładowarkę do wiązki przewodów umieszczonej pod kluczykiem zapłonu (Rysunek 31.

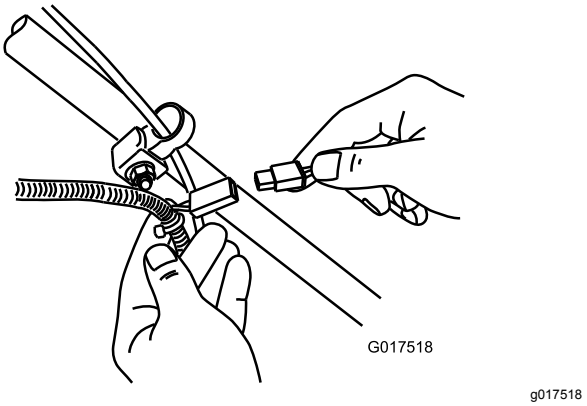

Rysunek 31

2. Podłącz ładowarkę do gniazdka w ścianie.

   Informacja: Jeśli akumulator nie utrzymuje ładunku, należy poddać akumulator ołowiowo-kwasowy recyklingowi lub utylizacji, zgodnie z lokalnymi przepisami.

Informacja: Ładowarka akumulatora może mieć 2-kolorowy wyświetlacz LED, wskazujący następujące stany ładowania:

- Czerwona lampka wskazuje, że ładowarka ładuje akumulator.
- Zielona lampka wskazuje, że ładowarka jest całkowicie naładowana lub odłączona od akumulatora.
- Migająca lampka, zmieniająca kolor między czerwonym a zielonym, wskazuje, że akumulator jest niemal całkowicie naładowany. Ten stan utrzymuje się przez kilka minut, do chwili pełnego naładowania akumulatora.

Wymiana bezpiecznika

Tylko model z rozruchem elektrycznym

Jeśli akumulator nie ładuje się lub silnik nie daje się uruchomić rozrusznikiem elektrycznym, bezpiecznik może być przepalony. Wymień go na 40-amperowy bezpiecznik wtykany.

Ważne: **Jeśli nie jest zamontowany działający bezpiecznik, nie można uruchomić maszyny za pomocą rozrusznika elektrycznego lub naładować akumulatora.**

1. Otwórz uszczelniony uchwyt bezpiecznikowy i wymień bezpiecznik (Rysunek 32).

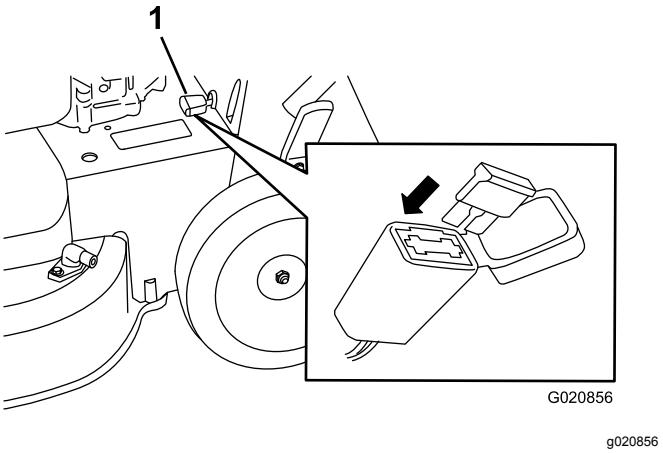

Rysunek 32

1. Uchwyt bezpiecznikowy

2. Zamknij pokrywę uchwytu bezpiecznikowego i sprawdź, czy jest dokładnie uszczelniony.

Wymiana akumulatora

Tylko model z rozruchem elektrycznym

Demontaż starego akumulatora

1. Aby uzyskać zamienny akumulator, skontaktuj się z autoryzowanym przedstawicielem serwisowym.
2. Zdemontuj pokrywę pasa; patrz krok 1 z Serwisowanie systemu napędu ostrzy (Strona 27).
3. Wyjmij zaślepkę wyrzutu do tyłu.
4. Przesuń uchwyt do położenia pionowego.
5. Wykręć 4 niewielkie śrubki, utrzymujące drzwi tylne i zespół dźwigni blokady uchwytu na miejscu.
6. Złóż uchwyt całkowicie do przodu.

7. Zdemontuj drzwi tylne i zespół dźwigni blokady uchwytu (Rysunek 33).

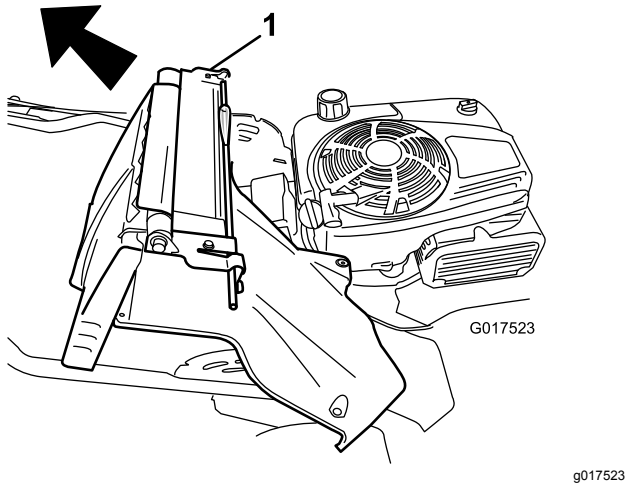

Rysunek 33

1. Drzwi tylne i zespół dźwigni blokady uchwytu

8. Zdemontuj pokrywę z akumulatora.
9. Odłącz przewody od akumulatora.
10. Wymontuj akumulator i oddaj go do recyklingu.

    Informacja: Poddaj akumulator recyklingowi zgodnie z krajowymi i lokalnymi przepisami.

Montaż nowego akumulatora

1. Wyczyść obszar montażu akumulatora na obudowie maszyny.
2. Ustaw nowy akumulator we właściwym miejscu na obudowie maszyny.
3. Podłącz przewody do nowego akumulatora.

   Informacja: Sprawdź, czy czarny (ujemny) przewód jest podłączony do zacisku ujemnego (-) a czerwony (dodatni) przewód do zacisku dodatniego (+).
4. Zamontuj pokrywę na akumulatorze.

   Informacja: Sprawdź, czy pokrywa jest odpowiednio założona nad wiązką przewodów.
5. Zamocuj do maszyny drzwi tylne i zespół dźwigni blokady uchwytu.
6. Podnieś uchwyt do położenia pionowego.
7. Przymocuj pokrywę 4 niewielkimi śrubami wykręconymi w kroku 5 procedury Demontaż starego akumulatora (Strona 25).
8. Zamontuj zaślepkę tylnego wyrzutu.
9. Ustaw uchwyt z powrotem w położeniu roboczym.

Regulacja napędu samobieżnego

Tylko modele samobieżne

Zawsze po zamontowaniu nowej linki napędu samobieżnego lub jeśli napęd samobieżny jest rozregulowany należy przeprowadzić regulację linki napędu samobieżnego.

1. Obróć nakrętkę regulacyjną w lewo, aby poluzować mocowanie linki (Rysunek 34).

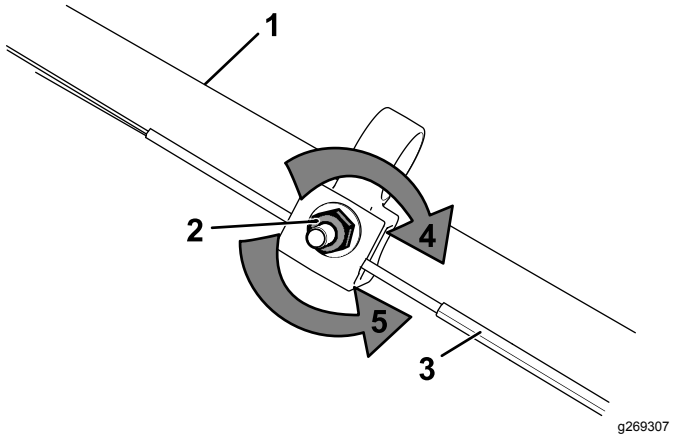

Rysunek 34

1. Uchwyt (lewa strona)
2. Nakrętka regulacyjna
3. Linka napędu samobieżnego
4. Obróć nakrętkę w prawo, aby dokręcić mocowanie linki.
5. Obróć nakrętkę w lewo, aby poluzować mocowanie linki.

2. Wyreguluj naprężenie linki (Rysunek 34) pociągając ją do tyłu lub popychając do przodu i przytrzymując w tym położeniu.

   Informacja: Popchnij linkę w kierunku do silnika, aby zwiększyć trakcję, lub pociągnij linkę w kierunku od silnika, aby zmniejszyć trakcję.
3. Obróć nakrętkę regulacyjną w prawo, aby dokręcić mocowanie linki.

   Informacja: Mocno dokręć nakrętkę z wykorzystaniem klucza.

Serwisowanie systemu napędu ostrzy

Okres pomiędzy przeglądami: Co 50 godzin

1. Zdejmij pokrywę systemu napędu ostrzy (Rysunek 35).

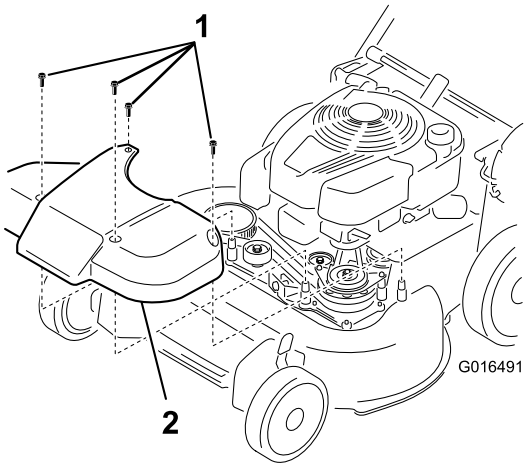

g016491

Rysunek 35

1. Śruby
2. Pokrywa

2. Usuń szczotką lub wydmuchaj zanieczyszczenia z wnętrza osłony i z okolicy części.
3. Trzymaj szczelinomierz 0,25 mm, kawałek papieru lub kartkę do notowania przy ścianie i przesuń je w dół, za sprężynę napinającą pasek.

   Informacja: Jeśli między wskaźnikiem a sprężyną występuje widoczna szczelina, dokręć śrubę regulującą i nakrętkę tak, aby wsuwanie i wysuwanie papieru ze szczeliny było trudne (Rysunek 36).

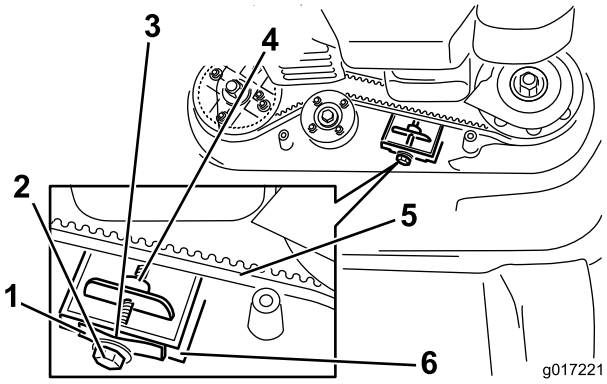

g017221

Rysunek 36

1. Sprężyna napinająca pas
2. Śruba regulująca
3. Odstęp
4. Nakrętka regulująca
5. Pasek napędu ostrzy
6. Ściana

Ważne: **Nie dokręcaj nadmiernie śruby regulującej. Może to spowodować uszkodzenie paska napędu ostrzy.**

4. Zamontuj zdjętą wcześniej pokrywę systemu napędu ostrzy.

Serwisowanie ostrzy

Okres pomiędzy przeglądami: Co rok

Ważne: ***Aby prawidłowo zainstalować ostrza, należy użyć klucza dynamometrycznego.*** **Jeżeli nie posiadasz klucza dynamometrycznego lub nie jesteś pewny swoich działań, skontaktuj się z autoryzowanym serwisem.**

Ostrza należy skontrolować za każdym razem, gdy w maszynie zabraknie paliwa. Jeśli ostrza są uszkodzone bądź pęknięte, wymień je natychmiast. Jeżeli krawędzie ostrza są stępione lub wyszczerbione, ostrze należy naostrzyć i wyważyć albo wymienić.

Ważne: **Podczas pracy przy ostrzach zawsze zakładaj grube rękawice.**

⚠ OSTRZEŻENIE

Uszkodzone lub zużyte ostrze może się złamać, a jego kawałki mogą być wyrzucone w kierunku operatora lub osób postronnych, powodując poważne obrażenia ciała.

- **Regularnie sprawdzaj ostrza pod kątem zużycia i uszkodzeń.**
- **Wymieniaj zużyte lub uszkodzone ostrza.**

Informacja: Utrzymuj ostrość ostrzy przez cały sezon koszenia, ponieważ ostre ostrza koszą czysto, bez rozdzierania lub rozrywania źdźbeł trawy.

Przygotowanie do serwisu ostrzy tnących

1. Zablokuj uchwyt w położeniu pionowym (Rysunek 37); patrz Regulacja wysokości uchwytu (Strona 11).

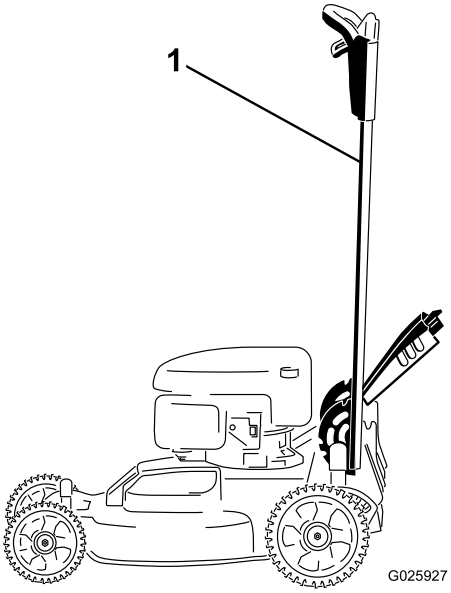

g025927

Rysunek 37

1. Uchwyt zablokowany w położeniu pionowym

2. Przechyl kosiarkę na bok, wskaźnikiem poziomu oleju w dół, tak aby górny uchwyt spoczął na podłożu.

Sprawdzanie ostrzy

Okres pomiędzy przeglądami: Przed każdym użyciem lub codziennie

1. Sprawdź krawędzie tnące (Rysunek 38). Jeśli krawędzie nie są ostre lub są postrzępione, zdemontuj ostrza i naostrz je lub wymień.

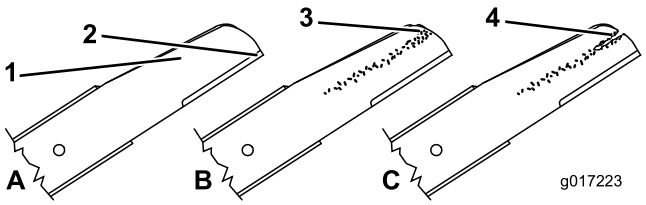

g017223

Rysunek 38

1. Krawędź tnąca
2. Powierzchnia zakrzywiona
3. Zużycie/tworzenie szczelin
4. Pęknięcie

2. Sprawdź same ostrza, szczególnie powierzchnię zakrzywioną (Rysunek 38). W przypadku dostrzeżenia oznak uszkodzeń, zużycia lub tworzenia się w tym obszarze szczelin ,natychmiast wymień ostrze na nowe.

⚠ OSTRZEŻENIE

Dopuszczenie do zużycia ostrza spowoduje utworzenie szczeliny między łopatką a płaską częścią ostrza. Ostatecznie część ostrza może się odłamać i zostać wyrzucona spod obudowy, co może doprowadzić do poważnych obrażeń operatora lub osób postronnych.

- **Regularnie sprawdzaj ostrze pod kątem zużycia i uszkodzeń.**
- **Nigdy nie próbuj prostować zgiętego ostrza lub spawać złamanego bądź pękniętego.**
- **Wymieniaj zużyte lub uszkodzone ostrza.**

3. Sprawdzaj ostrza pod kątem zgięcia; patrz Sprawdzanie ostrzy pod kątem zgięcia (Strona 28).

Sprawdzanie ostrzy pod kątem zgięcia

1. Obracaj ostrza do pozycji pokazanej na Rysunek 39.

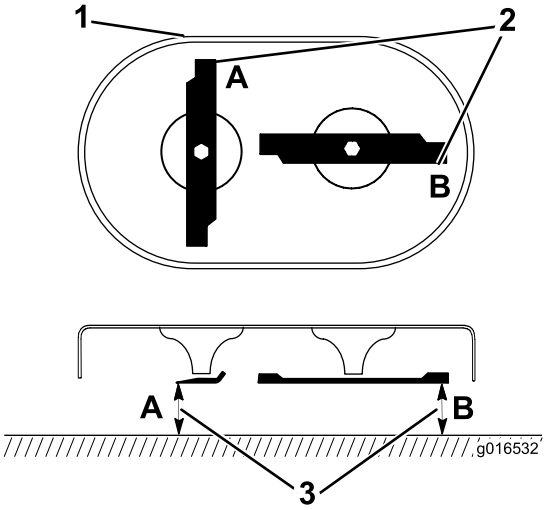

g016532

Rysunek 39

1. Przód agregatu tnącego
2. Wykonaj pomiary w położeniach A i B
3. Wykonaj pomiar od krawędzi tnącej do gładkiej, równej powierzchni

2. Wykonaj pomiar od równej powierzchni do krawędzi tnących w położeniach **A** i **B**, (Rysunek 39), a następnie zapisz oba wymiary.

3. Obróć ostrza tak, aby ich przeciwległe końce znalazły się w położeniach **A** i **B** (Rysunek 39).
4. Powtórzy pomiary z punktu 2 i zapisz ich wyniki.

   Informacja: Jeśli różnica między wymiarami **A** i **B** uzyskanymi w krokach 2 oraz 4 przekracza 3 mm, ostrze jest zgięte i należy je wymienić. Patrz Demontaż ostrzy (Strona 29) i Montaż ostrzy (Strona 29).

⚠ OSTRZEŻENIE

Ostrze, które jest zgięte lub uszkodzone, może pęknąć i spowodować poważne obrażenia bądź nawet zabić operatora lub osoby postronne.

- **Zawsze wymieniaj zgięte lub uszkodzone ostrze na nowe.**
- **Nigdy nie piłuj ani nie wykonuj ostrych wycięć na krawędziach bądź powierzchniach ostrza.**

Demontaż ostrzy

Wymień ostrza po uderzeniu przez maszynę w lity obiekt lub gdy ostrze jest niewyważone bądź zgięte. Używaj wyłącznie ostrzy zamiennych Toro.

1. Użyj drewnianego klocka, aby przytrzymać wszystkie ostrza bez ruchu i obróć śrubę ostrza w lewo, jak pokazano na Rysunek 40.

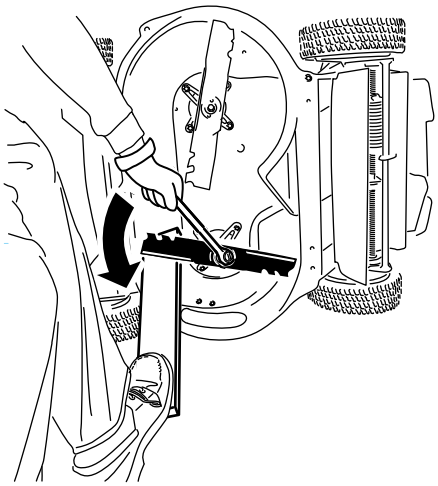

g232790

Rysunek 40

2. Zdemontuj poszczególne ostrza w sposób przedstawiony na Rysunek 41.

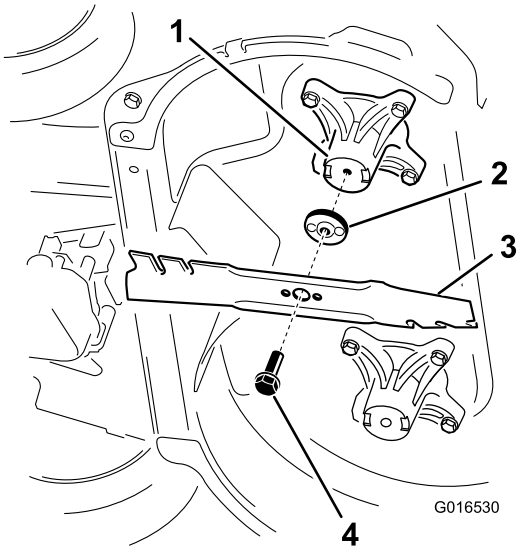

g016530

Rysunek 41

1. Wrzeciono (2)
2. Człon napędzający ostrze (2)
3. Ostrze (2)
4. Śruba ostrza (2)

3. Sprawdzaj sworznie na członach napędzających ostrze pod kątem zużycia i uszkodzeń.

Montaż ostrzy

1. Zamontuj pierwsze ostrze poziomo, razem z całym osprzętem montażowym, w sposób przedstawiony na Rysunek 41.

   Informacja: Dokręć śrubę palcami.

   Ważne: **Ustaw zakrzywione końce ostrzy w kierunku obudowy maszyny. Zagnieźdź podniesione powierzchnie każdego z członów napędzających ostrzy w zagłębieniach na głowicy odpowiedniego wrzeciona, a sworznie po drugiej stronie każdego z członów napędzających ostrzy w otworach na odpowiednim ostrzu.**

2. Ustal położenie każdego z ostrzy kartonem i przekręcaj śrubę ostrza w prawo, używając klucza dynamometrycznego w sposób pokazany na Rysunek 42; dokręć śrubę ostrza z momentem 82 N·m.

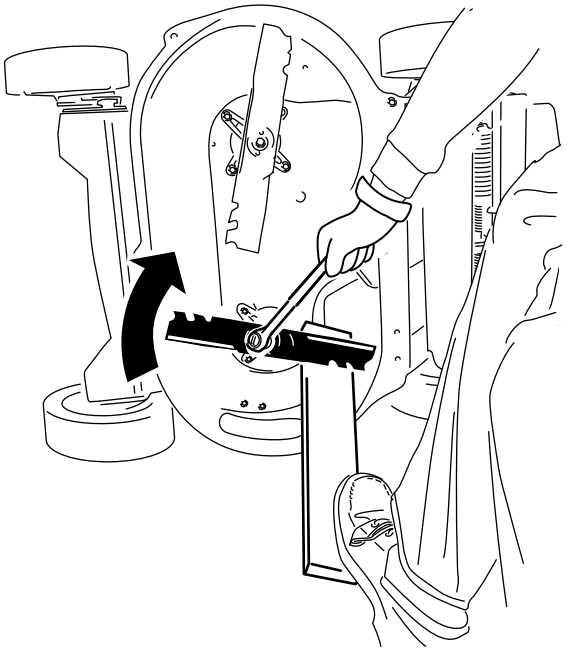

g232801

Rysunek 42

3. Obróć zamontowane ostrze o ¼ obrotu, tak aby było ustawione pionowo i zamontuj drugie ostrze w ten sam sposób, jak pierwsze (patrz krok 1).

   Informacja: Ostrza powinny być ustawione prostopadle, tworząc odwróconą literę T, jako pokazano na Rysunek 43.

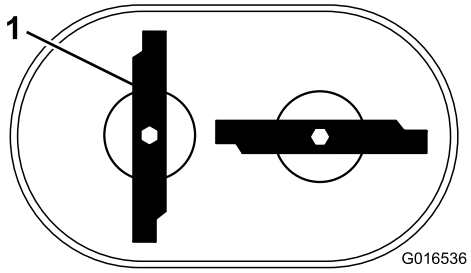

g016536

Rysunek 43

1. Ostrze (2)

4. Dokręć drugie ostrze; patrz krok 2.
5. Obróć ręcznie ostrza o pełne 360°, aby upewnić się, że się nie stykają.

   Informacja: Jeśli ostrza się dotykają, nie są zamontowane prawidłowo. Powtarzaj kroki od 1 do 3 do momentu, gdy ostrza przestaną się dotykać.

⚠ OSTRZEŻENIE

Nieprawidłowe zamontowanie ostrzy może spowodować uszkodzenie maszyny lub doprowadzić do zranienia operatora lub osób postronnych.

Podczas montowania ostrzy zachowaj szczególną ostrożność.

Przechowywanie

Przechowuj maszynę w chłodnym, czystym i suchym miejscu.

Bezpieczeństwo przy przechowywaniu

Przed przystąpieniem do regulacji, obsługi technicznej, czyszczenia lub przed składowaniem maszyny należy zawsze wyłączyć silnik, wyjąć kluczyk zapłonu (jeżeli występuje), zaczekać, aż wszystkie elementy ruchome się zatrzymają, a maszyna ostygnie.

Informacje ogólne

1. Wykonaj zalecane procedury rocznej konserwacji; patrz Konserwacja (Strona 22).
2. Wyczyść spód obudowy maszyny; patrz Czyszczenie dolnej części urządzenia. (Strona 21).
3. Usuń sieczkę, zanieczyszczenia i zabrudzenia z zewnętrznych części maszyny, osłony i górnej części maszyny.
4. Sprawdź stan ostrzy; patrz Sprawdzanie ostrzy (Strona 28).
5. Przeprowadź serwis filtra powietrza; patrz Konserwacja filtra powietrza (Strona 23).
6. Dokręć wszystkie nakrętki, śruby i wkręty.
7. Pomaluj miejsca zardzewiałe lub takie, w których odprysnął lakier, lakierem dostępnym u przedstawiciela autoryzowanego serwisu.
8. **Tylko model z rozruchem elektrycznym:** Ładuj akumulator przez 24 godziny, następnie odłącz ładowarkę akumulatora i umieść maszynę w nieogrzewanym obszarze. W przypadku przechowywania maszyny w ogrzewanym obszarze należy ładować akumulator co 90 dni. Wyjmij kluczyk.
9. Złóż uchwyt na czas przechowywania; patrz 1 Montowanie i rozkładanie uchwytu (Strona 5).

Przygotowanie układu paliwowego

⚠ OSTRZEŻENIE

Paliwo może w trakcie długotrwałego przechowywania wyparować i eksplodować w przypadku kontaktu z otwartym płomieniem.

- **Nie przechowuj paliwa przez dłuższy okres czasu.**
- **Nie przechowuj maszyny z paliwem w zbiorniku lub gaźniku w pomieszczeniu, w którym występuje otwarty płomień. (Np. piec lub płomyk pilotowy podgrzewacza wody).**
- **Przed przechowaniem w pomieszczeniu zaczekaj, aż silnik ostygnie.**

Przy ostatnim tankowaniu w roku dodaj stabilizatora paliwa, zgodnie z zaleceniami producenta silnika. Przed umieszczeniem maszyny w miejscu przechowywania opróżnij zbiornik paliwa, wykonując ostatnie koszenie.

1. Uruchom maszynę i pozwól jej pracować, aż silnik zatrzyma się z powodu braku paliwa.
2. Ponownie uruchom silnik i poczekaj, aż sam się zatrzyma. Silnik będzie dostatecznie suchy, kiedy nie będzie można go uruchomić.

Przygotowanie silnika

1. Kiedy silnik będzie jeszcze ciepły, wymień olej silnikowy; patrz Wymiana oleju silnikowego (Strona 23).
2. Odłącz przewód od świecy zapłonowej i wyjmij kluczyk zapłonu (tylko model z rozruchem elektrycznym).
3. Wyjmij świecę zapłonową.
4. Używając pojemnika z olejem dodaj ok. 30 ml oleju silnikowego, wlewając go przez otwór świecy zapłonowej.
5. Pociągnij powoli kilkakrotnie linkę rozrusznika, aby rozprowadzić olej w cylindrze.
6. Zamontuj świecę zapłonową, ale nie podłączaj do niej kabla. Zamocuj kabel tak, aby nie stykał się ze świecą zapłonową.

Przygotowanie maszyny po przechowywaniu

1. Rozłóż uchwyt; patrz 1 Montowanie i rozkładanie uchwytu (Strona 5).

2. Sprawdź i dokręć wszystkie mocowania.
3. Wykręć świecę zapłonową i szybko zakręć silnikiem, używając rozrusznika, aby wydmuchać nadmiar oleju z cylindra.
4. Sprawdź świecę zapłonową i wymień ją, jeśli jest zanieczyszczona, zużyta lub pęknięta; patrz Instrukcja obsługi silnika.
5. Wkręć świecę zapłonową i dokręć ją z zalecanym momentem 20 N·m.
6. Wykonaj wszystkie wymagane procedury konserwacji; patrz Konserwacja (Strona 22).
7. Sprawdź poziom oleju w silniku, patrz Uzupełnianie paliwa (Strona 10).
8. Uzupełnij zbiornik świeżym paliwem; patrz Uzupełnianie paliwa (Strona 10).
9. **Tylko modele z rozruchem elektrycznym:** Naładuj akumulator, patrz 5 Ładowanie akumulatora (Strona 7).
10. Podłącz kabel do świecy zapłonowej.

Notatki:

Notatki:

Polityka ochrony prywatności – EOG i Wielka Brytania

Jak Toro wykorzystuje dane osobowe użytkownika

Firma Toro („Toro”) szanuje prywatność użytkownika. Toro może gromadzić niektóre dane osobowe nabywcy naszych produktów, bezpośrednio od niego lub od lokalnego podmiotu lub dealera Toro. Toro wykorzystuje te informacje w celu zrealizowania zobowiązań umownych, np. zarejestrowania gwarancji, realizacji zgłoszenia gwarancyjnego lub kontaktu z użytkownikiem w przypadku akcji serwisowej produktów oraz w uzasadnionych celach biznesowych, np. do badania poziomu zadowolenia klientów, doskonalenia naszych produktów lub przekazywania informacji o produkcie, którymi użytkownik może być zainteresowany. Firma Toro może udostępniać te dane swoim oddziałom, sprzedawcom i innym partnerom biznesowym w związku z tymi działaniami. Możemy również ujawniać dane osobowe, jeżeli wymagają tego przepisy lub w związku ze sprzedażą, nabyciem lub połączeniem podmiotów. Nigdy nie przekażemy Twoich danych osobowych żadnej innej firmie w celach marketingowych.

Przechowywanie danych osobowych użytkownika

Firma Toro przechowuje dane osobowe użytkownika dopóki są one przydatne dla powyższych celów, oraz zgodnie z obowiązującymi przepisami. Dodatkowe informacje o obowiązujących okresach przechowywania można uzyskać pod adresem e-mail: legal@toro.com.

Zobowiązanie Toro dotyczące bezpieczeństwa

Dane osobowe użytkownika mogą być przetwarzane w Stanach Zjednoczonych lub innym kraju, którego przepisy o ochronie danych mogą być mniej surowe niż przepisy obowiązujące w kraju zamieszkania użytkownika. W przypadku przekazania informacji użytkownika poza jego kraj zamieszania podejmiemy prawnie wymagane kroki, aby zapewnić odpowiednią ochronę informacji użytkownika oraz dopilnować ich bezpiecznego przetwarzania.

Dostęp i poprawianie

Użytkownik ma prawo dostępu do swoich danych osobowych oraz ich poprawiania, a także wniesienia sprzeciwu wobec przetwarzania jego danych lub ograniczenia ich przetwarzania. W tym celu prosimy o kontakt pod adresem e-mail: legal@toro.com. Jeżeli masz wątpliwości dotyczące sposobu postępowania z Twoimi danymi osobowymi przez firmę Toro prosimy o bezpośrednie zgłaszanie ich do nas. Zwracamy uwagę na fakt, że mieszkańcy Unii Europejskiej mają prawo wniesienia skargi do Urzędu Ochrony Danych Osobowych.

TORO®

Count on it.