Form No. 3436-978 Rev A

Kit de muelle HD

Cortacésped de asiento TITAN®

Nº de modelo 140-2069

Instrucciones de instalación

Instalación

Preparación de la máquina

1. Aparque la máquina en una superficie nivelada.
2. Desactive el mando de control de las cuchillas.
3. Accione el freno de estacionamiento.
4. Mueva las palancas de control de movimiento hacia fuera a la posición de BLOQUEO/PUNTO MUERTO.
5. Pare el motor y retire la llave.

Retirada de los muelles traseros existentes

1. Retire la contratuerca de leva (½") que sujeta la parte superior del muelle trasero existente (Figura 1).

   Guarde la contratuerca de leva (½").
2. Retire la tuerca con arandela prensada (⅜") que sujeta la parte inferior del muelle trasero existente (Figura 1).

   Guarde la tuerca con arandela prensada (⅜").
3. Retire el muelle trasero existente (Figura 1).
4. Repita este procedimiento en el otro lado.

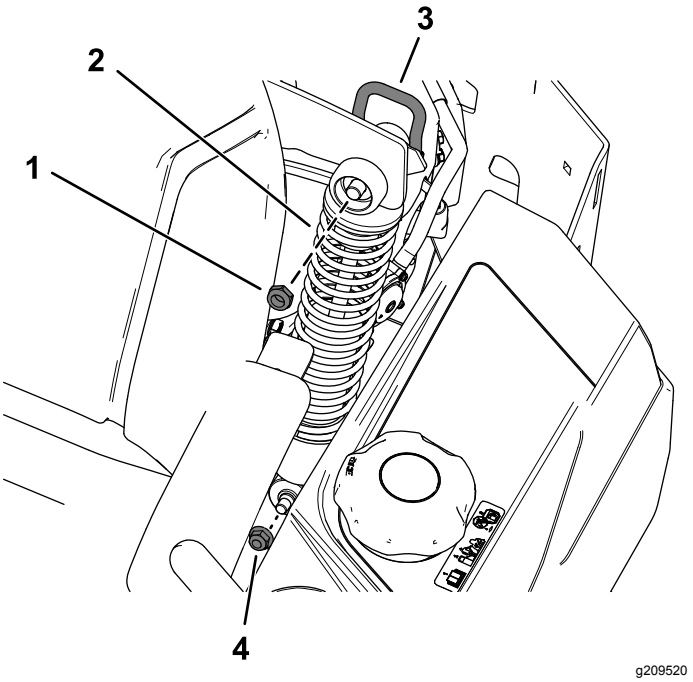

g209520

Figura 1

1. Contratuerca de leva (½")
2. Muelle trasero
3. Palanca de bloqueo de la leva en la posición de bloqueado
4. Tuerca con arandela prensada (⅜")

Instalación de los muelles traseros de servicio pesado nuevos

1. Instale el muelle trasero nuevo usando la contratuerca de leva (½") y la tuerca con arandela prensada (⅜") que retiró anteriormente, según se muestra en la Figura 1.
2. Con la palanca de bloqueo de la leva en la posición de bloqueado, apriete la contratuerca (½") a 15 – 16 N·m.
3. Repita este procedimiento en el otro lado.

© 2019—The Toro® Company
8111 Lyndale Avenue South
Bloomington, MN 55420

Registre su producto en www.Toro.com.

Traducción del original (ES)
Impreso en EE. UU.
Reservados todos los derechos

3436-978 A

Retirada del muelle delantero existente

1. Coloque una tabla de 38 mm x 89 mm debajo del reposapiés para bloquear la parte delantera de la plataforma.
2. Retire los 2 pernos de cuello largo y las 2 tuercas con arandela prensada (⅜") que sujetan el muelle delantero existente (Figura 2).

   Guarde los 2 pernos de cuello largo y las 2 tuercas con arandela prensada (⅜").
3. Retire el muelle delantero existente (Figura 2).

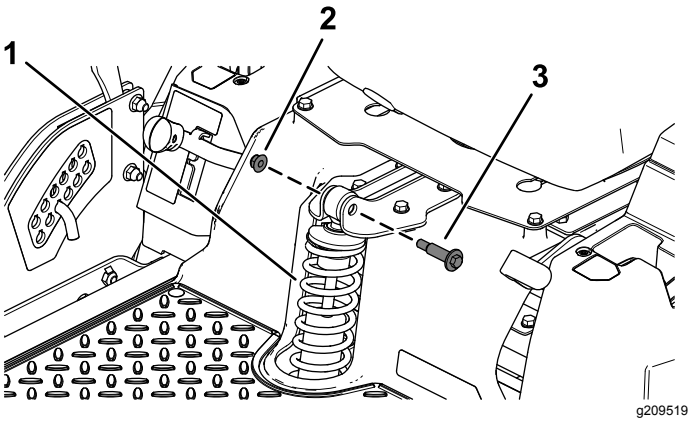

Figura 2

Parte superior del muelle delantero ilustrada

1. Muelle delantero
2. Tuerca con arandela prensada (⅜")
3. Perno de cuello largo

Instalación del muelle delantero de servicio pesado nuevo

Instale el muelle delantero nuevo usando los 2 pernos de cuello largo y las 2 tuercas con arandela prensada (⅜") que retiró anteriormente, como se muestra en la Figura 2.