Form No. 3436-979 Rev A

Kit ressorts renforcés

Tondeuse autoportée Titan ®

N° de modèle 140-2069

Instructions de montage

Montage

Préparation de la machine

1. Garez la machine sur une surface plane et horizontale.
2. Désengagez la commande des lames.
3. Serrez le frein de stationnement.
4. Poussez les leviers de commande de déplacement vers l'extérieur à la position de VERROUILLAGE AU POINT MORT.
5. Coupez le moteur et enlevez la clé.

Dépose des ressorts arrière existants

1. Retirez le contre-écrou de came (½") qui fixe le haut du ressort arrière existant (Figure 1).

   Conservez le contre-écrou de came (½").
2. Retirez l'écrou à embase (3/8") qui fixe le bas du ressort arrière existant (Figure 1).

   Conservez l'écrou à embase (3/8").
3. Déposez le ressort arrière existant (Figure 1).
4. Répétez cette procédure de l'autre côté.

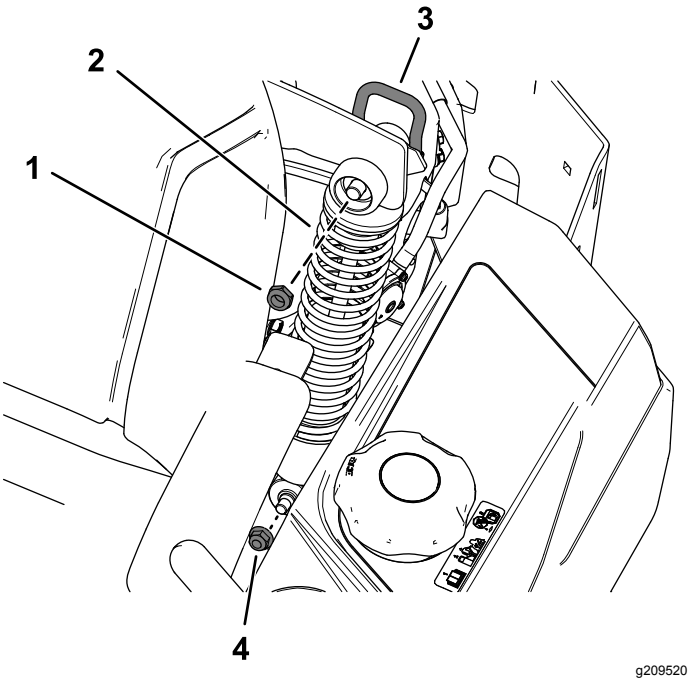

Figure 1

1. Contre-écrou de came (½")
2. Ressort arrière
3. Levier de verrouillage de came en position verrouillée
4. Écrou à embase (3/8")

Pose des nouveaux ressorts arrière renforcés

1. Montez le nouveau ressort arrière à l'aide du contre-écrou de came (½") et de l'écrou à embase (3/8") retirés précédemment, comme montré à la Figure 1.
2. Placez le levier de verrouillage de came en position verrouillée, puis serrez le contre-écrou de came (½") à un couple de 15 à 16 N·m.
3. Répétez cette procédure de l'autre côté.

© 2019—The Toro® Company
8111 Lyndale Avenue South
Bloomington, MN 55420

Enregistrez votre produit à www.Toro.com.

Traduction du texte d'origine (FR)
Imprimé aux États-Unis
Tous droits réservés

3436-979 A

Dépose du ressort avant existant

1. Placez une planche de 38 x 89 mm sous le repose-pied pour bloquer l'avant de la plate-forme.
2. Retirez les 2 boulons à épaulement et les 2 écrous à embase (3/8") qui fixent le ressort avant existant (Figure 2).

   Conservez les 2 boulons à épaulement et les 2 écrous à embase (3/8").
3. Déposez le ressort avant existant (Figure 2).

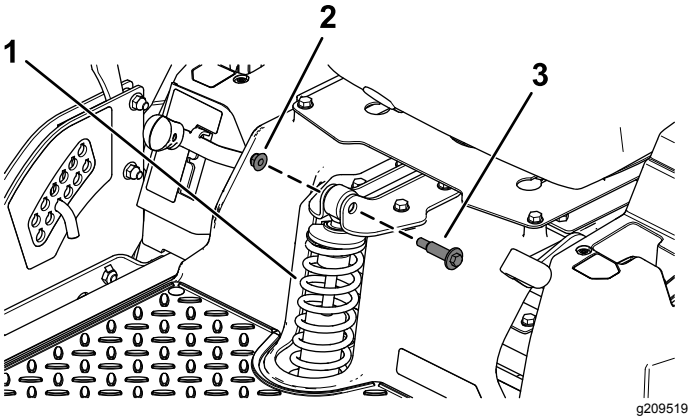

Figure 2

Haut du ressort avant montré

1. Ressort avant
2. Écrou à embase (3/8")
3. Boulon à épaulement

Pose du nouveau ressort avant renforcé

Fixez le nouveau ressort avant à l'aide des 2 boulons à épaulement et des 2 écrous à embase (3/8") retirés précédemment, comme montré à la Figure 2.