Form No. 3437-332 Rev A

TORO®

Count on it.

Podręcznik operatora

Zestaw dmuchawy i napędu o szerokości 122, 132 i 152 cm

Standardowy zestaw workujący E-Z Vac™, Kosiarka samojezdna o zerowym promieniu skrętu

Model nr 78401—Numer seryjny 400000000 i wyższe
Model nr 78402—Numer seryjny 400000000 i wyższe
Model nr 78403—Numer seryjny 400000000 i wyższe
Model nr 78404—Numer seryjny 400000000 i wyższe
Model nr 78405—Numer seryjny 400000000 i wyższe
Model nr 78406—Numer seryjny 400000000 i wyższe

Zarejestruj produkt pod adresem www.Toro.com.
Tłumaczenie oryginału (PL)

3437-332 A

Wprowadzenie

Przeczytaj uważnie poniższe informacje, aby poznać zasady właściwej obsługi i konserwacji urządzenia, nie uszkodzić go i uniknąć obrażeń ciała. Odpowiedzialność za prawidłowe i bezpieczne użytkowanie produktu spoczywa na Tobie.

Odwiedź www.Toro.com w kwestiach dotyczących materiałów szkoleniowych z zakresu bezpieczeństwa oraz eksploatacji produktu, informacji na temat akcesoriów, pomocy w znalezieniu autoryzowanego sprzedawcy lub rejestracji urządzenia.

Aby skorzystać z serwisu, zakupić oryginalne części Toro lub uzyskać dodatkowe informacje, skontaktuj się z przedstawicielem autoryzowanego serwisu lub biurem obsługi klienta firmy Toro, a także przygotuj numer modelu i numer seryjny urządzenia. Rysunek 1 przedstawia położenie numeru modelu i numeru seryjnego na produkcie. Zapisz je w przewidzianym na to miejscu.

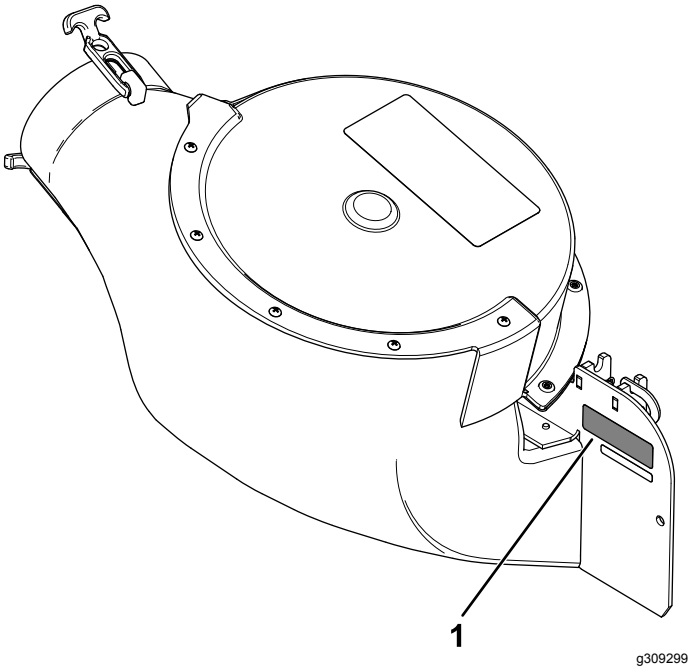

Rysunek 1

1. Położenie numeru modelu i numeru seryjnego dmuchawy

Model nr _____

Numer seryjny _____

Niniejsza instrukcja zawiera opis potencjalnych zagrożeń, a zawarte w niej ostrzeżenia zostały oznaczone symbolem ostrzegawczym (Rysunek 2), który sygnalizuje niebezpieczeństwo mogące spowodować poważne obrażenia lub śmierć w razie zlekceważenia zalecanych środków ostrożności.

g000502

Rysunek 2

Symbol ostrzegawczy

W niniejszej instrukcji występują 2 słowa podkreślające wagę informacji. **Ważne** zwraca uwagę na szczególne informacje techniczne, a **Uwaga** podkreśla informacje ogólne, wymagające szczególnej uwagi.

Spis treści

Bezpieczeństwo 3
Naklejki informacyjne i ostrzegawcze 3
Montaż 5
1 Przygotowanie maszyny 6
2 Demontaż dotychczasowego paska, wspornika i kanału wyrzutowego 6
3 Montaż zespołu koła pasowego dmuchawy i wspornika pokrywy paska 7
4 Montaż przegrody 10
5 Instalowanie zespołu dmuchawy 11
6 Montaż paska dmuchawy oraz pokrywy paska dmuchawy 13

© 2020—The Toro® Company
8111 Lyndale Avenue South
Bloomington, MN 55420

Napisz do nas pod adres www.Toro.com.
Wydrukowano w Stanach Zjednoczonych
Wszelkie prawa zastrzeżone

Bezpieczeństwo

Naklejki informacyjne i ostrzegawcze

Etykiety dotyczące bezpieczeństwa oraz instrukcje są wyraźnie widoczne dla operatora i znajdują się w pobliżu wszystkich miejsc potencjalnego zagrożenia. Uszkodzone i brakujące etykiety należy wymienić.

decal133-8061

133-8061

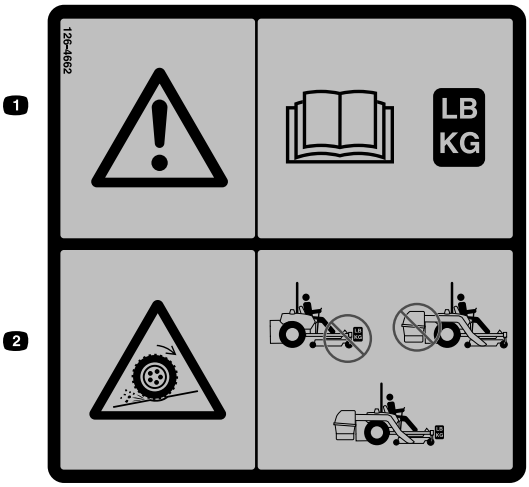

decal126-4662

126-4662

1. Ostrzeżenie: sprawdź w *Instrukcję obsługi* właściwą liczbę odważników.
2. Niebezpieczeństwo utraty trakcji i zdolności kierowania oraz zmniejszenia stabilności – montaż obciążników zestawu Ez Vac, gdy zestaw nie jest on zamontowany może spowodować utratę trakcji i zdolności kierowania. Zainstalowanie zestawu Ez Vac bez zamontowania obciążników zestawu może spowodować pogorszenie stabilności. Obciążniki należy montować tylko wraz z zainstalowanym zestawem Ez Vac.

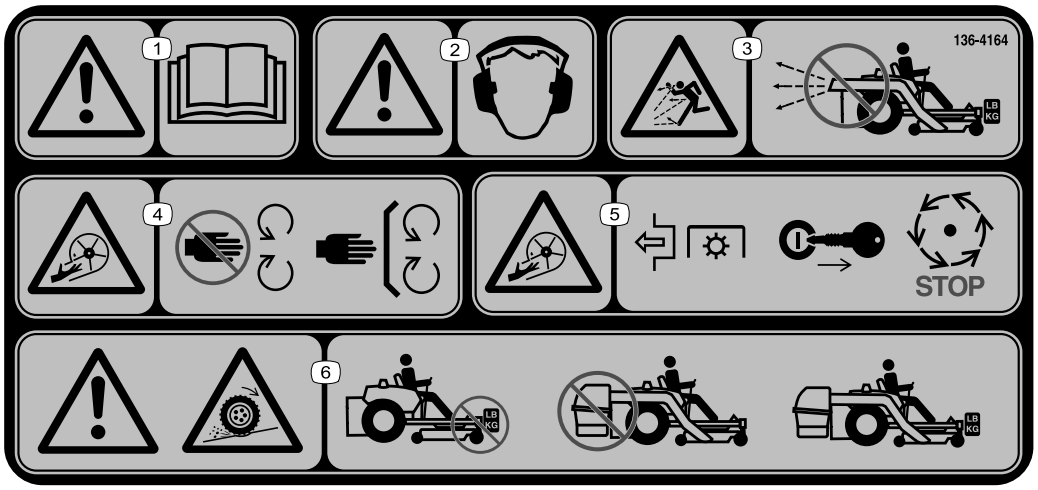

decal136-4164

136-4164

1. Ostrzeżenie – przeczytaj *Instrukcję obsługi*.
2. Ostrzeżenie – koniecznie noś ochronniki słuchu.
3. Niebezpieczeństwo wyrzucenia przedmiotów – nie korzystaj dmuchawy, jeżeli cały układ nie został zamontowany i nie jest zabezpieczony zaczepami.
4. Ryzyko przecięcia/odcięcia członków, wirnik – zachowaj bezpieczną odległość od części ruchomych; wszystkie zabezpieczenia i osłony muszą być na swoim miejscu.
5. Ryzyko przecięcia/odcięcia członków, wirnik – odłącz napęd PTO, wyjmij kluczyk zapłonu i odczekaj, aż wszystkie części ruchome się zatrzymają.
6. Ostrzeżenie, utrata przyczepności – nie wolno korzystać z maszyny, jeżeli zamontowane są wyłącznie obciążniki przeciwwagi; nie wolno korzystać z maszyny, jeżeli zamontowany jest wyłącznie zestaw E-Z Vac; maszynę można eksploatować wyłącznie przy zamontowanym zarówno zestawie E-Z Vac jak i obciążnikach przeciwwagi.

Instalacja

Elementy luzem

Za pomocą poniższego zestawienia sprawdź, czy zostały dostarczone wszystkie elementy.

Procedura	Opis	Ilość	Sposób użycia
1	Nie są potrzebne żadne części	–	Przygotuj maszynę.
2	Nie są potrzebne żadne części	–	Zdemontuj dotychczasowy pasek, wspornik i kanał wyrzutowy.
3	Zespół koła pasowego dmuchawy Wspornik pokrywy paska Nakrętka szybkozłączna Śruba podsadzana (¼ x ¾ cala) Nakrętka zabezpieczająca (¼ cala) Nakrętka zabezpieczająca (3/8 cala) Koło pasowe dmuchawy Nakrętka zabezpieczająca (¾ cala) Podkładka Mocowanie koła pasowego	1 1 1 2 2 3 1 1 1 1	Zamontuj zespół koła pasowego dmuchawy.
4	Przegroda Śruba podsadzana (5/16 x ⅞ cala) Nakrętka kołnierzowa (5/16 cala) Śruba podsadzana (⅜ x ⅞ cala) Nakrętka kołnierzowa (⅜ cala)	1 1 1 2 2	Zainstaluj przegrodę.
5	Zespół dmuchawy Pasek dmuchawy Sworzeń osi obrotu Kołek sprężysty	1 1 1 1	Zainstaluj zespół dmuchawy
6	Pokrywa paska dmuchawy Gałka	1 1	Zamontuj pasek dmuchawy oraz pokrywę paska dmuchawy.

Informacja: Określ lewą i prawą stronę maszyny ze standardowego stanowiska operatora.

1

Przygotowanie maszyny

Nie są potrzebne żadne części

Procedura

1. Zaparkuj maszynę na równym podłożu.
2. Przesuń dźwignie sterowania w położenie NEUTRALNE ZABLOKOWANE.
3. Załącz hamulec postojowy.
4. Wyłącz silnik i wyjmij kluczyk ze stacyjki.

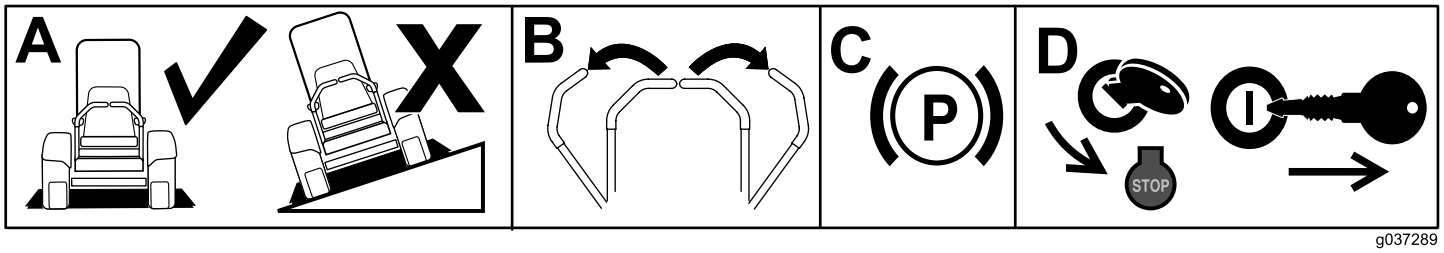

g037289

g037289

Rysunek 3

2

Demontaż dotychczasowego paska, wspornika i kanału wyrzutowego

Nie są potrzebne żadne części

Procedura

Informacja: Przed zdemontowaniem pokrywy paska oczyść obszar wokół niej.

1. Opuść podwozie tnące kosiarki do najmniejszej wysokości koszenia.
2. Zdemontuj prawą pokrywę pasa (Rysunek 4).

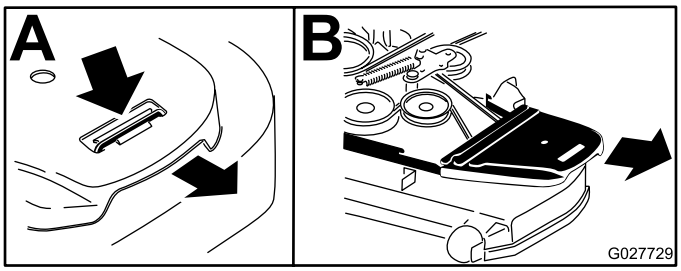

g027729

g027729

Rysunek 4

3. Zdemontuj prawy wspornik pokrywy paska, **dwie podkładki (tylko podwozia tnące o szerokości 152 cm)** oraz dwie nakrętki kołnierzowe z podwozia tnącego kosiarki (Rysunek 5).

Informacja: Zachowaj elementy zdemontowane w trakcie tej procedury, aby można je było wykorzystać podczas kolejnej sezonowej wymiany wyposażenia maszyny.

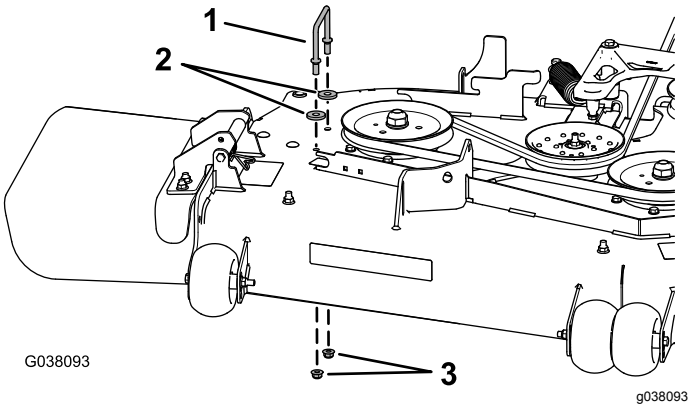

Rysunek 5

1. Prawy wspornik pokrywy paska
2. Tylko podkładki w przypadku podwozi tnących o szerokości 152 cm
3. Nakrętki kołnierzowe

4. Odkręć nakrętkę zabezpieczającą, śrubę, sprężynę i element dystansowy mocujące deflektor do wsporników osi obrotu (Rysunek 6).

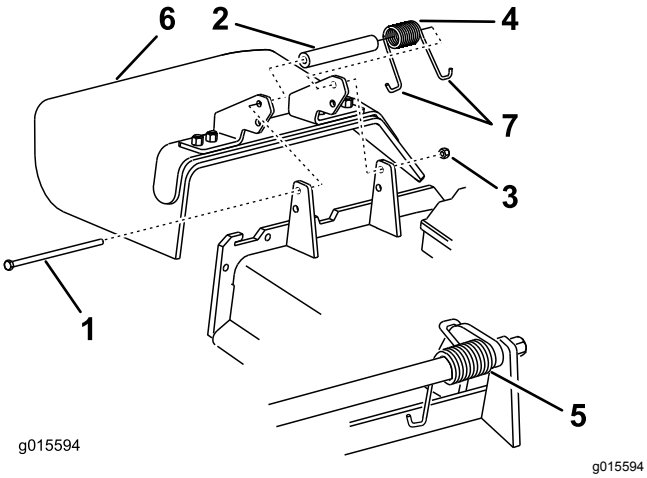

Rysunek 6

1. Śruba
2. Element dystansowy
3. Nakrętka zabezpieczająca
4. Sprężyna
5. Zamontowana sprężyna
6. Deflektor trawy
7. Koniec sprężyny z zaczepem w kształcie litery J

5. Zdemontuj deflektor trawy (Rysunek 6).

3

Montaż zespołu koła pasowego dmuchawy i wspornika pokrywy paska

Części potrzebne do tej procedury:

1	Zespół koła pasowego dmuchawy
1	Wspornik pokrywy paska
1	Nakrętka szybkozłączna
2	Śruba podsadzana (¼ x ¾ cala)
2	Nakrętka zabezpieczająca (¼ cala)
3	Nakrętka zabezpieczająca (3/8 cala)
1	Koło pasowe dmuchawy
1	Nakrętka zabezpieczająca (¾ cala)
1	Podkładka
1	Mocowanie koła pasowego

Procedura

1. Zlikwiduj w kosiarce naprężenie sprężyny sprężynowego jałowego koła pasowego, patrz Rysunek 7 lub Rysunek 9.

Informacja: W przypadku modeli dmuchawy 78401, 78402 oraz 78403 użyj narzędzia do demontażu sprężyny (część Toro nr 92-5771) w celu zdjęcia sprężyny ze słupka na podwoziu tnącym (Rysunek 8).

Informacja: W przypadku modeli dmuchawy 78404, 78405 i 78406, za pomocą klucza grzechotkowego włożonego w kwadratowy otwór w ramieniu jałowego koła pasowego zlikwiduj naprężenie sprężyny jałowego koła pasowego (Rysunek 9).

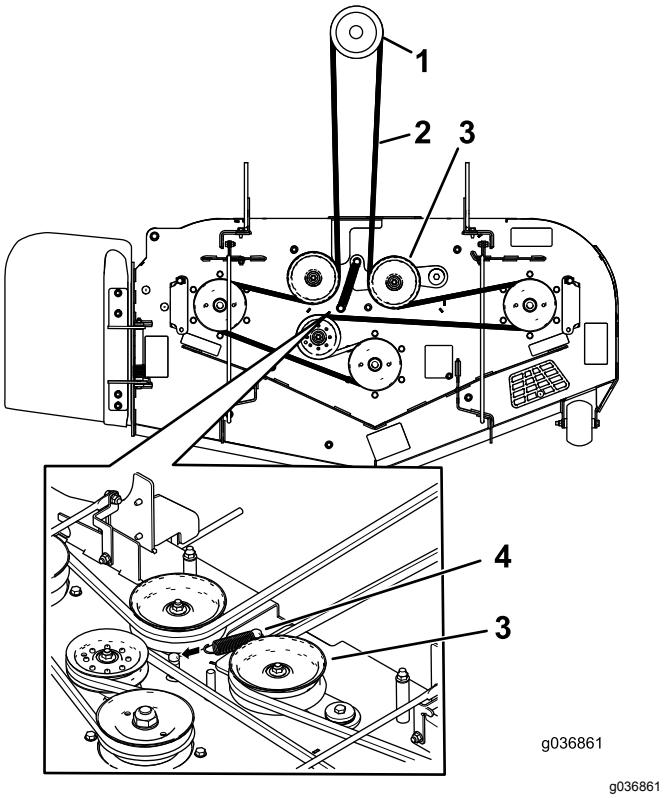

Rysunek 7

Modele 78401, 78402 i 78403

1. Koło pasowe sprzęgła
2. Pasek kosiarki
3. Sprężynowe jałowe koło pasowe
4. Sprężyna

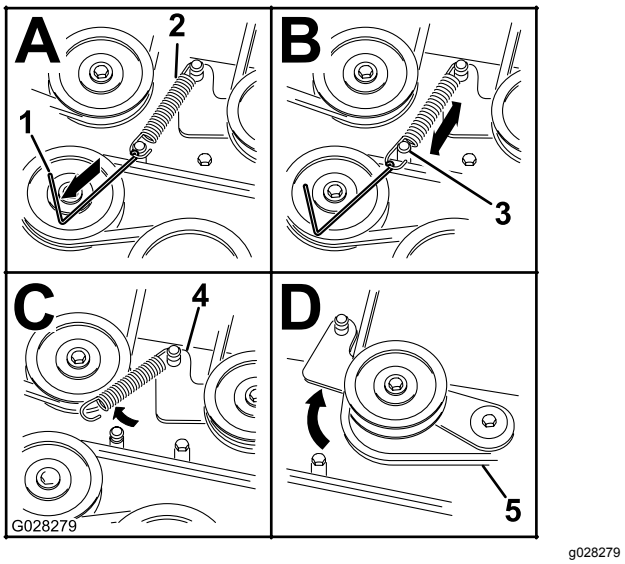

Rysunek 8

Modele 78401, 78402 i 78403

1. Narzędzie do demontażu sprężyny (część Toro nr 92-5771)
2. Sprężyna jałowego koła pasowego
3. Słupek podwozia tnącego kosiarki
4. Ramię koła pasowego luźnego
5. Pasek kosiarki

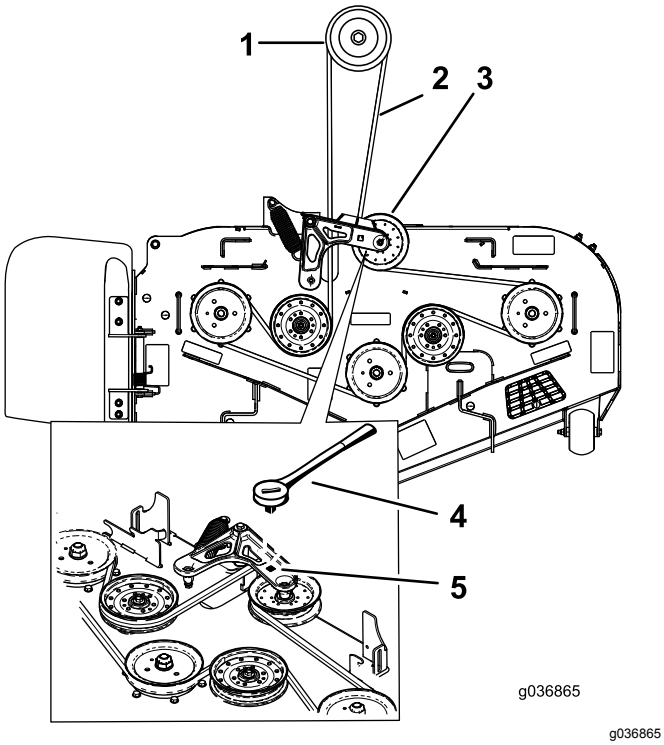

Rysunek 9

Modele 78404, 78405 i 78406

1. Koło pasowe sprzęgła
2. Pasek kosiarki
3. Sprężynowe jałowe koło pasowe
4. Klucz grzechotkowy
5. Kwadratowy otwór na zabierak klucza grzechotkowego w ramieniu jałowego koła pasowego

2. Zdejmij pasek z prawego koła pasowego podwozia tnącego.
3. Za pomocą klucza (1½ cala) przytrzymaj wał wrzeciona podczas odkręcania nakrętki zabezpieczającej (¾ cala) i podkładki z wału wrzeciona (Rysunek 10).

   Informacja: W modelach dmuchawy 78404, 78405 i 78406 odłóż na bok nakrętkę zabezpieczającą (3/4 cala) i podkładkę.

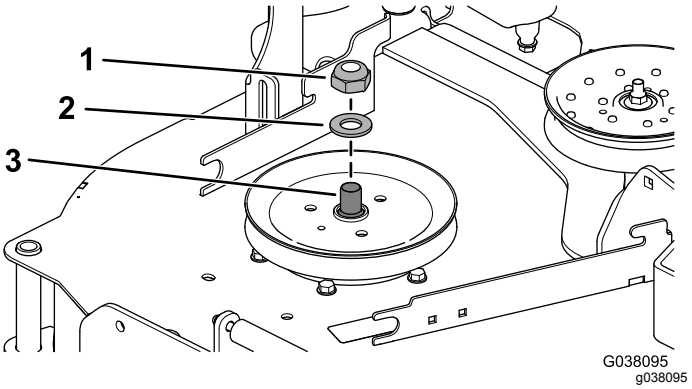

Rysunek 10

1. Nakrętka zabezpieczająca (¾ cala)
2. Podkładka
3. Wał prawego wrzeciona

4. Za pomocą klucza (1½ cala) przytrzymaj wał wrzeciona podczas odkręcania nakładania podwójnego koła pasowego na wał prawego wrzeciona.
   - W przypadku **modeli dmuchawy 78401, 78402 i 78403** postępuj jak niżej:
     A. Za pomocą nakrętki zabezpieczającej (¾ cala) z podkładką zamocuj nowe podwójne koło pasowe do wału prawego wrzeciona (Rysunek 11).
     B. Dokręć nakrętkę zabezpieczającą z momentem od 176 do 217 N·m.

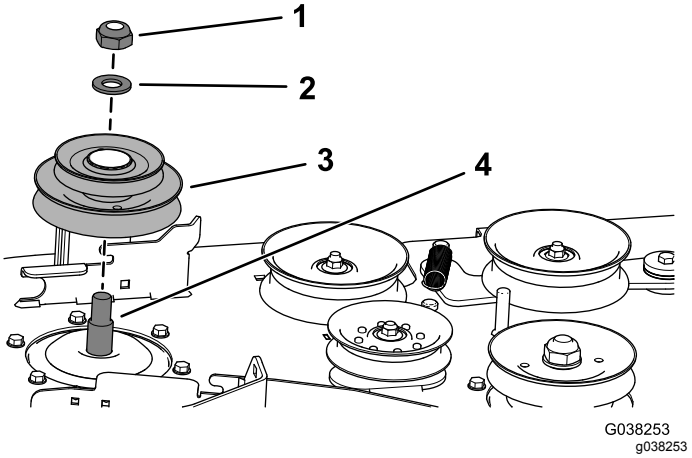

Rysunek 11

1. Nakrętka zabezpieczająca (¾ cala)
2. Podkładka
3. Podwójne koło pasowe
4. Wał prawego wrzeciona

- W przypadku **modeli dmuchawy 78404, 78405 i 78406** postępuj jak niżej:
  A. Przełóż gwintowane kołki mocowania koła pasowego przez otwory w kole pasowym podwozia (Rysunek 12).
  B. Za pomocą odłożonych wcześniej nakrętki (¾ cala) z podkładką, zamocuj koło pasowe podwozia do wału wrzeciona (Rysunek 12).
  C. Dokręć nakrętkę zabezpieczającą z momentem od 176 do 217 N·m.
  D. Nałóż koło pasowe dmuchawy na kołki gwintowane i luźno przykręć nakrętkę zabezpieczającą (Rysunek 12).
  E. Przekręć koło pasowe dmuchawy w prawo, aż się zatrzyma.
  F. Dokręć 3 nakrętki zabezpieczające z momentem 18 N·m.

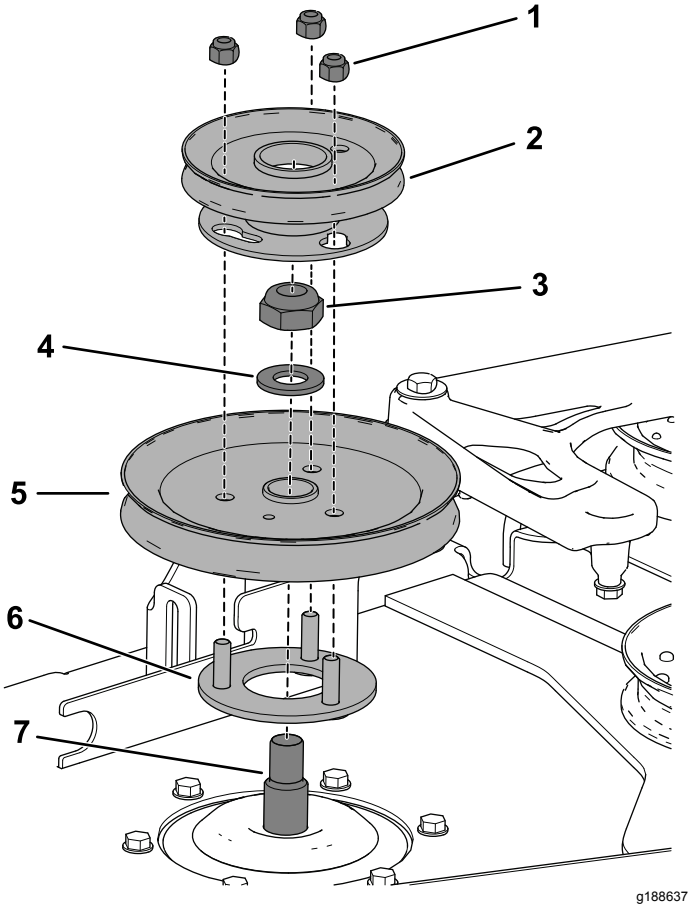

Rysunek 12

1. Nakrętka zabezpieczająca (⅜ cala)
2. Koło pasowe dmuchawy
3. Nakrętka zabezpieczająca (¾ cala)
4. Podkładka
5. Dotychczasowe koło pasowe podwozia tnącego
6. Mocowanie koła pasowego
7. Wał prawego wrzeciona

5. Upewnij się, że śruba ostrza jest dokręcona z momentem od 115 do 149 N·m.
6. Załóż pasek na dolne koło pasowe podwójnego koła pasowego (Rysunek 13).

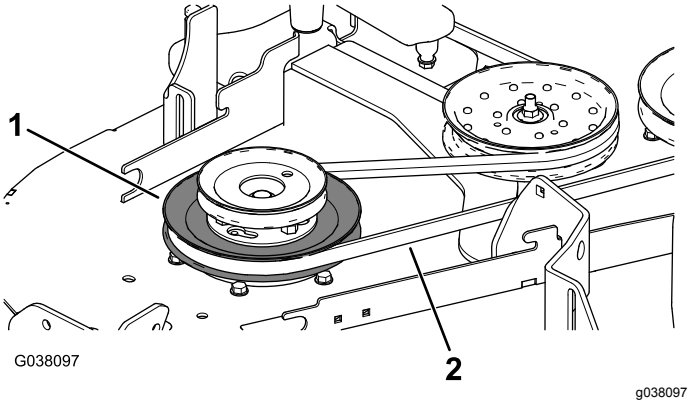

Rysunek 13

1. Dolne koło pasowe
2. Pasek kosiarki

7. Zamocuj wspornik pokrywy paska do podwozia tnącego za pomocą 2 śrub podsadzanych (¼ x ¾ cala) i 2 nakrętek zabezpieczających (¼ cala), jak pokazano na Rysunek 14.
8. Przykręć nakrętkę szybkozłączną do wspornika pokrywy paska (Rysunek 14).

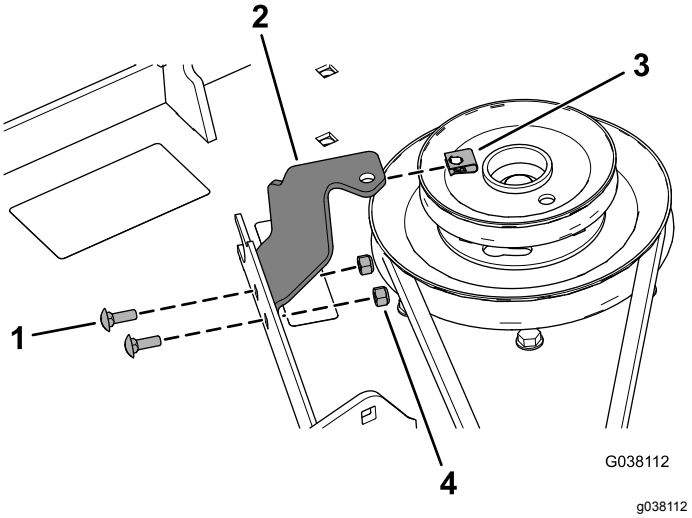

Rysunek 14

1. Śruba podsadzana (¼ x ¾ cala)
2. Wspornik pokrywy paska
3. Nakrętka szybkozłączna
4. Nakrętka zabezpieczająca (¼ cala)

9. Załóż pasek podwozia tnącego i poprowadź go wokół sprężynowego jałowego koła pasowego (Rysunek 7 lub Rysunek 9).
10. Użyj narzędzia do demontażu sprężyny (część Toro nr 92-5771) do zamocowania sprężyny do sprężynowego jałowego koła pasowego.

4

Montaż przegrody

Części potrzebne do tej procedury:

1	Przegroda
1	Śruba podsadzana (5/16 x ⅞ cala)
1	Nakrętka kołnierzowa (5/16 cala)
2	Śruba podsadzana (⅜ x ⅞ cala)
2	Nakrętka kołnierzowa (⅜ cala)

Procedura

1. Zdemontuj 2 dotychczasowe nakrętki kołnierzowe (⅜ cala) oraz 2 śruby podsadzane (⅜ x ⅞ cala) z podwozia tnącego kosiarki (Rysunek 15).

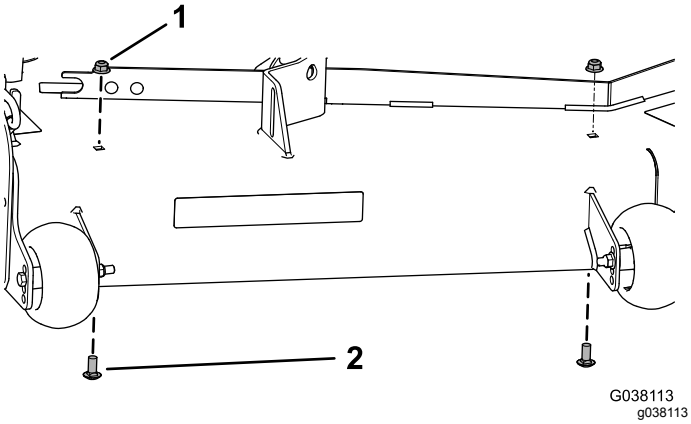

Rysunek 15

1. Nakrętka kołnierzowa (⅜ cala)
2. Śruba podsadzana (⅜ x ⅞ cala)

2. Zainstaluj przegrodę za pomocą śruby podsadzanej (5/16 x ⅞ cala), nakrętki kołnierzowej (5/16 cala), 2 śrub podsadzanych (⅜ x ⅞ cala) oraz 2 nakrętek kołnierzowych (⅜ cala), jak pokazano na Rysunek 16.

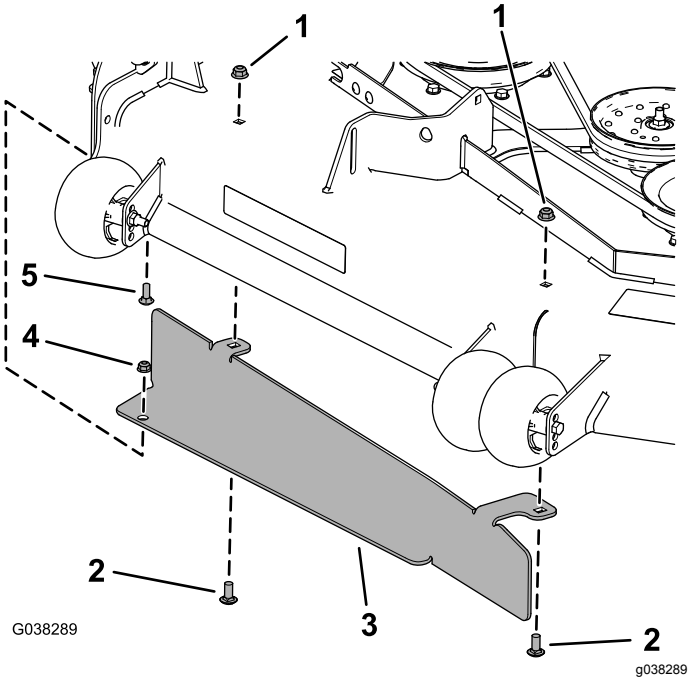

Rysunek 16

1. Nakrętka kołnierzowa (⅜ cala)
2. Śruba podsadzana (⅜ x ⅞ cala)
3. Przegroda
4. Nakrętka kołnierzowa (5/16 cala)
5. Śruba podsadzana (5/16 x ⅞ cala)

5

Instalowanie zespołu dmuchawy

Części potrzebne do tej procedury:

1	Zespół dmuchawy
1	Pasek dmuchawy
1	Sworzeń osi obrotu
1	Kołek sprężysty

Procedura

Upewnij się, że sworzeń osi obrotu jest zamocowany do zespołu dmuchawy we właściwym miejscu (Rysunek 17).

- W przypadku podwozia tnącego o szerokości 120 lub 130 cm zamontuj sworzeń osi obrotu w przednim otworze (Rysunek 17).
- W przypadku podwozia tnącego o szerokości 151 cm zamontuj sworzeń osi obrotu w tylnym otworze (Rysunek 17).

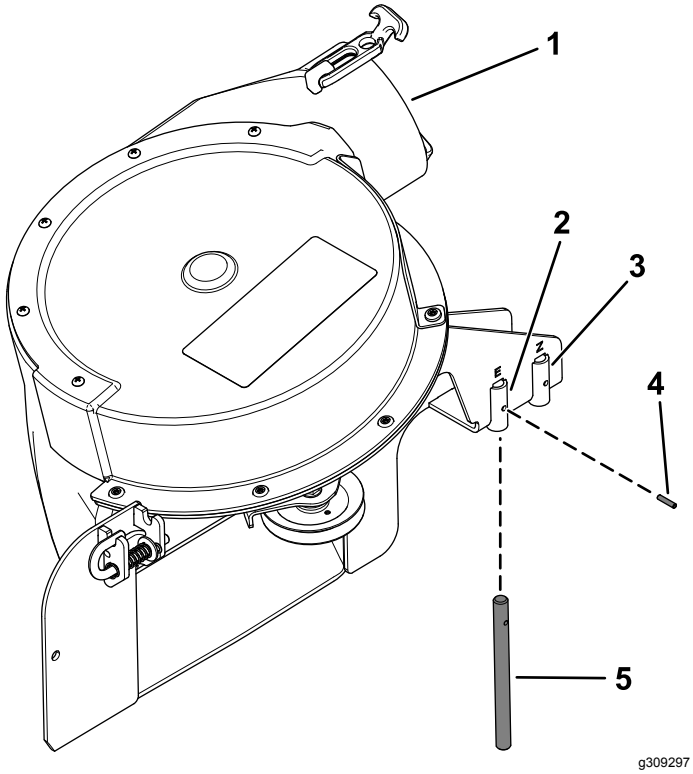

Rysunek 17

Przedstawiona dmuchawa dla podwozi tnących o szerokości 122 i 132 cm

1. Zespół dmuchawy
2. Przedni otwór (podwozia tnące o szerokości 120 i 130 cm)
3. Tylny otwór (podwozia tnące o szerokości 151 cm)
4. Sworzeń osi obrotu
5. Kołek sprężysty

1. Ustaw sworzeń osi obrotu dmuchawy równo z otworem na sworzeń osi obrotu w podwoziu tnącym (Rysunek 18).

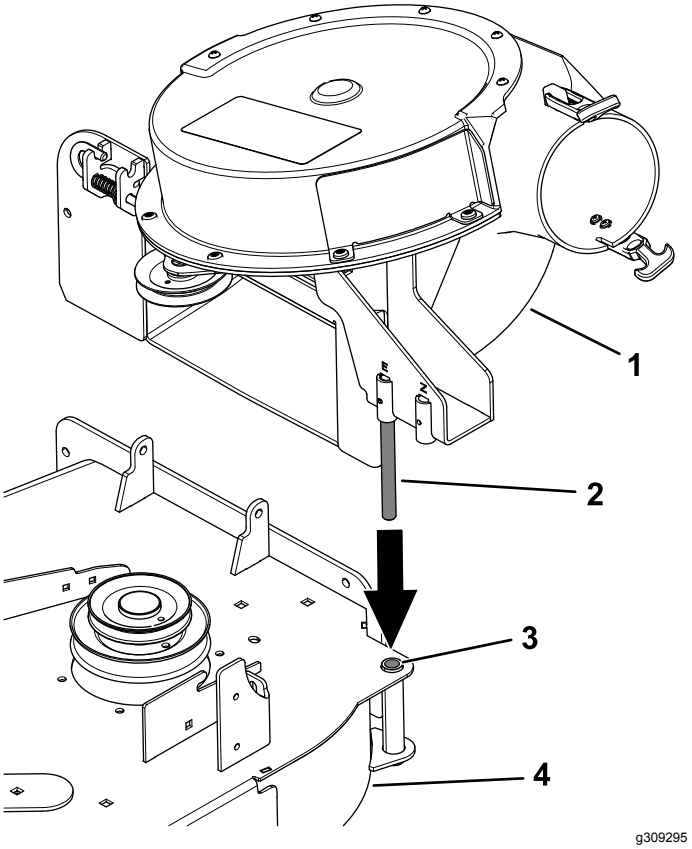

Rysunek 18

1. Zespół dmuchawy
2. Sworzeń osi obrotu dmuchawy
3. Otwór sworznia
4. Podwozie tnące

2. Załóż pasek wokół kół pasowych wewnątrz dmuchawy (Rysunek 19).

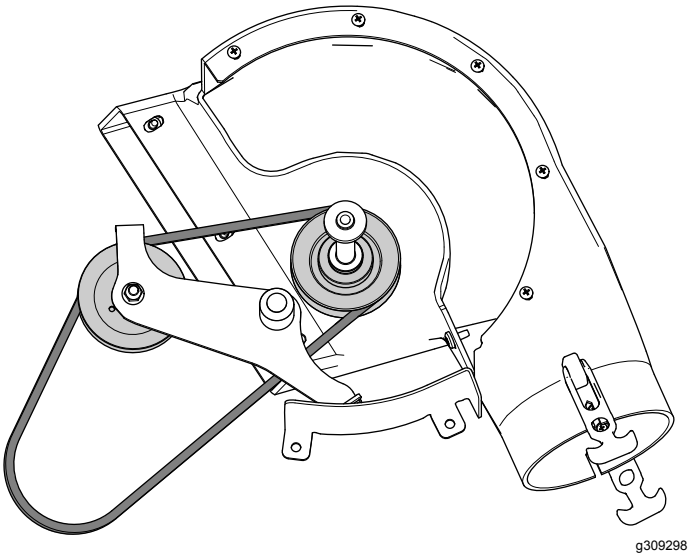

Rysunek 19

3. Opuść dmuchawę i wsuń sworzeń osi obrotu w otwór sworznia (Rysunek 18).

Informacja: Sprawdź, czy pasek jest nadal właściwie ułożony na kole pasowym dmuchawy.

4. Przesuń kołek zaczepu z pozycji zablokowanej do pozycji otwartej (Rysunek 20).

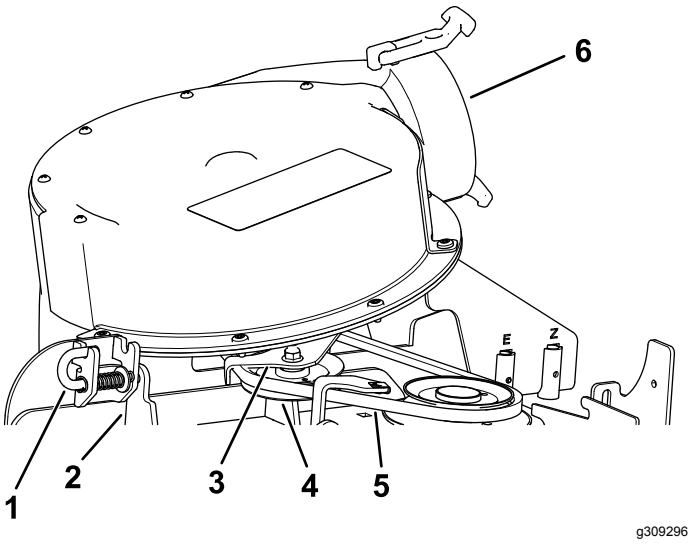

Rysunek 20

1. Kołek zaczepu
2. Wspornik kanału
3. Wspornik osi obrotu koła jałowego
4. Jałowe koło pasowe
5. Pasek (poniżej jałowego koła pasowego)
6. Zespół dmuchawy

5. Zamknij zespół dmuchawy i ustaw kołek zaczepu równo z otworem we wsporniku kanału (Rysunek 20).
6. Przesuń kołek zaczepu do pozycji zablokowanej.

   Informacja: Upewnij się, że kołek zaczepu przechodzi przez otwór we wsporniku kanału.

   Informacja: Upewnij się, że zaczep sztywno dociska zespół dmuchawy do podwozia tnącego, umożliwiając jednak jego odczepienie ręką.

6

Montaż paska dmuchawy oraz pokrywy paska dmuchawy

Części potrzebne do tej procedury:

1	Pokrywa paska dmuchawy
1	Gałka

Procedura

1. Pociągnij sprężynowe jałowe koło pasowe do tyłu i poprowadź pasek dmuchawy wokół koła pasowego napędu (Rysunek 21).

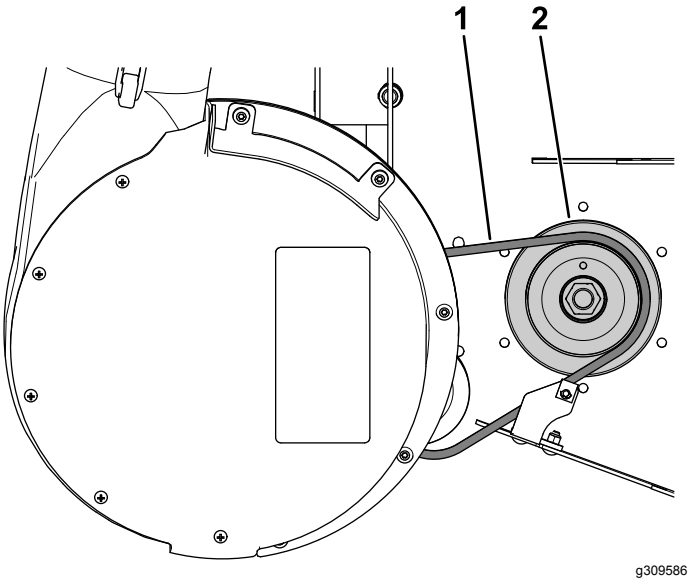

Rysunek 21

1. Pasek dmuchawy
2. Napędzające koło pasowe

2. Załóż pokrywę paska dmuchawy wokół paska dmuchawy i zamocuj pokrywę paska dmuchawy za pomocą gałki (Rysunek 22).

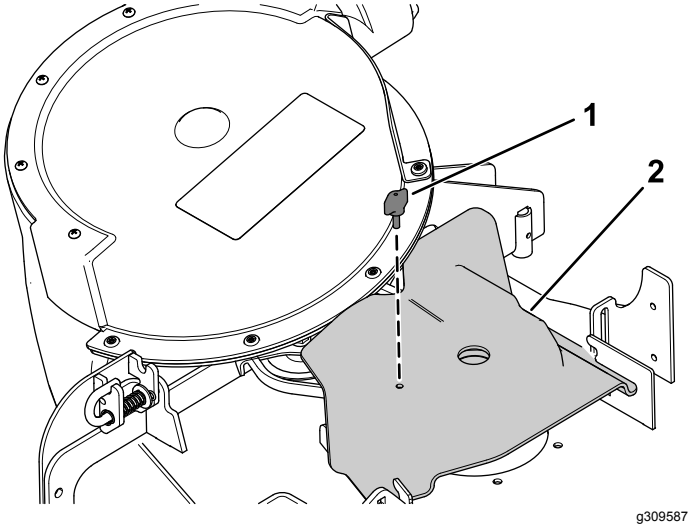

Rysunek 22

1. Gałka
2. Pokrywa paska

Ostrzeżenie na podstawie kalifornijskiej ustawy 65

Czym jest to ostrzeżenie?

Na sprzedawanym produkcje może znaleźć się etykieta ostrzegawcza taka jak poniższa:

OSTRZEŻENIE: Działanie rakotwórcze i szkodliwe na rozrodczość – www.p65Warnings.ca.gov.

Czym jest ustawa 65?

Ustawa 65 obowiązuje każde przedsiębiorstwo działające w Kalifornii, sprzedające produkty w Kalifornii lub wytwarzające produkty, które mogą być sprzedawane w lub wwożone do Kalifornii. Nakazuje ona gubernatorowi stanu California prowadzenie i publikowanie listy substancji chemicznych, co do których wiadomo, że powodują nowotwory, uszkodzenia płodu i/lub mają inny szkodliwy wpływ na rozrodczość. Corocznie aktualizowana lista zawiera setki substancji chemicznych występujących w wielu codziennych produktach. Celem ustawy 65 jest publiczne informowanie o narażeniu na te substancje chemiczne.

Ustawa 65 nie zakazuje sprzedaży produktów zawierających te substancje chemiczne, jednakże wymaga umieszczania ostrzeżeń na produktach, ich opakowaniach lub w materiałach drukowanych dołączonych do produktów. Ponadto ostrzeżenie z ustawy 65 nie oznacza, że produkt narusza jakiekolwiek normy lub wymagania bezpieczeństwa. W rzeczywistości rząd stanu California wyjaśnił, że ostrzeżenie z ustawy 65 „nie jest równoznaczne z decyzją regulacyjną, jakoby produkt był „bezpieczny” lub „niebezpieczny””. Wiele z tych substancji chemicznych jest używanych w codziennych produktach od wielu lat bez udokumentowanych przypadków szkodliwego działania. Dodatkowe informacje można znaleźć na stronie: https://oag.ca.gov/prop65/faqs-view-all.

Ostrzeżenie z ustawy 65 oznacza, że przedsiębiorstwo albo (1) oceniło narażenie i stwierdziło, że przekracza ono „poziom bez znacznego ryzyka”; albo (2) postanowiło umieścić ostrzeżenie w oparciu o fakt występowania substancji chemicznej wymienionej na liście bez podejmowania oceny narażenia.

Czy ta ustawa obowiązuje wszędzie?

Ostrzeżenia z ustawy 65 są wymagane jedynie według prawa stanu California. Ostrzeżenia te występują w całej Kalifornii w wielu miejscach, w tym między innymi w restauracjach, sklepach spożywczych, hotelach, szkołach i szpitalach oraz na wielu produktach. Ponadto niektórzy sprzedawcy internetowi i korespondencyjni umieszczają ostrzeżenia z ustawy 65 na swoich stronach lub w swoich katalogach.

Jak wypadają kalifornijskie ostrzeżenia w porównaniu z progami federalnymi?

Normy ustawy 65 są często bardziej rygorystyczne od norm federalnych i międzynarodowych. Istnieją substancje, dla których ostrzeżenie z ustawy 65 jest wymagane przy poziomach znacznie niższych niż progi działań federalnych. Na przykład norma dla ostrzeżenia z ustawy 65 dla ołowiu wynosi 0,5 µg/dzień, znacznie poniżej norm federalnych i międzynarodowych.

Dlaczego ostrzeżenie nie znajduje się na wszystkich podobnych produktach?

- Oznakowanie zgodne z ustawą 65 jest wymagane dla produktów sprzedawanych w Kalifornii, podczas gdy taki wymóg nie obowiązuje dla produktów sprzedawanych gdzie indziej.
- Przedsiębiorstwo pozwane w związku z ustawą 65, przy zawieraniu ugody, może zostać zobowiązane do umieszczania ostrzeżeń z ustawy 65 na swoich produktach, ale taki wymóg może nie występować wobec innych przedsiębiorstw wytwarzających podobne produkty.
- Egzekwowanie ustawy 65 jest niekonsekwentne.
- Przedsiębiorstwa mogą zdecydować o nieumieszczaniu ostrzeżeń, ponieważ stwierdzą, że ustawa 65 nie nakłada na nie takiego obowiązku; brak ostrzeżeń na produkcie nie oznacza, że nie zawiera on substancji chemicznych wymienionych na liście na podobnym poziomie.

Dlaczego firma Toro umieszcza ostrzeżenie?

Firma Toro postanowiła dostarczać konsumentom jak najwięcej informacji, aby mogli podejmować świadome decyzje dotyczące produktów, które kupują i których używają. W niektórych przypadkach Toro zamieszcza ostrzeżenia w oparciu o fakt występowania co najmniej jednej substancji chemicznej wymienionej na liście bez dokonywania oceny poziomu narażenia, ponieważ nie dla wszystkich substancji chemicznych podano wymagania co do wartości granicznych narażenia. Chociaż narażenie przy produktach firmy Toro może być pomijalne lub mieścić się w zakresie „brak znacznego ryzyka”, z ostrożności firma Toro postanowiła zamieścić ostrzeżenia z ustawy 65. Ponadto gdyby firma Toro nie umieściła tych ostrzeżeń, mogłaby zostać pozwana przez Stan Kalifornii lub podmioty prywatne dążące do egzekwowania ustawy 65 i byłaby narażona na znaczne kary.

TORO®

Count on it.