Form No. 3437-340 Rev A

Homologeringssæt

Groundsmaster® 4500-D-, 4700-D- eller Reelmaster® 7000-D-traktionsenhed

Modelnr. 30667

Monteringsvejledning

Montering

Løsdele

Brug skemaet herunder til at kontrollere, at alle dele er blevet leveret.

Fremgangsmåde	Beskrivelse	Antal	Anvendelse
1	Kræver ingen dele	–	Afbrydelse af batteriet.
2	Kræver ingen dele	–	Bor monteringshullerne.
3	Højre forlygtebeslag Venstre forlygtebeslag Bolt (3/8 x 2-1/2 tommer) Flangemøtrik (3/8 tomme) Spændeskive (3/8 x 7/8 tomme) Gummiophæng Afstandsbøsning Bolt (5/16 x 1-5/8 tomme) Flangemøtrik (5/16") Højre forlygtesamling Venstre forlygtesamling Knækbeslag	1 1 6 6 8 2 4 4 4 1 1 2	Montering af forlygterne.
4	Horn Hornbeslag Bolt (3/8 x 5/8 tomme) Flangemøtrik (⅜ tomme) Bolt (¼ x 1 tomme) Møtrik (¼)	1 1 1 1 2 2	Montering af hornet.
5	Relækontakt Takket, sekskantet flangehovedbolt (#8 x 1/2 tomme) Låsemøtrik (#8)	1 1 1	Monter relækontakten, og påsæt mærkaten.
6	Ratstammebeslag Blinklysmodul Til-fra-til-vippekontakt Kontakt til roterende blinklys Pladekontakt Hornkontakt Hornknap Hornmærkat (delnr. 104-6957) Rundhovedet skrue med unbrakokærv Hastighedsmøtrik	1 1 1 1 1 1 1 1 1 2	Monter blinklysmodulet og -kontakterne på ratstammebeslaget.

© 2020—The Toro® Company
8111 Lyndale Avenue South
Bloomington, MN 55420

Registrer dit produkt på www.Toro.com.

CE

Oversættelse af original (DA)
Trykt i USA
Alle rettigheder forbeholdes

3437-340 A

Fremgangsmåde	Beskrivelse	Antal	Anvendelse
7	Ratstammens beslag Monteringsbeslag til ratstammen Bræddebolt (3/8 x 3/4 tomme) Flangemøtrik (⅜ tomme) Skumstykke Kabelbånd	1 1 2 2 1 1	Monter stammens beslag på ratstammen.
8	Bræddebolt (nr. 10 x 5/8 tomme) Låsemøtrik (nr. 10) Sensorplade Flangemøtrik (¼ tomme) Bremsesensorbeslag Bolte (¼ x ¾ tomme) Kærvskrue (nr. 6 x 1 tomme) Spændeskive (#6) Bremsesensor Låsemøtrik (nr. 6)	1 1 1 2 1 2 2 4 1 2	Monter bremsesensorbeslaget.
9	Venstre lygtebeslag Højre lygtebeslag Skrue (5/8 x 3 tommer) Flad skive Kontramøtrik (5/8 tomme) Baglygte	1 1 4 4 2 2	Montering af baglygterne.
10	Nummerpladelygte Pladebeslag Skrue (nr. 10 x 5/8 tomme) Låsemøtrik (nr. 10) Selvskærende skrue (5/16 x ½ tomme)	1 1 2 2 2	Monter nummerpladebeslaget.
11	Ledningsnet Kontaktpanelets indkapslingsdæksel Skrue (nr. 10 x ½ tomme) Monteringsplade Ledningsbånd Kortslutningsledningnet (kun LED-forlygter)	1 1 3 3 11 2	Montering af ledningsnettet.
12	Sikring (10 A) Sikring (15 A) Sikringsdåsens mærkat	3 1 1	Monter sikringerne i sikringsdåsen.
13	Plade Mærkat Sekskantskrue (1/4 x 2-1/2 tomme) Låsemøtrik (1/4 tomme)	2 4 4 4	Monter monteringsplader til mærkat.

1

Afbrydelse af batteriet

Kræver ingen dele

Fremgangsmåde

1. Parker maskinen på en plan overflade.
2. Aktiver parkeringsbremsen.
3. Sænk klippeenhederne.
4. Sluk motoren, og tag nøglen ud.
5. Frakobl batteriet. Se maskinens *betjeningsvejledning*.

2

Boring af monteringshuller

Kræver ingen dele

Boring af hullerne til forlygterne og ledningsnettet

1. Afmonter møtrikkerne fra de to bræddebolte, der fastgør forlygterne til traktionsenhedens stel (Figur 1).
2. Afmonter de to selvskærende bolte, der fastgør toppen af platformsafskærmningen til stellet (Figur 1).
3. Træk forlygtekonnektorerne ud, og fjern platformsafskærmningen fra stellet (Figur 1).

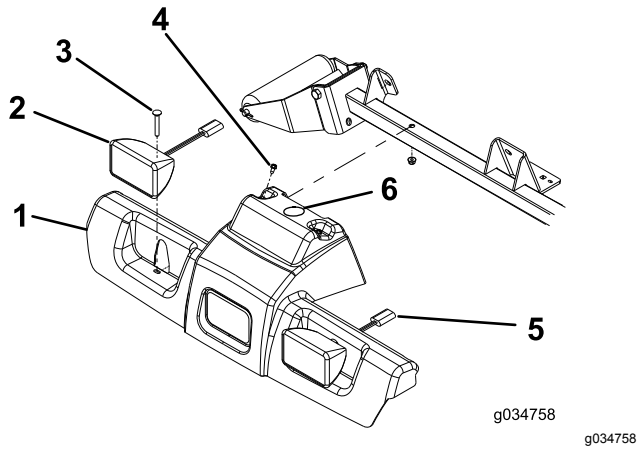

Figur 1

1. Platformsafskærmning
2. Forlygtesamling (halogen vist)
3. Bræddebolt (2)
4. Selvskærende bolt (2)
5. Forlygtekonnektor
6. Bor et hul på 38 mm her.

4. Bor et hul på 38 mm i platformsafskærmningen som vist i Figur 1.
5. Brug de mål, der er vist i Figur 2, til at finde og bore seks huller (1 cm) gennem begge vægge på rullens støtterør.

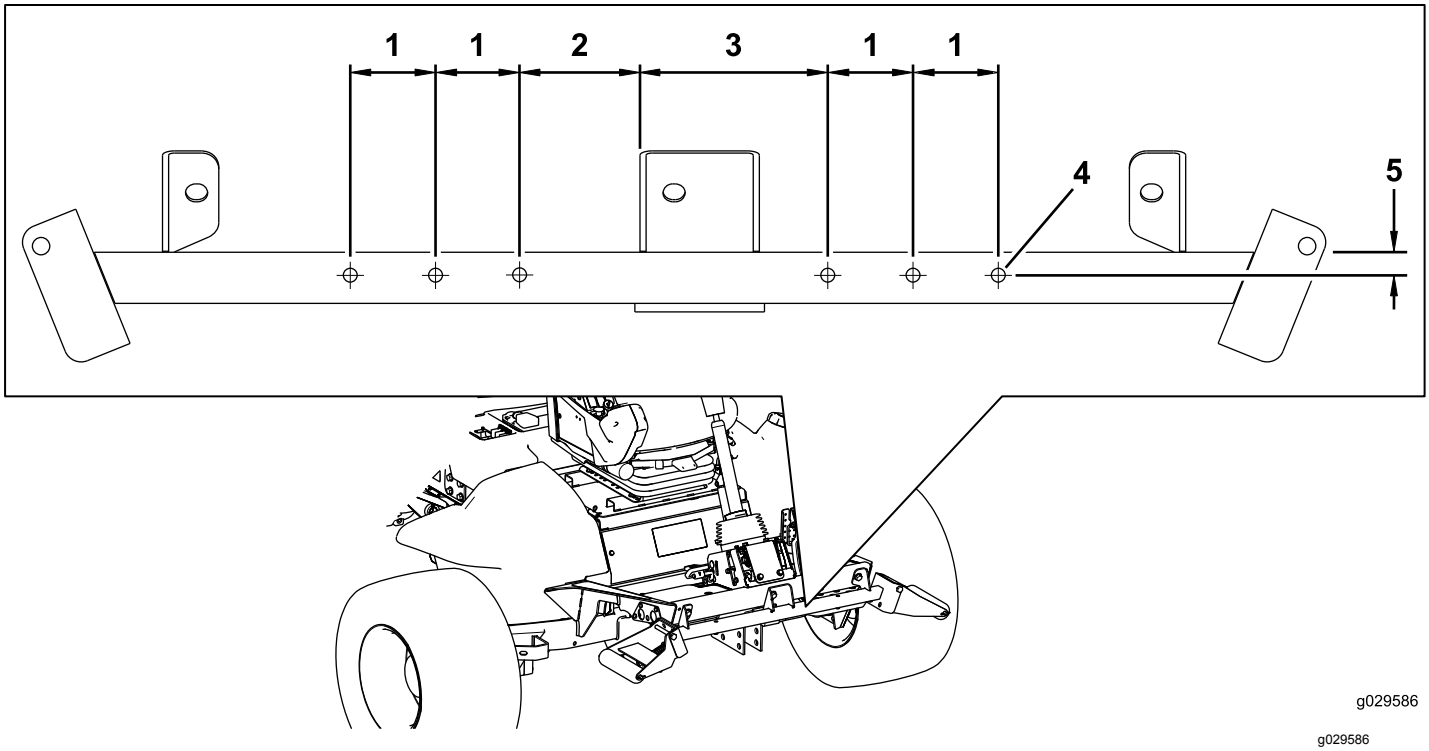

Figur 2

1. 6,4 cm
2. 8,9 cm
3. 14,0 cm
4. 1,0 cm i diameter
5. 1,9 cm

Boring af hullerne til hornbeslaget

Brug de mål, der er vist i Figur 3, til at finde og bore to huller (7 mm) gennem begge vægge på rullens støtterør.

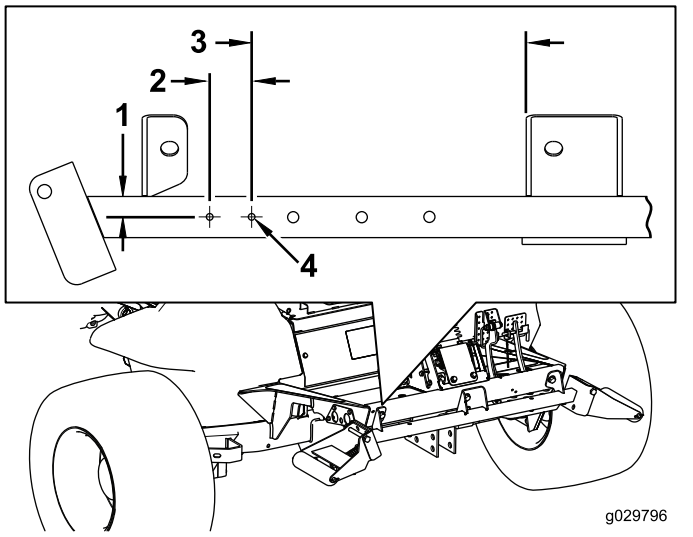

Figur 3

1. 1,9 cm
2. 3,8 cm
3. 25,4 cm
4. 7 mm i diameter

Boring af hullerne i forreste fodstøtte til bremsepedalkontakten

Brug de mål, der er vist i Figur 4, til at finde og bore to huller (7 mm) gennem den forreste fodstøtte.

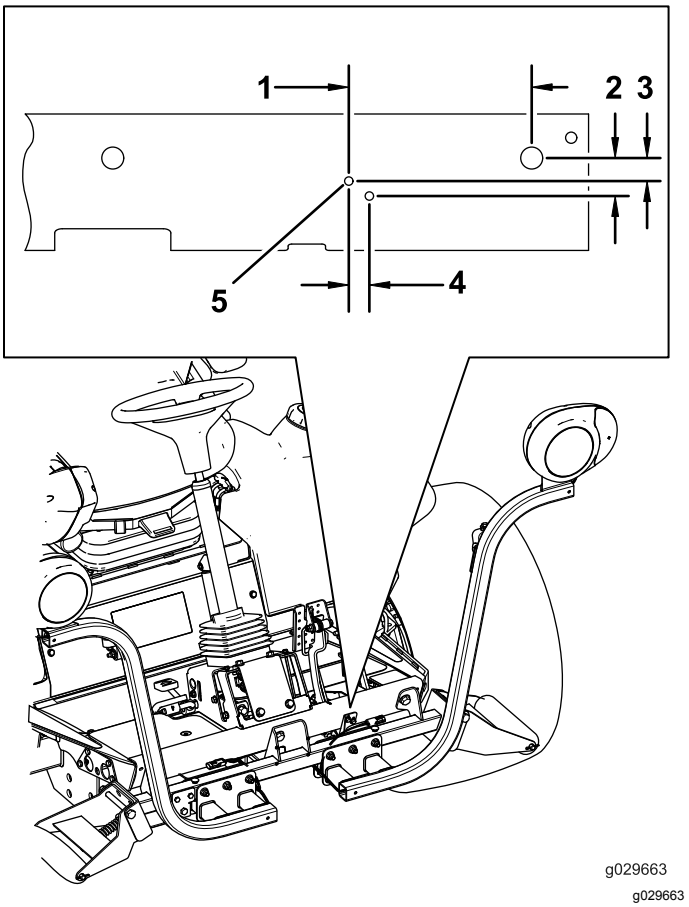

Figur 4

1. 15,5 cm
2. 32 mm
3. 19 mm
4. 17 mm
5. 7 mm i diameter

Boring af monteringshullerne til nummerpladen på den bageste kofanger

Brug de mål, der er vist i Figur 5, til at finde og bore 2 huller (9/32 tomme) i diameter gennem bagkofangerens udvendige side.

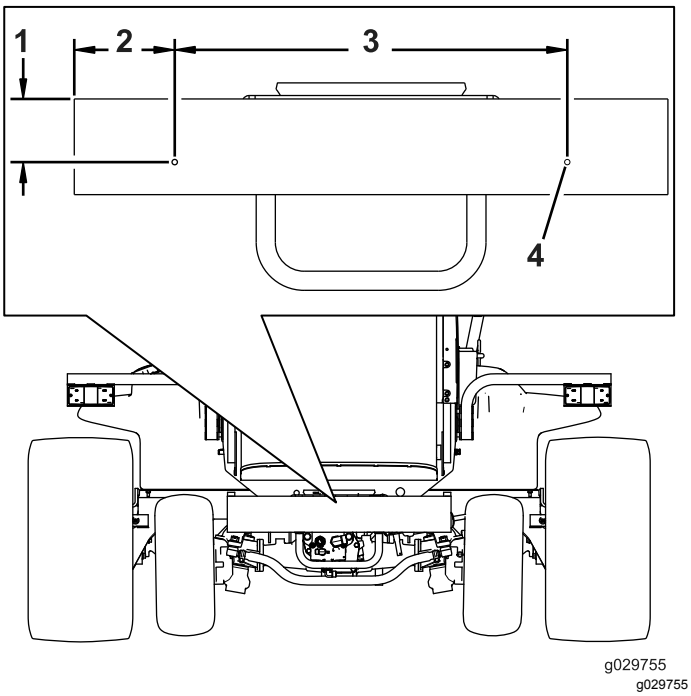

Figur 5

1. 8,3 cm (3-1/3 tomme)
2. 13,3 cm (5-1/4 tomme)
3. 52,07 cm
4. Bor et hul på (9/32 tomme) her.

3

Montering af forlygterne

Dele, der skal bruges til dette trin:

1	Højre forlygtebeslag
1	Venstre forlygtebeslag
6	Bolt (3/8 x 2-1/2 tommer)
6	Flangemøtrik (3/8 tomme)
8	Spændeskive (3/8 x 7/8 tomme)
2	Gummiophæng
4	Afstandsbøsning
4	Bolt (5/16 x 1-5/8 tomme)
4	Flangemøtrik (5/16")
1	Højre forlygtesamling
1	Venstre forlygtesamling
2	Knækbeslag

Montering af forlygtebeslaget på en styrtbøjlemodel

1. Fastgør venstre og højre forlygtebeslag til fronten af rullens støtterør med seks bolte (⅜ x 2½ tomme) og seks flangemøtrikker (⅜ tomme) som vist i Figur 6.

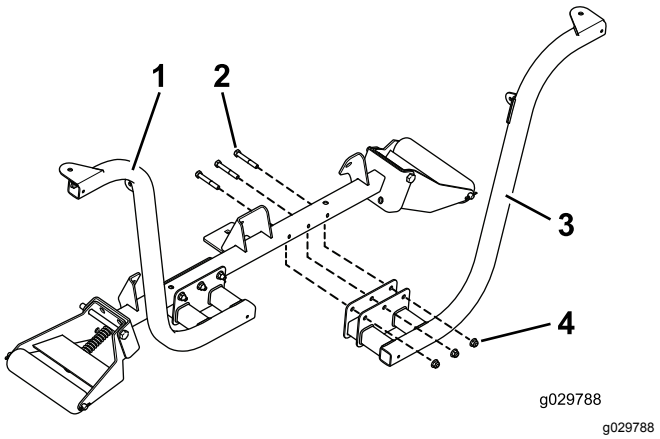

Figur 6

1. Monteret forlygtebeslag
2. Bolte (3/8 x 2-1/2 tomme)
3. Forlygtebeslag
4. Flangemøtrikker (3/8 tomme)

Bemærk: Placer boltene, så flangemøtrikkerne vender mod fronten af traktionsenheden.

2. Fastgør venstre og højre forlygte til forlygtebeslagene (Figur 7) med de holdere, der leveres med lygterne.

   Bemærk: Sørg for, at drejesignalglasset på forlygten er placeret mod traktionsenhedens yderside.

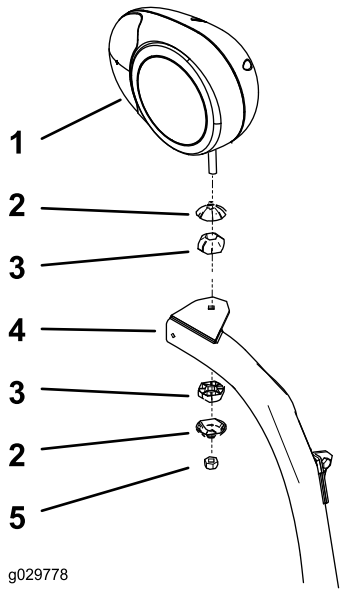

g029778

Figur 7

Højre forlygtesamling vist

1. Højre forlygtebeslag
2. Leddelt forbindelseskappe
3. Leddelt forbindelse
4. Forlygtearm
5. Låsemøtrik (10 mm)

3. Tilspænd låsemøtrikken, så den holder forlygten sikkert fast til forlygtebeslaget.

   Bemærk: Stram ikke låsemøtrikken for meget.

Monter forlygtebeslaget på en førerhusmodel

1. Monter et knækbeslag i hvert af de øverste hjørner på førerhusets nederste frontpanel med de eksisterende skruer som vist i Figur 8.

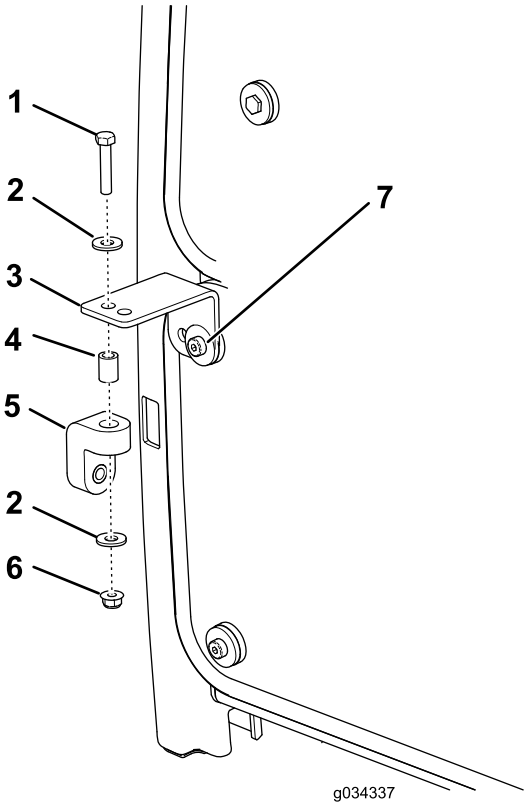

g034337

Figur 8

1. Bolt (5/16 x 1-5/8 tomme)
2. Spændeskive
3. Knækbeslag
4. Afstandsbøsning
5. Gummiophæng
6. Flangemøtrik (5/16 tomme)
7. Skrue (eksisterende)

2. Monter løst et gummiophæng på hvert knækbeslag med en bolt (5/16 x 1-5/8 tomme), to spændeskiver (3/8 tomme), en afstandsbøsning og en flangemøtrik (5/16 tomme) som vist i Figur 8.
3. Monter løst venstre og højre forlygtebeslag på fronten af rullens støtterør med 6 bolte (3/8 x 2½ tommer) og flangemøtrikker (3/8 tomme). Placer beslagene som vist i Figur 9.

   Bemærk: Sørg for, at hullerne i knækbeslagene er rettet ind efter hullerne i gummiophængene.

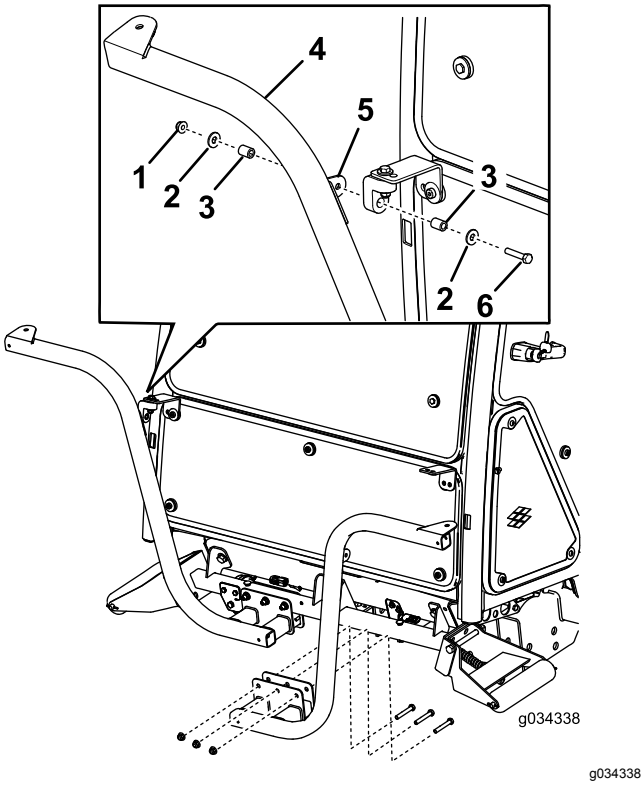

Figur 9

1. Møtrik (5/16 tomme)
2. Spændeskive
3. Afstandsbøsning
4. Forlygtebeslag
5. Beslagstap
6. Bolt (5/16 x 1-5/8 tomme)

4. Fastgør venstre og højre forlygtesamling til forlygtebeslagene (Figur 7) med de holdere, der leveres med sættet.

   Bemærk: Sørg for, at drejesignalglasset på forlygten er placeret mod traktionsenhedens yderside.

5. Tilspænd låsemøtrikken, så den holder forlygten sikkert fast til forlygtebeslaget.

Bemærk: Stram ikke låsemøtrikken for meget.

Bemærk: Du kan ikke bruge forreste og bageste førerhuslygter til CE-anvendelser. Deaktiver de forreste og bageste førerhuslygter således:

- **Forreste** – Fjern lygterne fra førerhustaget, og kobl ledningerne fra lygterne. Monter lygterne i førerhuset.
- **Bageste** – Fjern de skruer, der fastgør glasset til lygterne. Afmonter pærerne fra lygterne, og monter glasset på lygterne.

4

Montering af hornet

Dele, der skal bruges til dette trin:

1	Horn
1	Hornbeslag
1	Bolt (3/8 x 5/8 tomme)
1	Flangemøtrik (⅜ tomme)
2	Bolt (¼ x 1 tomme)
2	Møtrik (¼)

Fremgangsmåde

1. Fastgør hornstroppen til hornbeslaget med en bolt (3/8 x 5/8 tomme) og en flangemøtrik (3/8 tomme) som vist i Figur 10.

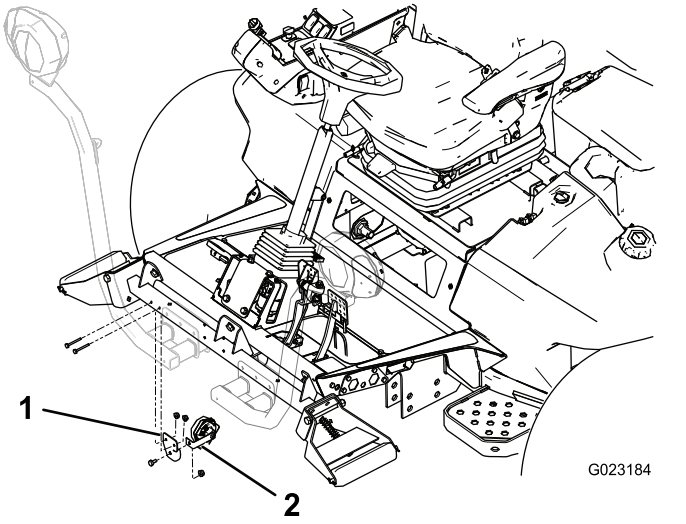

Figur 10

1. Hornbeslag
2. Hornstrop

2. Monter hornbeslaget på bagsiden af rullens støtterør med 2 bolte (¼ x 2 tommer) og møtrikker (¼ tomme). Drej hornet, så det vender nedad (Figur 10).

5

Montering af relækontakten

Dele, der skal bruges til dette trin:

1	Relækontakt
1	Takket, sekskantet flangehovedbolt (#8 x 1/2 tomme)
1	Låsemøtrik (#8)

Fremgangsmåde

Fastgør relækontakten under batteridækslet med en takket, sekskantet flangehovedbolt (#8 x 1/2 tomme) og en låsemøtrik (#8) som vist i Figur 11.

Bemærk: Stram ikke bolten for meget.

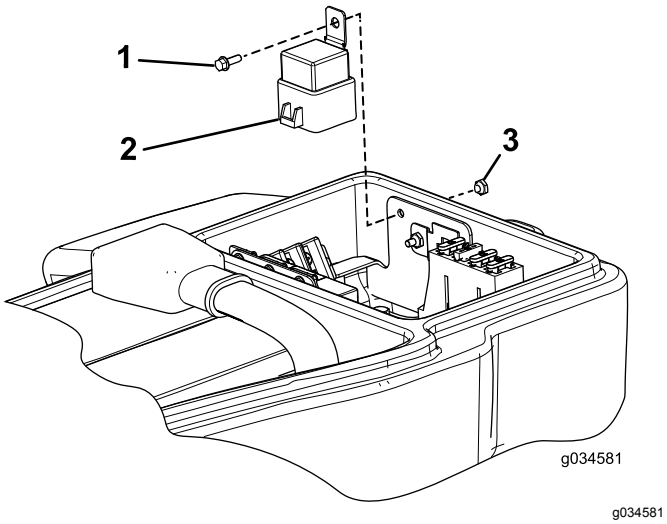

Figur 11

1. Takket, sekskantet flangehovedbolt (#8 x 1/2 tomme)
2. Relækontakt
3. Låsemøtrik

6

Montering af blinklysmodul og -kontakter på ratstammebeslaget

Dele, der skal bruges til dette trin:

1	Ratstammebeslag
1	Blinklysmodul
1	Til-fra-til-vippekontakt
1	Kontakt til roterende blinklys
1	Pladekontakt
1	Hornkontakt
1	Hornknap
1	Hornmærkat (delnr. 104-6957)
1	Rundhovedet skrue med unbrakokærv
2	Hastighedsmøtrik

Fremgangsmåde

1. Monter komponenterne som vist i Figur 12.

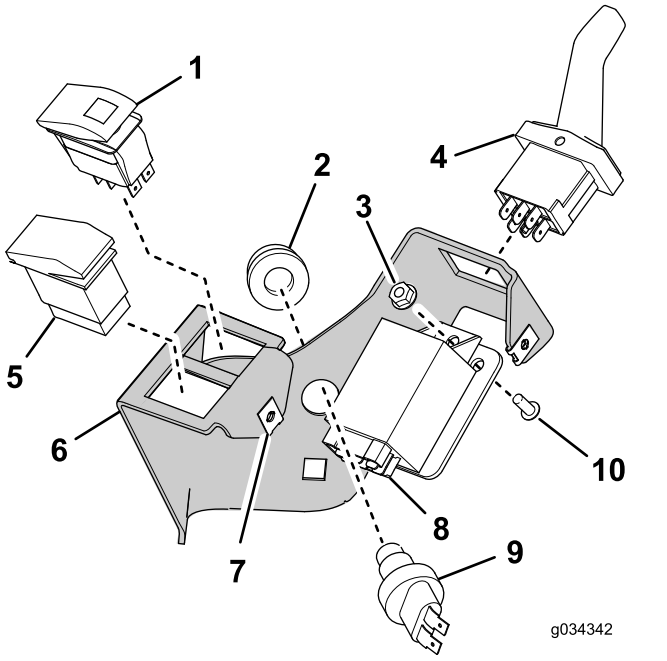

Figur 12

1. Til-fra-til-vippekontakt
2. Hornknap
3. Låsemøtrik
4. Pladekontakt
5. Kontakt til roterende blinklys
6. Ratstammebeslag
7. Hastighedsmøtrik (2)
8. Blinklysmodul
9. Hornkontakt
10. Rundhovedet skrue med unbrakokærv

2. Påsæt hornmærkaten (delnr. 104-6957) som vist i Figur 13.

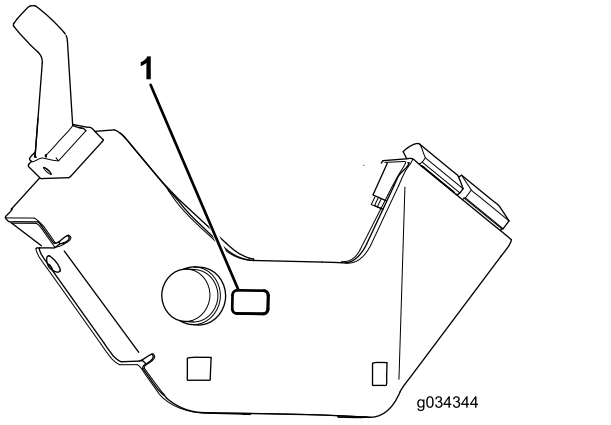

Figur 13

1. Hornmærkat (delnr. 104-6957)

7

Montering af stammens beslag på ratstammen

Dele, der skal bruges til dette trin:

1	Ratstammens beslag
1	Monteringsbeslag til ratstammen
2	Bræddebolt (3/8 x 3/4 tomme)
2	Flangemøtrik (⅜ tomme)
1	Skumstykke
1	Kabelbånd

Fremgangsmåde

1. Monter skumstykket på ratstammen som vist i Figur 14.

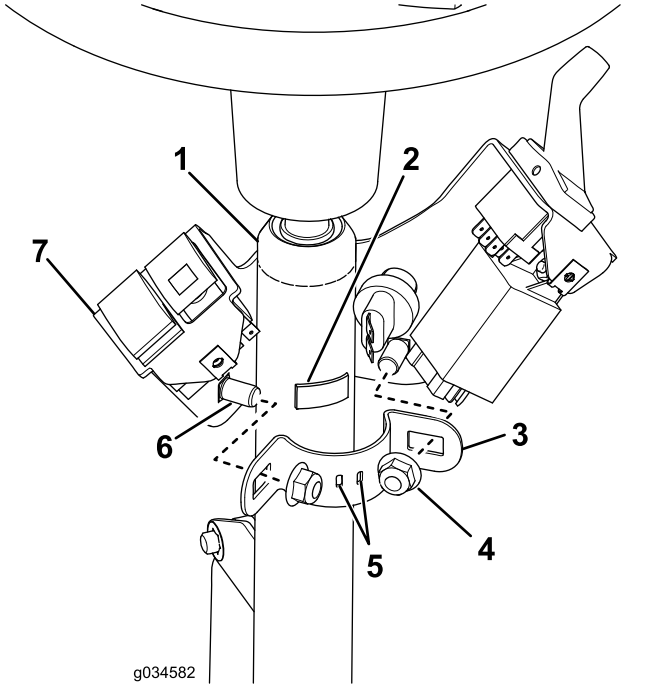

Figur 14

1. Ratstamme
2. Skumstykke
3. Monteringsbeslag til ratstammen
4. Låsemøtrik – 3/8 tomme (2)
5. Kabelbåndet skal føres gennem disse huller.
6. Bræddebolt – 3/8 x 3/4 tomme (2)
7. Stammens beslag

2. Før kabelbåndet gennem hullerne i stammens monteringsbeslag, så enderne vender udad, men ikke fastgøres.
3. Monter ratstammens beslag på ratstammen ved hjælp af monteringsbeslaget, to bræddebolte og to flangemøtrikker (Figur 14).

   Vigtigt: **Sørg for, at toppen af ratstammens beslag er 21 mm under toppen af ratstammen.**

   Vigtigt: **Tilspænd fastgørelsesanordningerne med et moment på 19 til 24 N·m. Tilspænd ikke bræddeboltene for meget. Du risikerer at deformere ratstammens beslag.**

8

Montering af bremsesensorbeslag

Dele, der skal bruges til dette trin:

1	Bræddebolt (nr. 10 x 5/8 tomme)
1	Låsemøtrik (nr. 10)
1	Sensorplade
2	Flangemøtrik (¼ tomme)
1	Bremsesensorbeslag
2	Bolte (¼ x ¾ tomme)
2	Kærvskrue (nr. 6 x 1 tomme)
4	Spændeskive (#6)
1	Bremsesensor
2	Låsemøtrik (nr. 6)

Fremgangsmåde

Bemærk: Denne fremgangsmåde gælder kun for maskiner med halogenforlygter. Brug Figur 15 til at afgøre, om du har halogenforlygter.

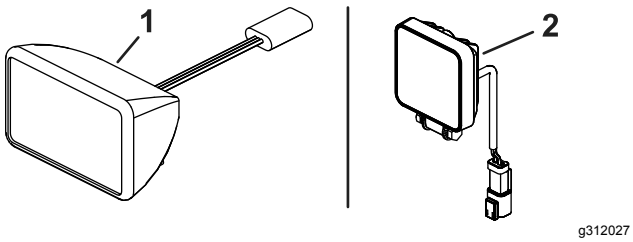

Figur 15

1. Halogenforlygte
2. LED-forlygte

1. Adskil nærhedssensoren på bremsepedalhåndtaget (Figur 16), og læg alle dele til side, undtagen nærhedssensoren.

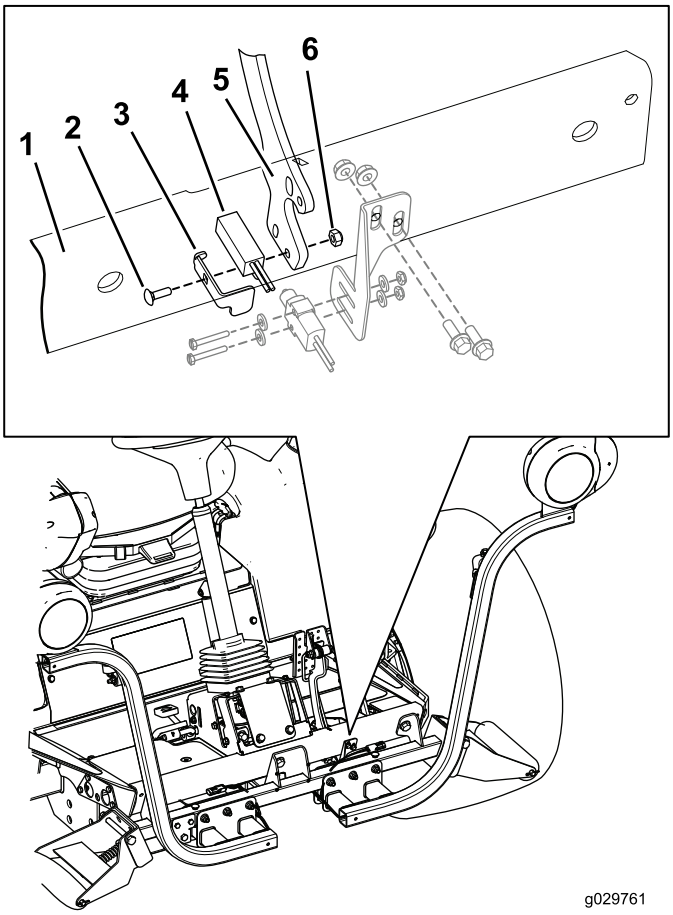

Figur 16

1. Fodstøtte, fremad
2. Bræddebolt (nr. 10 x 5/8 tomme)
3. Bremsesensorplade
4. Nærhedssensor
5. Bremsepedalhåndtag
6. Låsemøtrik (#10)

2. Monter nærhedssensoren på bremsehåndtaget vha. bræddebolten (nr. 10 x 5/8 tomme), bremsesensorpladen, nærhedssensoren og låsemøtrikken (nr. 10) som vist i Figur 16.

   Bemærk: Sørg for, at du ikke spænder boltene for meget. Hvis boltene spændes for meget, kan det beskadige sensoren.
3. Find bremsesensorbeslagets monteringshuller på forreste fodstøtte, og monter løst bremsesensorbeslaget på forreste fodstøtte vha. 2 bolte (¼ x ¾ tomme) og 2 flangemøtrikker (¼ tomme).

   Bemærk: Du skal flytte bremsesensorbeslaget op eller ned for at rette bremsesensoren ind efter bremsesensorpladen (Figur 17).

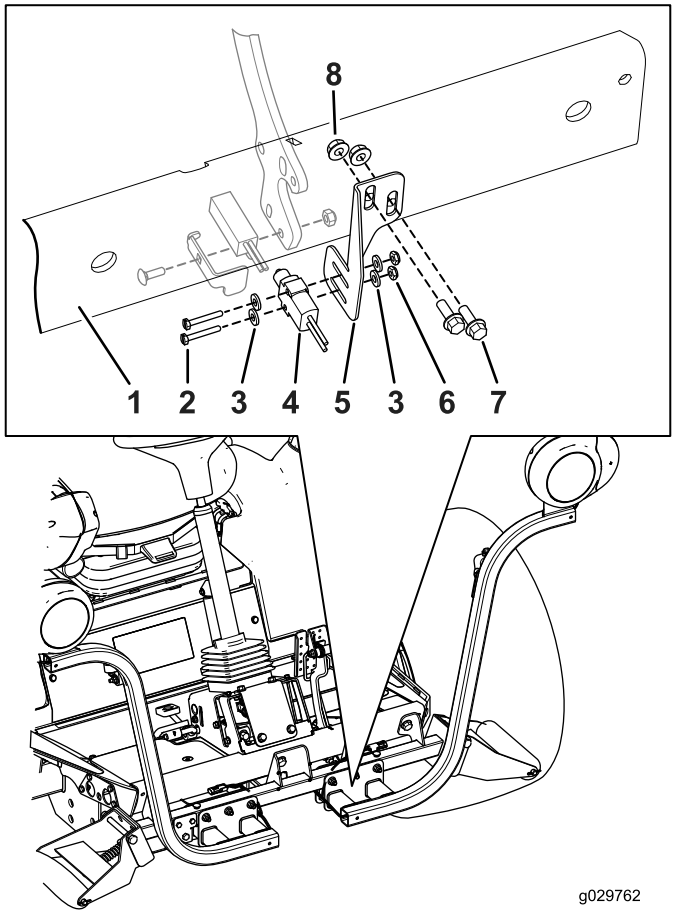

Figur 17

1. Fodstøtte, fremad
2. Kærvskrue (nr. 6 x 1 tomme)
3. Spændeskive (nr. 6)
4. Bremsesensor
5. Bremsesensorbeslag
6. Låsemøtrik (#6)
7. Bolte (¼ x ¾ tomme)
8. Flangemøtrik (¼ tomme)

4. Monter løst bremsesensoren på bremsesensorbeslaget med de 2 kærvskruer (nr. 6 x 1 tomme), 2 spændeskiver og 2 flangemøtrikker (Figur 17).
5. Ret bremsesensoren ind eller ud og bremsesensorbeslaget op eller ned, så kontakten på bremsesensoren er trykket ind mod sensorpladen.
6. Fuldfør monteringen af bremsesensoren ved at spænde alle monteringsbolte og -møtrikker.
   - Tilspænd de 2 kærvskruer (nr. 6 x 1 tomme) og 2 flangemøtrikker, så bremsesensoren er sikkert monteret på bremsesensorbeslaget.

     Bemærk: Sørg for, at du ikke spænder skruerne for meget. Hvis skruerne spændes for meget, kan det beskadige sensoren.
   - Tilspænd boltene (1/4 x 3/4 tomme) og de to flangemøtrikker (1/4 tomme), der fastholder bremsesensorbeslaget til den forreste fodstøtte med et moment på 1.017 til 1.243 N·m.

Vigtigt: **Når du har fuldført monteringen af lygtesættet, skal du kontrollere, at bremsesensoren aktiverer bremselygterne, når der trykkes på bremsepedalen. Juster bremsesensoren igen, hvis det er nødvendigt.**

9

Montering af baglygterne

Dele, der skal bruges til dette trin:

1	Venstre lygtebeslag
1	Højre lygtebeslag
4	Skrue (5/8 x 3 tommer)
4	Flad skive
2	Kontramøtrik (5/8 tomme)
2	Baglygte

Fremgangsmåde

1. Afmonter de 2 bolte, 2 spændeskiver og 2 møtrikker, der fastgør beholderens monteringsbeslag til venstre stelvange (Figur 18).

   Bemærk: Stabiliser beholderen og beslaget for at forhindre dem i at falde ned.

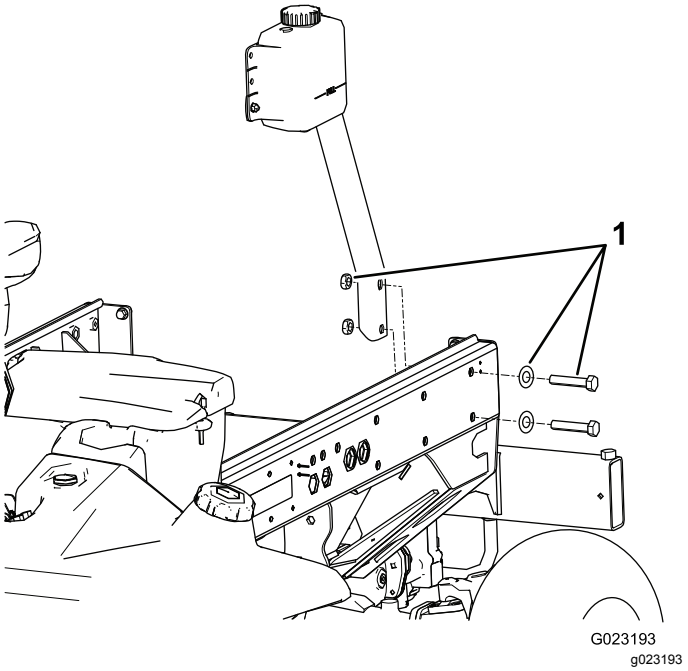

Figur 18

1. Monteringsbolte, spændeskiver og møtrikker til beholderens beslag

2. Fastgør venstre lygtebeslag til beslaget og stellet med to bolte (5/8 x 3 tommer), to flade spændeskiver og to kontramøtrikker som vist i (Figur 19).

   Bemærk: Venstre og højre lygtebeslag er forskellige. Sørg for, at du bruger det rigtige beslag.

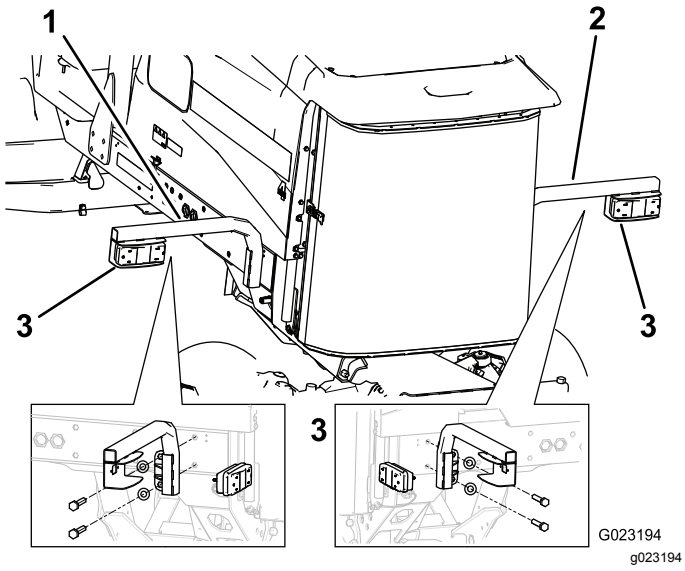

Figur 19

1. Venstre lygtebeslag
2. Højre lygtebeslag
3. Baglygte

3. Monter baglygten på lygtebeslaget med boltene og møtrikkerne, der blev leveret sammen med lygten (Figur 19).

   Bemærk: Sørg for, at lygten er placeret, så proppen går gennem hullet i lygtebeslaget, og at den gule ende vender mod ydersiden af traktionsenheden.

4. Afmonter de 2 bageste bolte og 2 spændeskiver fra højre stelvange (Figur 20).

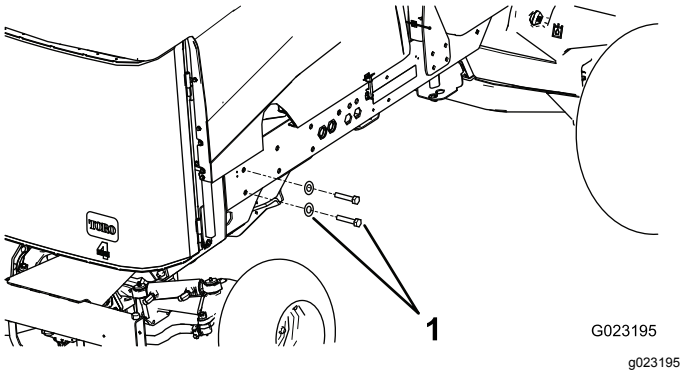

Figur 20

1. Bolte og spændeskiver

5. Fastgør højre lygtebeslag til stellet med to bolte (5/8 x 3 tommer) og to flade spændeskiver (Figur 19).

10

Montering af nummerpladebeslaget

Dele, der skal bruges til dette trin:

1	Nummerpladelygte
1	Pladebeslag
2	Skrue (nr. 10 x 5/8 tomme)
2	Låsemøtrik (nr. 10)
2	Selvskærende skrue (5/16 x ½ tomme)

Fremgangsmåde

1. Fastgør nummerpladelygten til nummerpladebeslaget med 2 skruer (nr. 10 x 5/8 tomme) og 2 låsemøtrikker (Figur 21).

   Bemærk: Spænd ikke skruerne for hårdt. Sørg for, at glasset peger nedad, og at ledningerne er ført gennem hullet i nummerpladebeslaget.

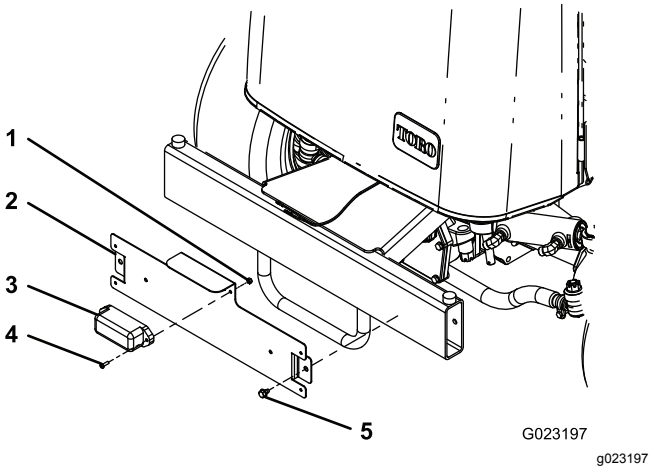

Figur 21

1. Låsemøtrik (nr. 10)
2. Nummerpladebeslag
3. Nummerpladelygte
4. Skrue (nr. 10 x 5/8 tomme)
5. Selvskærende skrue (5/16 x ½ tomme)

2. Monter nummerpladebeslaget på den bageste kofanger med 2 selvskærende skruer (5/16 x 1/2 tomme), som vist i Figur 21.

   Bemærk: Placer nummerpladebeslaget som vist i Figur 21.

11

Montering af ledningsnettet

Dele, der skal bruges til dette trin:

1	Ledningsnet
1	Kontaktpanelets indkapslingsdæksel
3	Skrue (nr. 10 x ½ tomme)
3	Monteringsplade
11	Ledningsbånd
2	Kortslutningsledningnet (kun LED-forlygter)

Fremgangsmåde

Brug følgende instruktioner og illustrationer til at føre og tilslutte ledningsnettet.

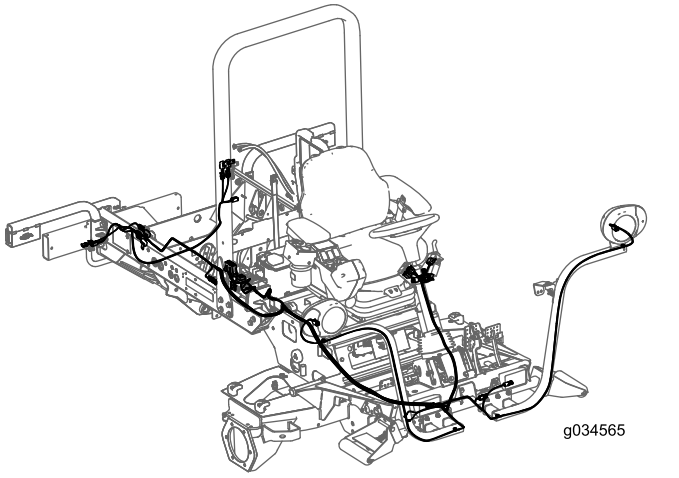

Figur 22

1. Afmonter flangehovedskruen, der fastgør rummets klemme og pakning til traktionsenheden (Figur 23).

   Bemærk: Afmonter klemmen og pakningen for at få adgang til sikringsrummet.

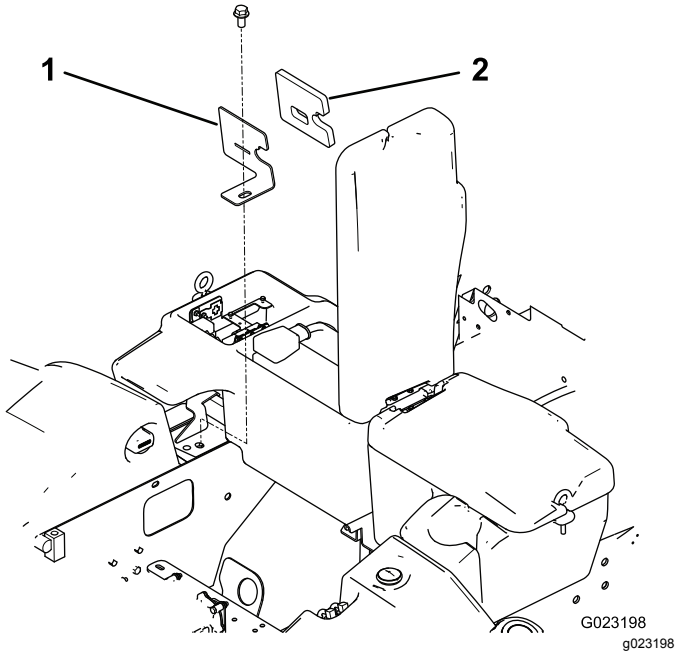

Figur 23

1. Rummets klemme
2. Pakning

2. Fra under højre side af traktionsenheden skal sikringsblokdelen af ledningsnettet føres op og ind i åbningen i sikringsrummet (Figur 24).

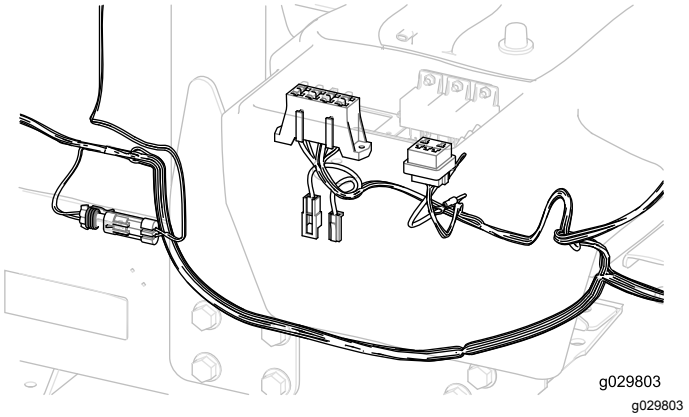

Figur 24

Vigtigt: **Når ledningsnettet føres, må det ikke trækkes langs skarpe kanter, da det kan beskadige ledningerne. Ledninger må ikke komme i kontakt med varme dele eller dele i bevægelse. Fastgør ledningsnettet med kabelbånd.**

3. Monter ledningsnettets sikringsblok ved siden af den eksisterende sikringsblok med to selvskærende skruer (#8 x 1/2 tomme), der leveres med ledningsnettet (Figur 25).

   Bemærk: Spænd ikke skruerne for hårdt.

4. Tilslut den lille ringterminal fra ledningsnettet til en af skruerne på jordblokterminalen (Figur 25).

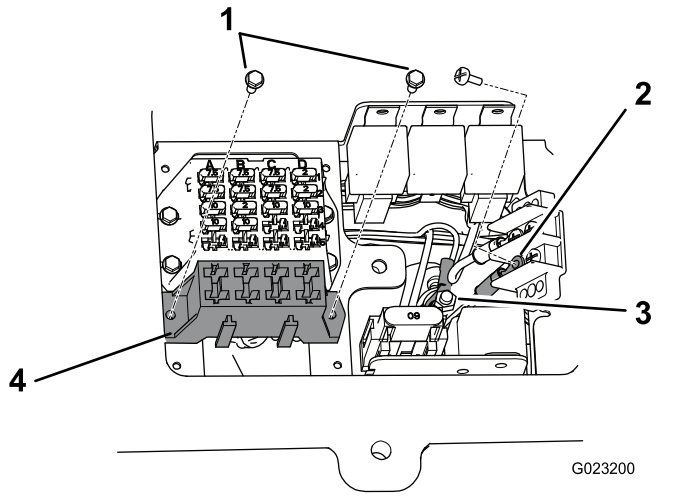

Figur 25

1. Selvskærende skruer (nr. 8 x ½ tomme)
2. Jordblokterminal
3. Forgreningsblok
4. Ledningsnettets sikringsblok

5. Tilslut den store ringterminal fra ledningsnettet til tappen på forgreningsblokken (Figur 25).
6. Monter rummets klemme og pakning på traktionsenheden med flangehovedskruen (Figur 23).
7. Før forenden af ledningsnettet under operatørplatformen til forenden af traktionsenheden (Figur 26).

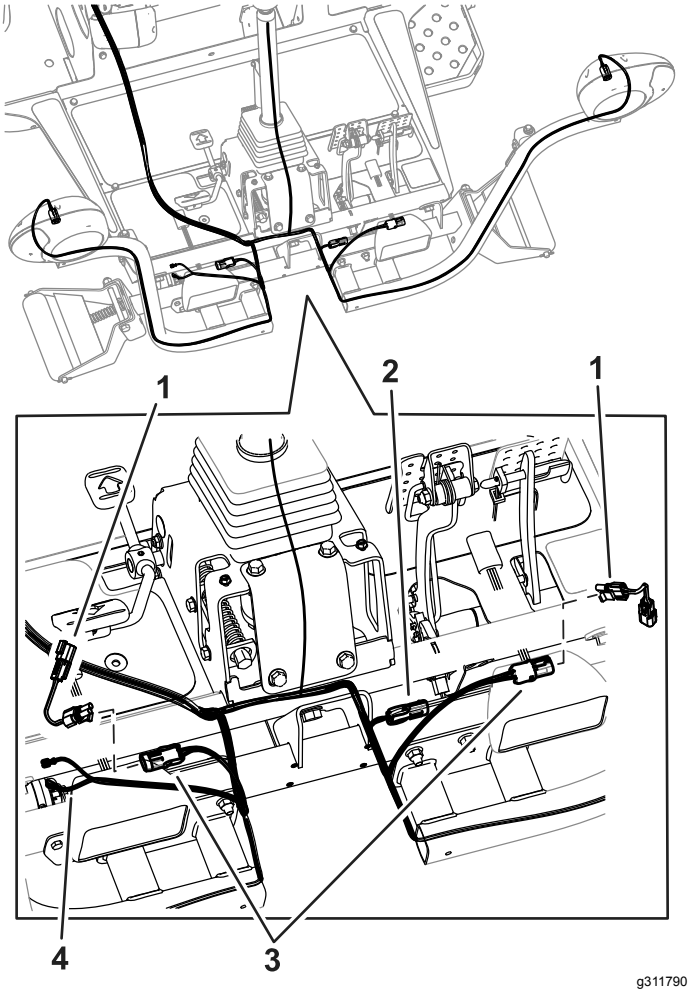

Figur 26

1. Kortslutningsledningnet til maskiner med LED-forlygter
2. Bremsekonnektor til maskiner med halogenforlygter
3. Konnektor til forlygter
4. Hornkonnektor

Bemærk: Brug Figur 27 eller Figur 15 til at afgøre, hvilken forlygte du har.

8. På maskiner med LED-forlygter skal du installere kortslutningsledningsnettene, der er vist i Figur 26.
9. Skru hver ledningsnetkonnektor gennem det relevante forlygtebeslag, og tilslut det til forlygten (Figur 26).
10. Slut ved hjælp af de to konnektorer ledningsnetledningen til hornet (Figur 26).
11. Placer platformsafskærmningen oven på stellet (Figur 27).
12. Slut lygtesættets ledningsnetkonnektorer til afskærmningsforlygterne (Figur 27).

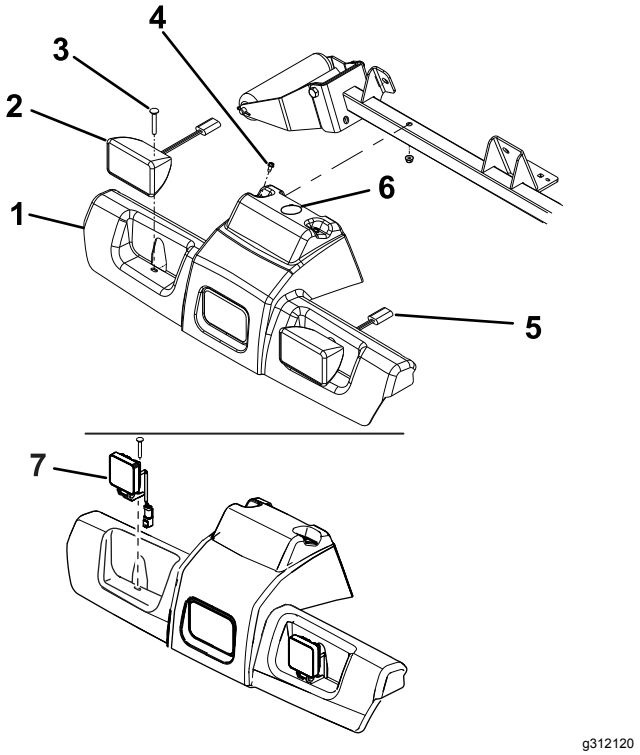

g312120

Figur 27

1. Platformsafskærmning
2. Halogenforlygte
3. Bræddebolt og møtrik
4. Skivehovedskruer og -møtrikker
5. Forlygteledningskonnektorer
6. Hul til ledningsnet
7. LED-forlygte

13. Fastgør afskærmningen og forlygterne til stellet med de to bræddebolte og møtrikker, du fjernede tidligere (Figur 27).
14. Før ledningsnettet til stammens beslag på ratstammen.
15. Slut konnektorerne til kontakterne til blinklysmodulet, hornet, drejesignalet og katastrofelyset (Figur 28).

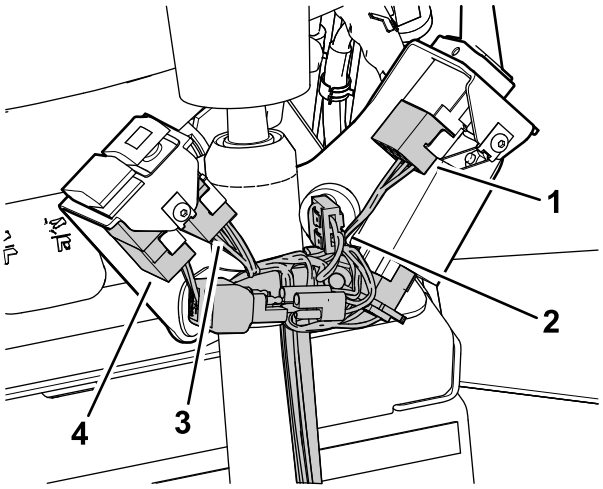

g312684

Figur 28

1. Konnektor til drejesignal
2. Hornstik
3. Konnektor til katastrofelys
4. Stik til roterende blinklys

16. Monter dækslet på stammens beslag med to rundhovedede skruer med unbrakokærv som vist i Figur 29.

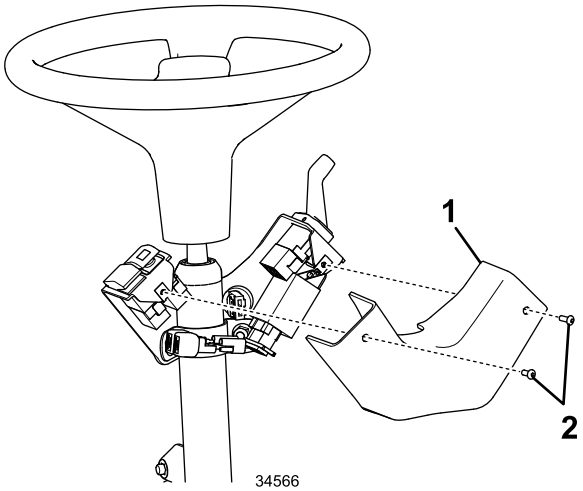

g034566

Figur 29

1. Dæksel
2. Rundhovedede skruer med unbrakokærv

17. Fastgør ledningsnettet til stammen ved hjælp af de kabelbånd, du fastgjorde i hullerne i monteringsbeslaget til ratstammen. Se Figur 14.
18. Før højre bageste ledningsnet under højre side af traktionsenheden til højre baglys (Figur 30).

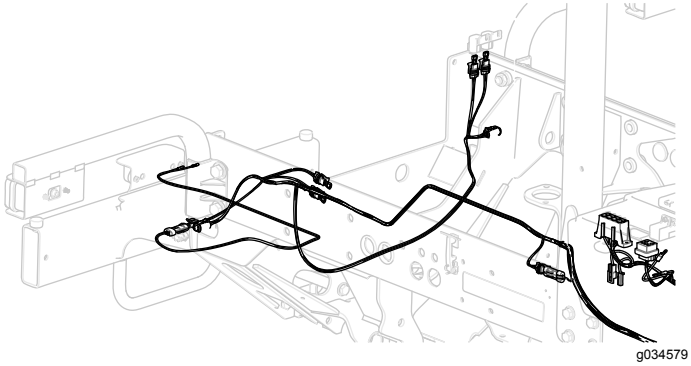

Figur 30

19. Slut ledningsnetkonnektoren til lygtekonnektoren.
20. Før venstre bageste ledningsnet under venstre side af traktionsenheden til venstre baglygte (Figur 30).

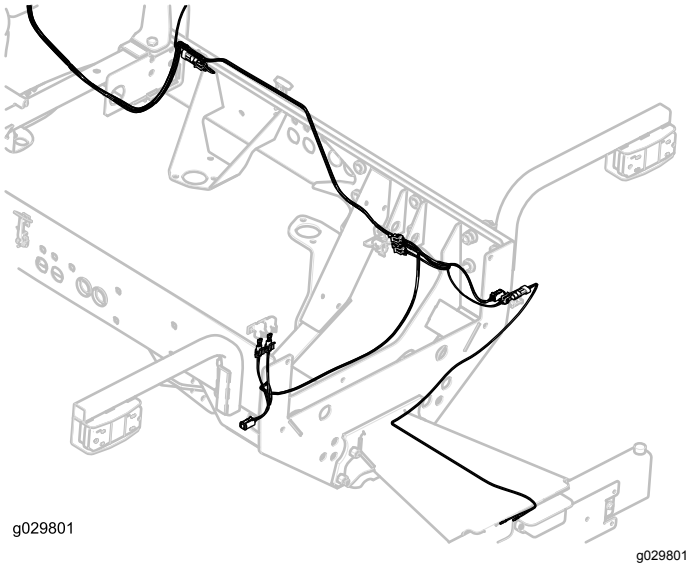

Figur 31

21. Slut ledningsnetkonnektoren til lygtekonnektoren.
22. Før ledningsnettet til nummerpladens lygte, og slut ledningsnetkonnektoren til lygtekonnektoren (Figur 31).

   Vigtigt: **Fastgør ledningsnettet med kabelbånd, så det ikke er i kontakt med varme dele eller dele i bevægelse.**

23. Monter dele, der blev afmonteret fra traktionsenheden, for at føre ledningsnettet.

12

Montering af sikringerne og mærkaten

Dele, der skal bruges til dette trin:

3	Sikring (10 A)
1	Sikring (15 A)
1	Sikringsdåsens mærkat

Fremgangsmåde

1. Sæt de tre (10 A) og den ene (15 A) sikring i sikringsdåsens åbning (Figur 32).

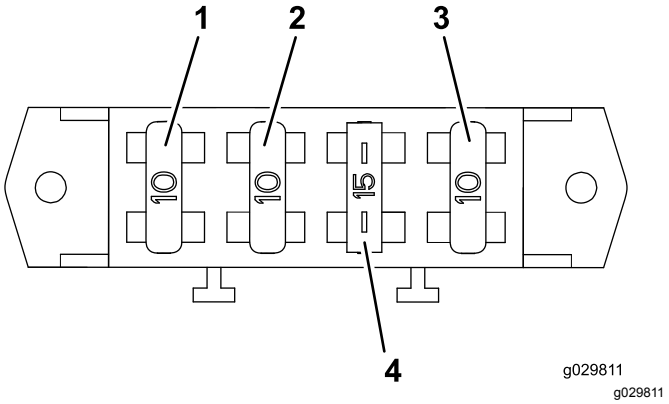

Figur 32

1. Sikring (10 A)
2. Sikring (10 A)
3. Sikring (10 A)
4. Sikring (15 A)

2. Monter sikringsdåsens mærkat på opbevaringskassens dæksel (Figur 33).

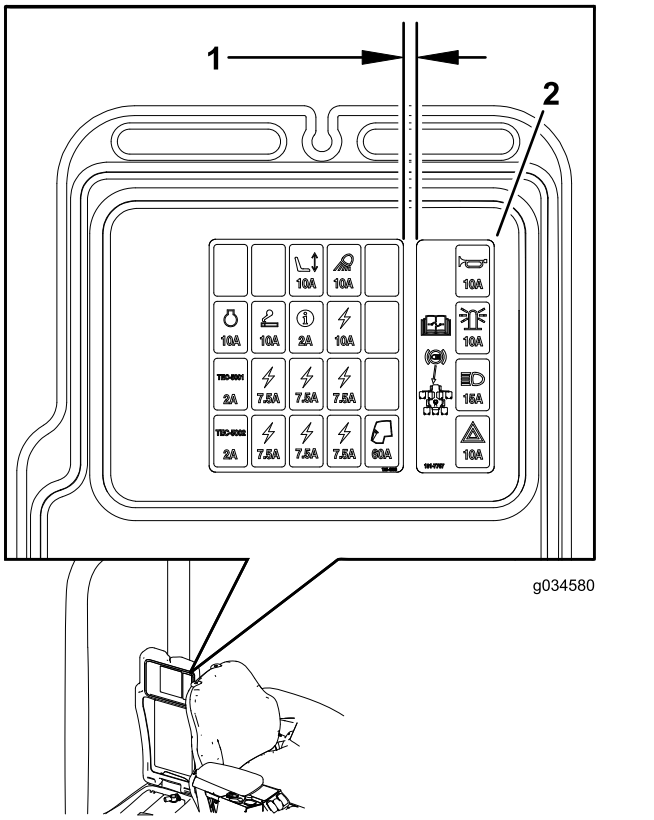

Figur 33

1. 6 mm
2. Sikringsdåsens mærkat

13

Montering af monterings-plader til mærkat

Dele, der skal bruges til dette trin:

2	Plade
4	Mærkat
4	Sekskantskrue (1/4 x 2-1/2 tomme)
4	Låsemøtrik (1/4 tomme)

Fremgangsmåde

1. Ret pladerne ind efter de eksisterende huller i beslagene til lygtesættet (Figur 34).

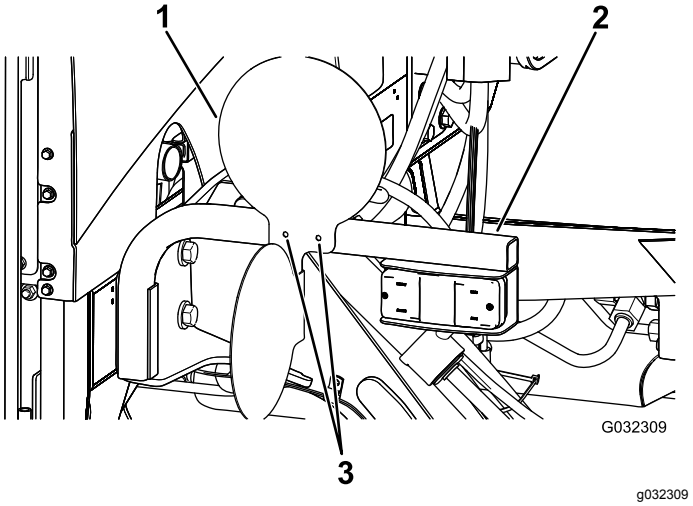

Figur 34

Højre side vist

1. Plade
2. Beslag til lygtesæt
3. Huller

2. Fastgør pladerne til lygtesættets beslag med de fire sekskantskruer (1/4 x 2-1/2 tomme) og fire låsemøtrikker (1/4 tomme) som vist i Figur 35.

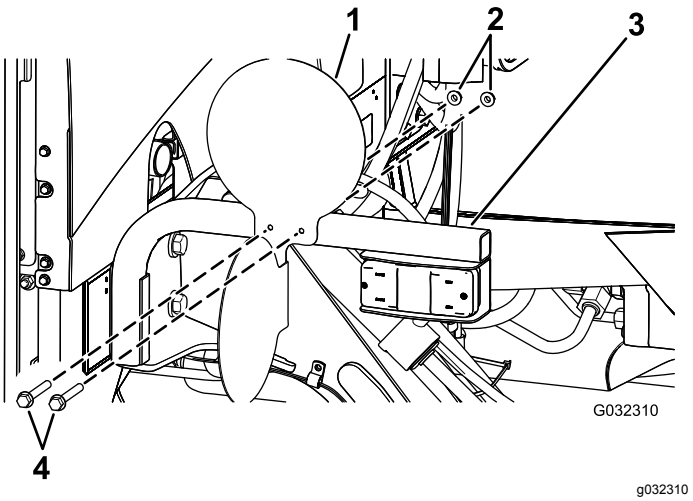

Figur 35

Højre side vist

1. Plade
2. Låsemøtrikker (1/4 tomme)
3. Beslag til lygtesæt
4. Sekskantskruer (1/4 x 2-1/2 tomme)

3. Påsæt mærkaterne på den af pladernes overflade, der vender udad (Figur 36).

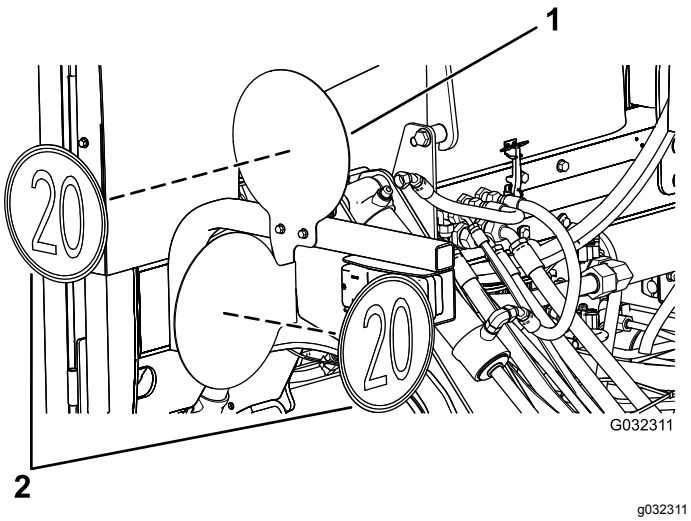

Figur 36
Højre side vist

1. Plade
2. Mærkater

14

Tilslutning af batteri

Kræver ingen dele

Fremgangsmåde

Tilslut batteriet. Se maskinens *betjeningsvejledning*.

Betjening

Betjeningsanordninger

Kontakt til katastrofelys

Tryk kontakten til katastrofelyset (Figur 37) til positionen TÆNDT for at aktivere det forreste og bageste katastrofeblinklys.

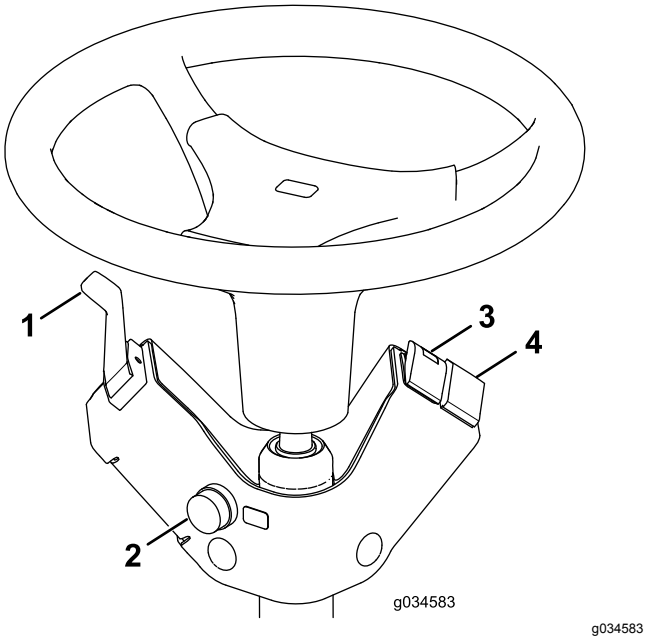

Figur 37

1. Drejesignalkontakt
2. Hornknap
3. Kontakt til katastrofelys
4. Kontakt til roterende blinklys (ekstraudstyr)

Drejesignalkontakt

Tryk ned på venstre side af drejesignalkontakten (Figur 37) for at aktivere det venstre blinklys. Den midterste position er fra.

Tryk ned på højre side af drejesignalkontakten (Figur 37) for at aktivere det højre blinklys. Den midterste position er fra.

Kontakt til roterende blinklys (ekstraudstyr)

Tryk på kontakten til det roterende blinklys (Figur 37) for at aktivere det roterende blinklys.

Hornknap

Tryk på hornknappen (Figur 37) for at aktivere hornet.

Justering af forlygter

1. Løsn monteringsmøtrikkerne, og placer hver forlygte, så den peger lige ud.
2. Spænd hver monteringsmøtrik lige nok til, at den kan holde forlygten på plads.
3. Anbring et fladt stykke pladem etal over forlygtens forside.
4. Monter en magnetisk gradmåler på pladen.
5. Mens lygte og plade holdes på plads, vippes forlygten forsigtigt tre grader nedad, hvorefter møtrikken spændes.
6. Gentag proceduren på den anden forlygte.



Count on it.