Form No. 3437-341 Rev A

Straßenzulassungskit

Zugmaschine Groundsmaster® 4500-D, 4700-D oder Reelmaster® 7000-D

Modellnr. 30667

Installationsanweisungen

Installation

Einzelteile

Prüfen Sie anhand der nachstehenden Tabelle, dass Sie alle im Lieferumfang enthaltenen Teile erhalten haben.

Verfahren	Beschreibung	Menge	Verwendung
1	Keine Teile werden benötigt	–	Abschließen der Batterie.
2	Keine Teile werden benötigt	–	Bohren Sie die Befestigungslöcher.
3	Rechte Scheinwerferhalterung Linke Scheinwerferhalterung Schraube (1/8 x 2-3/2") Bundmutter (3/8") Scheibe (3/8" x 7/8") Hängeprofil aus Gummi Distanzstück Schraube (5/16" x 5-1/8") Bundmutter (5/16") Rechter Scheinwerfer Linker Scheinwerfer Winkelplattenhalterung	1 1 6 6 8 2 4 4 4 1 1 2	Einbauen der Scheinwerfer.
4	Hupe Hupenhalterung Schraube (5/8" x 3/8") Bundmutter (⅜") Schraube (¼" x 2") Mutter (¼")	1 1 1 1 2 2	Einbauen der Hupe.
5	Relaisschalter Gezahnte Sechskantbundschraube (Nr. 8 x -1/2") Sicherungsmutter (Nr. 8)	1 1 1	Befestigen Sie den Relaisschalter und den Aufkleber.

© 2020—The Toro® Company
8111 Lyndale Avenue South
Bloomington, MN 55420

Registrieren Sie Ihr Produkt unter www.Toro.com.

CE

Originaldokuments (DE)
Druck: USA
Alle Rechte vorbehalten

3437-341 A

Verfahren	Beschreibung	Menge	Verwendung
6	Säulenhalterung Blinkermodul Ein/Aus-Kippschalter Rundumleuchtenschalter Drehflügelschalter Hupenschalter Hupe Hupenaufkleber (Bestellnummer 104-6957) Sechskantschraube Blechmutter	1 1 1 1 1 1 1 1 1 2	Befestigen Sie das Blinkermodul und die Schalter an der Säulenhalterung.
7	Lenksäulenhalterung Säulenhalterungsbefestigung Schlossschraube (3/8" x 3/4") Bundmutter (⅜") Schaumstreifen Kabelbinder	1 1 2 2 1 1	Befestigen Sie die Säulenhalterung an der Lenksäule.
8	Schlossschraube (Nr. 10 x 5/8") Sicherungsmutter (Nr. 10) Sensorplatte Bundmutter (¼") Bremsensensorhalterung Schrauben (¼" x ¾") Geschlitzte Schraube (Nr. 6 x 1") Scheibe (Nr. 6) Bremsensensor Sicherungsmutter (Nr. 6)	1 1 1 2 1 2 2 4 1 2	Bauen Sie die Bremsensensorhalterung ein.
9	Linke Lampenhalterung Rechte Lampenhalterung Schraube (5/8" x 3") Flachscheibe Klemmmutter (5/8") Rücklichter	1 1 4 4 2 2	Einbauen der Rücklichter.
10	Nummernschildlampe Schildhalterung Schraube (Nr. 10 x 5/8") Sicherungsmutter (Nr. 10) Blechschraube (5/16" x 1/2")	1 1 2 2 2	Befestigen der Nummernschildhalterung.
11	Kabelbaum Abdeckung des Bedienfeldgehäuses Schraube (Nr. 10 x ½") Befestigungspolster Kabelbinder Brücken-Kabelbaum (nur LED-Scheinwerfer)	1 1 3 3 11 2	Einbauen des Kabelbaums.
12	Sicherung (10 A) Sicherung (15 A) Sicherungskastenaufkleber	3 1 1	Setzen Sie die Sicherungen in den Sicherungsblock ein.
13	Platte Aufkleber Sechskantschraube (1/4" x 2-1/2") Sicherungsmutter (¼")	2 4 4 4	Installieren der Aufkleberbefestigungsplatten.

1

Abschließen der Batterie

Keine Teile werden benötigt

Verfahren

1. Parken Sie die Maschine auf einer ebenen Fläche.
2. Aktivieren Sie die Feststellbremse.
3. Senken Sie die Mähwerke ab.
4. Stellen Sie den Motor ab und ziehen Sie den Zündschlüssel ab.
5. Schließen Sie die Batterie ab, siehe *Bedienungsanleitung* Ihrer Maschine.

2

Bohren der Befestigungslöcher

Keine Teile werden benötigt

Bohren der Löcher für die Scheinwerfer und den Kabelbaum

1. Entfernen Sie die Muttern von den zwei Schlossschrauben, mit denen die Scheinwerfer am Rahmen der Zugmaschine befestigt sind (Bild 1).
2. Entfernen Sie die zwei Blechschrauben, mit denen die Oberseite der Plattformhaube am Rahmen befestigt ist (Bild 1).
3. Ziehen Sie die Scheinwerferanschlüsse ab und nehmen Sie die Plattformhaube vom Rahmen ab (Bild 1).

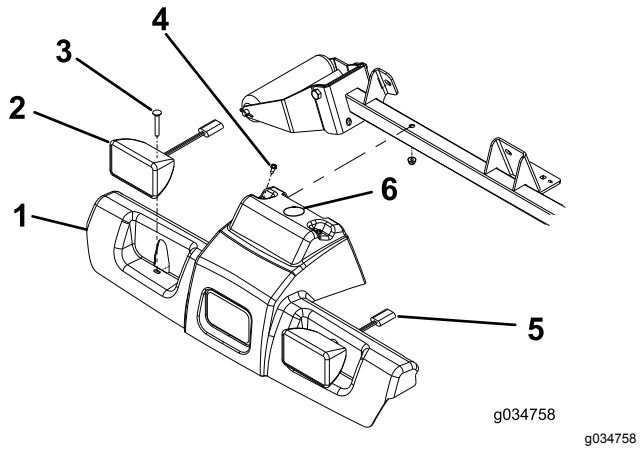

Bild 1

1. Plattformhaube
2. Scheinwerfer (Halogenausführung dargestellt)
3. Schlossschraube (2)
4. Blechschraube (2)
5. Scheinwerferanschluss
6. Bohren Sie an dieser Stelle ein 38-mm-Loch.

4. Bohren Sie an den in Bild 1 abgebildeten Stellen ein 38 mm großes Loch in die Plattformhaube.
5. Verwenden Sie die in Bild 2 abgebildeten Werte und markieren und bohren Sie sechs große Löcher (1,0 cm) durch beide Wände des Rollenstützrohrs.

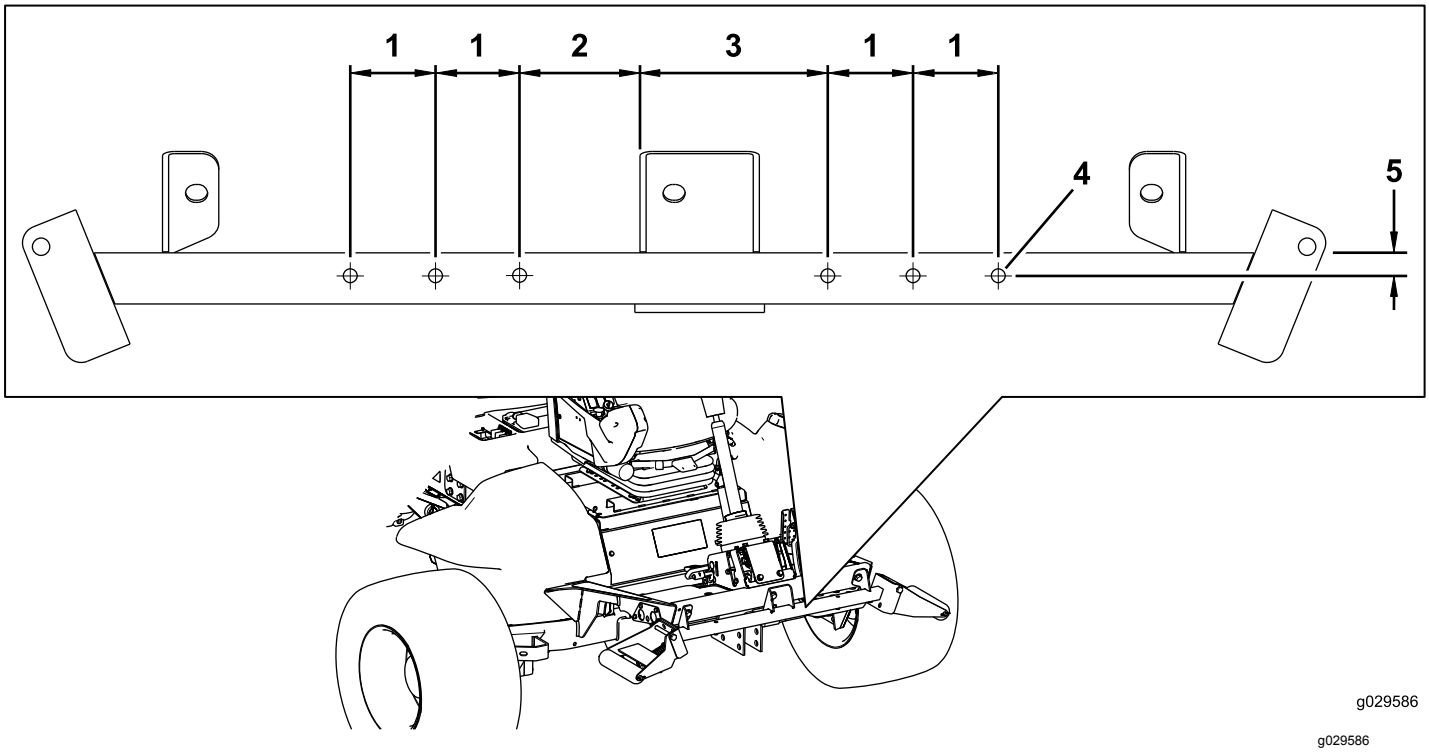

Bild 2

1. 6,4 cm
2. 8,9 cm
3. 14,0 cm
4. Durchmesser von 1,0 cm
5. 1,9 cm

Bohren der Löcher für die Hupenhalterung

Verwenden Sie die in Bild 3 abgebildeten Werte und markieren und bohren Sie zwei Löcher (7 mm) durch beide Wände des Rollenstützrohrs.

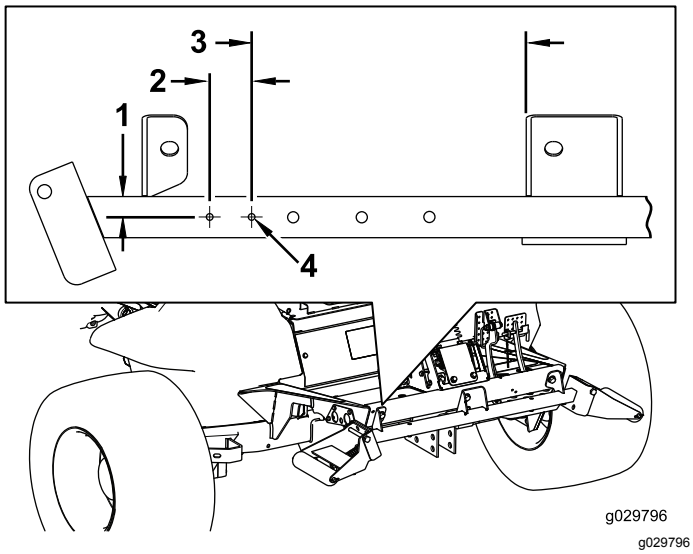

Bild 3

1. 1,9 cm
2. 3,8 cm
3. 25,4 cm
4. Durchmesser von 7 mm

Bohren der Löcher in die vordere Fußstütze für den Bremspedalschalter

Verwenden Sie die Abmessungen, die in Bild 4 abgebildet sind, und markieren und bohren Sie zwei 7 mm große Löcher durch die vordere Fußstütze.

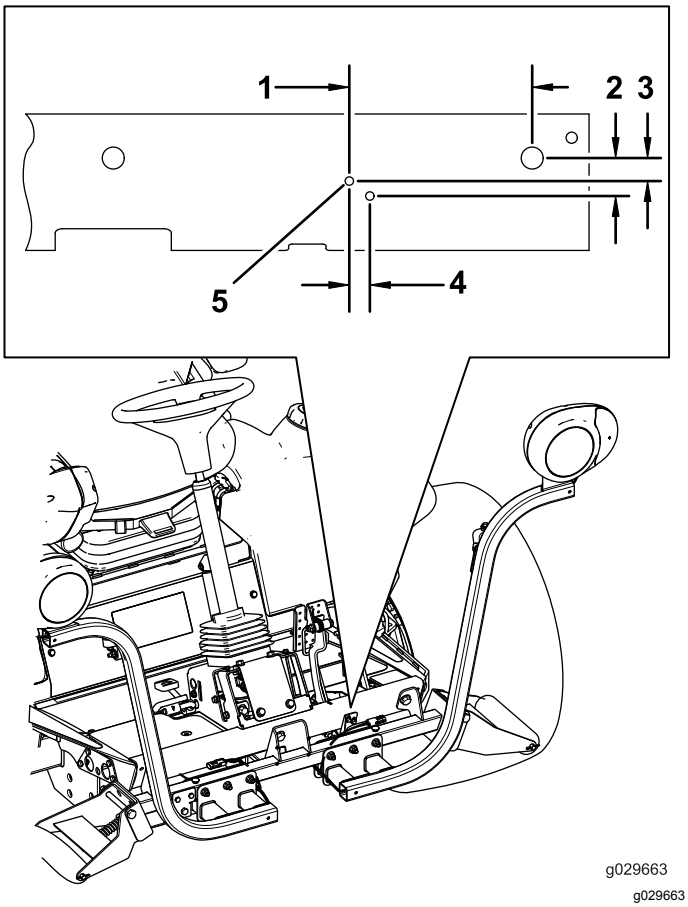

Bild 4

1. 15,5 cm
2. 32 mm
3. 19 mm
4. 17 mm
5. Durchmesser von 7 mm

Bohren der Befestigungslöcher in der hinteren Stoßstange für das Nummernschild

Verwenden Sie die in Bild 5 abgebildeten Abmessungen und markieren und bohren Sie zwei 8 mm große Löcher durch die Außenwand der hinteren Stoßstange.

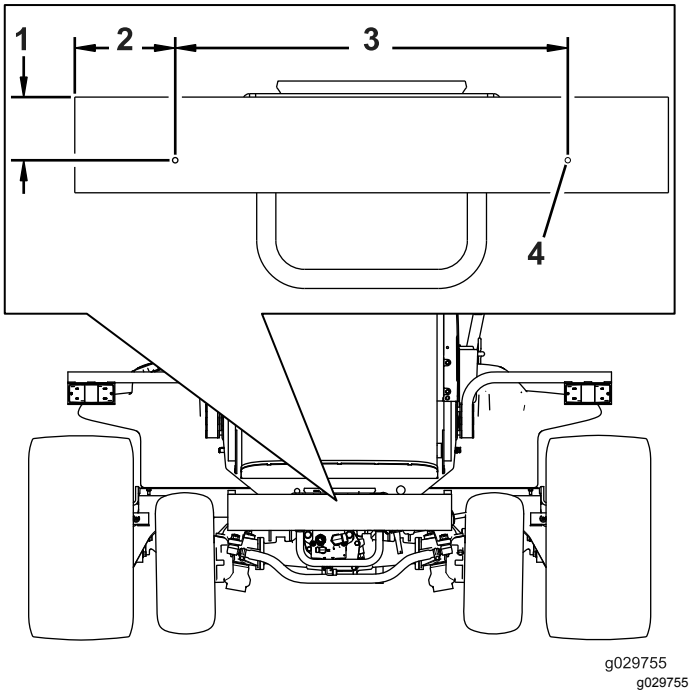

Bild 5

1. 8,3 cm
2. 13,3 cm
3. 52,07 cm
4. Bohren Sie an dieser Stelle ein Loch (8 mm)

3

Einbauen der Scheinwerfer

Für diesen Arbeitsschritt erforderliche Teile:

1	Rechte Scheinwerferhalterung
1	Linke Scheinwerferhalterung
6	Schraube (1/8 x 2-3/2")
6	Bundmutter (3/8")
8	Scheibe (3/8" x 7/8")
2	Hängeprofil aus Gummi
4	Distanzstück
4	Schraube (5/16" x 5-1/8")
4	Bundmutter (5/16")
1	Rechter Scheinwerfer
1	Linker Scheinwerfer
2	Winkelplattenhalterung

Montieren der Scheinwerferhalterung am Modell mit Überrollschutz

1. Befestigen Sie die rechten und linken Scheinwerferhalterungen mit sechs Schrauben (3/8" x 2-1/2") und sechs Bundmuttern (3/8") vorne am Rollenstützrohr, wie in Bild 6 abgebildet.

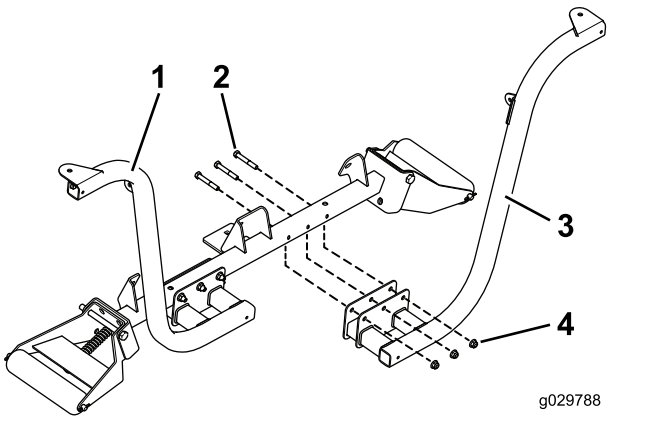

Bild 6

1. Montierte Scheinwerferhalterung
2. Schrauben (3/8" x 2-1/2")
3. Scheinwerferhalterung
4. Bundmuttern (⅜")

Hinweis: Positionieren Sie die Schrauben so, dass die Bundmuttern zur Vorderseite der Zugmaschine zeigen.

2. Befestigen Sie den rechten und linken Scheinwerfer mit den Befestigungen, die den Scheinwerfern beiliegen, an den Scheinwerferhalterungen (Bild 7).

Hinweis: Stellen Sie sicher, dass die Blinkerlinse am Scheinwerfer zur Außenseite der Zugmaschine zeigt.

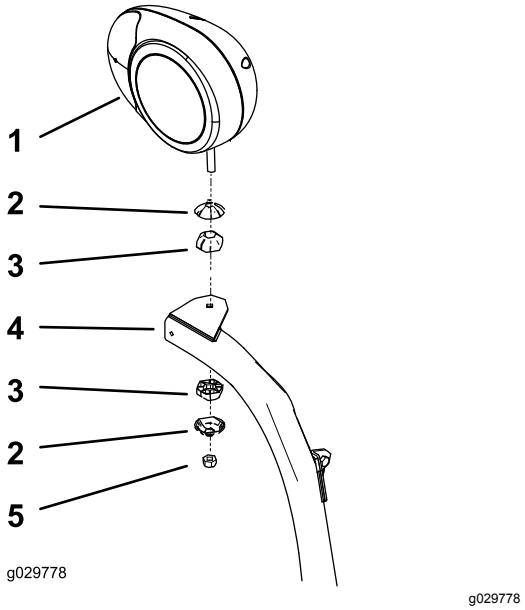

Bild 7

Bild zeigt rechten Scheinwerfer

1. Rechte Scheinwerferhalterung
2. Kippgelenkgehäuse
3. Kippgelenk
4. Scheinwerferarm
5. Sicherungsmutter (10 mm)

3. Ziehen Sie die Sicherungsmutter an, damit der Scheinwerfer fest an der Scheinwerferhalterung sitzt.

Hinweis: Ziehen Sie die Sicherungsmutter nicht zu fest an.

Montieren der Scheinwerferhalterung am Modell mit Kabine

1. Befestigen Sie eine Winkelplattenhalterung mit den vorhandenen Schrauben an jeder oberen Ecke des unteren vorderen Platte der Kabine, wie in Bild 8 abgebildet.

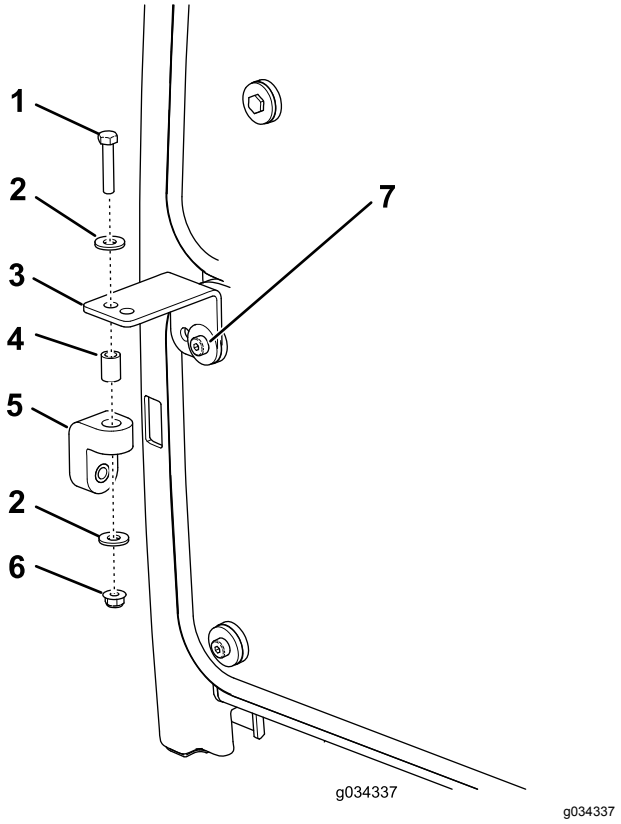

g034337

Bild 8

1. Schraube (5/16" x 5-1/8")
2. Scheibe
3. Winkelplattenhalterung
4. Distanzstück
5. Hängeprofil aus Gummi
6. Bundmutter (5/16")
7. Schraube (vorhandene)

2. Befestigen Sie ein Hängeprofil aus Gummi mit einer Schraube (5/16" x 1-5/8"), zwei Scheiben (3/8"), einem Distanzstück und einer Bundmutter (5/16") an jeder Winkelplattenhalterung, wie in Bild 8 abgebildet.
3. Befestigen Sie die rechte und linke Scheinwerferhalterung mit sechs Schrauben (3/8" x 2-1/2") und Bundmuttern (3/8") lose vorne am Rollenstützrohr. Positionieren Sie die Halterungen wie in Bild 9 dargestellt.

   Hinweis: Stellen Sie sicher, dass die Löcher in den Winkelplattenhalterungen mit den Löchern im Hängeprofil aus Gummi ausgefluchtet sind.

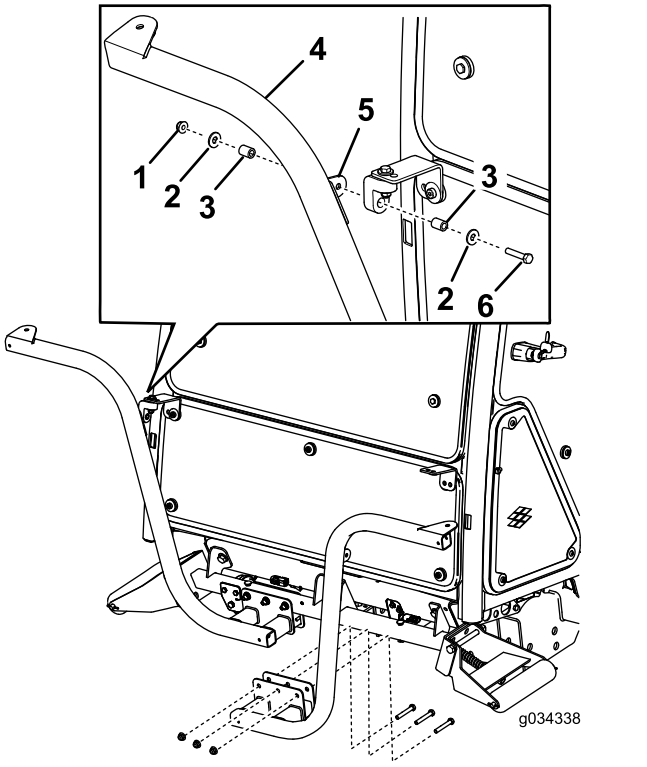

g034338

Bild 9

1. Mutter (5/16")
2. Scheibe
3. Distanzstück
4. Scheinwerferhalterung
5. Halterungsnase
6. Schraube (5/16" x 1-5/8")

4. Befestigen Sie den rechten und linken Scheinwerfer mit den Befestigungen, die den Scheinwerfern beiliegen, an den Scheinwerferhalterungen (Bild 7).

   Hinweis: Stellen Sie sicher, dass die Blinkerlinse am Scheinwerfer zur Außenseite der Zugmaschine zeigt.
5. Ziehen Sie die Sicherungsmutter an, damit der Scheinwerfer fest an der Scheinwerferhalterung sitzt.

Hinweis: Ziehen Sie die Sicherungsmutter nicht zu fest an.

Hinweis: Sie können die vorderen und hinteren Kabinenlampen nicht für CE-Anwendungen verwenden. So schalten Sie die vorderen und hinteren Kabinenlampen ab:

- **Vorne:** Nehmen Sie die Lampen aus der Kabinendecke und trennen die Kabel von den Lampen ab. Montieren Sie die Lampen in der Kabine.
- **Hinten:** Entfernen Sie die Schrauben, mit denen die Linsen an den Lampen befestigt sind. Entfernen Sie die Glühbirnen aus den Lampen und setzen die Linsen in die Lampen ein.

4

Einbauen der Hupe

Für diesen Arbeitsschritt erforderliche Teile:

1	Hupe
1	Hupenhalterung
1	Schraube (5/8" x 3/8")
1	Bundmutter (⅜")
2	Schraube (¼" x 2")
2	Mutter (¼")

Verfahren

1. Befestigen Sie den Hupenriemen mit einer Schraube (3/8" x 5/8") und einer Bundmutter (3/8") an der Hupenhalterung, wie in Bild 10 abgebildet.

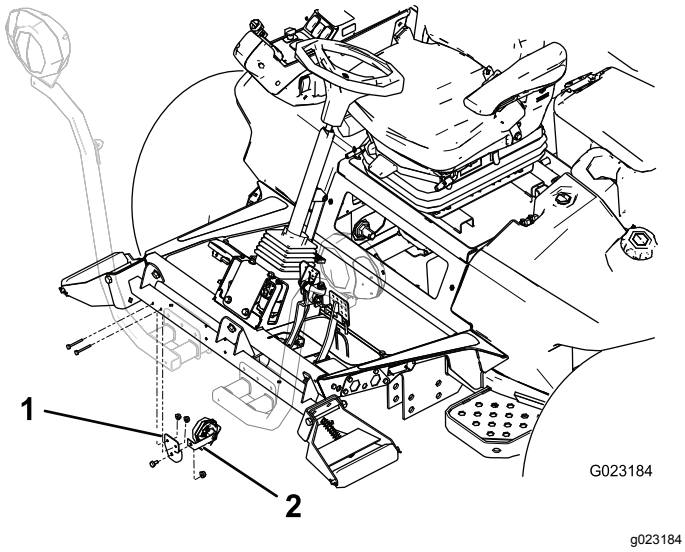

Bild 10

1. Hupenhalterung
2. Hupenriemen

2. Befestigen Sie die Hupenhalterung mit zwei Schrauben (¼" x 2") und Muttern (¼") an der Rückseite des Rollenstützrohrs. Drehen Sie die Hupe so, dass sie nach unten zeigt (Bild 10).

5

Einbauen des Relaisschalters

Für diesen Arbeitsschritt erforderliche Teile:

1	Relaisschalter
1	Gezahnte Sechskantbundschraube (Nr. 8 x -1/2")
1	Sicherungsmutter (Nr. 8)

Verfahren

Befestigen Sie den Relaisschalter mit der gezahnten Sechskantbundkopfschraube (Nr. 8 x 1/2") und einer Sicherungsmutter (Nr. 8) an den in Bild 11 abgebildeten Stellen unter der Batterieabdeckung.

Hinweis: Ziehen Sie die Schraube nicht zu fest an.

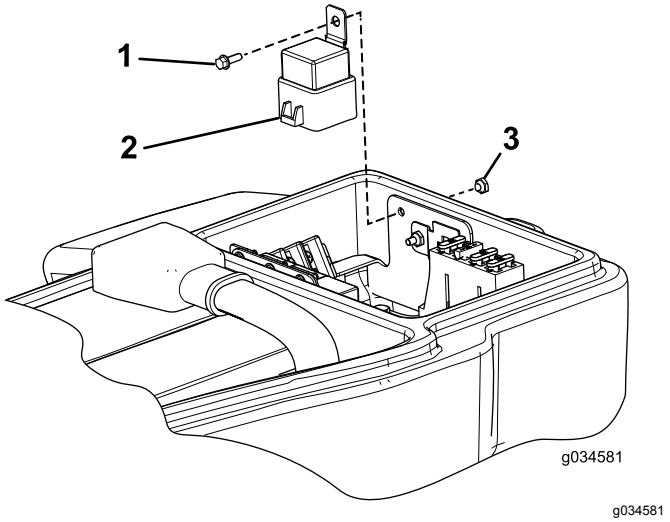

Bild 11

1. Gezahnte Sechskantbundschraube (Nr. 8 x 1/2")
2. Relaisschalter
3. Sicherungsmutter

6

Befestigen des Blinkermoduls und der Schalter an der Säulenhalterung

Für diesen Arbeitsschritt erforderliche Teile:

1	Säulenhalterung
1	Blinkermodul
1	Ein/Aus-Kippschalter
1	Rundumleuchtenschalter
1	Drehflügelschalter
1	Hupenschalter
1	Hupe
1	Hupenaufkleber (Bestellnummer 104-6957)
1	Sechskantschraube
2	Blechmutter

Verfahren

1. Bauen Sie die Teile ein, wie in Bild 12 abgebildet.

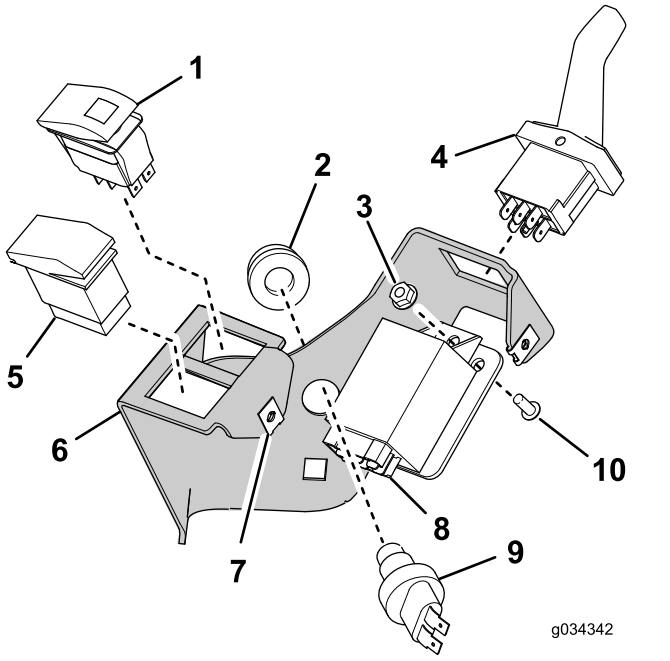

g034342

Bild 12

1. Ein/Aus-Kippschalter
2. Hupentaste
3. Sicherungsmutter
4. Drehflügelschalter
5. Rundumleuchtenschalter
6. Säulenhalterung
7. Blechmutter (2 Stück)
8. Blinkermodul
9. Hupenschalter
10. Sechskantschraube

2. Bringen Sie den Hupenaufkleber (Bestellnummer 104-6957) an, wie in Bild 13 abgebildet.

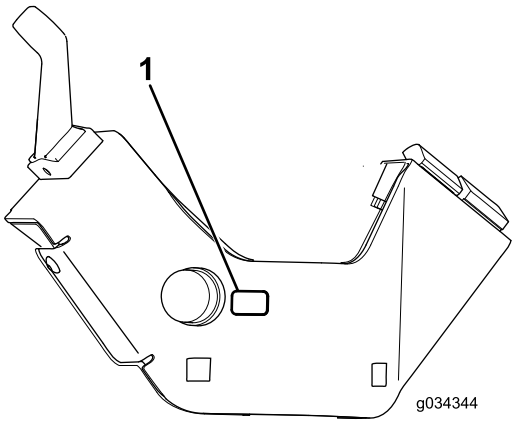

g034344

Bild 13

1. Hupenaufkleber (Bestellnummer 104-6957)

7

Befestigen der Säulenhalterung an der Lenksäule

Für diesen Arbeitsschritt erforderliche Teile:

1	Lenksäulenhalterung
1	Säulenhalterungsbefestigung
2	Schlossschraube (3/8" x 3/4")
2	Bundmutter (⅜")
1	Schaumstreifen
1	Kabelbinder

Verfahren

1. Bringen Sie den Schaumstreifen an der Lenksäule an, wie in Bild 14 abgebildet.

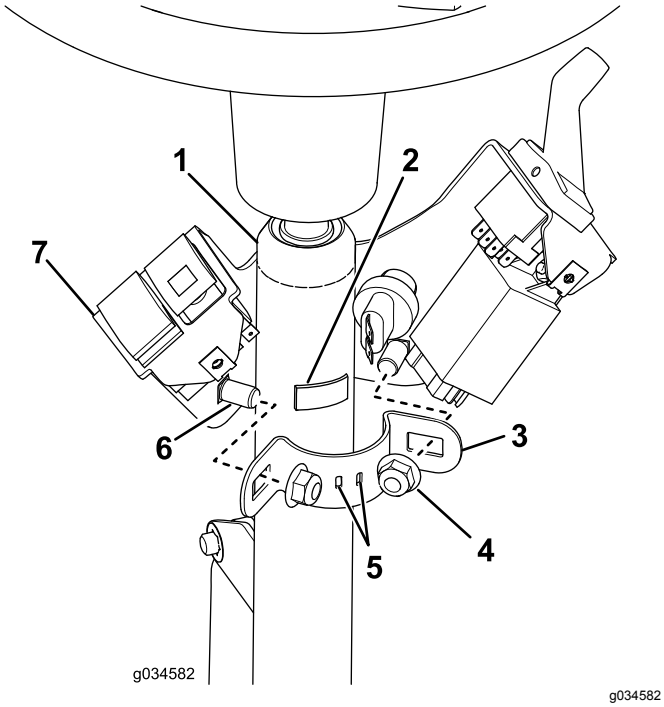

Bild 14

1. Lenksäule
2. Schaumstreifen
3. Säulenhalterungsbefestigung
4. Sicherungsmutter (3/8")
5. Die Kabelbinde wird durch diese Schlitze gesteckt.
6. Schlossschraube (3/8" x 3/4") (2)
7. Säulenhalterung

2. Stecken Sie die Kabelbinde so durch die Schlitze in der Säulenbefestigungshalterung, dass die Enden nach außen zeigen; binden Sie sie nicht zusammen.
3. Befestigen Sie die Lenksäulenhalterung mit der Befestigungshalterung, zwei Schlossschrauben und zwei Bundmuttern an der Lenksäule (Bild 14).

   Wichtig: **Stellen Sie sicher, dass die Oberseite der Lenksäulenhalterung 21 mm unter der Oberseite der Lenksäule ist.**

   Wichtig: **Ziehen Sie die Befestigungen mit 19-24 N·m an. Ziehen Sie die Schlossschrauben nicht zu fest an, sonst kann sich die Lenksäulenhalterung verbiegen.**

8

Einbauen der Bremsensensorhalterung

Für diesen Arbeitsschritt erforderliche Teile:

1	Schlossschraube (Nr. 10 x 5/8")
1	Sicherungsmutter (Nr. 10)
1	Sensorplatte
2	Bundmutter (¼")
1	Bremsensensorhalterung
2	Schrauben (¼" x ¾")
2	Geschlitzte Schraube (Nr. 6 x 1")
4	Scheibe (Nr. 6)
1	Bremsensensor
2	Sicherungsmutter (Nr. 6)

Verfahren

Hinweis: Diese Vorgehensweise gilt nur für Maschinen mit installierten Halogen-Scheinwerfern. Mit Bild 15 können Sie feststellen, ob Sie Halogen-Scheinwerfer haben.

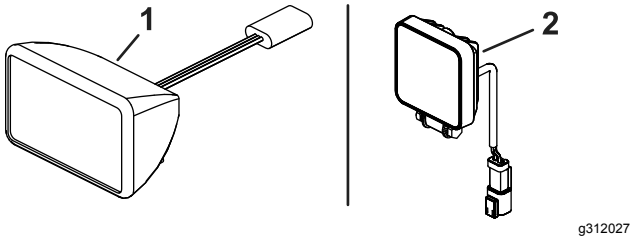

Bild 15

1. Halogen-Scheinwerfer
2. LED-Scheinwerfer

1. Nehmen Sie den Initiatorsensor am Bremspedalhebel (Bild 16) ab und legen alle Teile (außer dem Initiatorsensor) zur Seite.

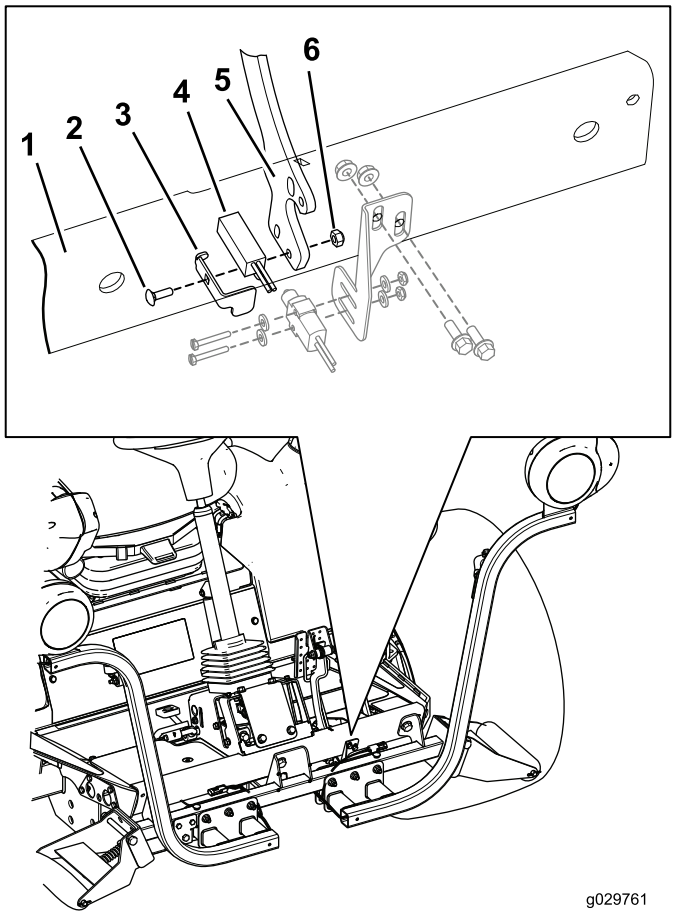

Bild 16

1. Vordere Fußstütze
2. Schlossschraube (Nr. 10 x 5/8")
3. Bremsensensorplatte
4. Initiatorsensor
5. Bremspedalhebel
6. Sicherungsmutter (Nr. 10)

2. Befestigen Sie den Initiatorsensor mit der Schlossschraube (Nr. 10 x 5/8"), mit der Bremsensensorplatte, dem Initiatorsensor und der Sicherungsmutter (Nr. 10) am Bremshebel, wie in Bild 16 abgebildet.

   Hinweis: Achten Sie darauf, dass Sie die Schrauben nicht zu fest anziehen. Zu fest angezogene Schrauben beschädigen den Sensor.

3. Ermitteln Sie die Befestigungslöcher in der Bremsensensorhalterung an der vorderen Fußstütze und montieren Sie die Bremsensensorhalterung mit zwei Schrauben (¼ x¾") und zwei Bundmuttern (¼") lose an der vorderen Fußstütze.

   Hinweis: Sie müssen die Bremsensensorhalterung nach oben oder unten bewegen, um den Bremsensensor mit der Bremsensensorplatte auszufluchten (Bild 17).

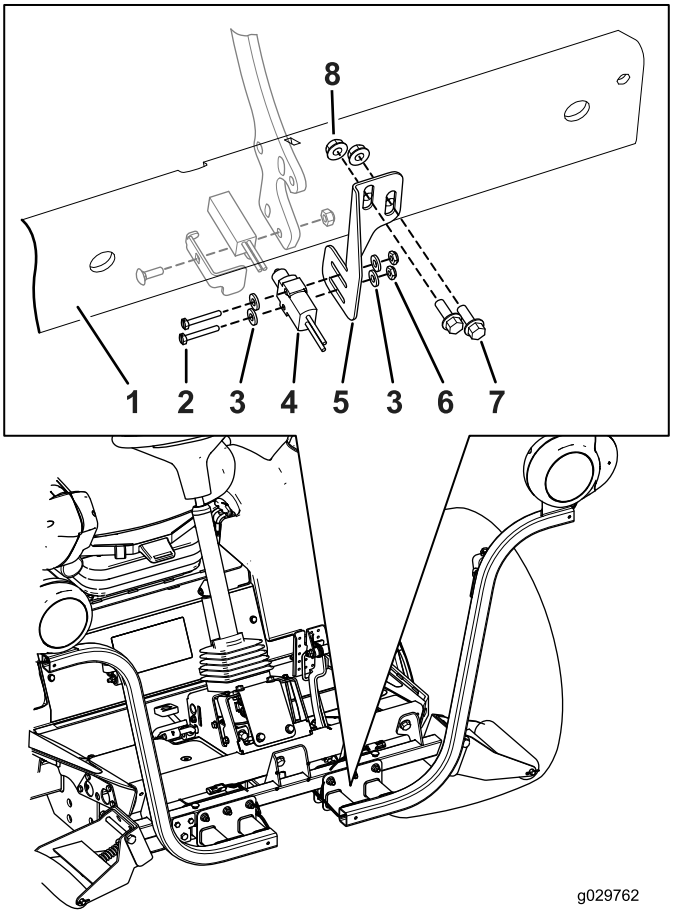

Bild 17

1. Vordere Fußstütze
2. Geschlitzte Schraube (Nr. 6 x 1")
3. Scheibe (Nr. 6)
4. Bremsensensor
5. Bremsensensorhalterung
6. Sicherungsmutter (Nr. 6)
7. Schrauben (¼" x ¾")
8. Bundmutter (¼")

4. Befestigen Sie den Bremsensensor mit den zwei geschlitzten Schrauben (Nr. 6 x 1"), zwei Scheiben und zwei Bundmuttern an der Bremsensensorhalterung (Bild 17).

5. Verschieben Sie den Bremsensensor nach innen oder außen und die Halterung des Bremsensensors nach oben oder unten, damit

der Schalter am Bremsensensor gegen die Sensorplatte drückt.

6. Schließen Sie zum Abschluss des Einbaus des Bremsensensors alle Befestigungen an.
   - Ziehen Sie die zwei geschlitzten Schrauben (Nr. 6 x 1") und die zwei Bundmuttern an, um den Bremsensensor an der Halterung des Bremsensensors zu befestigen.

     Hinweis: Achten Sie darauf, dass Sie die Schrauben nicht zu fest anziehen. Zu fest angezogene Schrauben beschädigen den Sensor.
   - Ziehen Sie die Schrauben (1/4" x 3/4") und die zwei Bundmuttern (1/4"), mit denen die Halterung des Bremsensensors an der vorderen Fußstütze befestigt ist, bis auf 1017-1243 Ncm an.

Wichtig: **Stellen Sie nach dem Einbau des Beleuchtungskits sicher, dass der Bremsensensor die Bremslichter aktiviert, wenn Sie auf das Bremspedal treten. Fluchten Sie den Bremsensensor ggf. erneut aus.**

9

Einbauen der Rücklichter

Für diesen Arbeitsschritt erforderliche Teile:

1	Linke Lampenhalterung
1	Rechte Lampenhalterung
4	Schraube (5/8" x 3")
4	Flachscheibe
2	Klemmmutter (5/8")
2	Rücklichter

Verfahren

1. Entfernen Sie die zwei Schrauben, Scheiben und Muttern, mit denen die Trägerbefestigungshalterung an der linken Rahmenschiene befestigt ist (Bild 18).

   Hinweis: Stützen Sie den Träger und die Halterung ab, damit sie nicht fallen.

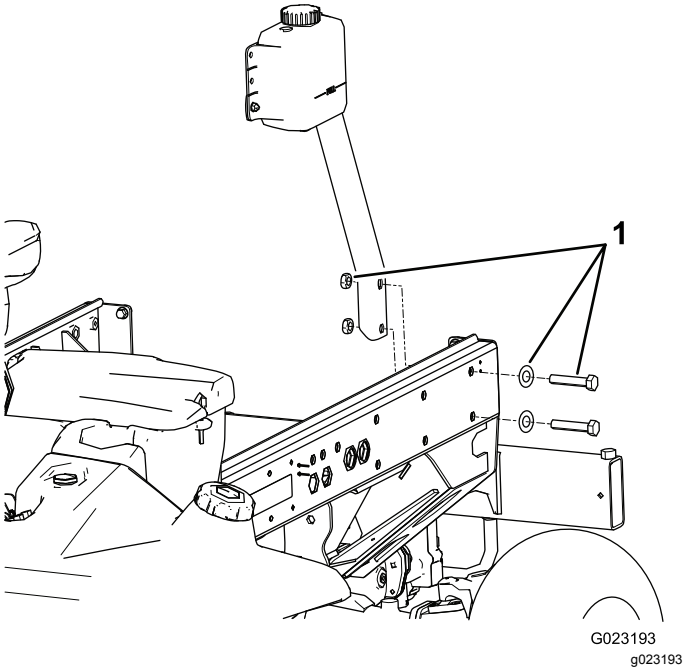

Bild 18

1. Befestigungsschrauben, Scheiben und Muttern für Trägerhalterung

2. Befestigen Sie die linke Lampenhalterung mit zwei Schrauben (5/8" x 3"), zwei Flachscheiben und zwei Klemmmuttern (5/8") an der Halterung und am Rahmen, wie in Bild 19 abgebildet.

   Hinweis: Die linke und rechte Lampenhalterung unterscheiden sich. Achten Sie darauf, dass Sie die richtige Halterung verwenden.

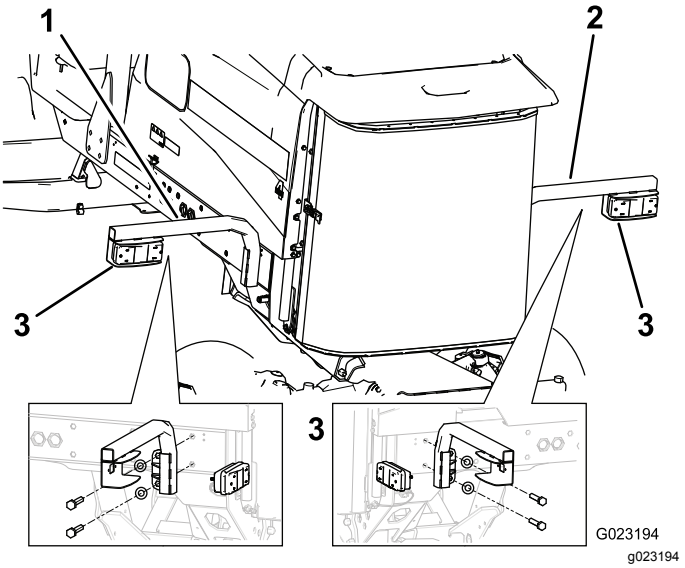

Bild 19

1. Linke Lampenhalterung
2. Rechte Lampenhalterung
3. Rückleuchte

3. Befestigen Sie die Rückleuchte mit den Schrauben und Muttern, die der Leuchte beiliegen, an der Lampenhalterung (Bild 19).

   Hinweis: Stellen Sie sicher, dass die Lampe so positioniert ist, dass der Stecker durch das Loch in der Lampenhalterung gesteckt ist, und das gelbe Ende zur Außenseite der Zugmaschine zeigt.

4. Entfernen Sie die zwei hinteren Schrauben und zwei Scheiben von der rechten Rahmenschiene (Bild 20).

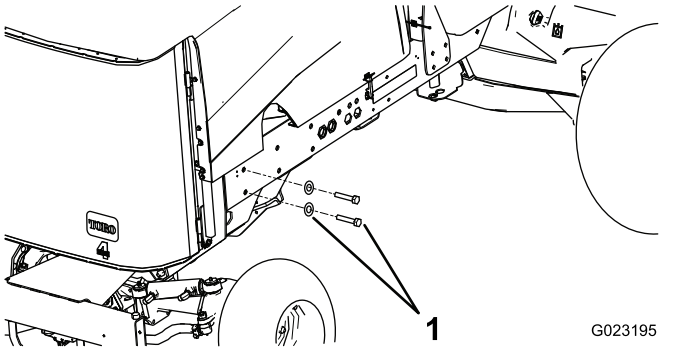

Bild 20

1. Muttern und Scheiben

5. Befestigen Sie die rechte Lampenhalterung mit zwei Schrauben (5/8" x 3") und zwei Flachscheiben am Rahmen (Bild 19).

10

Befestigen der Nummernschildhalterung

Für diesen Arbeitsschritt erforderliche Teile:

1	Nummernschildlampe
1	Schildhalterung
2	Schraube (Nr. 10 x 5/8")
2	Sicherungsmutter (Nr. 10)
2	Blechschraube (5/16" x 1/2")

Verfahren

1. Befestigen Sie die Nummernschildlampe mit zwei Schrauben (Nr. 10 x 5/8") und zwei Sicherungsmuttern an der Nummernschildhalterung (Bild 21).

   Hinweis: Ziehen Sie die Schrauben nicht zu fest. Stellen Sie sicher, dass die Linse nach unten zeigt, und dass die Kabel durch das Loch in der Nummernschildhalterung gesteckt sind.

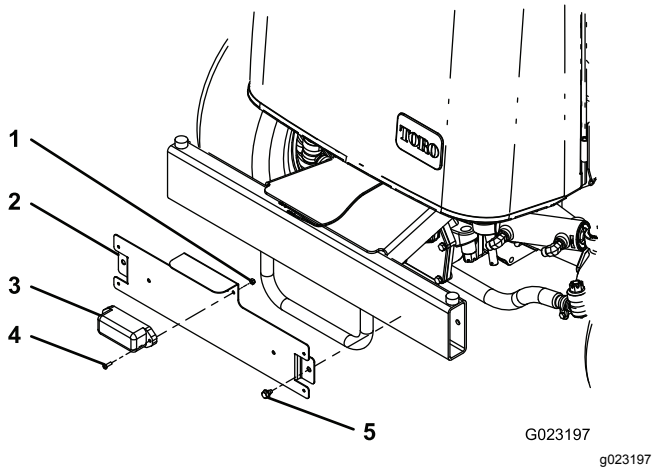

Bild 21

1. Sicherungsmutter (Nr. 10)
2. Nummernschildhalterung
3. Nummernschildlampe
4. Schraube (Nr. 10 x 5/8")
5. Blechschraube (5/16" x 1/2")

2. Befestigen Sie die Nummernschildhalterung mit zwei Blechschrauben (5/16" x 1/2") an der hinteren Stoßstange, wie in Bild 21 abgebildet.

   Hinweis: Positionieren Sie die Nummernschildhalterung wie in Bild 21 abgebildet.

11

Einbauen des Kabelbaums

Für diesen Arbeitsschritt erforderliche Teile:

1	Kabelbaum
1	Abdeckung des Bedienfeldgehäuses
3	Schraube (Nr. 10 x ½")
3	Befestigungspolster
11	Kabelbinder
2	Brücken-Kabelbaum (nur LED-Scheinwerfer)

Verfahren

Verlegen und schließen Sie den Kabelbaum mit den folgenden Anweisungen und Bildern an.

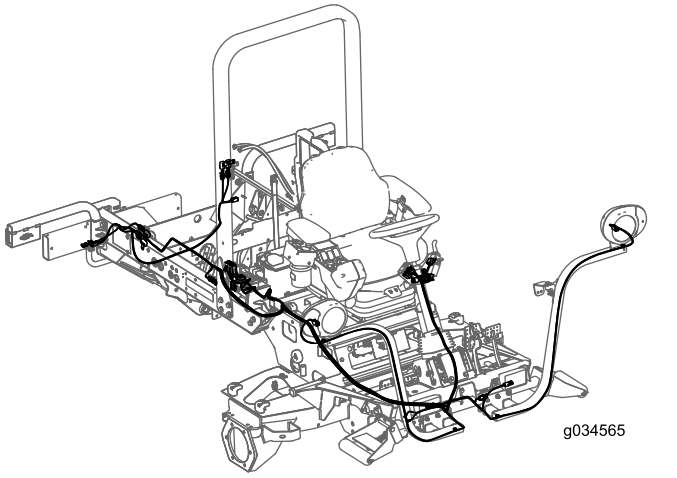

g034565

Bild 22

1. Nehmen Sie den Bundbolzen ab, mit dem die Fachklemme und Dichtung an der Zugmaschine befestigt sind (Bild 23).

   Hinweis: Nehmen Sie die Klemme und die Dichtung ab, um Zugang zum Sicherungsfach zu erhalten.

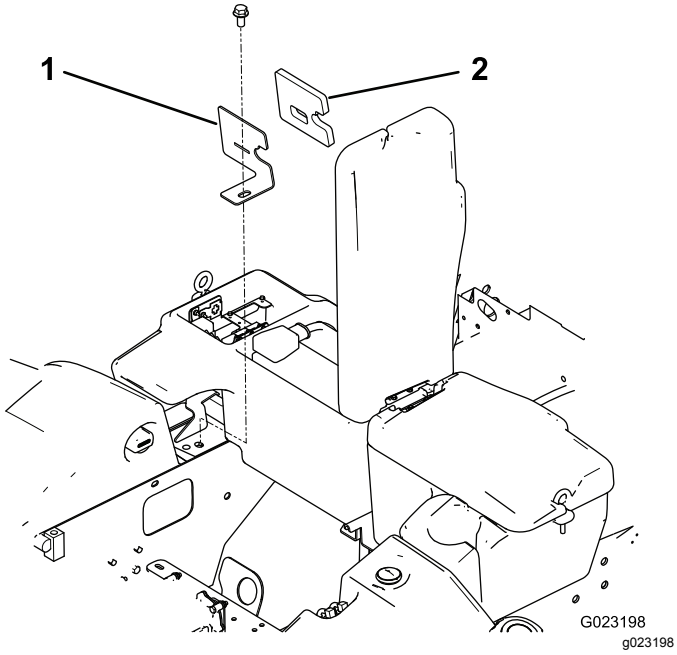

g023198

Bild 23

1. Fachklemme
2. Dichtung

2. Verlegen Sie den Sicherungsblock-Abschnitt des Kabelbaums von der rechten Unterseite der Zugmaschine nach oben und in die Öffnung im Sicherungsfach (Bild 24).

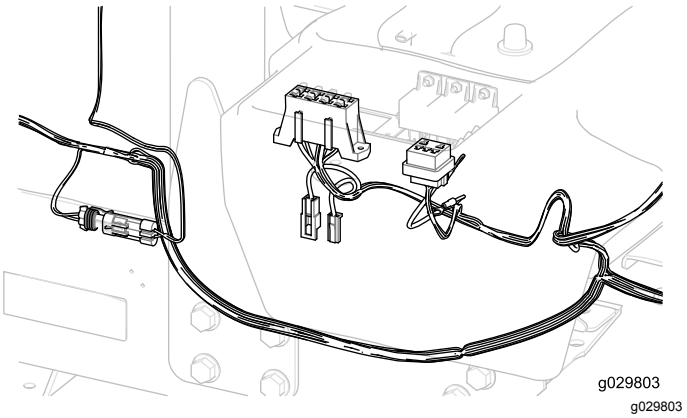

g029803

Bild 24

Wichtig: **Achten Sie beim Verlegen des Kabelbaums darauf, dass Sie ihn nicht über scharfe Kanten ziehen, da die Kabel beschädigt werden können. Kabel dürfen keine heißen oder beweglichen Teile berühren. Befestigen Sie den Kabelbaum mit Kabelbinden.**

3. Befestigen Sie den Kabelbaum-Sicherungsblock mit zwei Blechschrauben (Nr. 8 x 1/2") (liegen dem Kabelbaum bei) neben dem vorhandenen Sicherungsblock (Bild 25).

   Hinweis: Ziehen Sie die Schrauben nicht zu fest.

4. Schließen Sie den kleinen Kabelschuh vom Kabelbaumkabel an eine Schraube an der Erdungsblockanschlussklemme an (Bild 25).

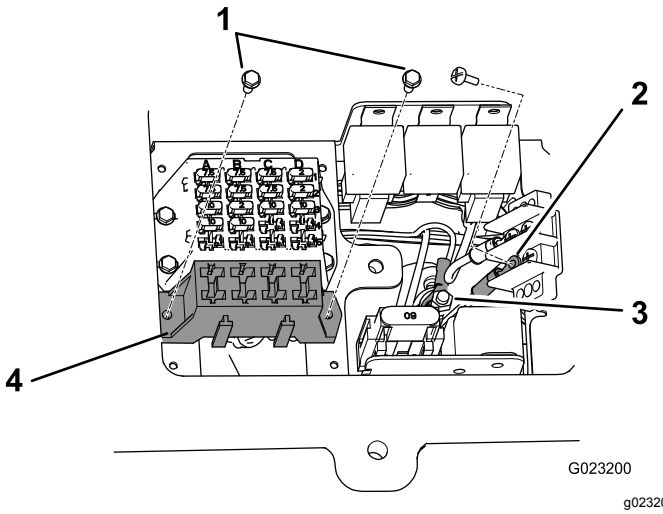

g023200

Bild 25

1. Blechschrauben (Nr. 8 x ½")
2. Erdungsblock-Anschlussklemme
3. Anschlussleiste
4. Kabelbaum-Sicherungsblock

5. Schließen Sie den großen Kabelschuh vom Kabelbaum am Bolzen an der Anschlussleiste an (Bild 25).
6. Befestigen Sie die Fachklemme und die Dichtung mit dem Bundbolzen an der Zugmaschine (Bild 23).
7. Verlegen Sie die Vorderseite des Kabelbaums unter der Bedienerplattform zur Vorderseite der Zugmaschine (Bild 26).

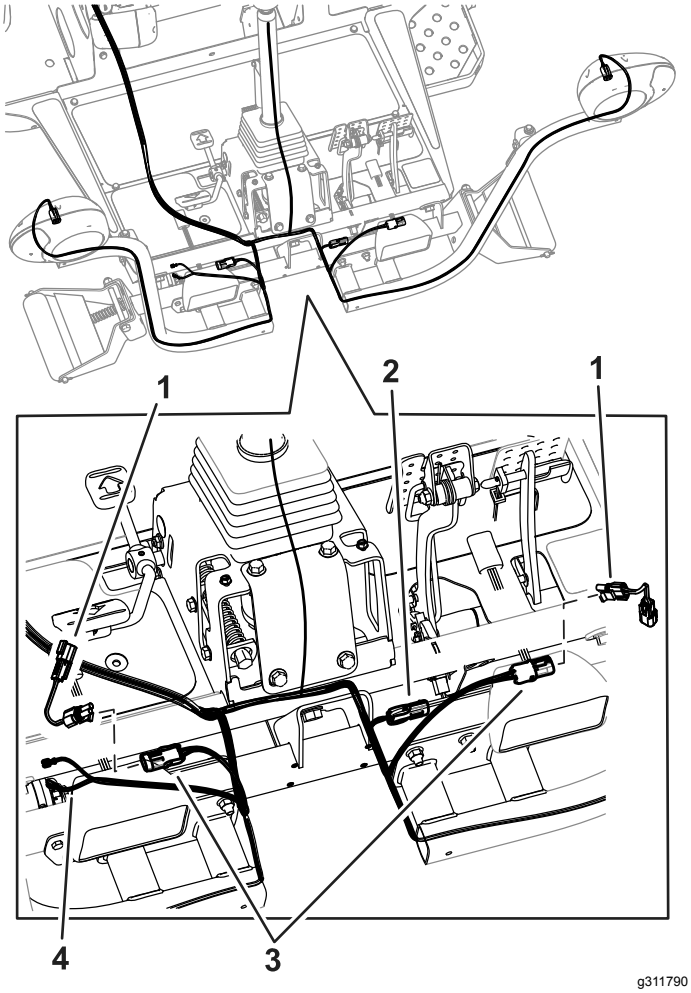

g311790

Bild 26

1. Brücken-Kabelbaum für Maschinen mit installierten LED-Scheinwerfern
2. Brücken-Kabelbaum für Maschinen mit installierten Halogen-Scheinwerfern
3. Anschlüsse für Scheinwerfer
4. Anschlüsse für Hupe

Hinweis: Ermitteln Sie anhand Bild 27 oder Bild 15, welche Scheinwerfer Sie installiert haben:

8. Bei Maschinen mit LED-Scheinwerfern sind die in Bild 26 gezeigten Brücken-Kabelbäume zu installieren.
9. Stecken Sie jeden Kabelbaumanschluss durch die entsprechende Scheinwerferhalterung und schließen sie am Scheinwerfer an (Bild 26).
10. Stecken Sie das Kabelbaumkabel mit den zwei Anschlüssen in die Hupe (Bild 26).
11. Setzen Sie die Plattformhaube auf den Rahmen (Bild 27).
12. Stecken Sie die Kabelbaumanschlüsse für das Beleuchtungskit in die Scheinwerfer in der Haube (Bild 27).

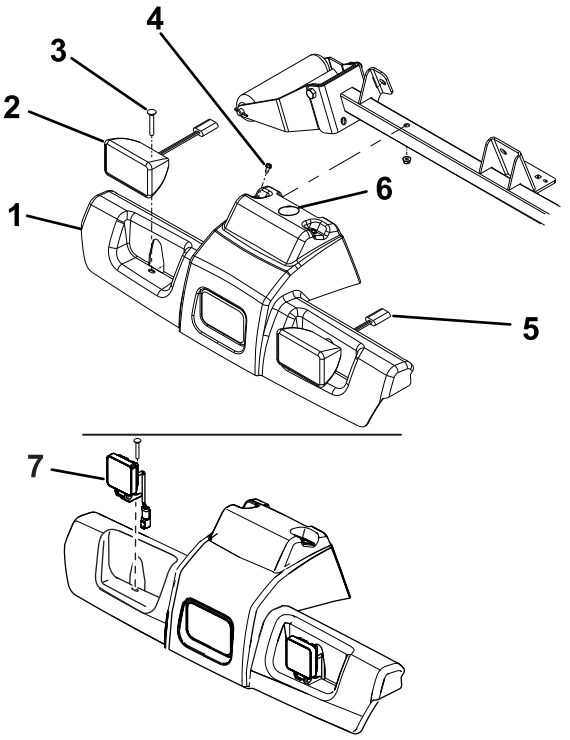

g312120

Bild 27

1. Plattformhaube
2. Halogen-Scheinwerfer
3. Schlossschraube und Mutter
4. Stellschrauben und Muttern
5. Scheinwerferkabelanschlüsse
6. Loch für Kabelbaum
7. LED-Scheinwerfer

13. Befestigen Sie die Haube und die Scheinwerfer mit den zwei vorher entfernten Schlossschrauben und Muttern am Rahmen (Bild 27).
14. Verlegen Sie den Kabelbaum zur Säulenhalterung an der Lenksäule.
15. Stecken Sie die Anschlüsse in die Anschlüsse des Blinkermoduls, der Hupe, des Blinker- und Warnblinkanlagenschalters (Bild 28).

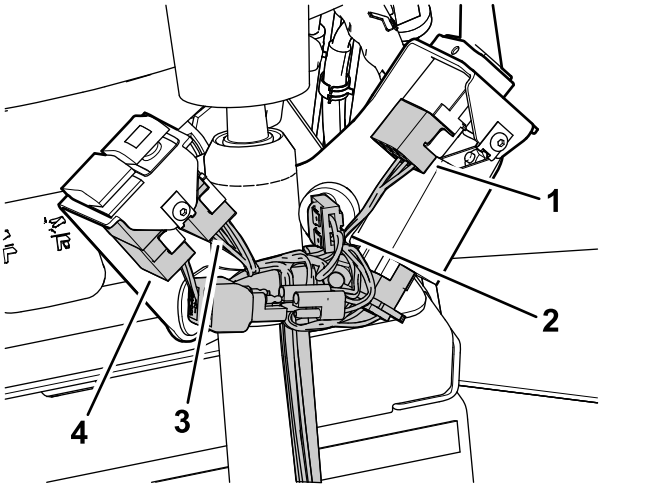

Bild 28

1. Anschluss Blinkerschalter
2. Hupenanschluss
3. Anschluss Warnblinklicht
4. Rundumleuchtenanschluss

16. Befestigen Sie die Abdeckung mit zwei Sechskantschrauben an der Säulenhalterung, wie in Bild 29 abgebildet.

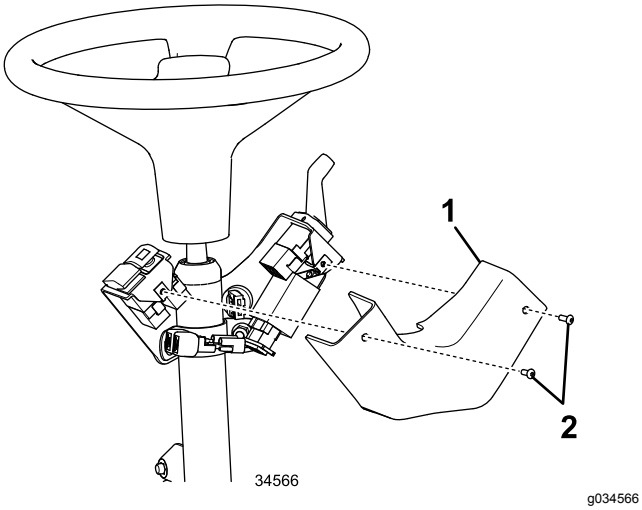

Bild 29

1. Abdeckung
2. Sechskantschrauben

17. Befestigen Sie den Kabelbaum mit der Kabelbinde, die Sie in die Schlitze in der Säulenbefestigungshalterung gesteckt haben, an der Lenksäule, siehe Bild 14.
18. Verlegen Sie den rechten hinteren Kabelbaum unter der rechten Seite der Zugmaschine zur rechten Rückleuchte (Bild 30).

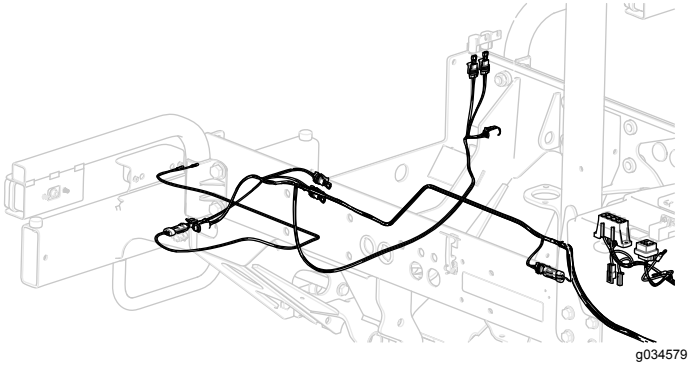

Bild 30

19. Stecken Sie den Kabelbaumanschluss in den Lampenanschluss.
20. Verlegen Sie den linken hinteren Kabelbaum unter der linken Seite der Zugmaschine zur linken Rückleuchte (Bild 30).

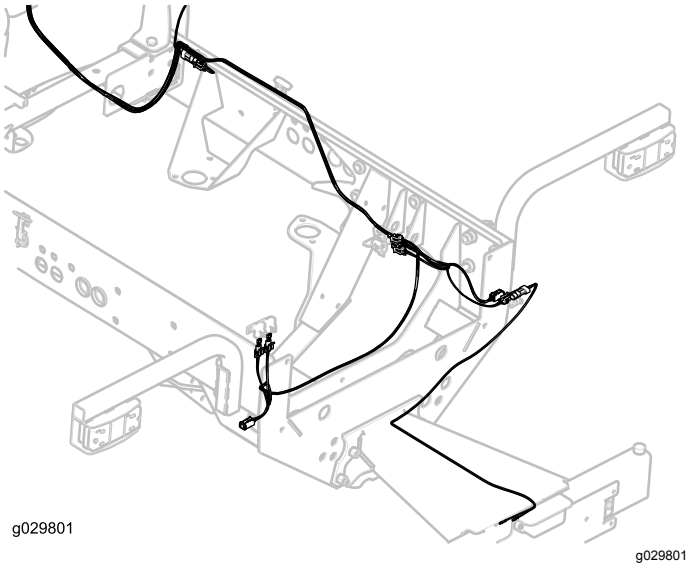

Bild 31

21. Stecken Sie den Kabelbaumanschluss in den Lampenanschluss.
22. Verlegen Sie den Kabelbaum zur Nummernschildlampe und stecken den Kabelbaumanschluss in den Lampenanschluss (Bild 31).

   Wichtig: **Befestigen Sie den Kabelbaum mit Kabelbinden, damit er keine heißen oder beweglichen Teile berührt.**

23. Montieren Sie alle Teile, die Sie für das Verlegen des Kabelbaums von der Zugmaschine entfernt haben.

12

Einsetzen der Sicherungen und Anbringen des Aufklebers

Für diesen Arbeitsschritt erforderliche Teile:

3	Sicherung (10 A)
1	Sicherung (15 A)
1	Sicherungskastenaufkleber

Verfahren

1. Setzen Sie die Sicherungen, drei (10 A) und eine (15 A) in die Sicherungsblockschlitze ein (Bild 32).

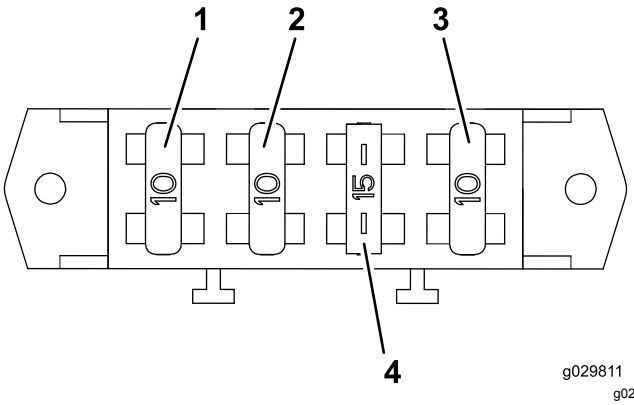

Bild 32

1. Sicherung (10 A)
2. Sicherung (10 A)
3. Sicherung (10 A)
4. Sicherung (15 A)

2. Bringen Sie den Sicherungskastenaufkleber auf der Staufachabdeckung an (Bild 33).

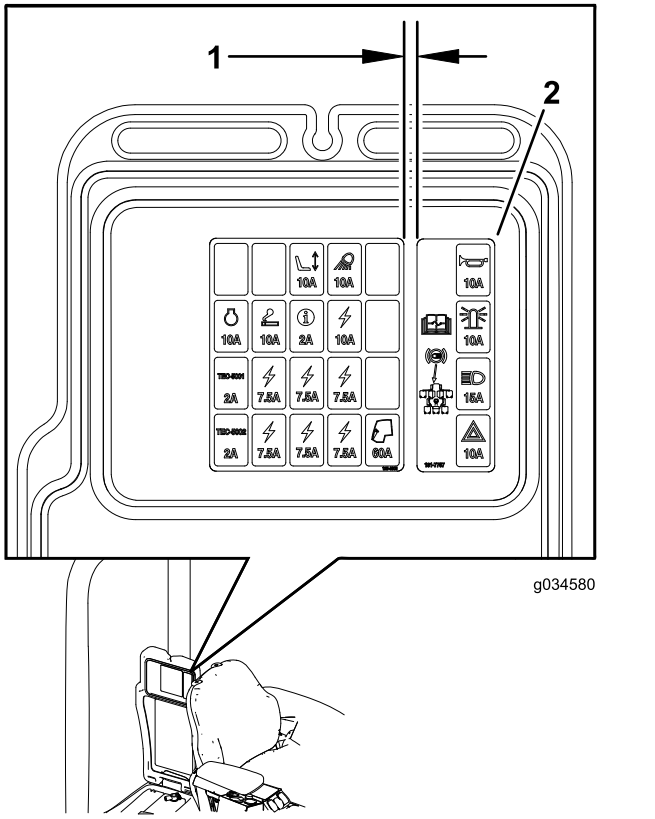

Bild 33

1. 6 mm
2. Sicherungskastenaufkleber

13

Installieren der Aufkleber-befestigungsplatten

Für diesen Arbeitsschritt erforderliche Teile:

2	Platte
4	Aufkleber
4	Sechskantschraube (1/4" x 2-1/2")
4	Sicherungsmutter (¼")

Verfahren

1. Fluchten Sie die Platten mit den vorhandenen Löchern in den Lampenhalterungen aus (Bild 34).

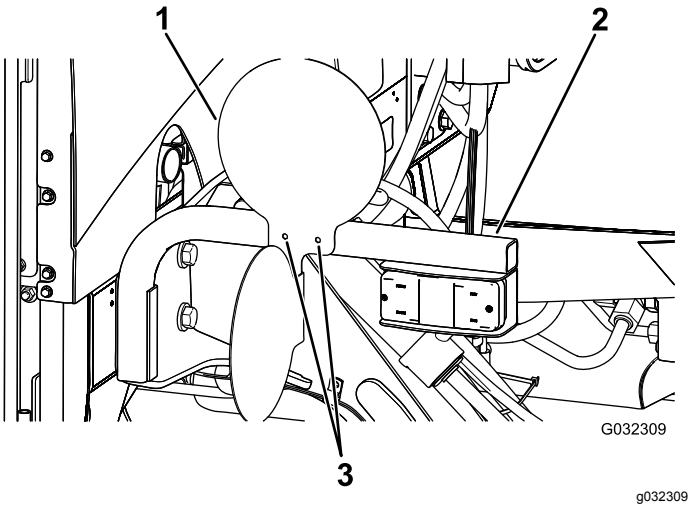

Bild 34

Bild zeigt die rechte Seite

1. Platte
2. Lampenhalterung
3. Löcher

2. Befestigen Sie die Platten mit den vier Sechskantschrauben (1/4" x 2-1/2") und den vier Sicherungsmuttern (1/4") an den Lampenhalterungen, wie in Bild 35 abgebildet.

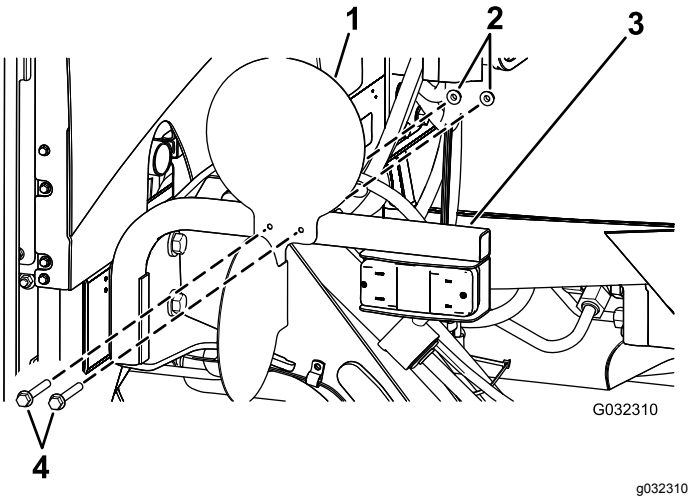

Bild 35

Bild zeigt die rechte Seite

1. Platte
2. Sicherungsmuttern (1/4")
3. Lampenhalterung
4. Sechskantschrauben (1/4" x 2-1/2")

3. Bringen Sie die Aufkleber an den nach außen zeigenden Oberflächen der Platten aus (Bild 36).

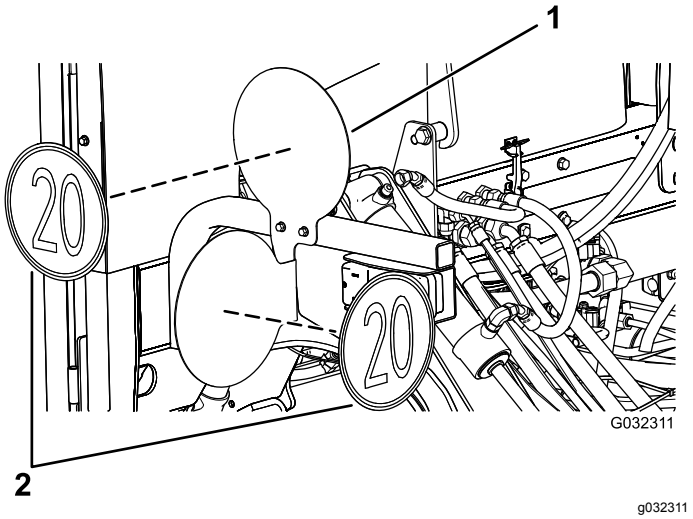

Bild 36

Bild zeigt die rechte Seite

1. Platte
2. Schilder

14

Anschließen der Batterie

Keine Teile werden benötigt

Verfahren

Schließen Sie die Batterie an, siehe *Bedienungsanleitung* Ihrer Maschine.

Betrieb

Bedienelemente

Warnblinkanlagenschalter

Drücken Sie den Warnblinkschalter (Bild 37) in die Ein-Stellung, um die Warnblinkanlage einzuschalten.

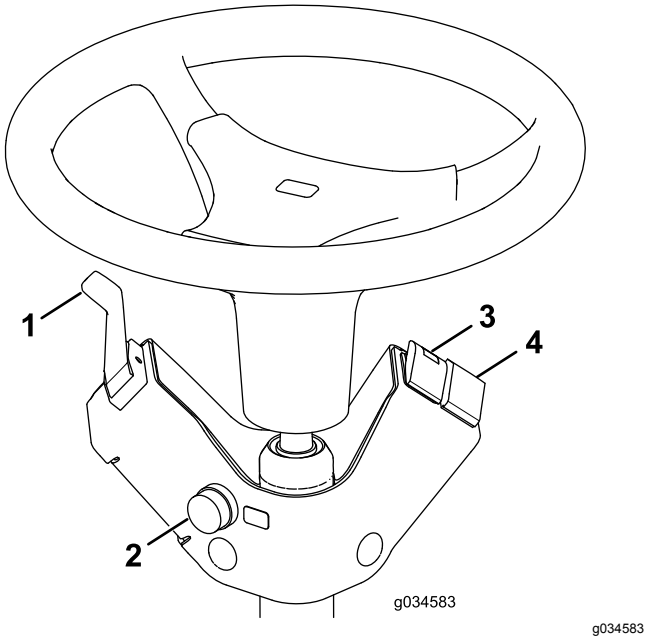

g034583

Bild 37

1. Blinkerschalter
2. Hupe
3. Warnblinkanlagenschalter
4. Rundumleuchtenschalter (optional)

Blinkerschalter

Drücken Sie die linke Seite des Blinkerschalters nach unten (Bild 37), um den linken Blinker einzuschalten. In der mittleren Stellung ist der Blinker ausgeschaltet.

Drücken Sie die rechte Seite des Blinkerschalters nach unten (Bild 37), um den rechten Blinker einzuschalten. In der mittleren Stellung ist der Blinker ausgeschaltet.

Rundumleuchtenschalter (optional)

Drücken Sie auf den Rundumleuchtenschalter (Bild 37), um die Rundumleuchte zu aktivieren.

Hupe

Drücken Sie auf die Hupe, um sie zu aktivieren (Bild 37).

Einstellen der Scheinwerfer

1. Lösen Sie die Befestigungsmuttern und stellen Sie jeden Scheinwerfer so ein, dass er direkt nach vorne zeigt.
2. Ziehen Sie die Befestigungsmutter gerade so weit fest, dass der Scheinwerfer sich nicht verstellt.
3. Legen Sie ein flaches Blechstück über die Vorderseite des Scheinwerfers.
4. Befestigen Sie ein magnetisches Winkelmesser an der Platte.
5. Halten Sie alle Teile fest und neigen Sie gleichzeitig den Scheinwerfer vorsichtig um 3 Grad nach unten; ziehen Sie die Mutter dann fest.
6. Wiederholen Sie diese Schritte für den anderen Scheinwerfer.



Count on it.