Form No. 3437-342 Rev A

Kit de homologación

Unidad de tracción Groundsmaster® 4500-D, 4700-D, o Reelmaster® 7000-D

Nº de modelo 30667

Instrucciones de instalación

Instalación

Piezas sueltas

Utilice la tabla siguiente para verificar que no falta ninguna pieza.

Procedimiento	Descripción	Cant.	Uso
1	No se necesitan piezas	–	Desconexión de la batería.
2	No se necesitan piezas	–	Perforación de los taladros de montaje.
3	Soporte del faro derecho Soporte del faro izquierdo Perno (3/8" x 2½") Tuerca con arandela prensada (⅜") Arandela plana (3/8" x 7/8") Soporte de goma Espaciador Perno (5/16" x 1-5/8") Tuerca con arandela prensada (5/16") Conjunto de faro derecho Conjunto de faro izquierdo Escuadra	1 1 6 6 8 2 4 4 4 1 1 2	Instalación de los faros.
4	Claxon Soporte del claxon Perno (3/8" x 5/8") Tuerca con arandela prensada (⅜") Perno (¼" x 2") Tuerca (¼")	1 1 1 1 2 2	Instalación del claxon.
5	Interruptor del relé Perno de cabeza hexagonal con arandela prensada dentada (Nº 8 x ½") Contratuerca (Nº 8)	1 1 1	Instalación del interruptor del relé y la pegatina.

© 2020—The Toro® Company
8111 Lyndale Avenue South
Bloomington, MN 55420

Registre su producto en www.Toro.com.

CE

Traducción del original (ES)
Impreso en EE. UU.
Reservados todos los derechos

3437-342 A

Procedimiento	Descripción	Cant.	Uso
6	Soporte de la columna	1	Instalación del módulo de intermitencia y de los interruptores en el soporte de la columna.
	Módulo de intermitente	1	
	Interruptor basculante de Encendido-Apagado-Encendido	1	
	Interruptor de la baliza	1	
	Interruptor de paleta	1	
	Interruptor del claxon	1	
	Botón del claxon	1	
	Pegatina del claxon (Pieza Nº 104-6957)	1	
	Tornillo allen de cabeza de botón	1	
	Tuerca rápida	2	
7	Soporte de la columna de dirección	1	Instalación del conjunto de soporte de la columna en la columna de dirección.
	Soporte de montaje de la columna	1	
	Perno de cuello cuadrado (3/8" x ¾")	2	
	Tuerca con arandela prensada (⅜")	2	
	Tira de espuma	1	
	Brida	1	
8	Perno de cuello cuadrado (Nº 10 x 5/8")	1	Instalación del soporte del sensor del freno.
	Contratuerca (Nº 10)	1	
	Placa del sensor	1	
	Tuerca con arandela prensada (¼")	2	
	Soporte del sensor del freno	1	
	Pernos (¼" x ¾")	2	
	Tornillo de cabeza ranurada (Nº 6 x 1")	2	
	Arandela (N° 6)	4	
	Sensor del freno	1	
	Contratuerca (Nº 6)	2	
9	Soporte de la luz izquierda	1	Instalación de las luces traseras.
	Soporte de la luz derecha	1	
	Tornillo (5/8" x 3")	4	
	Arandela plana	4	
	Contratuerca (5/8")	2	
	Conjunto de luz trasera	2	
10	Luz de la placa	1	Instale el soporte de la placa de matrícula.
	Soporte de la placa	1	
	Tornillo (Nº 10 x 5/8")	2	
	Contratuerca (Nº 10)	2	
	Tornillo autorroscante (5/16" x ½")	2	
11	Arnés de cables	1	Instalación del arnés de cables.
	Tapa del alojamiento del panel de interruptores	1	
	Tornillo (Nº 10 x ½")	3	
	Base para brida	3	
	Brida	11	
	Arnés de cables puente (faros LED solamente)	2	
12	Fusible (10 A)	3	Instalación de los fusibles en la caja de fusibles.
	Fusible (15 A)	1	
	Pegatina de la caja de fusibles	1	
13	Placa	2	Instale las placas de montaje de las pegatinas.
	Pegatina	4	
	Tornillo de cabeza hexagonal (¼" x 2½")	4	
	Contratuerca (¼")	4	

1

Desconexión de la batería

No se necesitan piezas

Procedimiento

1. Aparque la máquina en una superficie nivelada.
2. Accione el freno de estacionamiento.
3. Baje las unidades de corte.
4. Apague el motor y retire la llave.
5. Desconecte la batería; consulte el *Manual del operador* de su máquina.

2

Perforación de los taladros de montaje

No se necesitan piezas

Perforación de taladros para los focos y el arnés de cables

1. Retire las tuercas de los 2 pernos de cuello cuadrado que sujetan los faros al bastidor de la unidad de tracción (Figura 1).
2. Retire los 2 pernos autorroscantes que sujetan la parte superior de la moldura de la carcasa al bastidor (Figura 1).
3. Desenchufe los conectores de los faros y retire la moldura de la carcasa del bastidor (Figura 1).

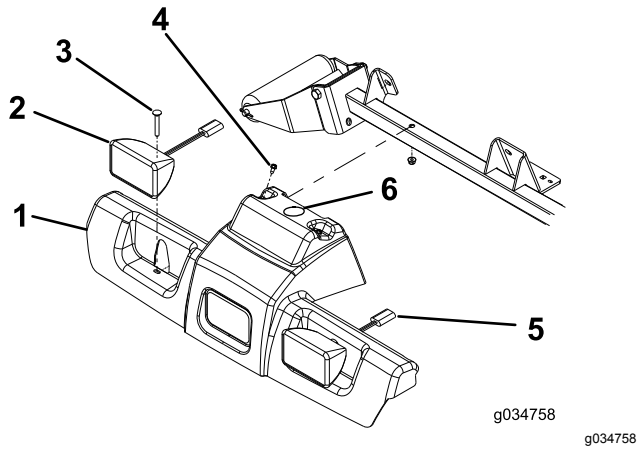

Figura 1

1. Moldura de la carcasa
2. Faro (faro halógeno ilustrado)
3. Perno de cuello cuadrado (2)
4. Perno autorroscante (2)
5. Conector del faro
6. Perfore un taladro de 38 mm aquí.

4. Perfore un taladro de 38 mm en la moldura de la carcasa en la posición indicada en Figura 1.
5. Usando las dimensiones indicadas en Figura 2, marque y perfore 6 taladros de 1,0 cm a través de ambas paredes del tubo de soporte de los rodillos.

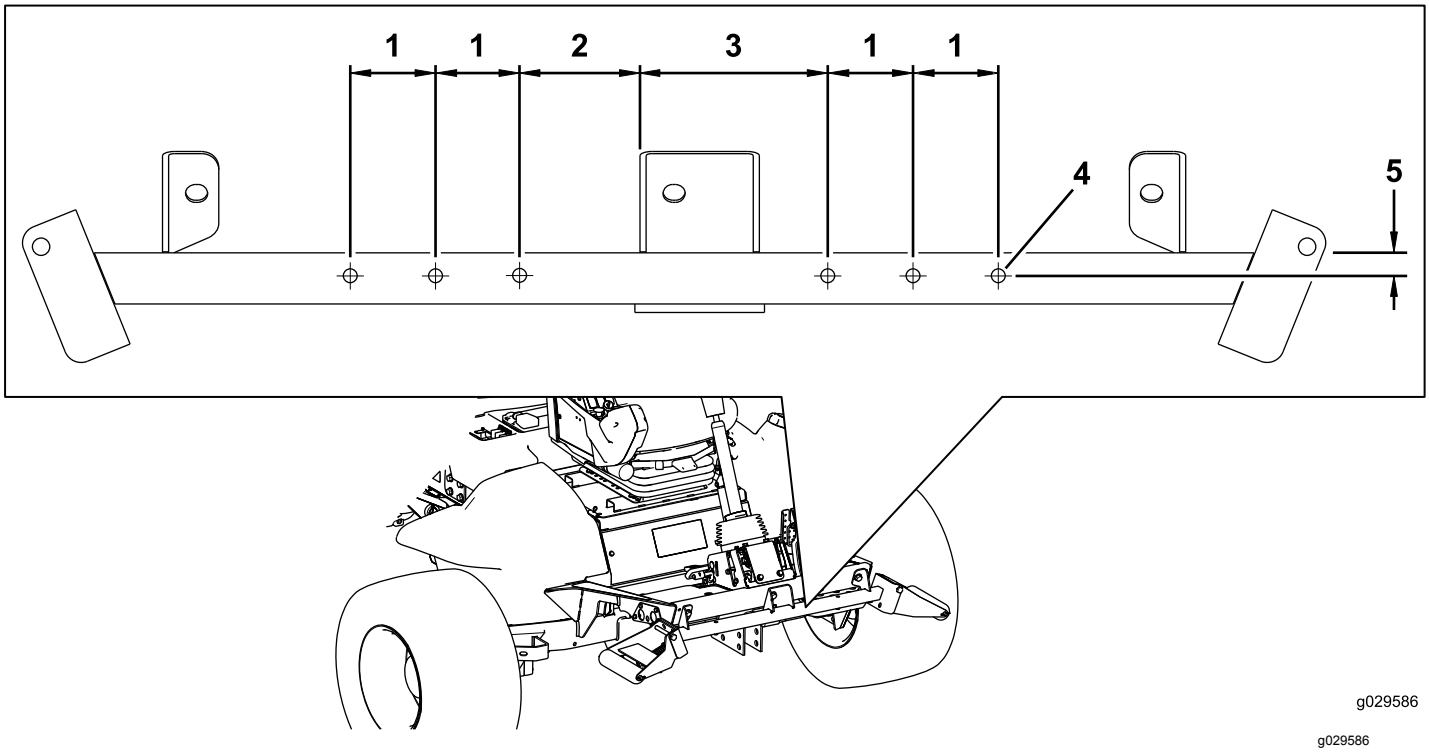

Figura 2

1. 6,4 cm
2. 8,9 cm
3. 14,0 cm
4. 1,0 cm de diámetro
5. 1,9 cm

Perforación de taladros para el soporte del claxon

Usando las dimensiones indicadas en Figura 3, marque y perfore 2 taladros (7 mm) a través de ambas paredes del tubo de soporte de los rodillos.

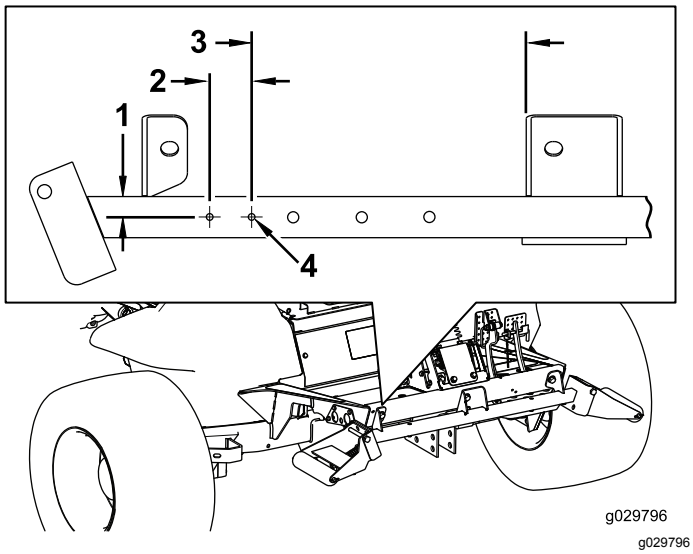

Figura 3

1. 1,9 cm
2. 3,8 cm
3. 25,4 cm
4. 7 mm de diámetro

Perforación de taladros en el reposapiés delantero para el interruptor del pedal de freno

Usando las dimensiones indicadas en Figura 4, marque y perfore 2 taladros (7 mm) a través del reposapiés delantero.

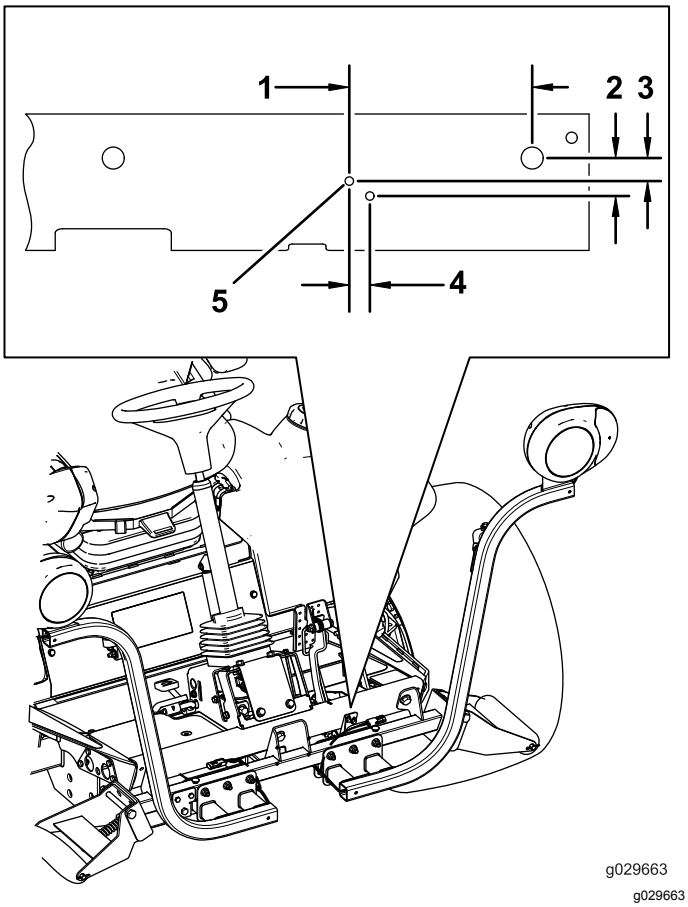

Figura 4

1. 15,5 cm
2. 32 mm
3. 19 mm
4. 17 mm
5. 7 mm de diámetro

Perforación de los taladros de montaje de la placa de matrícula en el parachoques trasero

Usando las dimensiones indicadas en Figura 5, localice y perfore 2 taladros (9/32") a través de la pared exterior del parachoques trasero.

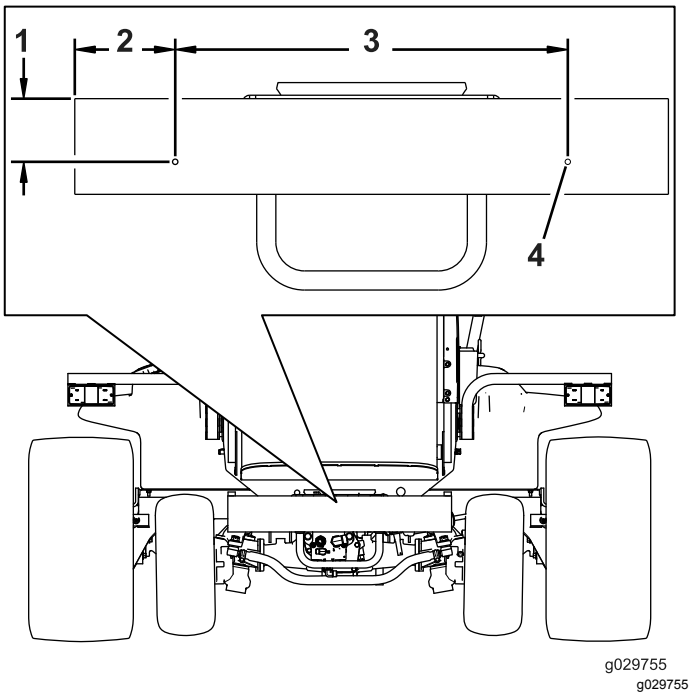

Figura 5

1. 8,3 cm
2. 13,3 cm
3. 52,07 cm
4. Perfore un taladro (9/32") aquí.

3

Instalación de los faros

Piezas necesarias en este paso:

1	Soporte del faro derecho
1	Soporte del faro izquierdo
6	Perno (3/8" x 2½")
6	Tuerca con arandela prensada (⅜")
8	Arandela plana (3/8" x 7/8")
2	Soporte de goma
4	Espaciador
4	Perno (5/16" x 1-5/8")
4	Tuerca con arandela prensada (5/16")
1	Conjunto de faro derecho
1	Conjunto de faro izquierdo
2	Escuadra

Instalación del soporte del faro en un modelo con ROPS

1. Sujete los soportes de los faros derecho e izquierdo a la parte delantera del tubo de soporte de los rodillos con 6 pernos (3/8" x 2½") y 6 tuercas con arandela prensada (3/8"), según se muestra en Figura 6.

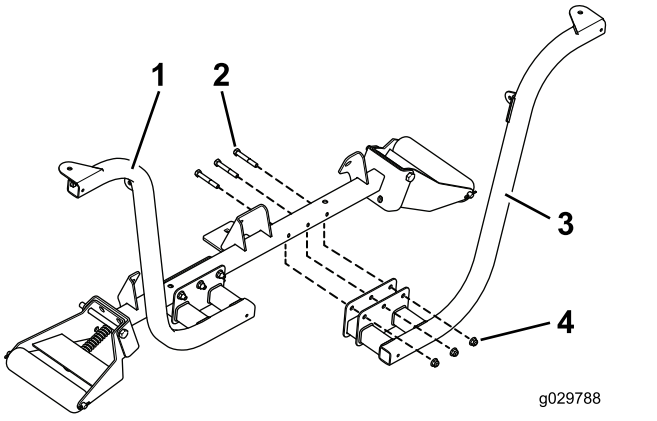

Figura 6

1. Soporte de faro instalado
2. Pernos (3/8" x 2½")
3. Soporte de faro
4. Tuercas con arandela prensada (3/8")

Nota: Coloque los tornillos con las tuercas con arandela prensada orientadas hacia la parte delantera de la unidad de tracción.

2. Sujete los faros derecho e izquierdo a los soportes de los faros (Figura 7) con las fijaciones suministradas con los faros.

Nota: Asegúrese de que la lente del intermitente del faro está orientada hacia el exterior de la unidad de tracción.

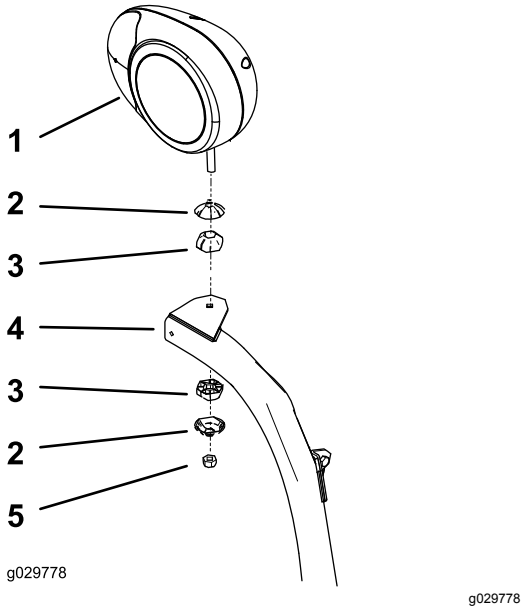

Figura 7

Conjunto de faro derecho ilustrado

1. Soporte del faro derecho
2. Carcasa de la junta articulada
3. Junta articulada
4. Brazo del faro
5. Contratuerca (10 mm)

3. Apriete la contratuerca para sujetar el faro firmemente al soporte del faro.

Nota: No apriete demasiado la contratuerca.

Instalación del soporte del faro en un modelo con cabina

1. Instale una escuadra en cada una de las esquinas superiores del panel inferior delantero de la cabina con los tornillos existentes, según se muestra en Figura 8.

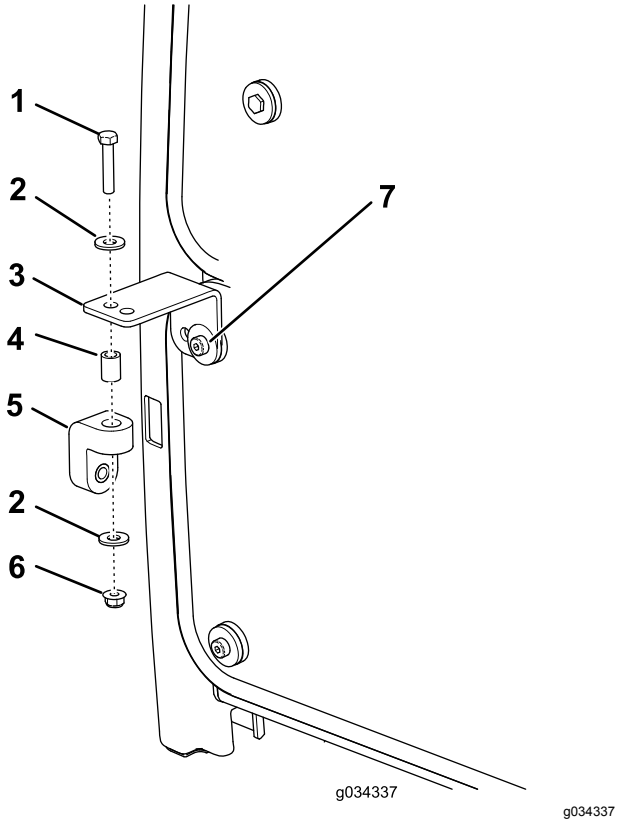

g034337

Figura 8

1. Perno (5/16" x 1-5/8")
2. Arandela
3. Escuadra
4. Espaciador
5. Soporte de goma
6. Tuerca con arandela prensada (5/16")
7. Tornillo (existente)

2. Instale provisionalmente un soporte de goma en cada escuadra con un perno (5/16" x 1-5/8"), 2 arandelas (3/8"), un espaciador y una tuerca con arandela prensada (5/16"), según se muestra en Figura 8.
3. Instale provisionalmente los soportes de los faros derecho e izquierdo a la parte delantera del tubo de soporte de los rodillos con 6 tornillos (3/8" x 2½") y tuercas con arandela prensada (3/8"). Coloque los soportes según se muestra en Figura 9.

   Nota: Asegúrese de que los taladros de las escuadras quedan alineados con los taladros de los soportes de goma.

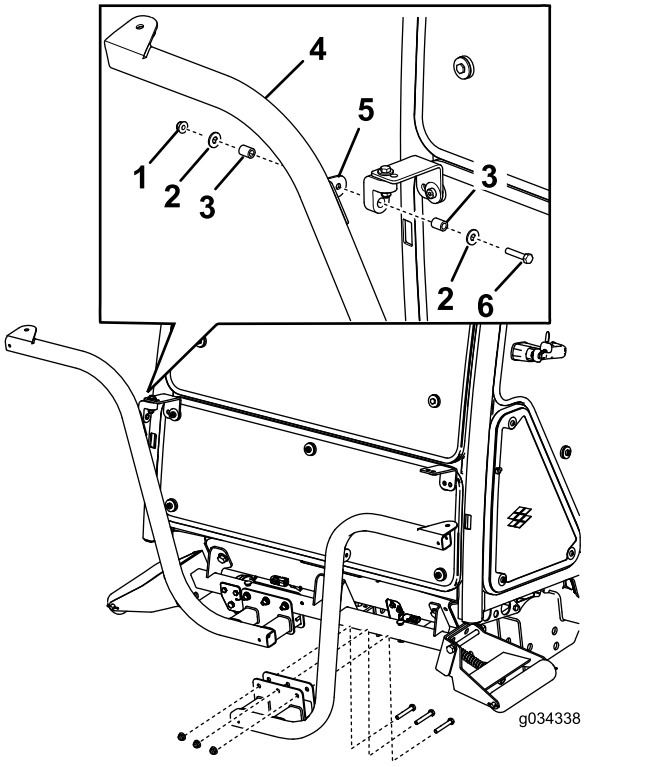

g034338

Figura 9

1. Tuerca (5/16")
2. Arandela
3. Espaciador
4. Soporte del faro
5. Pestaña del soporte
6. Perno (5/16" x 1-5/8")

4. Sujete los faros derecho e izquierdo a los soportes de los faros (Figura 7) con las fijaciones suministradas con el kit.

   Nota: Asegúrese de que la lente del intermitente del faro está orientada hacia el exterior de la unidad de tracción.
5. Apriete la contratuerca para sujetar el faro firmemente al soporte del faro.

Nota: No apriete demasiado la contratuerca.

Nota: No pueden utilizarse las luces delanteras y traseras de la cabina para aplicaciones CE. Deshabilite las luces delanteras y traseras de la cabina como se indica a continuación:

- **Delanteras** – Retire las luces del techo de la cabina y desconecte los cables de las luces. Instale las luces en la cabina.
- **Traseras** – Retire los tornillos que sujetan las lentes a las luces. Retire las lámparas de las luces e instale las lentes en las luces.

4

Instalación del claxon

Piezas necesarias en este paso:

1	Claxon
1	Soporte del claxon
1	Perno (3/8" x 5/8")
1	Tuerca con arandela prensada (⅜")
2	Perno (¼" x 2")
2	Tuerca (¼")

Procedimiento

1. Sujete la pletina del claxon al soporte del claxon con un tornillo (3/8" x 5/8") y una tuerca con arandela prensada (3/8"), según se muestra en Figura 10.

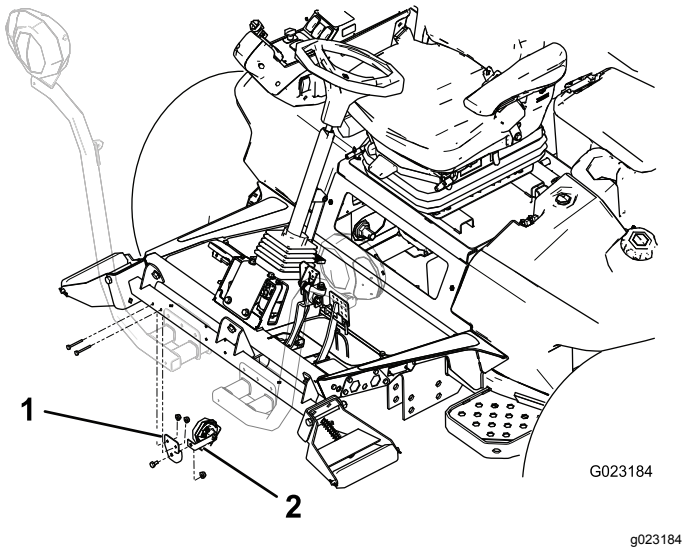

Figura 10

1. Soporte del claxon
2. Pletina del claxon

2. Monte el soporte del claxon en la parte trasera del tubo de soporte de los rodillos con 2 tornillos (¼" x 2") y tuercas (¼"). Gire el claxon para que quede orientado hacia abajo (Figura 10).

5

Instalación del interruptor del relé

Piezas necesarias en este paso:

1	Interruptor del relé
1	Perno de cabeza hexagonal con arandela prensada dentada (Nº 8 x ½")
1	Contratuerca (Nº 8)

Procedimiento

Sujete el interruptor del relé debajo de la tapa de la batería con un perno de cabeza hexagonal con arandela prensada dentada (Nº 8 x ½") y una contratuerca (Nº 8) en la posición indicada en Figura 11.

Nota: No apriete demasiado el perno.

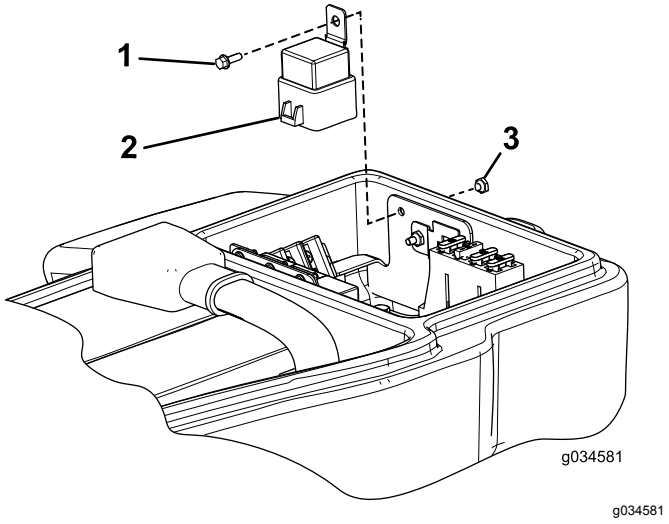

Figura 11

1. Perno de cabeza hexagonal con arandela prensada dentada (Nº 8 x ½")
2. Interruptor del relé
3. Contratuerca

6

Instalación del módulo de intermitencia y los interruptores en el soporte de la columna

Piezas necesarias en este paso:

1	Soporte de la columna
1	Módulo de intermitente
1	Interruptor basculante de Encendido-Apagado-Encendido
1	Interruptor de la baliza
1	Interruptor de paleta
1	Interruptor del claxon
1	Botón del claxon
1	Pegatina del claxon (Pieza Nº 104-6957)
1	Tornillo allen de cabeza de botón
2	Tuerca rápida

Procedimiento

1. Instale los componentes según se muestra en Figura 12.

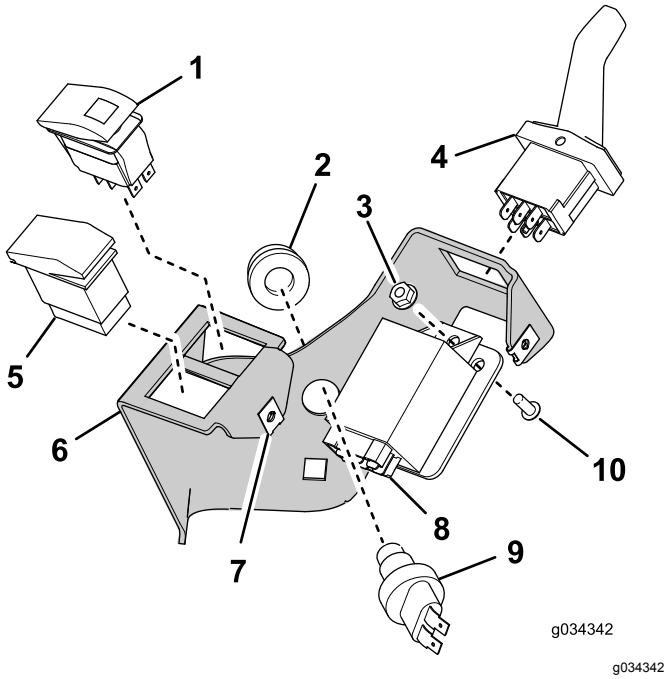

g034342

Figura 12

1. Interruptor basculante de Encendido-Apagado-Encendido
2. Botón del claxon
3. Contratuerca
4. Interruptor de paleta
5. Interruptor de la baliza
6. Soporte de la columna
7. Tuerca rápida (2)
8. Módulo de los intermitentes
9. Interruptor del claxon
10. Tornillo allen de cabeza de botón

2. Instale la pegatina del claxon (Pieza N° 104-6957) según se muestra en Figura 13.

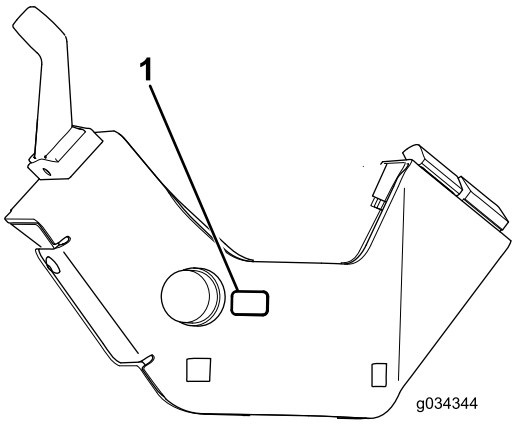

g034344

Figura 13

1. Pegatina del claxon (Pieza Nº 104-6957)

7

Instalación del conjunto de soporte de la columna en la columna de dirección

Piezas necesarias en este paso:

1	Soporte de la columna de dirección
1	Soporte de montaje de la columna
2	Perno de cuello cuadrado (3/8" x ¾")
2	Tuerca con arandela prensada (⅜")
1	Tira de espuma
1	Brida

Procedimiento

1. Instale la tira de espuma en la columna de dirección, según se muestra en Figura 14.

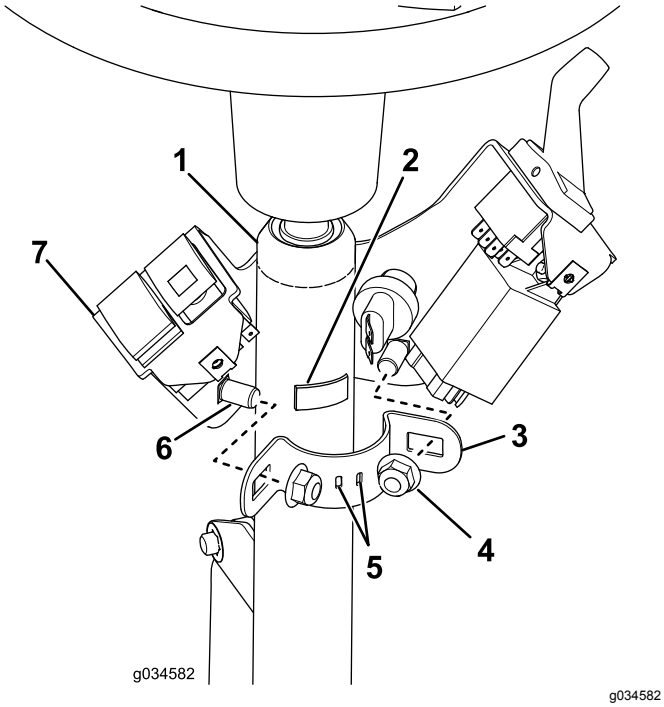

g034582

Figura 14

1. Columna de dirección
2. Tira de espuma
3. Soporte de montaje de la columna
4. Contratuerca – 3/8" (2)
5. La brida pasa por estas ranuras.
6. Perno de cuello cuadrado – 3/8" x ¾" (2)
7. Conjunto del soporte de la columna

2. Inserte la brida por las ranuras del soporte de montaje de la columna de manera que los extremos queden por fuera, pero no cierre la brida.
3. Instale el soporte de la columna de dirección en la columna de dirección con el soporte de montaje, 2 tornillos de cuello cuadrado y 2 tuercas con arandela prensada (Figura 14).

   Importante: **Asegúrese de que la parte superior del soporte de la columna de dirección está a 21 mm del borde superior de la columna de dirección.**

   Importante: **Apriete las fijaciones a 19–24 N·m. No apriete demasiado los pernos de cuello cuadrado; podría deformarse el soporte de la columna de dirección.**

8

Instalación del soporte del sensor del freno

Piezas necesarias en este paso:

1	Perno de cuello cuadrado (Nº 10 x 5/8")
1	Contratuerca (Nº 10)
1	Placa del sensor
2	Tuerca con arandela prensada (¼")
1	Soporte del sensor del freno
2	Pernos (¼" x ¾")
2	Tornillo de cabeza ranurada (Nº 6 x 1")
4	Arandela (N° 6)
1	Sensor del freno
2	Contratuerca (Nº 6)

Procedimiento

Nota: Este procedimiento es aplicable únicamente a máquinas con faros halógenos. Utilice la Figura 15 para determinar si tiene faros halógenos.

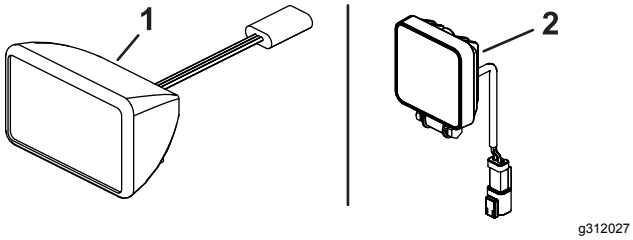

Figura 15

1. Faro halógeno
2. Faro LED

1. Desmonte el conjunto de sensor de proximidad de la palanca del pedal de freno (Figura 16) y aparte todos los componentes salvo el sensor de proximidad.

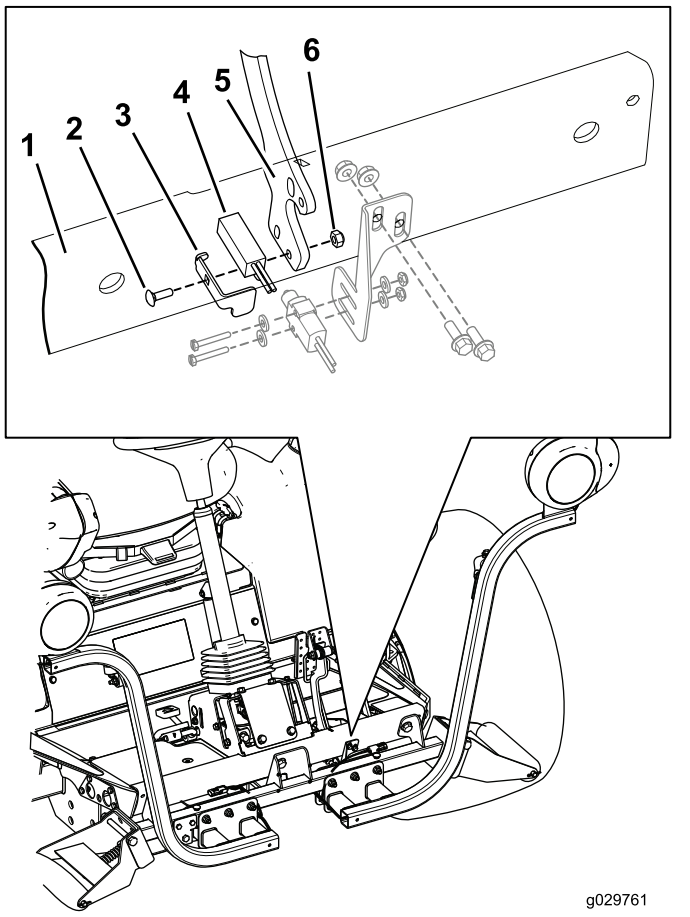

Figura 16

1. Reposapiés delantero
2. Perno de cuello cuadrado (Nº 10 x 5/8")
3. Placa del sensor del freno
4. Sensor de proximidad
5. Palanca del pedal de freno
6. Contratuerca (Nº 10)

2. Monte el conjunto de sensor de proximidad en la palanca del freno usando el perno de cuello cuadrado (Nº 10 x 5/8"), la placa del sensor de proximidad, y una contratuerca (Nº 10), según se muestra en Figura 16.

Nota: No apriete demasiado los pernos. Si se aprietan demasiado los pernos se dañará el sensor.

3. Localice los taladros de montaje del soporte del sensor del freno en el reposapiés delantero, e instale provisionalmente el soporte del sensor del freno en el reposapiés delantero con 2 pernos (¼" x ¾") y 2 tuercas con arandela prensada (¼").

Nota: Será necesario mover el soporte del sensor del freno hacia arriba o hacia abajo para alinear el sensor de freno con el soporte del sensor del freno (Figura 17).

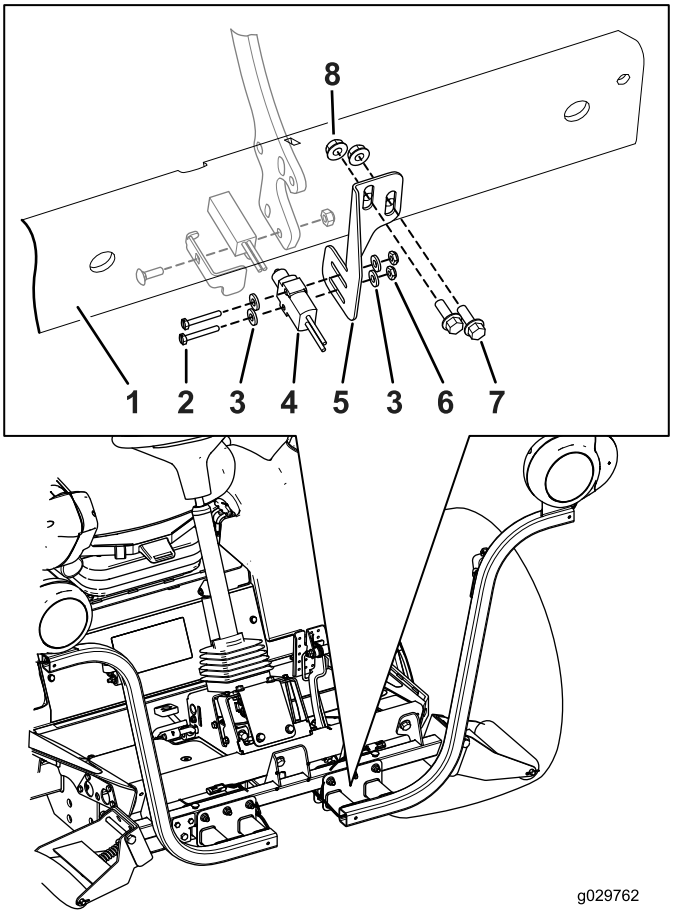

Figura 17

1. Reposapiés delantero
2. Tornillo de cabeza ranurada (Nº 6 x 1")
3. Arandela (N° 6)
4. Sensor del freno
5. Soporte del sensor del freno
6. Contratuerca (Nº 6)
7. Pernos (¼" x ¾")
8. Tuerca con arandela prensada (¼")

4. Sujete provisionalmente el sensor del freno al soporte del sensor del freno con 2 tornillos con cabeza ranurada (Nº 6 x 1"), 2 arandelas, y 2 tuercas con arandela prensada (Figura 17).

5. Mueva el sensor del freno hacia dentro o hacia fuera, y mueva el soporte del sensor del freno hacia arriba o hacia abajo hasta que el interruptor del sensor del freno esté apretado contra la placa del sensor.
6. Complete la instalación del conjunto de sensor del freno apretando todas las fijaciones de montaje.
   - Apriete los dos tornillos con cabeza ranurada (Nº 6 x 1") y las 2 tuercas con arandela prensada para sujetar firmemente el sensor del freno al soporte del sensor del freno.

     Nota: No apriete demasiado los tornillos. Si se aprietan demasiado los tornillos se dañará el sensor.
   - Apriete los pernos (¼" x ¾") y las 2 tuercas con arandela prensada (¼") que sujetan el soporte del sensor del freno al reposapiés delantero a 1017–1243 N·cm.

Importante: **Después de completar la instalación del kit de luces, compruebe que el sensor del freno activa las luces de freno cuando se pisa al pedal de freno. Vuelva a alinear el sensor del freno si es necesario.**

9

Instalación de las luces traseras

Piezas necesarias en este paso:

1	Soporte de la luz izquierda
1	Soporte de la luz derecha
4	Tornillo (5/8" x 3")
4	Arandela plana
2	Contratuerca (5/8")
2	Conjunto de luz trasera

Procedimiento

1. Retire los 2 pernos, las 2 arandelas y las 2 tuercas que sujetan el soporte de montaje del depósito al larguero izquierdo del bastidor (Figura 18).

   Nota: Estabilice el depósito y el soporte para que no se caigan.

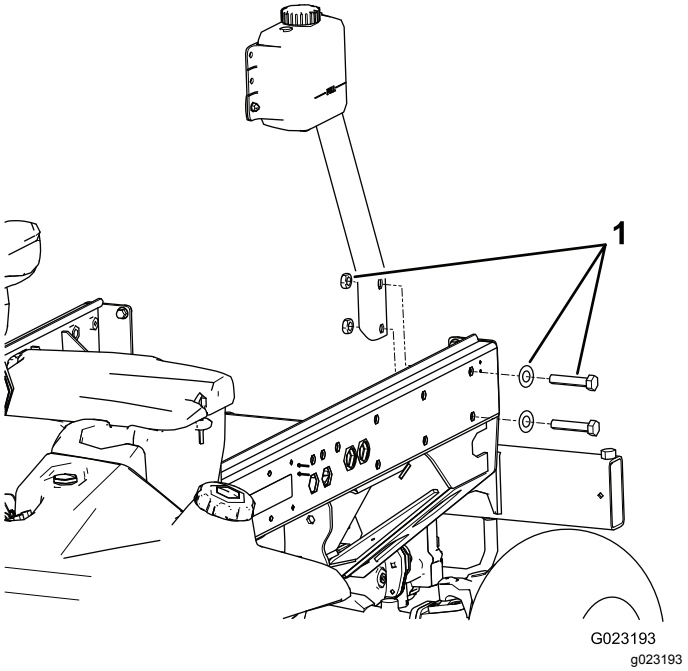

Figura 18

1. Pernos, arandelas y tuercas para el montaje del soporte del depósito

2. Sujete el soporte de la luz izquierda al soporte y al bastidor con 2 pernos (5/8" x 3"), 2 arandelas planas y 2 contratuercas, según se muestra en (Figura 19).

   Nota: Los soportes de las luces izquierda y derecha son diferentes. Asegúrese de usar el soporte correcto.

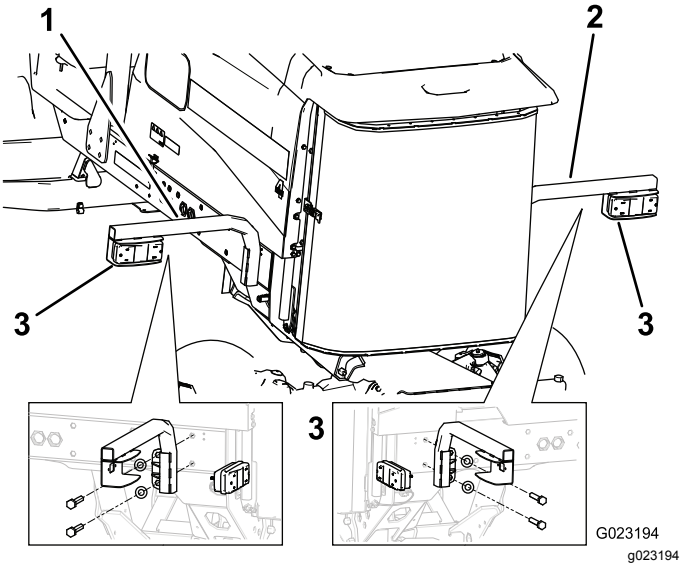

Figura 19

1. Soporte de la luz izquierda
2. Soporte de la luz derecha
3. Luz trasera

3. Monte la luz trasera en el soporte con los pernos y las tuercas incluidos con la luz (Figura 19).

   Nota: Asegúrese de posicionar la luz de manera que el conector pasa por el orificio del soporte de la luz y el extremo ámbar está orientado hacia el exterior de la unidad de tracción.

4. Retire los 2 pernos traseros y las 2 arandelas del larguero derecho del bastidor (Figura 20).

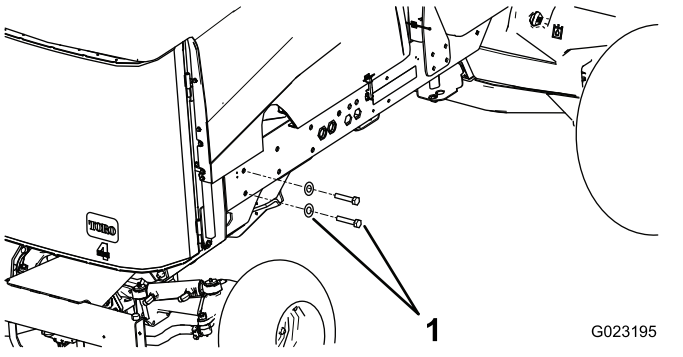

Figura 20

1. Pernos y arandelas

5. Sujete el soporte de la luz derecha al bastidor con 2 pernos (5/8" x 3") y 2 arandelas planas (Figura 19).

10

Instalación del soporte de la placa de matrícula

Piezas necesarias en este paso:

1	Luz de la placa
1	Soporte de la placa
2	Tornillo (Nº 10 x 5/8")
2	Contratuerca (Nº 10)
2	Tornillo autorroscante (5/16" x ½")

Procedimiento

1. Monte la luz en el soporte de la placa de matrícula con 2 tornillos (Nº 10 x 5/8") y 2 contratuercas (Figura 21).

   Nota: No apriete demasiado los tornillos. Asegúrese de que la lente apunta hacia abajo y que los cables pasan por el orificio del soporte de la placa de matrícula.

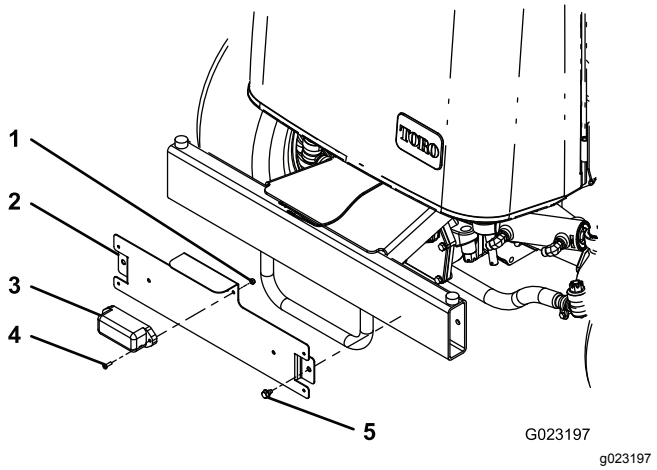

Figura 21

1. Contratuerca (Nº 10)
2. Soporte de la placa de matrícula
3. Luz de la placa
4. Tornillo (Nº 10 x 5/8")
5. Tornillo autorroscante (5/16" x ½")

2. Monte el soporte de la placa de matrícula en el parachoques trasero con 2 tornillos autorroscantes (5/16" x ½"), según se muestra en Figura 21.

   Nota: Posicione el soporte de la placa de matrícula según se muestra en Figura 21.

11

Instalación del arnés de cables

Piezas necesarias en este paso:

1	Arnés de cables
1	Tapa del alojamiento del panel de interruptores
3	Tornillo (Nº 10 x ½")
3	Base para brida
11	Brida
2	Arnés de cables puente (faros LED solamente)

Procedimiento

Utilice las siguientes instrucciones e ilustraciones para enrutar y conectar el arnés de cables.

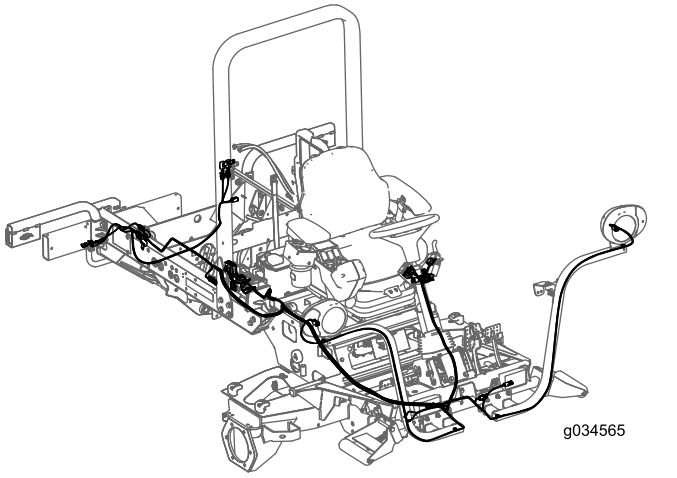

g034565

Figura 22

1. Retire el tornillo con arandela prensada que sujeta la escuadra del compartimento y la junta a la unidad de tracción (Figura 23).

   Nota: Retire la escuadra y la junta para tener acceso al compartimento de los fusibles.

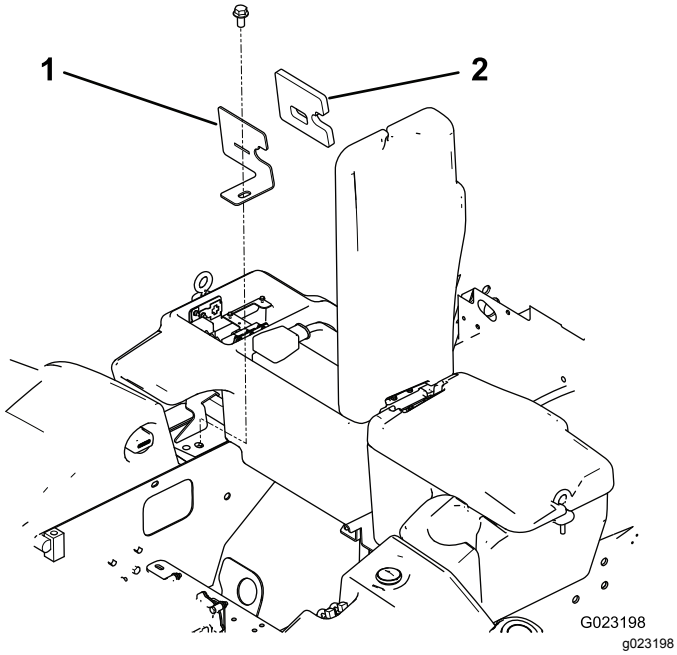

g023198

Figura 23

1. Escuadra del compartimento
2. Junta

2. Desde debajo del lado derecho de la unidad de tracción, enrute la sección del bloque de fusibles del arnés de cables hasta y a través del hueco del compartimento de los fusibles (Figura 24).

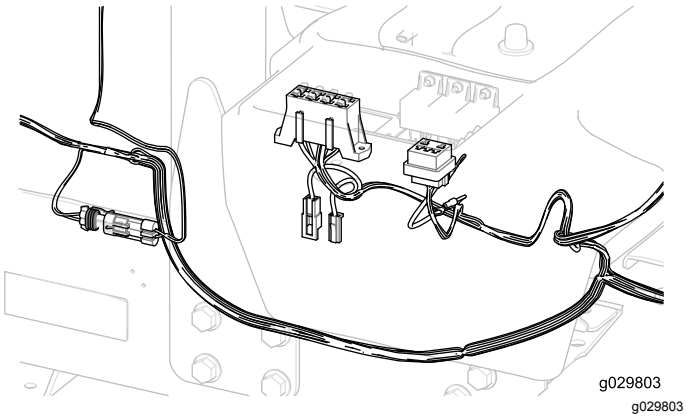

g029803

Figura 24

Importante: **Al enrutar el arnés de cables, no lo arrastre por bordes cortantes que pudieran dañar los cables. Los cables no deben tocar piezas calientes o móviles. Amarre el arnés con bridas.**

3. Monte el bloque de fusibles del arnés de cables junto al bloque de fusibles existente con los 2 tornillos autorroscantes (Nº 8 x ½") incluidos con el arnés (Figura 25).

   Nota: No apriete demasiado los tornillos.

4. Conecte el terminal de anillo pequeño del arnés de cables a uno de los tornillos del bloque de terminales de tierra (Figura 25).

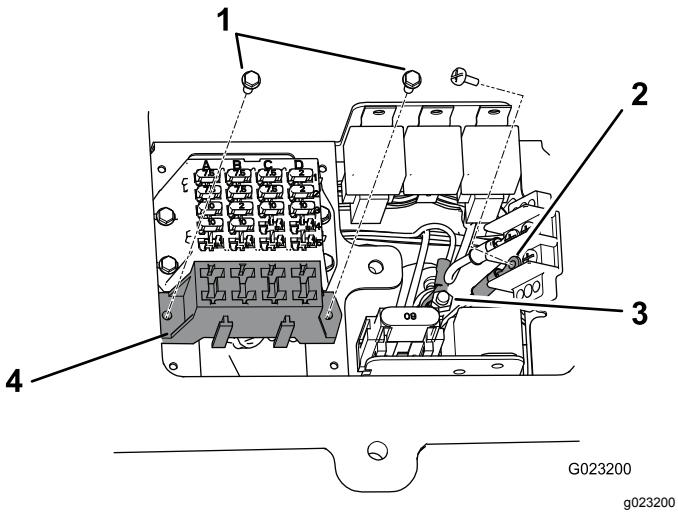

g023200

Figura 25

1. Tornillos autorroscantes (Nº 8 x ½")
2. Borne del bloque de terminales de tierra
3. Barra de unión
4. Bloque de fusibles del arnés de cables

5. Conecte el terminal de anillo grande del arnés de cables al perno de la barra de unión (Figura 25).

6. Instale la escuadra y la junta del compartimento en la unidad de tracción con el tornillo con arandela prensada (Figura 23).
7. Enrute el extremo delantero del arnés de cables por debajo de la plataforma del operador y hasta la parte delantera de la unidad de tracción (Figura 26).

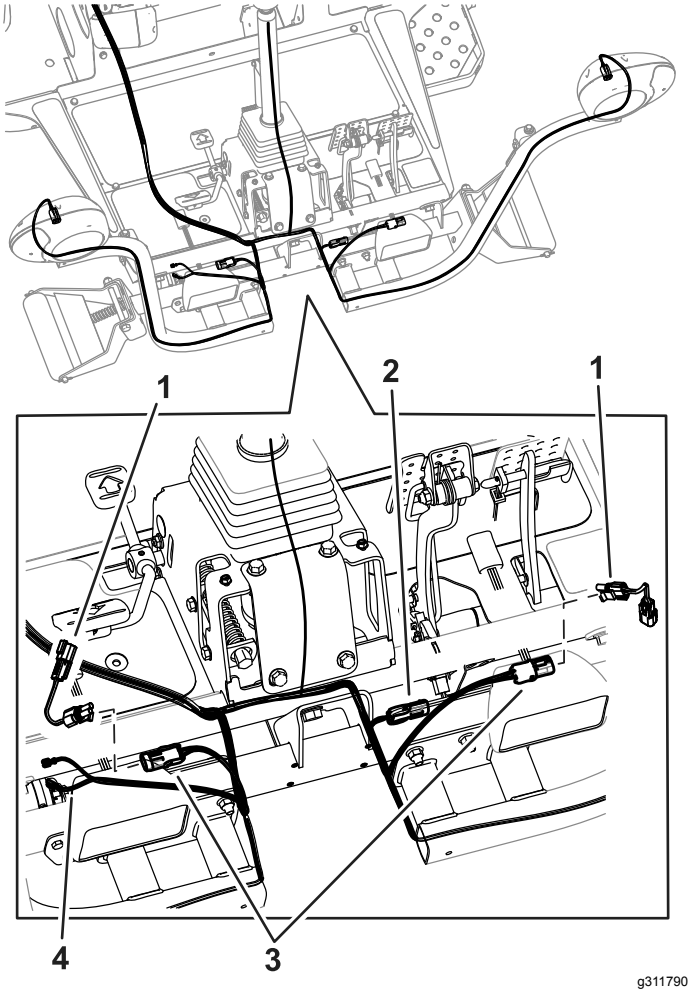

g311790

Figura 26

1. Arnés de cables puente para máquinas con faros LED
2. Conector de freno para máquinas con faros halógenos
3. Conectores de los faros
4. Conectores del claxon

Nota: Utilice la Figura 27 o la Figura 15 para determinar el tipo de faro de la máquina.

8. En máquinas con faros LED, instale los arneses de cables puente indicados en la Figura 26.
9. Pase cada conector del arnés por el soporte del faro correspondiente y conéctelo al faro (Figura 26).
10. Enchufe el cable del arnés de cables que tiene dos conectores en el claxon (Figura 26).
11. Coloque la cubierta de la carcasa sobre el bastidor (Figura 27).
12. Enchufe los conectores del arnés de cables del kit de luces en los faros (Figura 27).

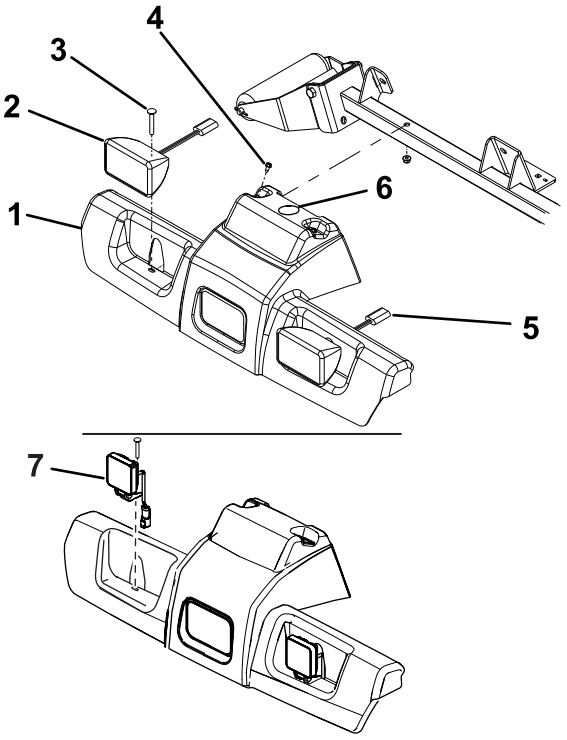

g312120

Figura 27

1. Carenado de la carcasa
2. Faro halógeno
3. Perno de cuello cuadrado y tuerca
4. Tornillos y tuercas con arandela prensada
5. Conectores de los cables de los faros
6. Orificio para el arnés de cables
7. Faro LED

---

13. Sujete la moldura y los faros al bastidor con los 2 pernos de cuello cuadrado y las 2 tuercas que retiró anteriormente (Figura 27).
14. Enrute el arnés de cables hasta el conjunto de soporte de la columna, en la columna de dirección.
15. Enchufe los conectores en el módulo de intermitencia, y en los interruptores del claxon, de los intermitentes y de las luces de emergencia (Figura 28).

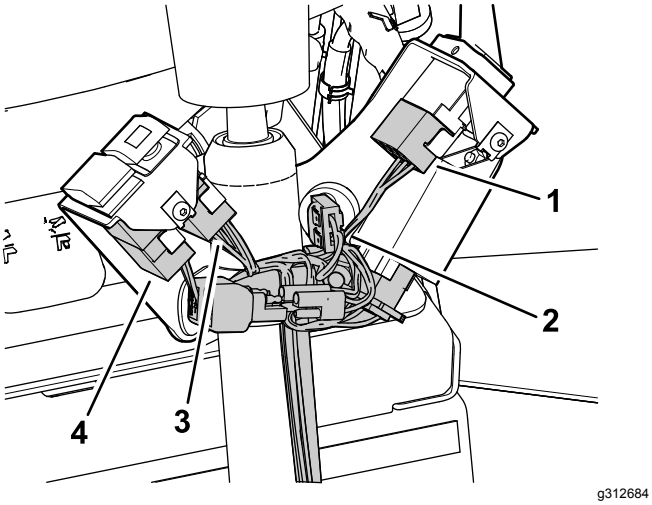

Figura 28

1. Conector de los intermitentes
2. Conector del claxon
3. Conector de las luces de emergencia
4. Conector de la baliza

16. Instale la cubierta sobre el conjunto del soporte de la columna con 2 tornillos allen de cabeza de botón, según se muestra en Figura 29.

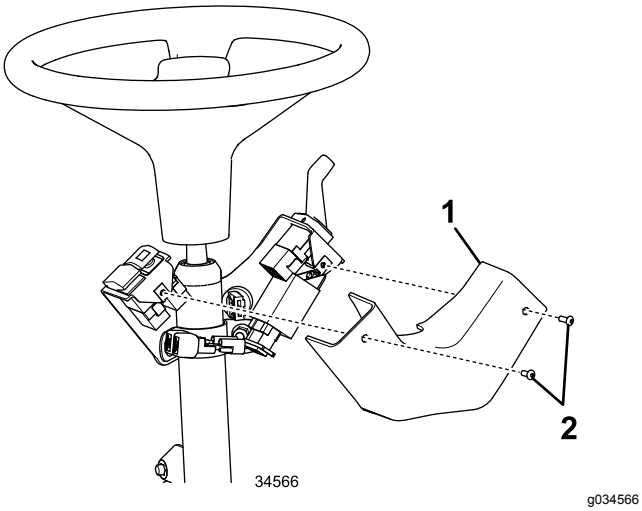

Figura 29

1. Cubierta
2. Tornillos allen de cabeza de botón

17. Sujete el arnés de cables a la columna con la brida introducida en las ranuras del soporte de montaje de la columna; consulte Figura 14.
18. Enrute el arnés de cables trasero derecho por debajo del lado derecho de la unidad de tracción hasta la luz trasera derecha (Figura 30).

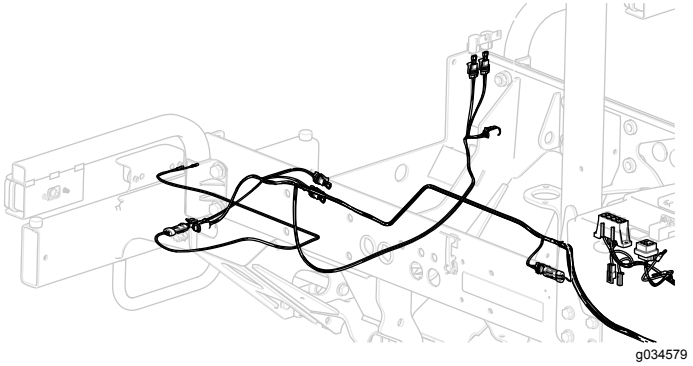

Figura 30

19. Enchufe el conector del arnés de cables en el conector de la luz.
20. Enrute el arnés de cables trasero izquierdo por debajo del lado izquierdo de la unidad de tracción hasta la luz trasera izquierda (Figura 30).

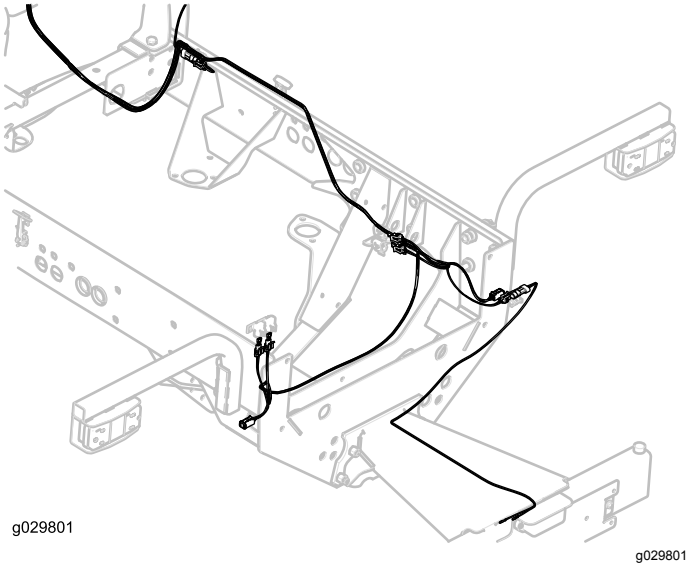

Figura 31

21. Enchufe el conector del arnés de cables en el conector de la luz.
22. Enrute el arnés de cables hasta la luz de la placa de matrícula y enchufe el conector del arnés de cables en el conector de la luz (Figura 31).

    Importante: **Sujete el arnés de cables con bridas para que no pueda tocar ninguna pieza caliente o móvil.**
23. Instale cualquier pieza que se hubiera retirado de la unidad de tracción para enrutar el arnés de cables.

12

Instalación de los fusibles y la pegatina

Piezas necesarias en este paso:

3	Fusible (10 A)
1	Fusible (15 A)
1	Pegatina de la caja de fusibles

Procedimiento

1. Inserte los 3 fusibles de 10 A y el fusible de 15 A en las ranuras del bloque de fusibles (Figura 32).

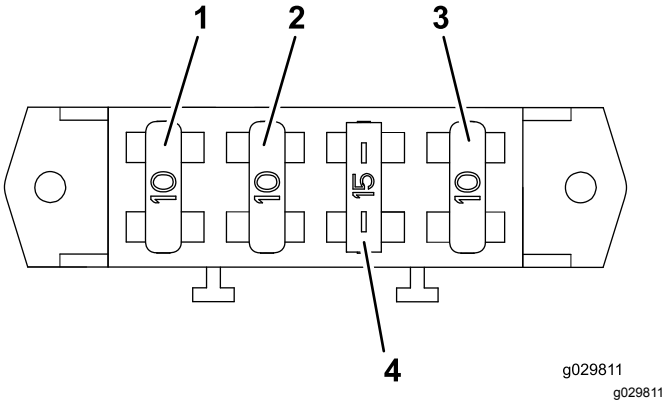

Figura 32

1. Fusible (10 A)
2. Fusible (10 A)
3. Fusible (10 A)
4. Fusible (15 A)

2. Instale la pegatina en la tapa de la caja de almacenamiento (Figura 33).

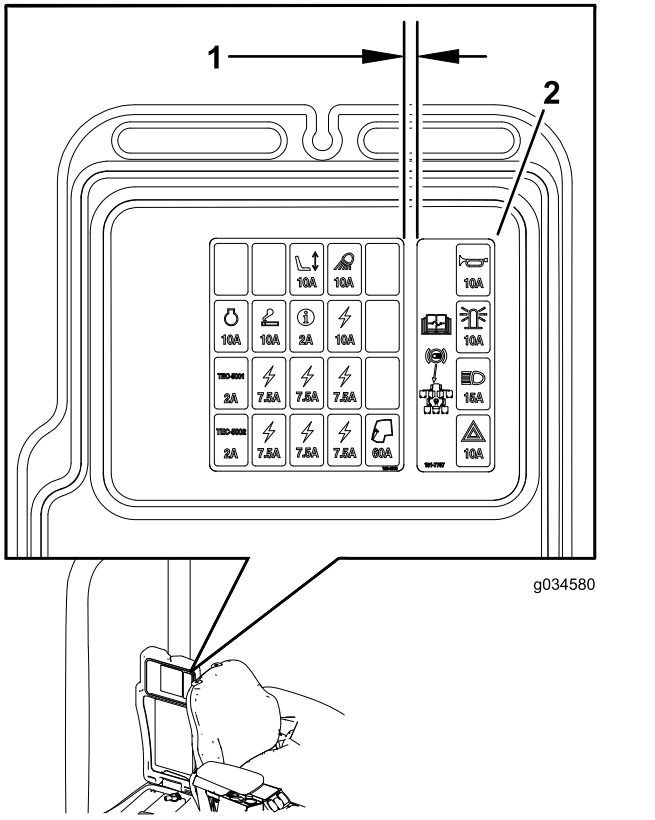

Figura 33

1. 6 mm
2. Pegatina de la caja de fusibles

13

Instalación de las placas de montaje de las pegatinas

Piezas necesarias en este paso:

2	Placa
4	Pegatina
4	Tornillo de cabeza hexagonal (¼" x 2½")
4	Contratuerca (¼")

Procedimiento

1. Alinee las placas con los taladros existentes de los soportes del kit de luces (Figura 34).

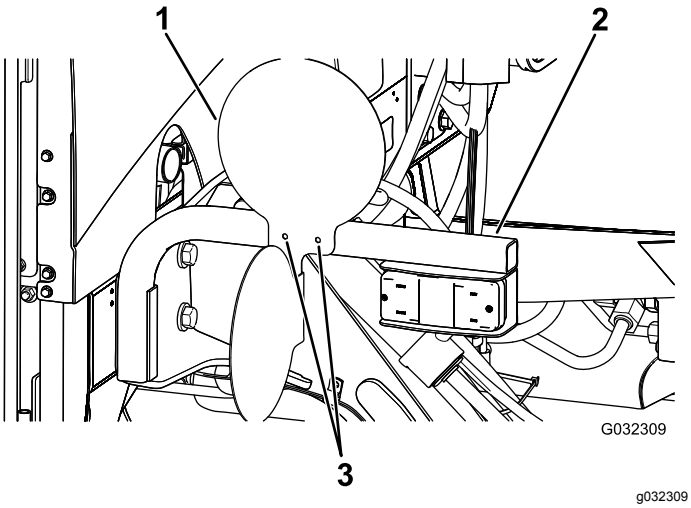

Figura 34
Lado derecho

1. Placa
2. Soporte del kit de luces
3. Taladros

2. Sujete las placas a los soportes del kit de luces con los 4 tornillos de cabeza hexagonal (¼" x 2½") y 4 contratuercas (¼"), según se muestra en Figura 35.

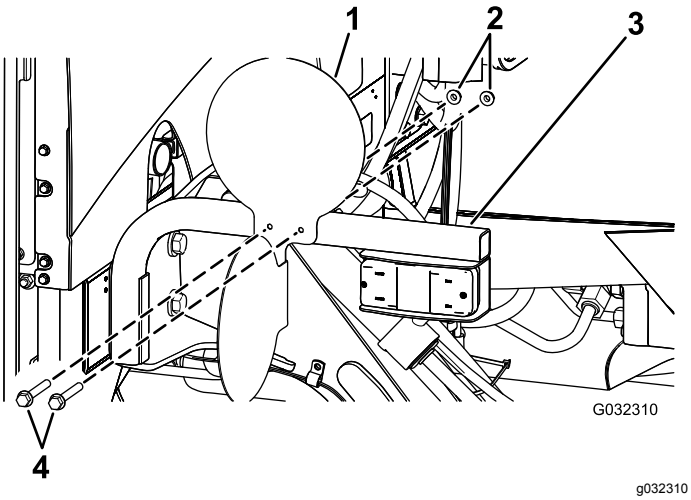

Figura 35
Lado derecho

1. Placa
2. Contratuercas (¼")
3. Soporte del kit de luces
4. Tornillo de cabeza hexagonal (¼" x 2½")

3. Aplique las pegatinas a la cara exterior de las placas (Figura 36).

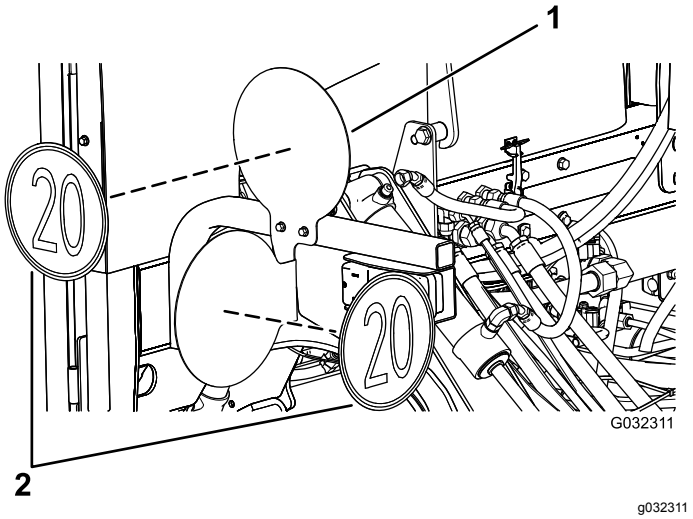

Figura 36
Lado derecho

1. Placa
2. Pegatinas

14

Conexión de la batería

No se necesitan piezas

Procedimiento

Conecte la batería; consulte el *Manual del operador* de la máquina.

Operación

Controles

Interruptor de las luces de emergencia

Pulse el interruptor de las luces de emergencia (Figura 37) a la posición de On (encendido) para activar las luces de emergencia delanteras y traseras.

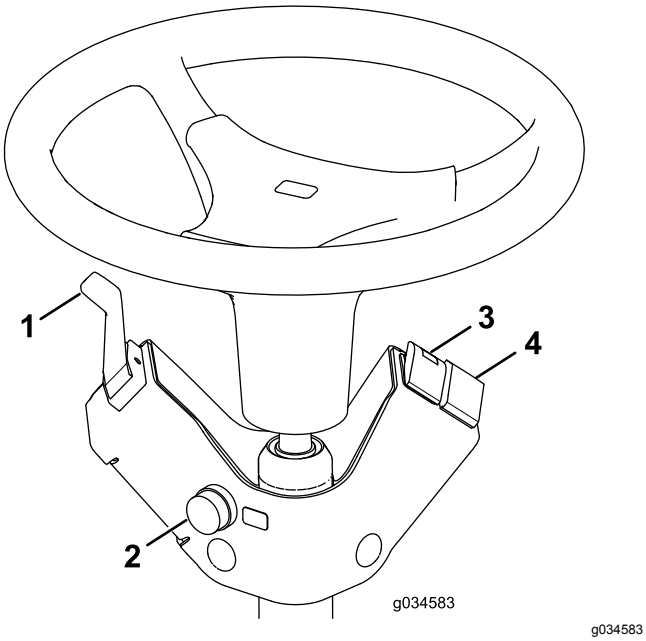

g034583

Figura 37

1. Mando del intermitente
2. Botón del claxon
3. Interruptor de las luces de emergencia
4. Interruptor de la baliza (opcional).

Mando de los intermitentes

Presione el lado izquierdo del interruptor de los intermitentes (Figura 37) para activar el intermitente izquierdo. La posición central corresponde a desactivado.

Presione el lado derecho del interruptor de los intermitentes (Figura 37) para activar el intermitente derecho. La posición central corresponde a desactivado.

Interruptor de la baliza (opcional)

Presione el interruptor de la baliza (Figura 37) para activar la baliza.

Botón del claxon

Presione el botón del claxon (Figura 37) para activarlo.

Ajuste de los faros

1. Afloje las tuercas de montaje y posicione cada faro de manera que apunte directamente hacia adelante.
2. Apriete cada tuerca de montaje justo lo suficiente para sujetar el faro.
3. Coloque una chapa metálica plana sobre la cara del faro.
4. Coloque un transportador de ángulos magnético sobre la chapa.
5. Sujetando el conjunto, incline el faro cuidadosamente hacia abajo 3 grados, luego apriete la tuerca.
6. Repita el procedimiento con el otro faro.



Count on it.