Form No. 3437-343 Rev A

Katsastussarja

Groundsmaster® 4500-D- tai 4700-D -ajoyksikkö tai Reelmaster® 7000-D -ajoyksikkö

Mallinro: 30667

Asennusohjeet

Asennus

Irralliset osat

Tarkista alla olevasta taulukosta, että kaikki osat on toimitettu.

Ohjeet	Kuvaus	Määrä	Käyttökohde
1	Mitään osia ei tarvita	–	Akun irrotus
2	Mitään osia ei tarvita	–	Kiinnitysreikien poraus.
3	Oikeanpuoleinen ajovalon kannatin Vasemmanpuoleinen ajovalon kannatin Pultti (3/8 × 2-1/2 tuumaa) Laippamutteri (3/8 tuumaa) Aluslaatta (3/8 × 7/8 tuumaa) Kumiripustin Välikappale Pultti (5/16 × 1-5/8 tuumaa) Laippamutteri (5/16 tuumaa) Oikeanpuoleinen ajovalokokoonpano Vasemmanpuoleinen ajovalokokoonpano Kulmatuki	1 1 6 6 8 2 4 4 4 1 1 2	Ajovalojen asennus.
4	Äänimerkki Äänimerkin kannatin Pultti (3/8 × 5/8 tuumaa) Laippamutteri (⅜ tuumaa) Pultti (¼ × 2 tuumaa) Mutteri (¼ tuumaa)	1 1 1 1 2 2	Äänimerkin asennus
5	Relekytkin Hammastettu kuusiolaippapultti (#8 × 1/2 tuumaa) Lukkomutteri (#8)	1 1 1	Relekytkimen ja tarran asennus

© 2020—The Toro® Company
8111 Lyndale Avenue South
Bloomington, MN 55420

Rekisteröi tuotteesi osoitteessa www.Toro.com.

CE

Käännös alkuperäisestä tekstistä (FI)
Painettu Yhdysvalloissa
Kaikki oikeudet pidätetään

3437-343 A

Ohjeet	Kuvaus	Määrä	Käyttökohde
6	Pylvään kannatin Vilkkurelemoduuli Päällä-Pois-Päällä-keinukytkin Kattovilkun kytkin Melakytkin Äänimerkin kytkin Äänimerkin painike Äänimerkin tarra (Osanro 104-6957) Pyöreäkantainen kuusiokoloruuvi Peltimutteri	1 1 1 1 1 1 1 1 1 2	Vilkkurelemoduulin ja kytkinten asennus pylvään kannattimeen
7	Ohjauspylvään kannatin Pylvään asennuskannatin Lukkopultti (3/8 × 3/4 tuumaa) Laippamutteri (3/8 tuumaa) Vaahtonauha Nippuside	1 1 2 2 1 1	Pylvään kannatinkokoonpanon asennus ohjauspylvääseen
8	Lukkopultti (#10 × 5/8 tuumaa) Lukkomutteri (#10) Anturilevy Laippamutteri (¼ tuumaa) Jarrun anturin kannatin Pultit (¼ × ¾ tuumaa) Uritettu ruuvi (#6 × 1 tuumaa) Aluslaatta (#6) Jarrun anturi Lukkomutteri (#6)	1 1 1 2 1 2 2 4 1 2	Jarrun anturin kannattimen asennus.
9	Vasemman valon kannatin Oikean valon kannatin Ruuvi (5/8 × 3 tuumaa) Litteä aluslaatta Vastamutteri (5/8 tuumaa) Takavalokokoonpano	1 1 4 4 2 2	Takavalojen asennus.
10	Rekisterikilven valo Rekisterikilven kannatin Ruuvi (#10 × 5/8 tuumaa) Lukkomutteri (#10) Itsekierteittävä ruuvi (5/16 × ½ tuumaa)	1 1 2 2 2	Rekisterikilven kannattimen asennus
11	Johdinsarja Kytkinpaneelin kotelon kansi Ruuvi (#10 × ½ tuumaa) Asennustyyny Nippuside Kytkentäjohtosarja (vain LED-ajovalot)	1 1 3 3 11 2	Johdinsarjan asennus
12	Sulake (10 A) Sulake (15 A) Sulakerasian tarra	3 1 1	Sulakkeiden asennus sulakerasiaan
13	Levy Tarra Kuusiokantaruuvi (1/4 × 2-1/2 tuumaa) Lukkomutteri (1/4 tuumaa)	2 4 4 4	Tarran kiinnityslevyjen asennus

1

Akun irrotus

Mitään osia ei tarvita

Ohjeet

1. Pysäköi kone tasaiselle alustalle.
2. Kytke seisontajarru.
3. Laske leikkuuyksiköt.
4. Sammuta moottori ja irrota virta-avain.
5. Irrota akun kytkennät. Lisätietoja on koneen *käyttöoppaassa*.

2

Kiinnitysreikien poraus

Mitään osia ei tarvita

Reikien poraus ajovaloja ja johdinsarjaa varten

1. Irrota mutterit kahdesta lukkopultista, joilla ajovalot on kiinnitetty ajoyksikön runkoon (Kuva 1).
2. Irrota kaksi itsekierteittävää pulttia, joilla tason suojuksen yläosa on kiinnitetty runkoon (Kuva 1).
3. Irrota ajovalojen liittimet ja irrota tason suojus rungosta (Kuva 1).

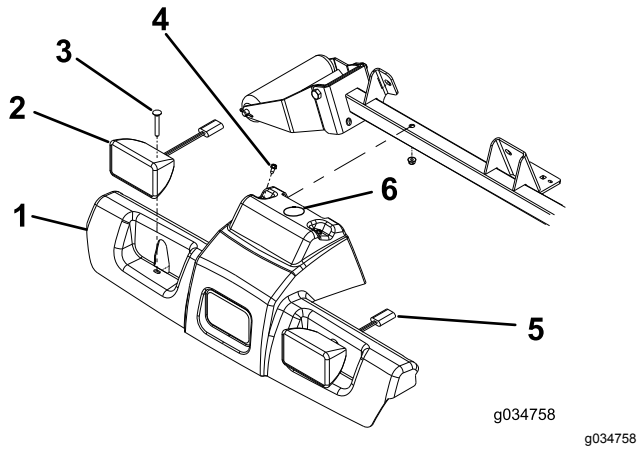

g034758

Kuva 1

1. Tason suojus
2. Ajovalokokoonpano (kuvassa halogeenivalo)
3. Lukkopultti (2)
4. Itsekierteittävä pultti (2)
5. Ajovalon liitin
6. Poraa tähän 38 mm:n (1-1/2 tuumaa) reikä.

4. Poraa 38 mm:n (1-1/2 tuumaa) reikä tason suojukseen kuvan mukaiseen kohtaan (Kuva 1).
5. Merkitse ja poraa rullan tukiputken kummallekin sivulle kuusi reikää (1,0 cm) kuvassa esitettyjen mittojen avulla (Kuva 2).

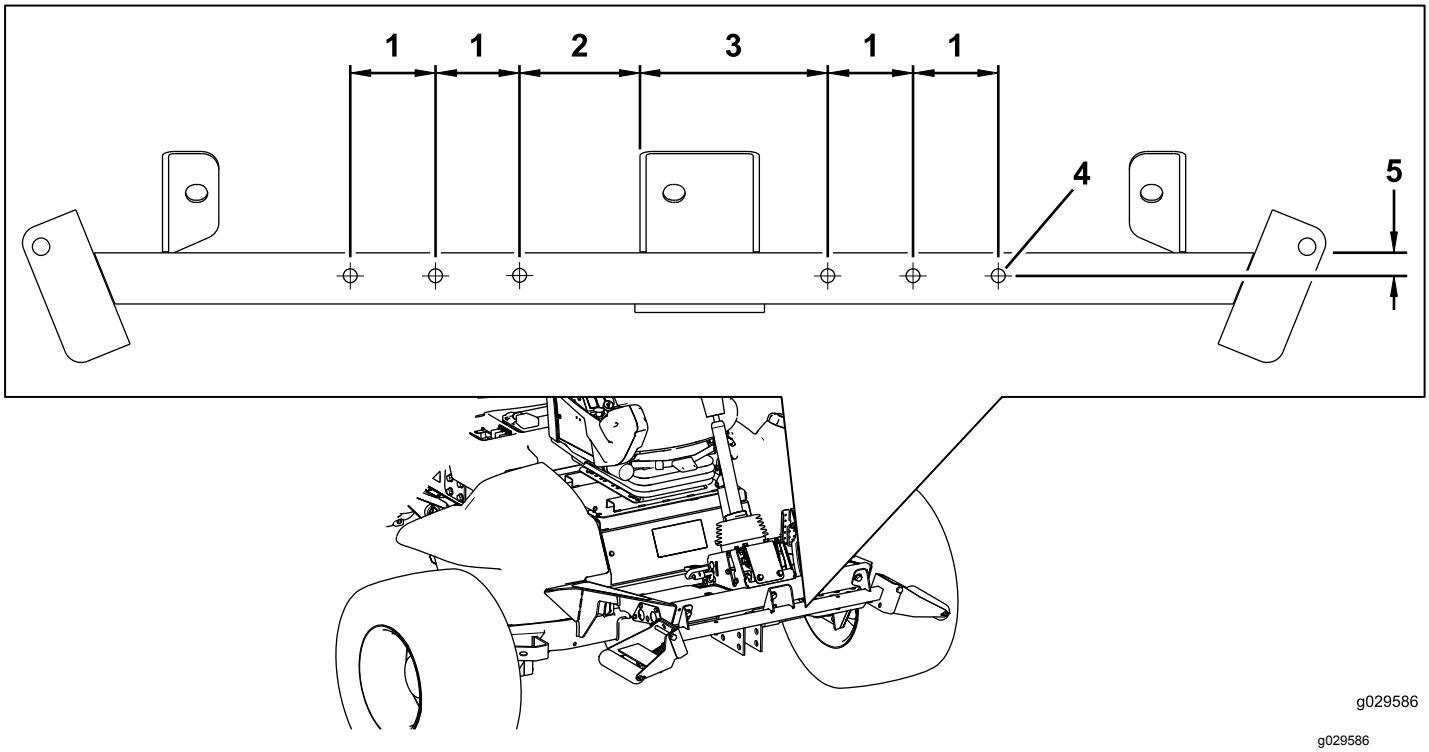

Kuva 2

1. 6,4 cm
2. 8,9 cm
3. 14,0 cm
4. 1,0 cm:n halkaisija
5. 1,9 cm

Reikien poraus äänimerkin kannattimelle

Merkitse ja poraa rullan tukiputken kummallekin sivulle kaksi reikää (7 mm) kuvassa esitettyjen mittojen avulla (Kuva 3).

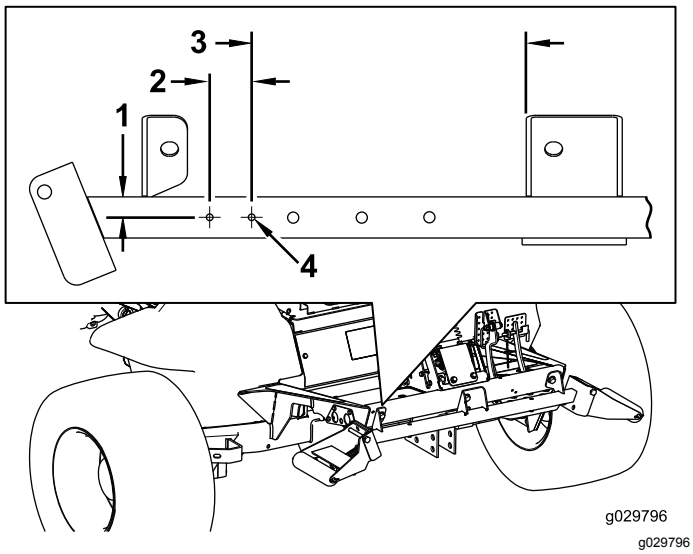

Kuva 3

1. 1,9 cm
2. 3,8 cm
3. 25,4 cm
4. 7 mm:n halkaisija

Reikien poraus etujalkatukeen jarrupolkimen kytkintä varten

Merkitse ja poraa etujalkatuen läpi kaksi reikää (7 mm) kuvassa esitettyjen mittojen avulla (Kuva 4).

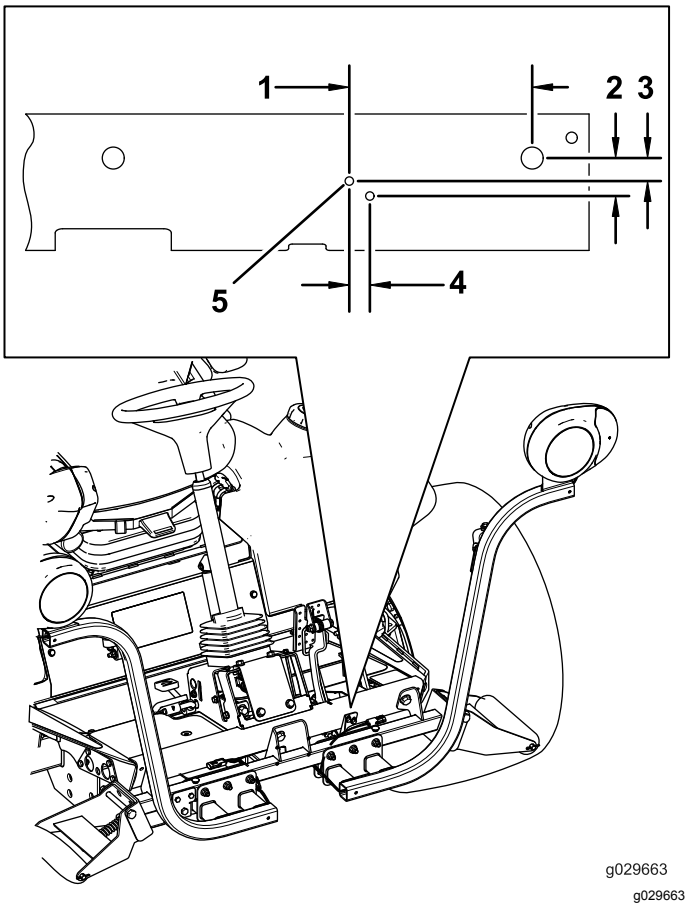

Kuva 4

1. 15,5 cm
2. 32 mm
3. 19 mm
4. 17 mm
5. 7 mm:n halkaisija

Rekisterikilven kiinnitysreikien poraus takapuskuriin

Paikanna ja poraa takapuskurin ulkosivulle kaksi 0,71 cm:n (9/32 tuuman) reikää kuvassa esitettyjen mittojen avulla (Kuva 5).

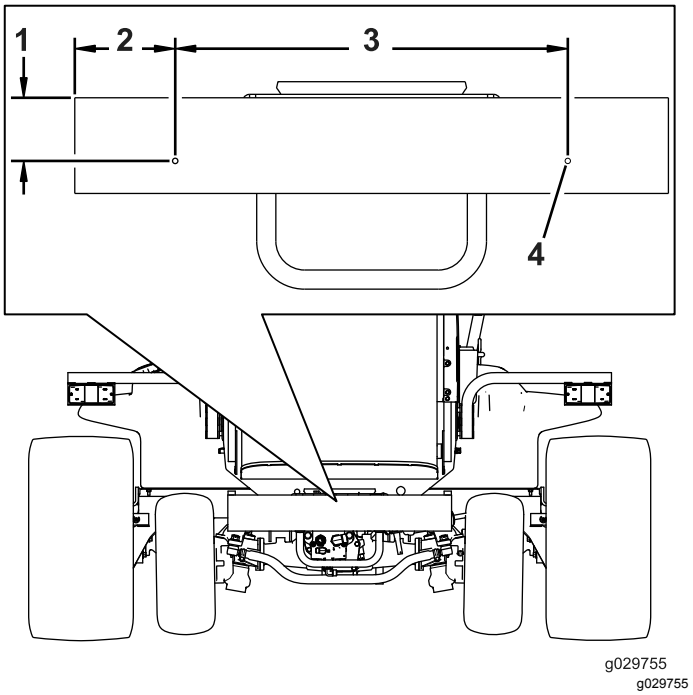

Kuva 5

1. 8,3 cm
2. 13,3 cm
3. 52,07 cm
4. Poraa 0,71 cm:n (9/32 tuuman) reikä tähän.

3

Ajovalojen asennus

Vaiheeseen tarvittavat osat:

1	Oikeanpuoleinen ajovalon kannatin
1	Vasemmanpuoleinen ajovalon kannatin
6	Pultti (3/8 × 2-1/2 tuumaa)
6	Laippamutteri (3/8 tuumaa)
8	Aluslaatta (3/8 × 7/8 tuumaa)
2	Kumiripustin
4	Välikappale
4	Pultti (5/16 × 1-5/8 tuumaa)
4	Laippamutteri (5/16 tuumaa)
1	Oikeanpuoleinen ajovalokokoonpano
1	Vasemmanpuoleinen ajovalokokoonpano
2	Kulmatuki

Ajovalon kannattimen asennus ROPS-malliin

1. Kiinnitä vasemman- ja oikeanpuoleinen ajovalon kannatin rullan tukiputken etuosaan kuudella pultilla (3/8 × 2-1/2 tuumaa) ja kuudella laippamutterilla (3/8 tuumaa) kuvan mukaisesti (Kuva 6).

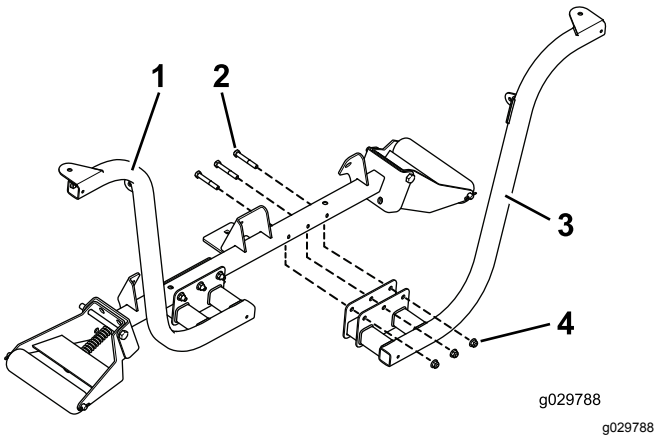

Kuva 6

1. Asennettu ajovalon kannatin
2. Pultit (3/8 × 2-1/2 tuumaa)
3. Ajovalon kannatin
4. Laippamutterit (3/8 tuumaa)

Huomaa: Aseta pultit siten, että laippamutterit osoittavat ajoyksikön etuosaa kohti.

2. Kiinnitä vasemman- ja oikeanpuoleinen ajovalo ajovalon kannattimiin (Kuva 7) valojen mukana toimitetuilla kiinnitystarvikkeilla.

Huomaa: Varmista, että ajovalojen suuntavilkkujen suojalasit osoittavat ajoyksikön kylkien suuntaan.

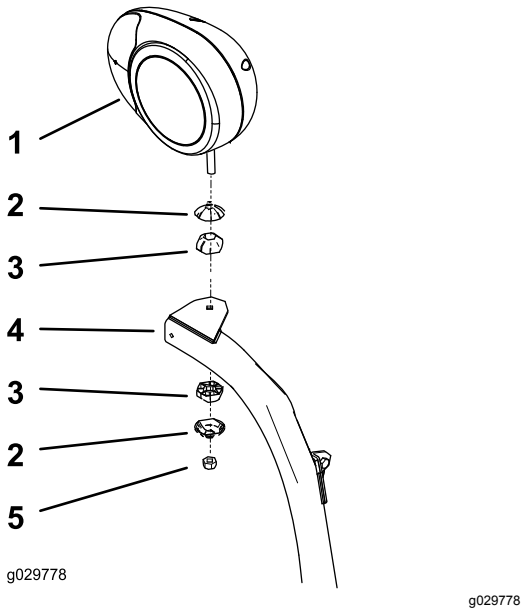

Kuva 7

Kuvassa oikeanpuoleinen ajovalokokoonpano

1. Oikeanpuoleinen ajovalon kannatin
2. Nivelletyn liitoskappaleen päällinen
3. Nivelletty liitoskappale
4. Ajovalon varsi
5. Lukkomutteri (10 mm)

3. Kiristä ajovalokokoonpano lukkomutterilla tiukasti ajovalon kannattimeen.

Huomaa: Älä kiristä lukkomutteria liikaa.

Ajovalon kannattimen asennus ohjaamomalliin

1. Asenna kulmatuki ohjaamon alemman etupaneelin yläkulmiin vanhoilla ruuveilla kuvan mukaisesti (Kuva 8).

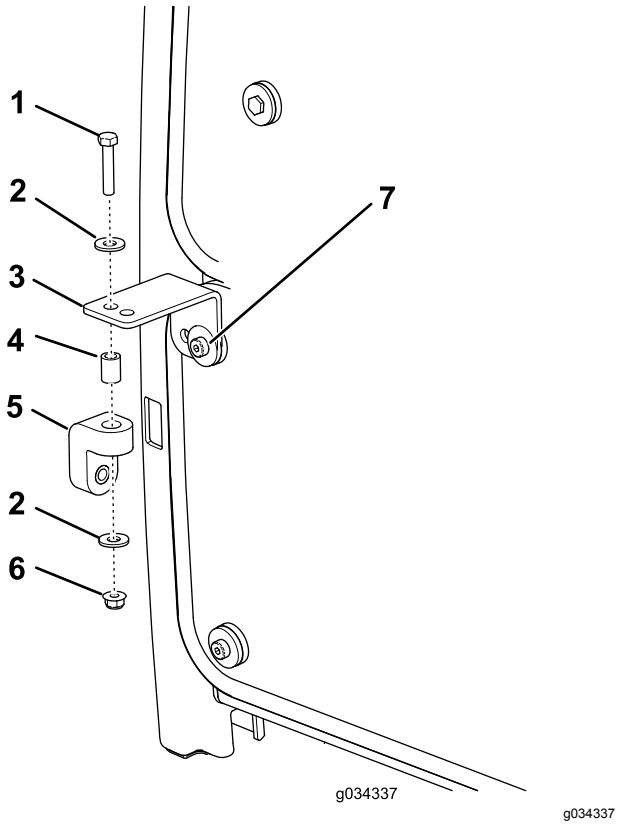

g034337

Kuva 8

1. Pultti (5/16 × 1-5/8 tuumaa)
2. Aluslaatta
3. Kulmatuki
4. Välikappale
5. Kumiripustin
6. Laippamutteri (5/16 tuumaa)
7. Ruuvi (vanha)

2. Asenna kumiripustin löysästi kuhunkin kulmatukeen pultilla (5/16 × 1-5/8 tuumaa), kahdella aluslaatalla (3/8 tuumaa), välikappaleella ja laippamutterilla (5/16 tuumaa) kuvan mukaisesti (Kuva 8).
3. Asenna vasemman- ja oikeanpuoleinen ajovalon kannatin löysästi rullan tukiputken etuosaan kuudella pultilla (3/8 × 2½ tuumaa) ja laippamutterilla (3/8 tuumaa). Aseta kannattimet kuvan mukaisesti (Kuva 9).

   Huomaa: Varmista, että kulmatukien reiät on kohdistettu kumiripustimien reikiin.

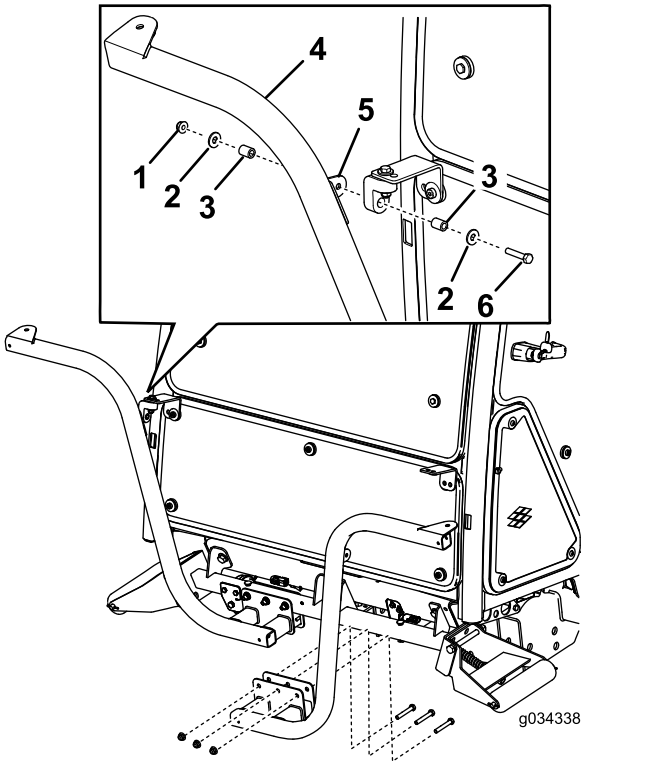

g034338

Kuva 9

1. Mutteri (5/16 tuumaa)
2. Aluslaatta
3. Välikappale
4. Ajovalon kannatin
5. Kiinnikkeen kieleke
6. Pultti (5/16 × 1-5/8 tuumaa)

4. Kiinnitä vasemman- ja oikeanpuoleinen ajovalokokoonpano ajovalon kannattimiin (Kuva 7) sarjan mukana toimitetuilla kiinnitystarvikkeilla.

   Huomaa: Varmista, että ajovalojen suuntavilkkujen suojalasit osoittavat ajoyksikön kylkien suuntaan.
5. Kiristä ajovalokokoonpano lukkomutterilla tiukasti ajovalon kannatinkokoonpanoon.

Huomaa: Älä kiristä lukkomutteria liikaa.

Huomaa: Ohjaamon etu- ja takavaloja ei saa käyttää CE-käytössä. Poista ohjaamon etu- ja takavalot käytöstä seuraavasti:

- **Etuvalot**: Irrota valot ohjaamon katolta ja irrota valojen johdot. Asenna valot ohjaamoon.
- **Takavalot**: Irrota ruuvit, joilla suojalasit on kiinnitetty valoihin. Irrota polttimot valoista ja asenna suojalasit takaisin valoihin.

4

Äänimerkin asennus

Vaiheeseen tarvittavat osat:

1	Äänimerkki
1	Äänimerkin kannatin
1	Pultti (3/8 × 5/8 tuumaa)
1	Laippamutteri (⅜ tuumaa)
2	Pultti (¼ × 2 tuumaa)
2	Mutteri (¼ tuumaa)

Ohjeet

1. Kiinnitä äänimerkin hihna äänimerkin kannattimeen pultilla (3/8 × 5/8 tuumaa) ja laippamutterilla (3/18 tuumaa) kuvan mukaisesti (Kuva 10).

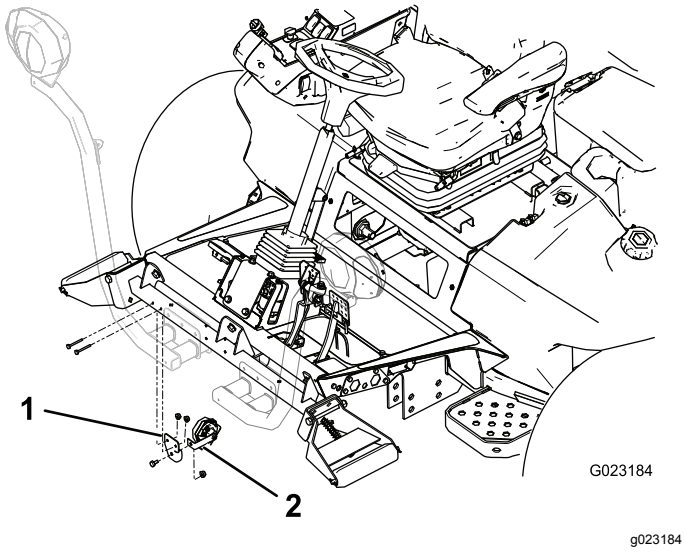

Kuva 10

1. Äänimerkin kannatin
2. Äänimerkin hihna

2. Kiinnitä äänimerkin kannatin rullan tukiputken takaosaan kahdella pultilla (¼ × 2 tuumaa) ja mutterilla (¼ tuumaa). Käännä äänimerkkiä niin, että se on suunnattu alaspäin (Kuva 10).

5

Relekytkimen asennus

Vaiheeseen tarvittavat osat:

1	Relekytkin
1	Hammastettu kuusiolaippapultti (#8 × 1/2 tuumaa)
1	Lukkomutteri (#8)

Ohjeet

Kiinnitä relekytkin akun suojuksen alle hammastetulla kuusiolaippapultilla (#8 × 1/2 tuumaa) ja lukkomutterilla (#8) kuvan mukaiseen kohtaan (Kuva 11)

Huomaa: Älä kiristä pulttia liikaa.

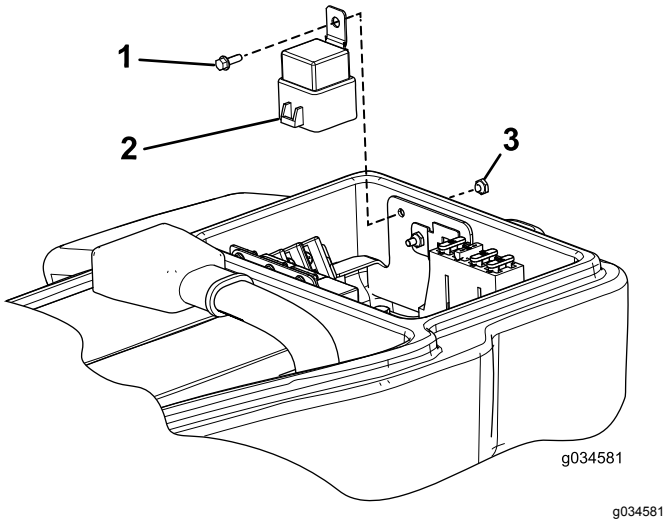

Kuva 11

1. Hammastettu kuusiolaippapultti (#8 × 1/2 tuumaa)
2. Relekytkin
3. Lukkomutteri

6

Vilkkurelemoduulin ja kytkinten asennus pylvään kannattimeen

Vaiheeseen tarvittavat osat:

1	Pylvään kannatin
1	Vilkkurelemoduuli
1	Päällä-Pois-Päällä-keinukytkin
1	Kattovilkun kytkin
1	Melakytkin
1	Äänimerkin kytkin
1	Äänimerkin painike
1	Äänimerkin tarra (Osanro 104-6957)
1	Pyöreäkantainen kuusiokoloruuvi
2	Peltimutteri

Ohjeet

1. Asenna osat kuvan mukaisesti (Kuva 12).

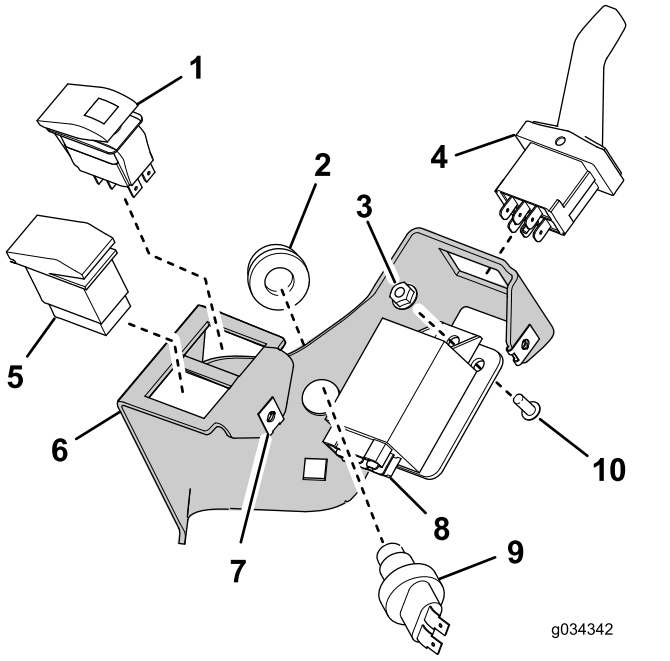

g034342

Kuva 12

1. Päällä-Pois-Päällä-keinukytkin
2. Äänimerkin painike
3. Lukkomutteri
4. Melakytkin
5. Kattovilkun kytkin
6. Pylvään kannatin
7. Peltimutteri (2)
8. Vilkkurelemoduuli
9. Äänimerkin kytkin
10. Pyöreäkantainen kuusiokoloruuvi

2. Asenna äänimerkin tarra (osanumero 104-6957) kuvan mukaisesti (Kuva 13).

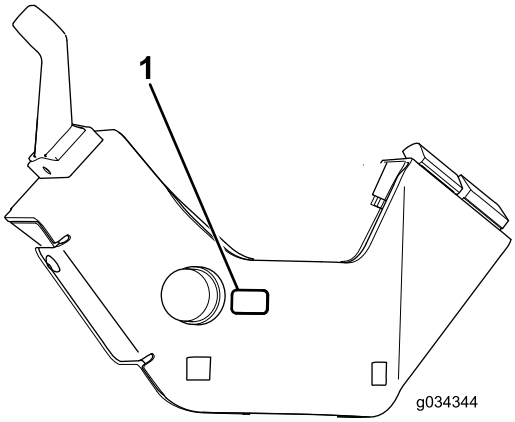

g034344

Kuva 13

1. Äänimerkin tarra (osanro 104-6957)

7

Pylvään kannatinkokoonpanon asennus ohjauspylvääseen

Vaiheeseen tarvittavat osat:

1	Ohjauspylvään kannatin
1	Pylvään asennuskannatin
2	Lukkopultti (3/8 × 3/4 tuumaa)
2	Laippamutteri (3/8 tuumaa)
1	Vaahtonauha
1	Nippuside

Ohjeet

1. Asenna vaahtonauha ohjauspylvääseen kuvan mukaisesti (Kuva 14).

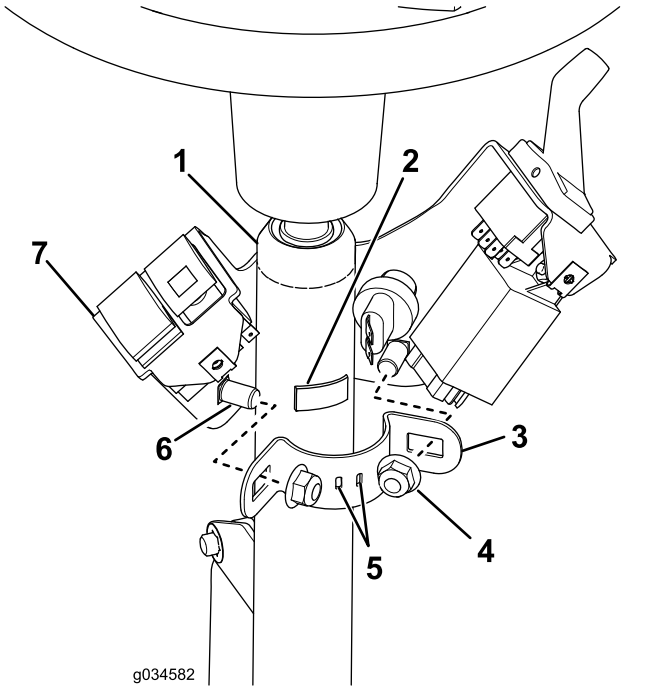

g034582

Kuva 14

1. Ohjauspylväs
2. Vaahtonauha
3. Pylvään asennuskannatin
4. Lukkomutteri, 3/8 tuumaa (2)
5. Nippuside näiden reikien läpi
6. Lukkopultti, 3/8 × 3/4 tuumaa (2)
7. Pylvään kannatinkokoonpano

2. Asenna nippuside pylvään asennuskannattimen reikiin päät ulospäin, mutta älä kiinnitä nippusidettä.
3. Asenna ohjauspylvään kannatin ohjauspylvääseen asennuskannattimella, kahdella lukkopultilla ja kahdella laippamutterilla (Kuva 14).

Tärkeää: **Varmista, että ohjauspylvään kannattimen yläosa on 21 mm ohjauspylvään yläosan alapuolella.**

Tärkeää: **Kiristä kiinnikkeet momenttiin 19–24 N·m. Älä kiristä lukkopultteja liikaa, jotta ohjauspylvään kannatin ei väänny.**

8

Jarrun anturin kannattimen asennus

Vaiheeseen tarvittavat osat:

1	Lukkopultti (#10 × 5/8 tuumaa)
1	Lukkomutteri (#10)
1	Anturilevy
2	Laippamutteri (¼ tuumaa)
1	Jarrun anturin kannatin
2	Pultit (¼ × ¾ tuumaa)
2	Uritettu ruuvi (#6 × 1 tuumaa)
4	Aluslaatta (#6)
1	Jarrun anturi
2	Lukkomutteri (#6)

Ohjeet

Huomaa: Tämä toimenpide on tarkoitettu vain koneille, joissa on halogeeniajovalot. Määritä kuvan avulla (Kuva 15), onko koneessasi halogeeniajovalot.

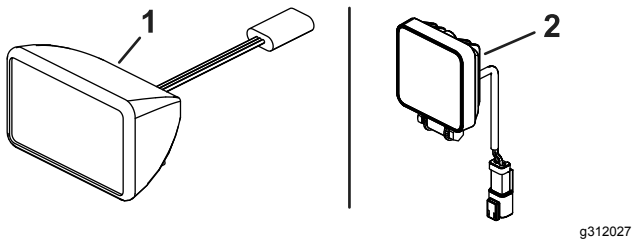

Kuva 15

1. Halogeeniajovalo
2. LED-ajovalo

1. Pura jarrupolkimen vivun lähestymisanturikokoonpano (Kuva 16) ja laita sivuun kaikki osat paitsi lähestymisanturi.

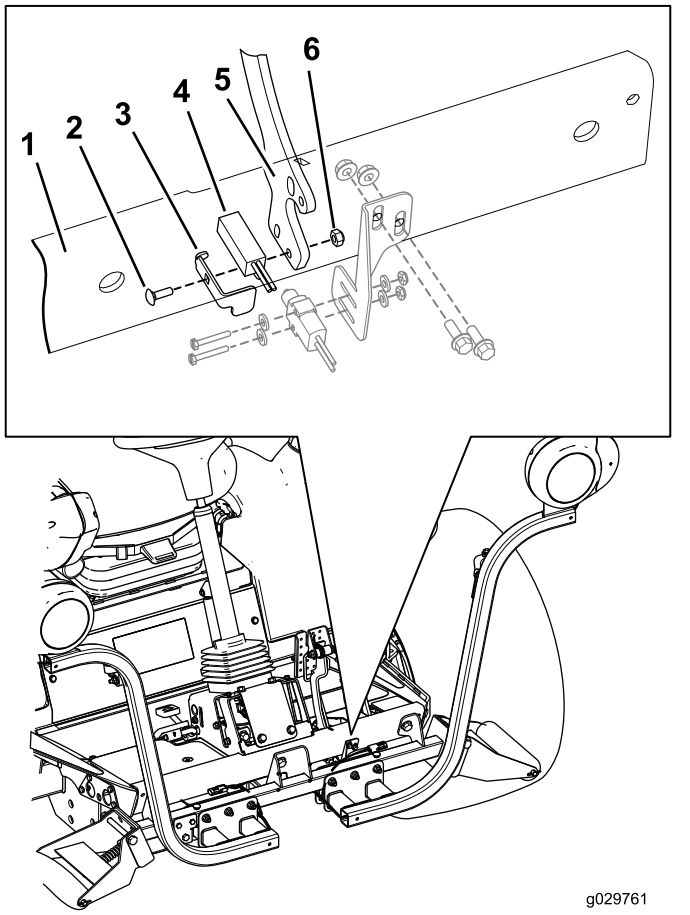

Kuva 16

1. Etujalkatuki
2. Lukkopultti (#10 × 5/8 tuumaa)
3. Jarrun anturilevy
4. Lähestymisanturi
5. Jarrupolkimen vipu
6. Lukkomutteri (#10)

2. Kokoa lähestymisanturikokoonpano jarrupolkimen vipuun käyttämällä lukkopulttia (#10 × 5/8 tuumaa), jarrun anturilevyä, lähestymisanturia ja lukkomutteria (#10) kuvan mukaisesti (Kuva 16).

   Huomaa: Älä kiristä pultteja liikaa. Pulttien liiallinen kiristäminen vahingoittaa anturia.

3. Etsi etujalkatuessa olevat jarrun anturin kannattimen kiinnitysreiät ja asenna jarrun anturin kannatin löysästi etujalkatukeen kahdella pultilla (¼ × ¾ tuumaa) ja kahdella laippamutterilla (¼ tuumaa).

   Huomaa: Jarrun anturi on kohdistettava jarrun anturilevyyn liikuttamalla jarrun anturin kannatinta ylös ja alas (Kuva 17).

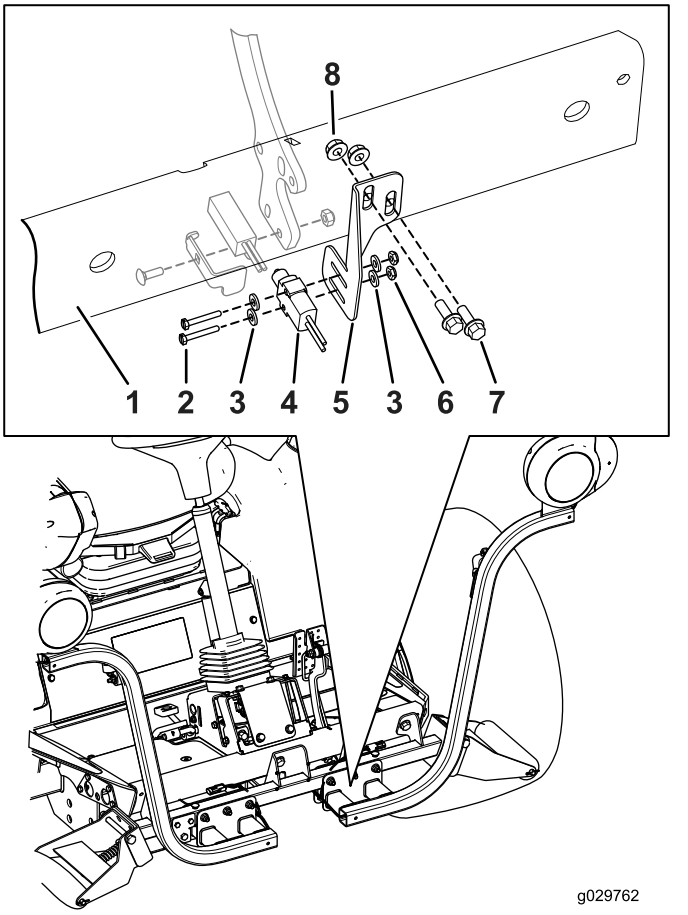

Kuva 17

1. Etujalkatuki
2. Uritettu ruuvi (#6 × 1 tuumaa)
3. Aluslaatta (#6)
4. Jarrun anturi
5. Jarrun anturin kannatin
6. Lukkomutteri (#6)
7. Pultit (¼ × ¾ tuumaa)
8. Laippamutteri (1/4 tuumaa)

4. Asenna jarrun anturi löysästi jarrun anturin kannattimeen kahdella uritetulla ruuvilla (#6 × 1 tuumaa), kahdella aluslaatalla ja kahdella laippamutterilla (Kuva 17).
5. Kohdista jarrun anturi sisään tai ulos ja jarrun anturin kannatin ylös tai alas niin, että jarrun anturin kytkin painaa anturilevyä.
6. Viimeistele jarrun anturikokoonpanon asennus kiristämällä kaikki kiinnitysosat.
   - Kiinnitä jarrun anturi tukevasti jarrun anturin kannattimeen kiristämällä kaksi uritettua ruuvia (#6 × 1 tuumaa) ja kaksi laippamutteria.

     Huomaa: Älä kiristä ruuveja liikaa. Ruuvien liiallinen kiristäminen vahingoittaa anturia.
   - Kiristä pultit (1/4 × 3/4 tuumaa) ja kaksi laippamutteria (1/4 tuumaa), joilla jarrun anturin kannatin on kiinnitetty etujalkatukeen, momenttiin 1 017 – 1 243 N·cm.

Tärkeää: **Kun valosarja on asennettu, varmista, että jarrun anturi kytkee jarruvalot päälle jarrupoljinta painettaessa. Kohdista tarvittaessa jarrun anturi uudelleen.**

9

Takavalojen asennus

Vaiheeseen tarvittavat osat:

1	Vasemman valon kannatin
1	Oikean valon kannatin
4	Ruuvi (5/8 × 3 tuumaa)
4	Litteä aluslaatta
2	Vastamutteri (5/8 tuumaa)
2	Takavalokokoonpano

Ohjeet

1. Irrota kaksi pulttia, aluslaattaa ja mutteria, joilla säiliön asennuskannatin on kiinni vasemmassa runkopalkissa (Kuva 18).

   Huomaa: Vakauta säiliö ja kannatin, jotta ne eivät pääse putoamaan alas.

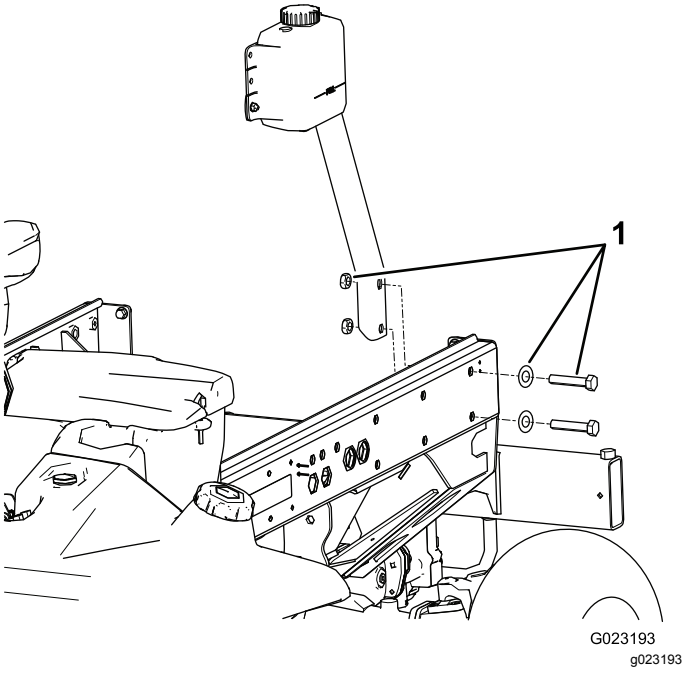

Kuva 18

1. Säiliön kannattimen asennuspultit, aluslaatat ja mutterit

2. Kiinnitä vasemman valon kannatin kannattimeen ja runkoon kahdella pultilla (5/8 × 3 tuumaa), kahdella litteällä aluslaatalla ja kahdella vastamutterilla kuvan mukaisesti (Kuva 19).

   Huomaa: Vasemman ja oikean valon kannattimet ovat erilaiset. Varmista, että kiinnität kannattimet oikeille puolille.

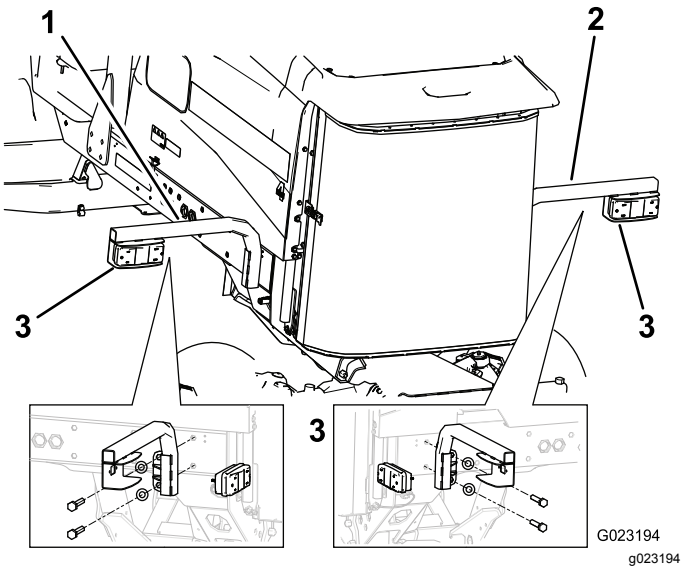

Kuva 19

1. Vasemman valon kannatin
2. Oikean valon kannatin
3. Takavalo

3. Asenna takavalo valon kiinnikkeeseen valon mukana toimitetuilla pulteilla ja muttereilla (Kuva 19).

   Huomaa: Varmista, että valo on sijoitettu niin, että liitäntä menee valon kannattimen aukon läpi ja että oranssi osa osoittaa ajoyksikön ulkopuolta kohti.

4. Irrota kaksi takapulttia ja aluslaattaa oikeasta runkokaiteesta (Kuva 20).

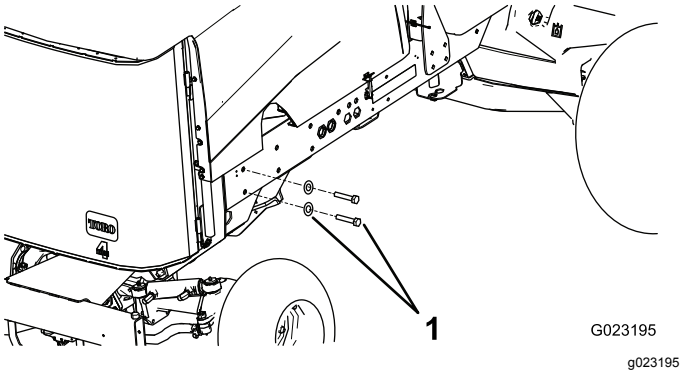

Kuva 20

1. Pultit ja aluslaatat

5. Kiinnitä oikean valon kannatin runkoon kahdella pultilla (5/8 × 3 tuumaa) ja kahdella litteällä aluslaatalla (Kuva 19).

10

Rekisterikilven kannattimen asennus

Vaiheeseen tarvittavat osat:

1	Rekisterikilven valo
1	Rekisterikilven kannatin
2	Ruuvi (#10 × 5/8 tuumaa)
2	Lukkomutteri (#10)
2	Itsekierteittävä ruuvi (5/16 × ½ tuumaa)

Ohjeet

1. Kiinnitä rekisterikilven valo rekisterikilven kannattimeen kahdella ruuvilla (#10 × 5/8 tuumaa) ja kahdella lukkomutterilla (Kuva 21).

   Huomaa: Älä kiristä ruuveja liikaa. Varmista, että suojalasi osoittaa alaspäin ja johdot on viety rekisterikilven kannattimen aukon läpi.

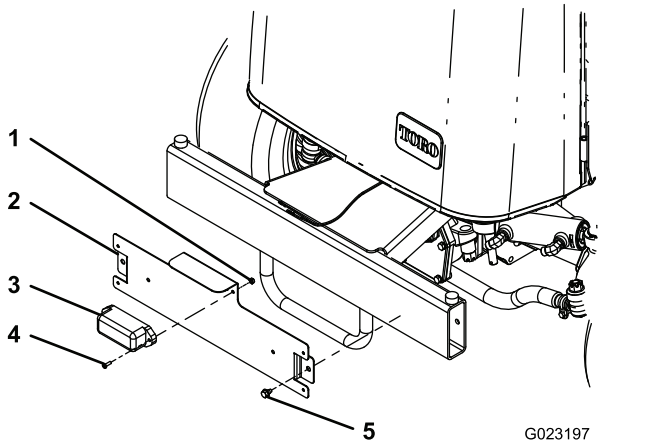

Kuva 21

1. Lukkomutteri (#10)
2. Rekisterikilven kannatin
3. Rekisterikilven valo
4. Ruuvi (#10 × 5/8 tuumaa)
5. Itsekierteittävä ruuvi (5/16 × ½ tuumaa)

2. Kiinnitä rekisterikilven kannatin takapuskuriin kahdella itsekierteittävällä ruuvilla (5/16 × 1/2 tuumaa) kuvan mukaisesti (Kuva 21).

   Huomaa: Sijoita rekisterikilven kannatin kuvan mukaisesti (Kuva 21).

11

Johdinsarjan asennus

Vaiheeseen tarvittavat osat:

1	Johdinsarja
1	Kytkinpaneelin kotelon kansi
3	Ruuvi (#10 × ½ tuumaa)
3	Asennustyyny
11	Nippuside
2	Kytkentäjohtosarja (vain LED-ajovalot)

Ohjeet

Vie ja kytke johdinsarja seuraavien ohjeiden ja kuvien mukaisesti.

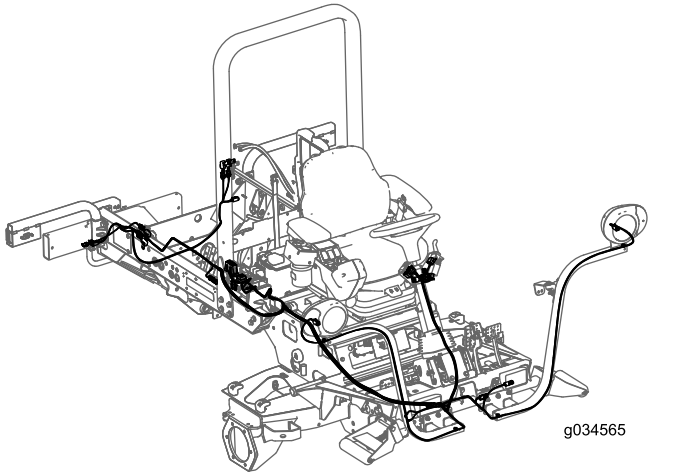

Kuva 22

1. Irrota laippakantaruuvi, jolla kiinnitin ja tiiviste on kiinnitetty ajoyksikköön (Kuva 23).

   Huomaa: Irrota kiinnitin ja tiiviste jotta pääset käsiksi sulakkeisiin.

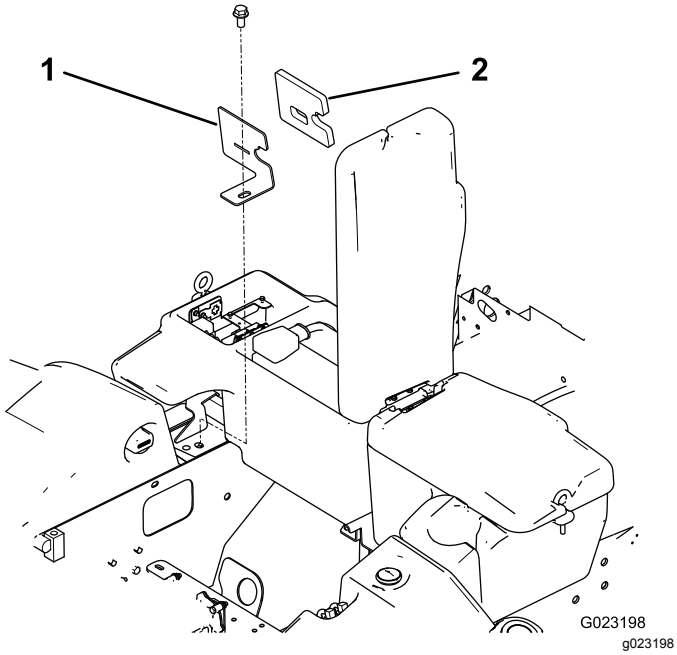

Kuva 23

1. Kiinnitin
2. Tiiviste

2. Vie johdinsarjan sulakerasialla varustettu osa sulaketilan aukkoon ajoyksikön oikean puolen alapuolelta (Kuva 24).

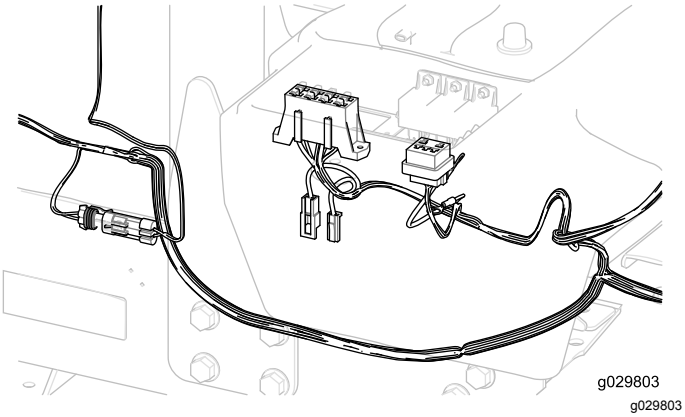

Kuva 24

Tärkeää: **Kun asennat johdinsarjan, älä vedä sitä terävien reunojen yli, jotta johtimet eivät vaurioidu. Johtimet eivät saa koskettaa kuumia tai liikkuvia osia. Kiinnitä johdinsarja nippusiteillä.**

3. Kiinnitä johdinsarjan sulakerasia vanhan sulakerasian viereen kahdella johdinsarjan mukana toimitetulla itsekierteittävällä ruuvilla (#8 × 1/2 tuumaa) (Kuva 25).

Huomaa: Älä kiristä ruuveja liikaa.

4. Kytke johdinsarjan pieni rengasliitin yhteen maadoitusliitännän ruuveista (Kuva 25).

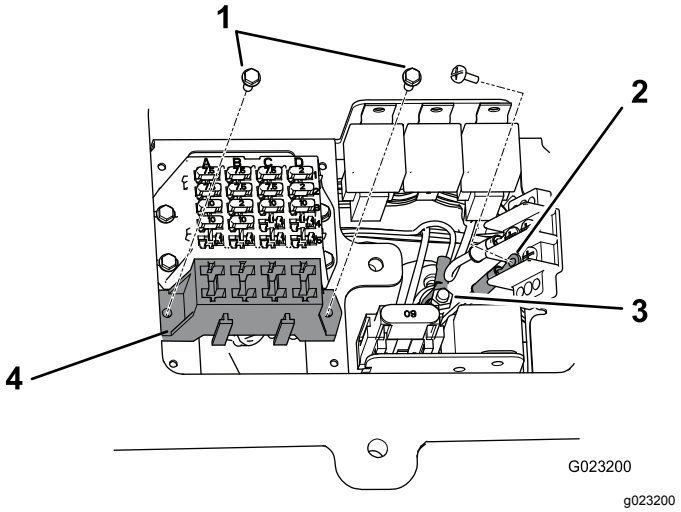

Kuva 25

1. Itsekierteittävät ruuvit (#8 × ½ tuumaa)
2. Maadoitusliitäntä
3. Kytkentärasia
4. Johdinsarjan sulakerasia

5. Kytke johdinsarjan iso rengasliitin kytkentärasian napaan (Kuva 25).
6. Asenna kiinnitin ja tiiviste ajoyksikköön laippakantaruuvilla (Kuva 23).
7. Vie johdinsarjan etuosa käyttäjän tason alta ajoyksikön etuosaan (Kuva 26).

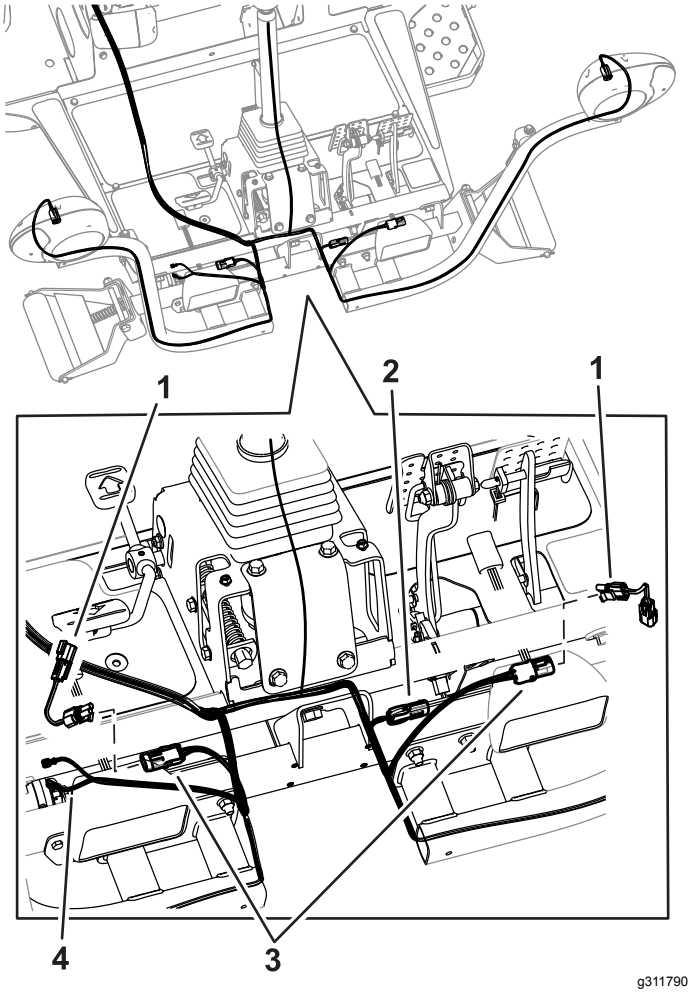

g311790

Kuva 26

1. Kytkentäjohtosarja koneille, joissa on LED-ajovalot
2. Jarruliitin koneille, joissa on halogeeniajovalot
3. Ajovalojen liittimet
4. Äänimerkin liittimet

Huomaa: Määritä kuvien avulla (Kuva 27) tai (Kuva 15), mitkä ajovalot koneessasi on.

8. Jos koneessa on LED-ajovalot, asenna kytkentäjohtosarja kuvan mukaisesti (Kuva 26).
9. Vie kukin johdinsarjan liitin vastaavan ajovalon kannattimen läpi ja kytke se ajovaloon (Kuva 26).
10. Kytke kahdella liittimellä varustettu johdinsarjan johto äänimerkkiin (Kuva 26).
11. Aseta tason suojus rungon päälle (Kuva 27).
12. Kytke valosarjan johdinsarjan liittimet suojuksessa oleviin ajovaloihin (Kuva 27).

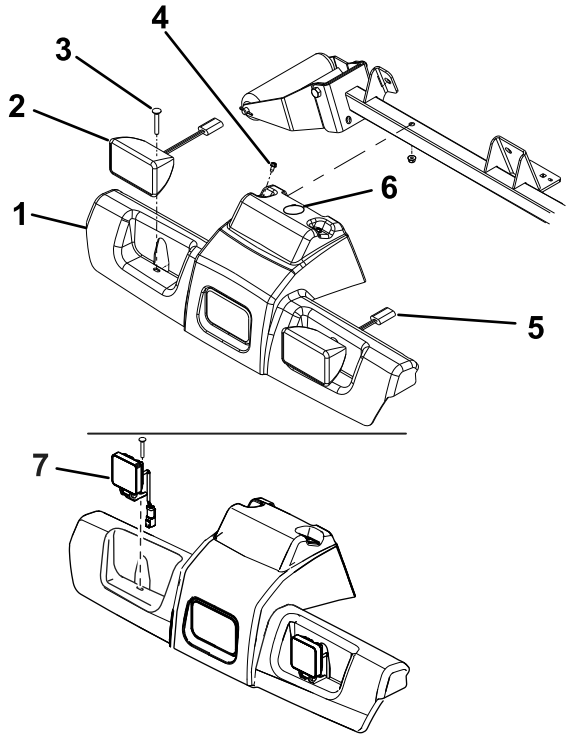

g312120

Kuva 27

1. Tason suojus
2. Halogeeniajovalo
3. Lukkopultti ja mutteri
4. Litteäkantaiset ruuvit ja mutterit
5. Ajovalon johtojen liittimet
6. Reikä johdinsarjaa varten
7. LED-ajovalo

13. Kiinnitä suojus ja ajovalot runkoon kahdella aiemmin irrotetulla lukkopultilla ja mutterilla (Kuva 27).
14. Vie johdinsarja ohjauspylväässä olevaan pylvään kannatinkokoonpanoon.
15. Kytke liittimet vilkkurelemoduulin, äänimerkin, suuntavilkun ja varoitusvilkkujen kytkimiin (Kuva 28).

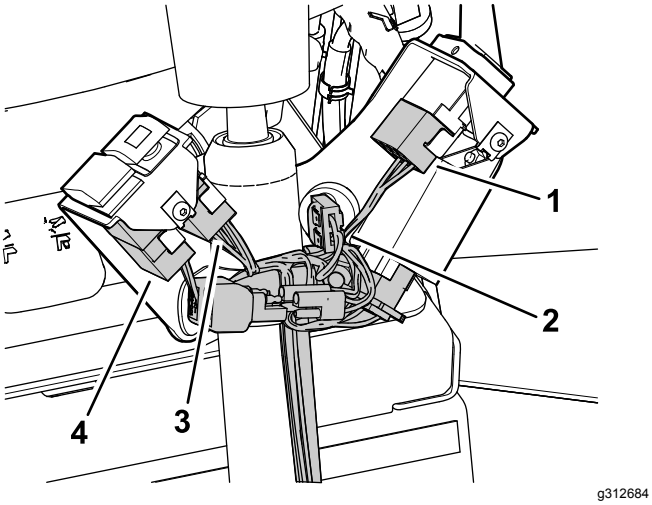

Kuva 28

1. Suuntavilkun liitin
2. Äänimerkin liitin
3. Varoitusvilkun liitin
4. Kattovilkun liitin

16. Asenna suojus pylvään kannatinkokoonpanoon kahdella pyöreäkantaisella kuusiokoloruuvilla kuvan mukaisesti (Kuva 29).

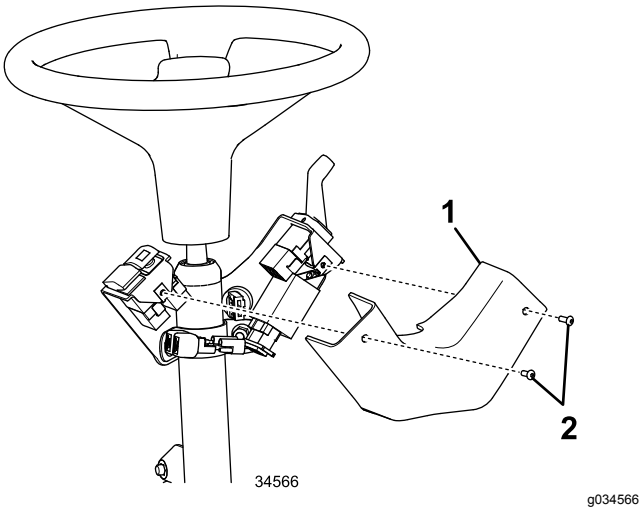

Kuva 29

1. Suojus
2. Pyöreäkantaiset kuusiokoloruuvit

17. Kiinnitä johdinsarja pylvääseen nippusiteellä, joka asennettiin valmiiksi pylvään asennuskannattimen reikiin. Katso kohta Kuva 14.
18. Vie oikeanpuoleinen takajohdinsarja ajoyksikön oikean puolen alta oikeanpuoleiseen takavaloon (Kuva 30).

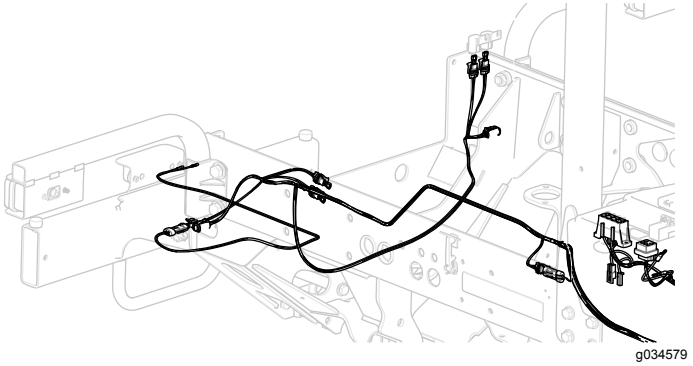

Kuva 30

19. Kytke johdinsarjan liitin valon liittimeen.
20. Vie vasemmanpuoleinen takajohdinsarja ajoyksikön vasemman puolen alta vasemmanpuoleiseen takavaloon (Kuva 30).

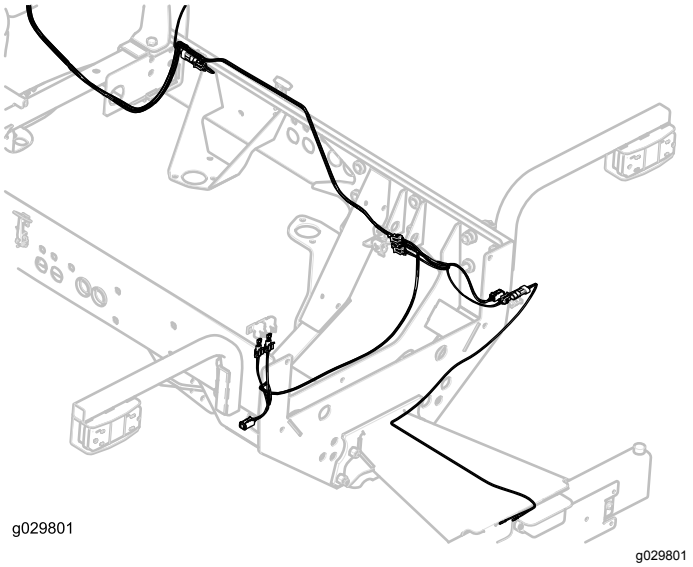

Kuva 31

21. Kytke johdinsarjan liitin valon liittimeen.
22. Vie johdinsarja rekisterikilven valoon ja kytke johdinsarjan liitin valon liittimeen (Kuva 31).

    Tärkeää: **Kiinnitä johdinsarja nippusiteillä niin, että se ei kosketa kuumia tai liikkuvia osia.**

23. Asenna takaisin kaikki osat, jotka irrotettiin ajoyksiköstä johdinsarjaa vietäessä.

12

Sulakkeiden ja tarran asennus

Vaiheeseen tarvittavat osat:

3	Sulake (10 A)
1	Sulake (15 A)
1	Sulakerasian tarra

Ohjeet

1. Aseta kolme 10 A:n sulaketta ja yksi 15 A:n sulake sulakerasian aukkoihin (Kuva 32).

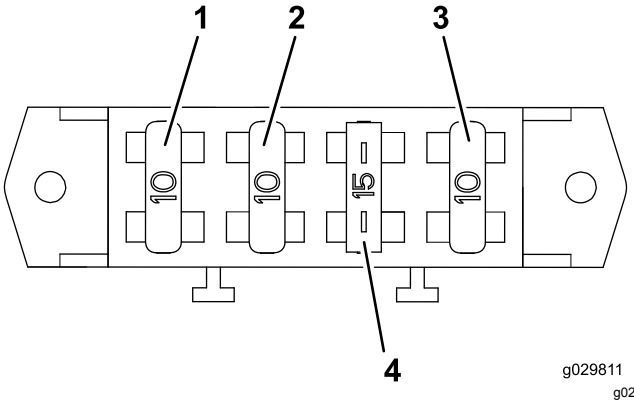

g029811

Kuva 32

1. Sulake (10 A)
2. Sulake (10 A)
3. Sulake (10 A)
4. Sulake (15 A)

2. Kiinnitä sulakerasian tarra säilytyskotelon kanteen (Kuva 33).

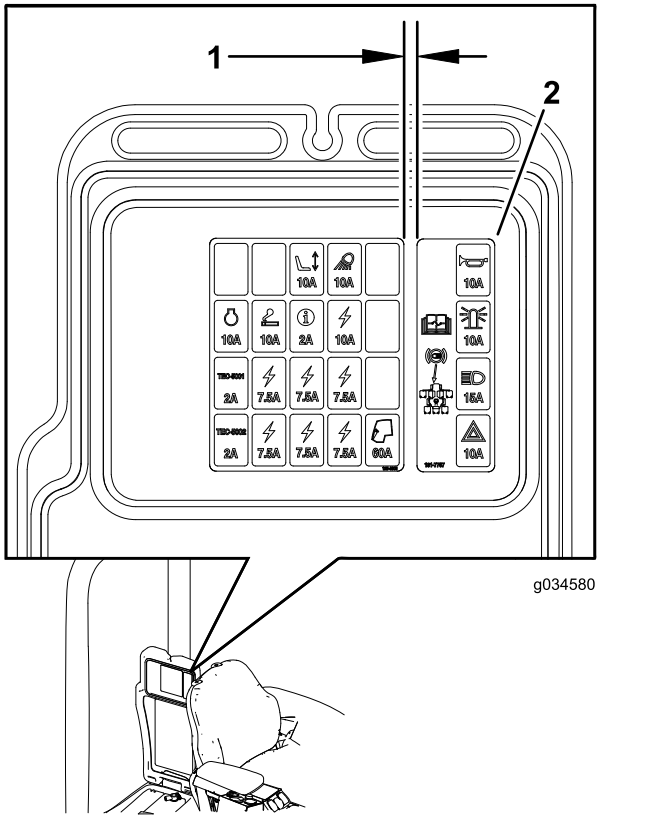

g034580

Kuva 33

1. 6 mm
2. Sulakerasian tarra

13

Tarran kiinnityslevyjen asennus

Vaiheeseen tarvittavat osat:

2	Levy
4	Tarra
4	Kuusiokantaruuvi (1/4 × 2-1/2 tuumaa)
4	Lukkomutteri (1/4 tuumaa)

Ohjeet

1. Kohdista levyt valosarjan kiinnikkeiden valmiisiin reikiin (Kuva 34)

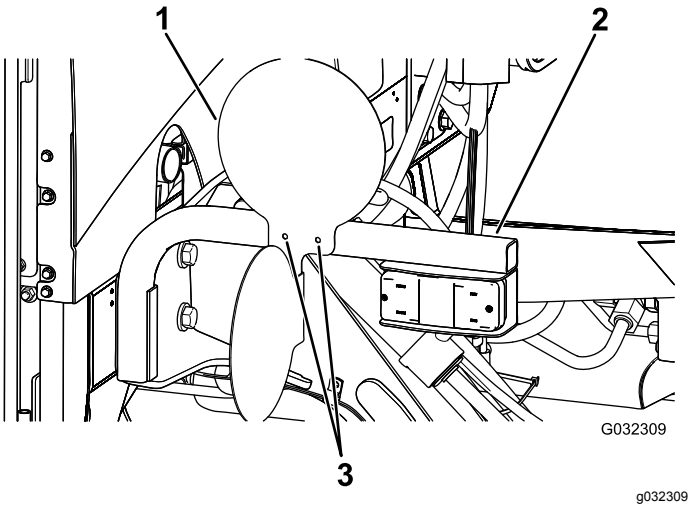

Kuva 34
Oikea puoli

1. Levy
2. Valosarjan kiinnike
3. Reiät

2. Kiinnitä levyt valosarjan kiinnikkeisiin neljällä kuusiokantaruuvilla (1/4 × 2-1/2 tuumaa) ja neljällä lukkomutterilla (1/4 tuumaa) kuvan mukaisesti (Kuva 35).

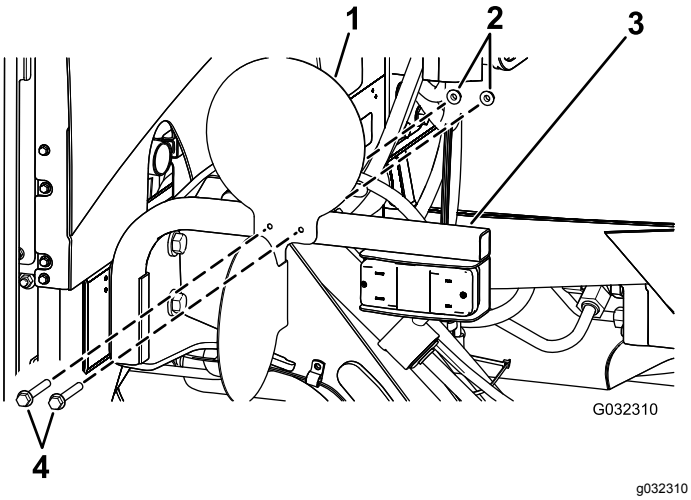

Kuva 35
Oikea puoli

1. Levy
2. Lukkomutterit (1/4 tuumaa)
3. Valosarjan kiinnike
4. Kuusiokantaruuvit (¼ × 2½ tuumaa)

3. Kiinnitä tarrat levyjen ulkopintaan (Kuva 36).

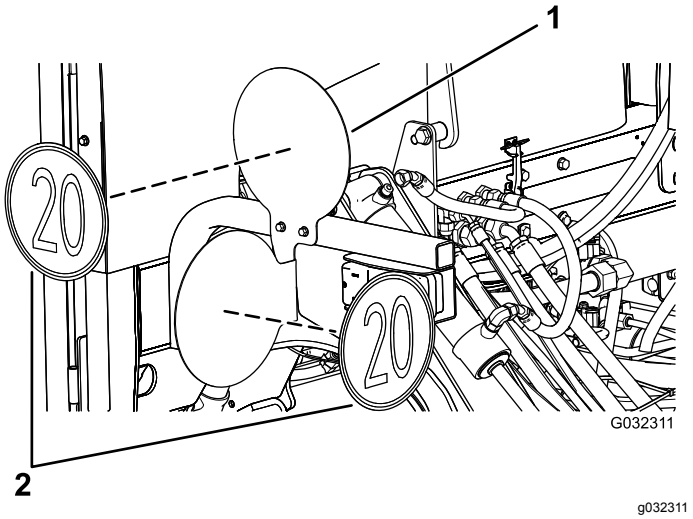

Kuva 36
Oikea puoli

1. Levy
2. Tarrat

14

Akun kytkentä

Mitään osia ei tarvita

Ohjeet

Kytke akku. Lisätietoja on koneen *käyttöoppaassa*.

Käyttö

Ohjaimet

Varoitusvilkkujen kytkin

Kytke etu- ja takavaroitusvilkut painamalla varoitusvilkkujen kytkin (Kuva 37) PÄÄLLÄ-asentoon.

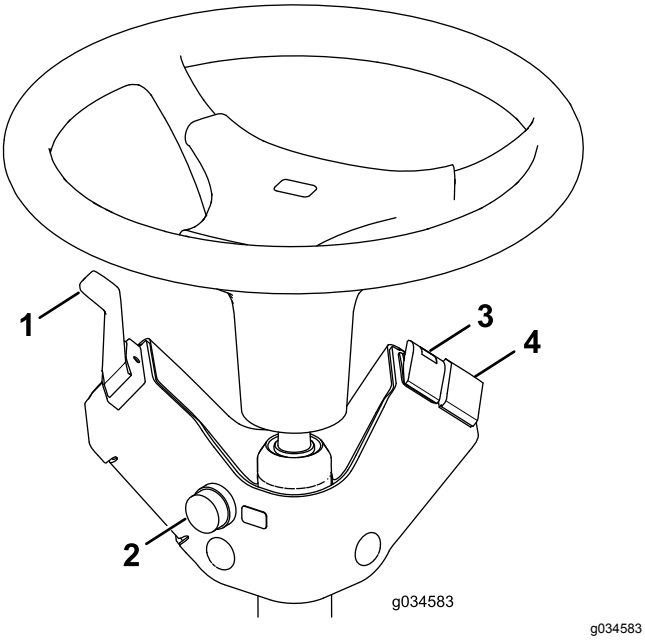

g034583

Kuva 37

1. Suuntavilkkujen kytkin
2. Äänimerkin painike
3. Varoitusvilkkujen kytkin
4. Kattovilkun kytkin (lisävaruste)

Suuntavilkkujen kytkin

Kytke vasen suuntavilkku painamalla suuntavilkun kytkintä (Kuva 37) vasemmalle. Keskellä on Pois-asento.

Kytke oikea suuntavilkku painamalla suuntavilkun kytkintä (Kuva 37) oikealle. Keskellä on Pois-asento.

Kattovilkun kytkin (lisävaruste)

Kytke kattovilkku painamalla kattovilkun kytkintä (Kuva 37).

Äänimerkin painike

Anna äänimerkki painamalla äänimerkin painiketta (Kuva 37).

Ajovalojen suuntaus

1. Löysää asennusmuttereita ja aseta molemmat ajovalot niin, että ne osoittavat suoraan eteenpäin.
2. Kiristä jokaista asennusmutteria juuri sen verran, että ajovalo pysyy asennossaan.
3. Aseta tasainen metallilevy ajovalon etuosan päälle.
4. Kiinnitä levyyn magneettinen astelevy.
5. Pidä kokoonpanoa paikallaan ja kallista ajovaloa varovasti kolme astetta alaspäin. Kiristä sitten mutteri.
6. Toista toimenpide toiselle ajovalolle.



Count on it.