Form No. 3437-344 Rev A

Kit d'homologation

Groupe de déplacement Groundsmaster® 4500-D/4700-D ou Reelmaster® 7000-D

N° de modèle 30667

Instructions de montage

Montage

Pièces détachées

Reportez-vous au tableau ci-dessous pour vérifier si toutes les pièces ont été expédiées.

Procédure	Description	Qté	Utilisation
1	Aucune pièce requise	–	Débranchement de la batterie.
2	Aucune pièce requise	–	Perçage des trous de fixation.
3	Support de phare droit	1	Pose des phares.
	Support de phare gauche	1	
	Boulon (3/8" x 2½")	6	
	Écrou à embase (3/8")	6	
	Rondelle (3/8" x 7/8")	8	
	Support caoutchouc	2	
	Entretoise	4	
	Boulon (5/16" x 1⅝")	4	
	Écrou à embase (5/16")	4	
	Phare droit	1	
	Phare gauche	1	
	Support coudé	2	
4	Avertisseur sonore	1	Montage de l'avertisseur sonore.
	Support d'avertisseur sonore	1	
	Boulon (3/8" x 5/8")	1	
	Écrou à embase (3/8")	1	
	Boulon (1/4" x 2")	2	
	Écrou (1/4")	2	
5	Contacteur de relais	1	Montage du contacteur de relais et de l'autocollant.
	Boulon à tête hexagonale à embase crantée (nº 8 x 1/2")	1	
	Contre-écrou (nº 8)	1	

© 2020—The Toro® Company
8111 Lyndale Avenue South
Bloomington, MN 55420

Enregistrez votre produit à www.Toro.com.

CE

Traduction du texte d'origine (FR)
Imprimé aux États-Unis
Tous droits réservés

3437-344 A

Procédure	Description	Qté	Utilisation
6	Support de colonne	1	Pose de la centrale clignotante et des interrupteurs sur le support de colonne.
	Centrale clignotante	1	
	Interrupteur à bascule marche-arrêt-marche	1	
	Interrupteur de gyrophare	1	
	Interrupteur à palette	1	
	Contacteur d'avertisseur sonore	1	
	Bouton d'avertisseur sonore	1	
	Autocollant d'avertisseur sonore (réf. 104-6957)	1	
	Vis à tête bombée creuse hexagonale	1	
	Écrou rapide	2	
7	Support de colonne de direction	1	Montage du support de colonne sur la colonne de direction.
	Patte de fixation de colonne	1	
	Boulon de carrosserie (3/8" x 3/4")	2	
	Écrou à embase (3/8")	2	
	Bande en mousse	1	
	Attache-câble	1	
8	Boulon de carrosserie (nº 10 x 5/8")	1	Montage du support du capteur de frein.
	Contre-écrou (nº 10)	1	
	Plaque sensible	1	
	Écrou à embase (1/4")	2	
	Support de capteur de frein	1	
	Boulons (1/4" x 3/4")	2	
	Vis à tête fendue (nº 6 x 1")	2	
	Rondelle (nº 6)	4	
	Capteur de frein	1	
	Contre-écrou (nº 6)	2	
9	Support d'éclairage gauche	1	Pose des feux arrière.
	Support d'éclairage droit	1	
	Vis (5/8" x 3")	4	
	Rondelle plate	4	
	Écrou de blocage (5/8")	2	
	Feu arrière	2	
10	Éclairage de plaque	1	Posez le support de plaque d'immatriculation.
	Support de plaque	1	
	Vis (nº 10 x 5/8")	2	
	Contre-écrou (nº 10)	2	
	Vis autotaraudeuse (5/16" x 1/2")	2	
11	Faisceau de câblage	1	Installation du faisceau de câblage.
	Couvercle de l'enceinte du panneau de commande	1	
	Vis (nº 10 x 1/2")	3	
	Coussinet de montage	3	
	Attache-câble	11	
	Faisceau volant (phares à LED seulement)	2	
12	Fusible (10 A)	3	Mise en place des fusibles dans le porte-fusibles.
	Fusible (15 A)	1	
	Autocollant du porte-fusibles	1	

Procédure	Description	Qté	Utilisation
13	Plaque Autocollant Vis à tête hexagonale (1/4" x 2½") Contre-écrou (1/4")	2 4 4 4	Montage des plaques de fixation de l'autocollant.

1

Débranchement de la batterie

Aucune pièce requise

Procédure

1. Garez la machine sur une surface plane et horizontale.
2. Serrez le frein de stationnement.
3. Abaissez les unités de coupe
4. Coupez le moteur et enlevez la clé.
5. Débranchez la batterie ; voir le *Manuel de l'utilisateur* de la machine.

2

Perçage des trous de fixation

Aucune pièce requise

Perçage des trous pour les phares et le faisceau de câblage

1. Retirez les écrous des 2 boulons de carrosserie qui fixent les phares au cadre de la machine (Figure 1).
2. Retirez les 2 boulons autotaraudeurs qui fixent le haut du carénage de la plateforme au cadre (Figure 1).
3. Débranchez les connecteurs des phares et déposez le carénage de la plateforme du cadre (Figure 1).

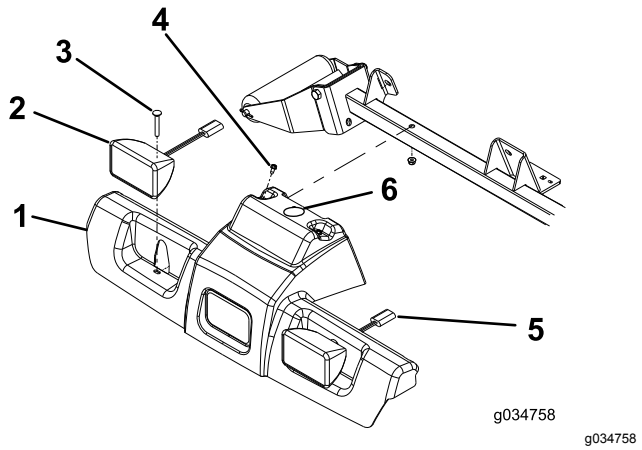

Figure 1

1. Carénage de plateforme
2. Phare (halogène montré)
3. Boulon de carrosserie (2)
4. Boulon autotaraudeur (2)
5. Connecteur des phares
6. Percer un trou de 38 mm ici

4. Percez un trou de 38 mm dans le carénage de la plateforme à l'emplacement indiqué à la Figure 1.
5. En vous aidant des dimensions indiquées à la Figure 2, repérez et percez 6 trous de 1 cm de diamètre dans les deux parois du tube de support de rouleau.

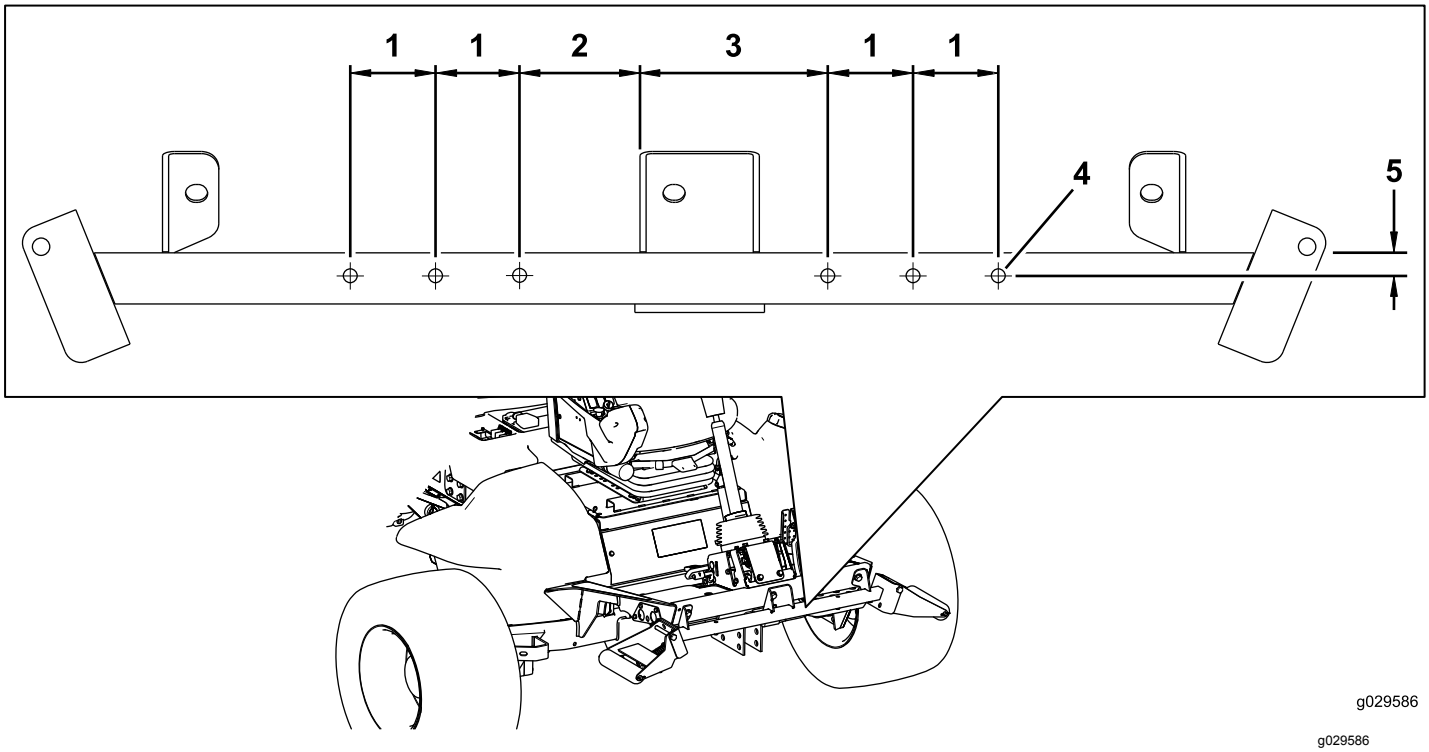

Figure 2

1. 6,4 cm
2. 8,9 cm
3. 14 cm
4. 1 cm de diamètre
5. 1,9 cm

Perçage des trous du support d'avertisseur sonore

En vous aidant des dimensions indiquées à la Figure 3, repérez et percez 2 trous de 7 mm de diamètre dans les deux parois du tube de support de rouleau.

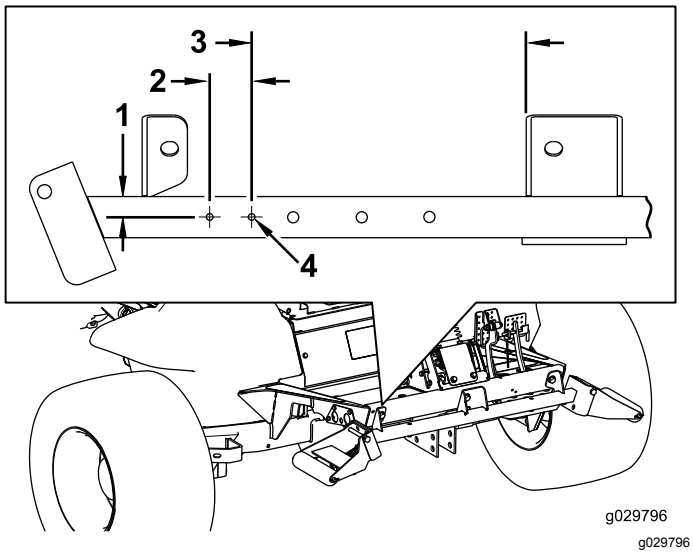

Figure 3

1. 1,9 cm
2. 3,8 cm
3. 25,4 cm
4. 7 mm de diamètre

Perçage des trous dans le repose-pieds avant pour le contacteur de pédale de frein

En vous aidant des dimensions indiquées à la Figure 4, repérez et percez 2 trous de 7 mm de diamètre dans le repose-pieds avant.

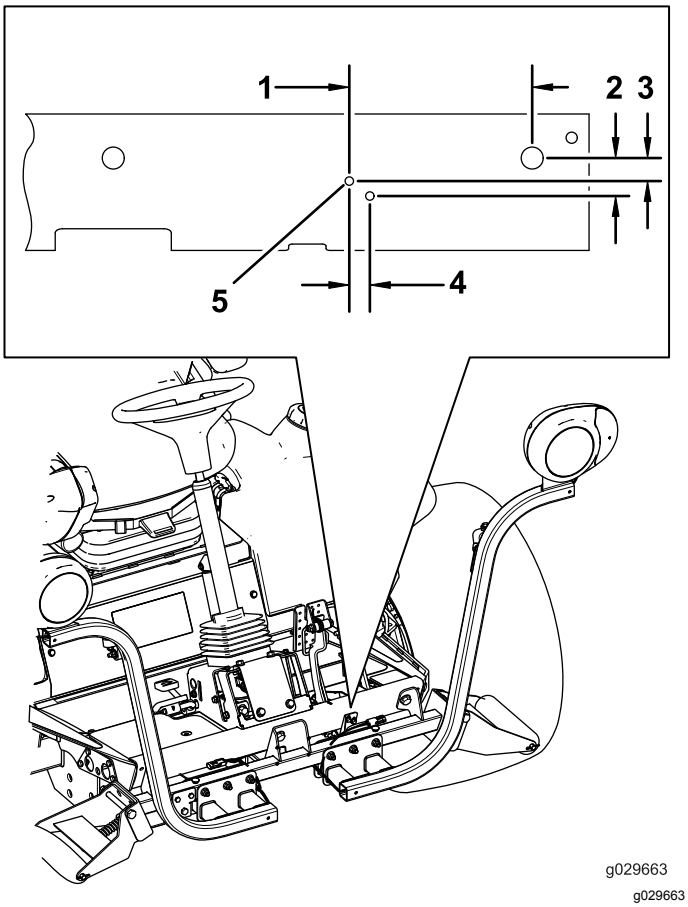

Figure 4

1. 15,5 cm
2. 32 mm
3. 19 mm
4. 17 mm
5. 7 mm de diamètre

Perçage des trous de fixation dans le pare-chocs arrière pour la plaque d'immatriculation

En vous aidant des dimensions indiquées à la Figure 5, localisez et percez 2 trous de 7 mm de diamètre dans les parois extérieures du pare-chocs arrière.

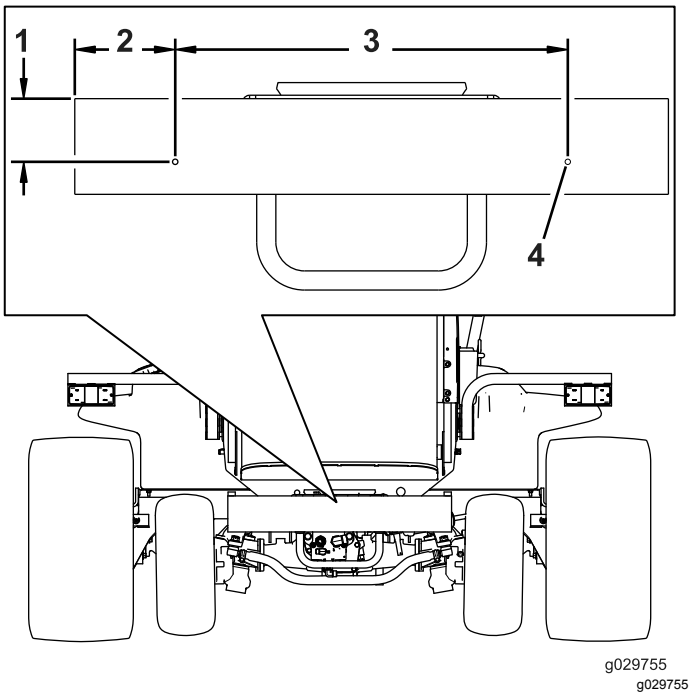

Figure 5

1. 8,3 cm
2. 13,3 cm
3. 52,07 cm
4. Percer un trou de 7 mm de diamètre ici.

3

Pose des phares

Pièces nécessaires pour cette opération:

1	Support de phare droit
1	Support de phare gauche
6	Boulon (3/8" x 2½")
6	Écrou à embase (3/8")
8	Rondelle (3/8" x 7/8")
2	Support caoutchouc
4	Entretoise
4	Boulon (5/16" x 1⅝")
4	Écrou à embase (5/16")
1	Phare droit
1	Phare gauche
2	Support coudé

Pose du support de phare sur un modèle à système ROPS

1. Fixez les supports des phares gauche et droit à l'avant du tube de support de rouleau au moyen de 6 boulons (3/8" x 2½") et 6 écrous à embase (3/8"), comme montré à la Figure 6.

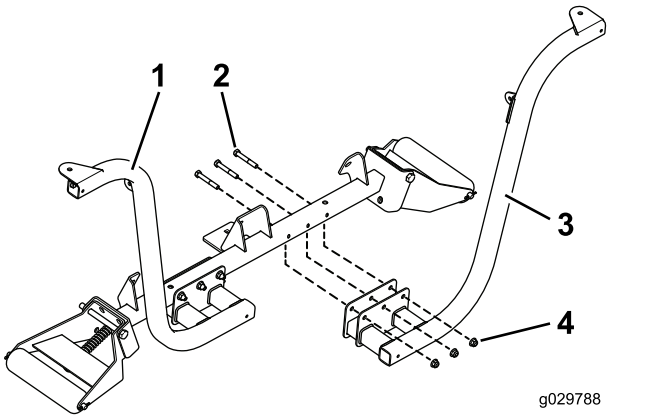

Figure 6

1. Support de phare installé
2. Boulons (3/8" x 2½")
3. Support de phare
4. Écrous à embase (3/8")

Remarque: Positionnez les boulons de sorte que les écrous à embase soient dirigés vers l'avant du groupe de déplacement.

2. Fixez les phares gauche et droit sur leurs supports (Figure 7) à l'aide des fixations fournies.

Remarque: Prenez soin de positionner les verres des clignotants vers l'extérieur de la machine.

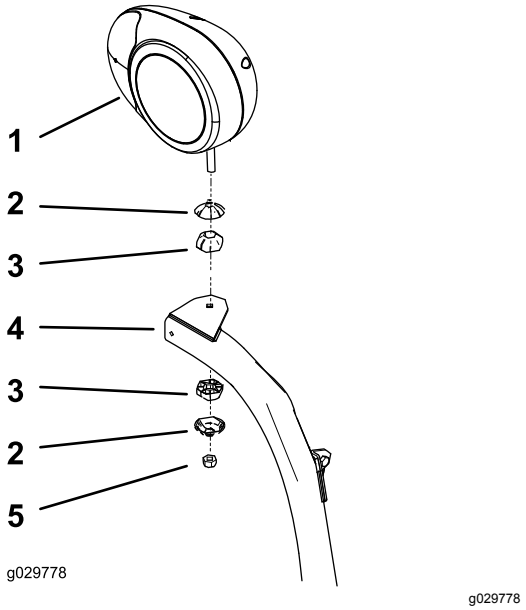

Figure 7

Phare droit montré

1. Support de phare droit
2. Coque de joint articulé
3. Joint articulé
4. Bras de phare
5. Contre-écrou (10 mm)

3. Serrez le contre-écrou afin de fixer solidement le phare sur son support.

Remarque: Ne serrez pas excessivement le contre-écrou.

Pose du support de phare sur un modèle à cabine

1. À l'aide des vis existantes, installez un support coudé sur chaque coin supérieur du panneau avant inférieur de la cabine, comme montré à la Figure 8.

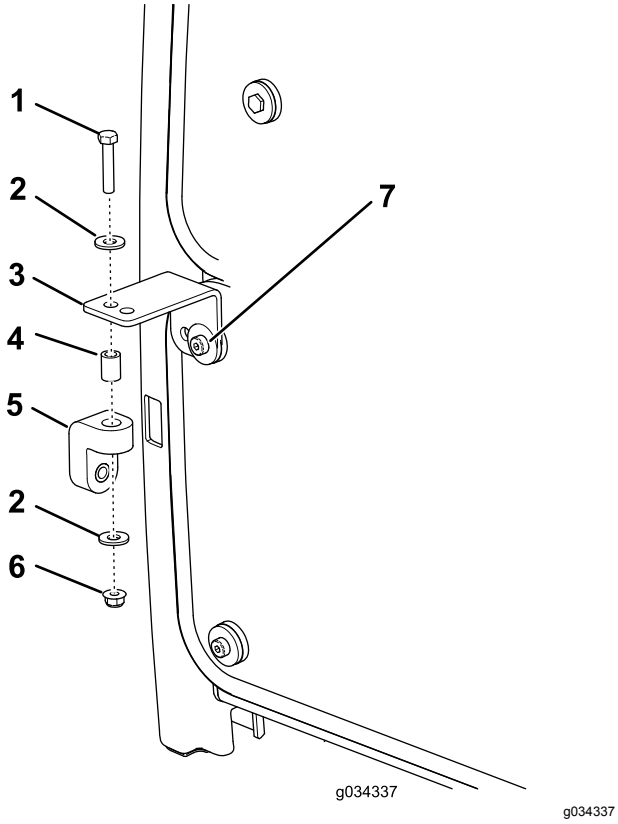

g034337

Figure 8

1. Boulon (5/16" x 1⅝")
2. Rondelle
3. Support coudé
4. Entretoise
5. Support caoutchouc
6. Écrou à embase (5/16")
7. Vis (existante)

2. Fixez légèrement un support en caoutchouc sur chaque support coudé au moyen d'un boulon (5/16" x 1⅝"), de 2 rondelles (3/8"), d'une entretoise et d'un écrou à embase (5/16"), comme montré à la Figure 8.
3. Fixez légèrement les supports des phares gauche et droit à l'avant du tube de support de rouleau au moyen de 6 boulons (3/8" x 2½") et écrous à embase (3/8"). Positionnez les supports comme montré à la Figure 9.

   Remarque: Veillez à bien aligner les trous dans les supports coudés et les trous des supports en caoutchouc.

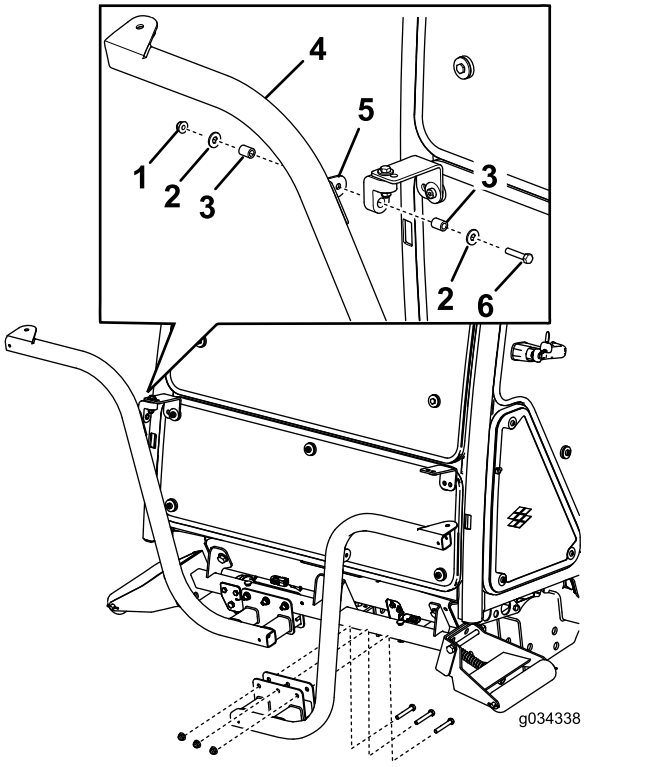

g034338

Figure 9

1. Écrou (5/16")
2. Rondelle
3. Entretoise
4. Support de phare
5. Patte de support
6. Boulon (5/16" x 1⅝")

4. Fixez les phares gauche et droit sur leurs supports (Figure 7) à l'aide des fixations fournies dans le kit.

   Remarque: Prenez soin de positionner les verres des clignotants vers l'extérieur de la machine.
5. Serrez le contre-écrou afin de fixer solidement le phare sur son support.

Remarque: Ne serrez pas excessivement le contre-écrou.

Remarque: Vous ne pouvez pas utiliser les éclairages avant et arrière de la cabine pour les applications CE. Désactivez les éclairages avant et arrière de la cabine comme suit :

- **Avant** – Retirez les éclairages du toit de la cabine et débranchez les câbles qui y sont connectés. Montez les éclairages dans la cabine.
- **Arrière** – Retirez les vis qui fixent les verres aux éclairages. Retirez les ampoules et replacez les verres sur les éclairages.

4

Montage de l'avertisseur sonore

Pièces nécessaires pour cette opération:

1	Avertisseur sonore
1	Support d'avertisseur sonore
1	Boulon (3/8" x 5/8")
1	Écrou à embase (3/8")
2	Boulon (1/4" x 2")
2	Écrou (1/4")

Procédure

1. Fixez la bride de l'avertisseur sonore au support à l'aide d'un boulon (3/8" x 5/8") et d'un écrou à embase (3/8"), comme montré à la Figure 10.

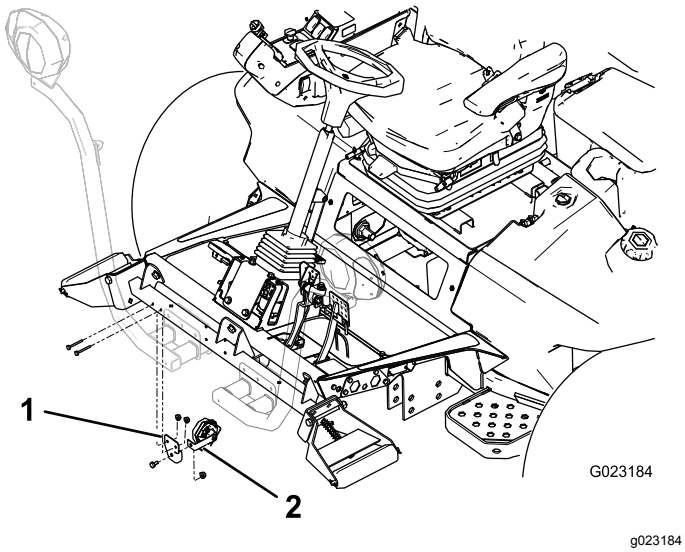

Figure 10

1. Support d'avertisseur sonore
2. Bride d'avertisseur sonore

2. Montez le support de l'avertisseur sonore au dos du tube de support de rouleau à l'aide de 2 boulons (1/4" x 2") et écrous (1/4"). Faites pivoter l'avertisseur sonore vers le bas (Figure 10).

5

Montage du contacteur de relais

Pièces nécessaires pour cette opération:

1	Contacteur de relais
1	Boulon à tête hexagonale à embase crantée (nº 8 x 1/2")
1	Contre-écrou (nº 8)

Procédure

Fixez le contacteur de relais sous le couvercle de batterie à l'aide d'un boulon à tête hexagonale à embase crantée (nº 8 x 1/2") et d'un contre-écrou (5/8"), à l'emplacement indiqué à la Figure 11.

Remarque: Ne serrez pas le boulon excessivement.

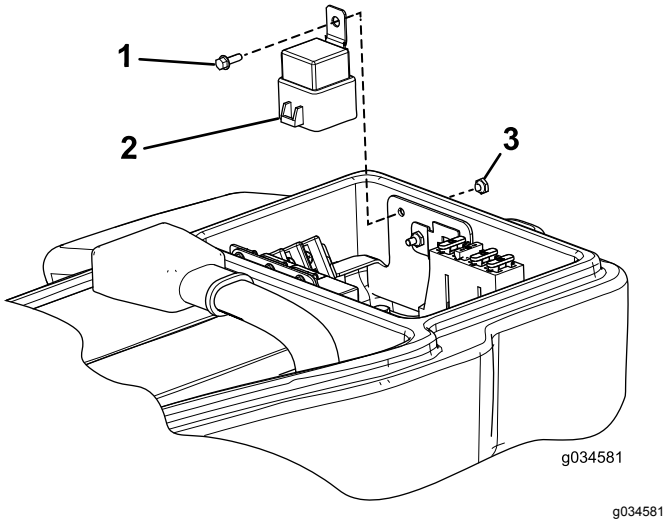

Figure 11

1. Boulon à tête hexagonale à embase crantée (nº 8 x 1/2")
2. Contacteur de relais
3. Contre-écrou

6

Pose de la centrale clignotante et des interrupteurs sur le support de colonne

Pièces nécessaires pour cette opération:

1	Support de colonne
1	Centrale clignotante
1	Interrupteur à bascule marche-arrêt-marche
1	Interrupteur de gyrophare
1	Interrupteur à palette
1	Contacteur d'avertisseur sonore
1	Bouton d'avertisseur sonore
1	Autocollant d'avertisseur sonore (réf. 104-6957)
1	Vis à tête bombée creuse hexagonale
2	Écrou rapide

Procédure

1. Montez les composants comme montré à la Figure 12.

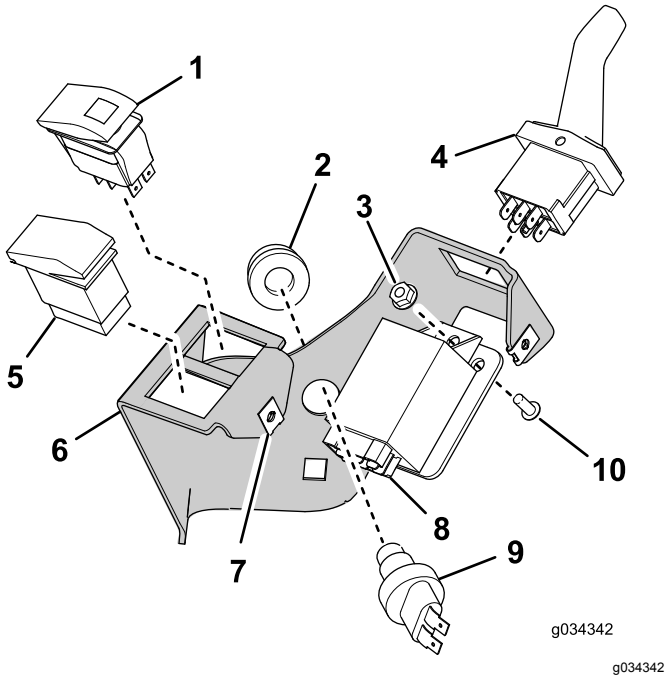

g034342

Figure 12

1. Interrupteur à bascule marche-arrêt-marche
2. Bouton d'avertisseur sonore
3. Contre-écrou
4. Interrupteur à palette
5. Interrupteur de gyrophare
6. Support de colonne
7. Écrou de verrouillage (2)
8. Centrale clignotante
9. Contacteur d'avertisseur sonore
10. Vis à tête bombée creuse hexagonale

2. Apposez l'autocollant de l'avertisseur sonore (réf. 104-6957) comme montré à la Figure 13.

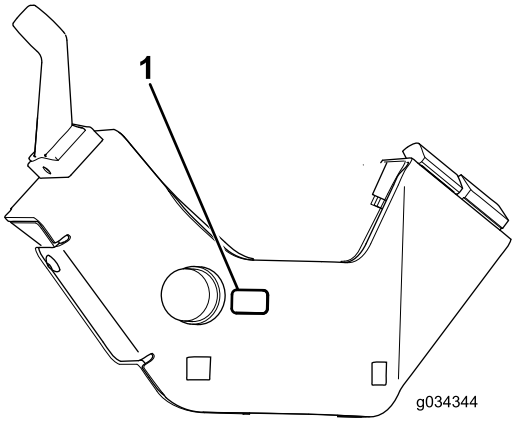

g034344

Figure 13

1. Autocollant d'avertisseur sonore (réf. 104-6957)

7

Montage du support de colonne sur la colonne de direction

Pièces nécessaires pour cette opération:

1	Support de colonne de direction
1	Patte de fixation de colonne
2	Boulon de carrosserie (3/8" x 3/4")
2	Écrou à embase (3/8")
1	Bande en mousse
1	Attache-câble

Procédure

1. Posez la bande en mousse sur la colonne de direction comme montré à la Figure 14.

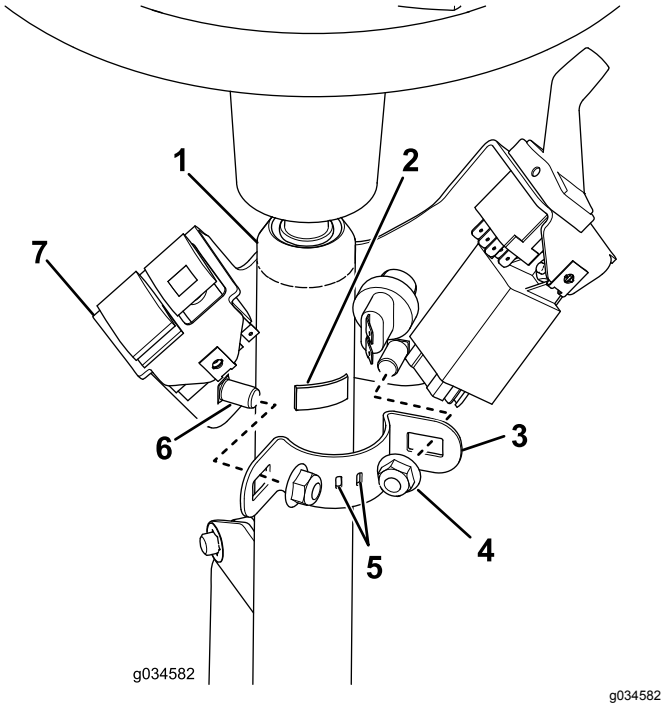

Figure 14

1. Colonne de direction
2. Bande en mousse
3. Patte de fixation de colonne
4. Contre-écrou (3/8") (2)
5. L'attache-câble doit passer par ces fentes
6. Boulon de carrosserie (3/8" x 3/4") (2)
7. Support de colonne

2. Insérez l'attache-câble dans les fentes de la patte de fixation de colonne de sorte que les extrémités se trouvent à l'extérieur, mais ne les attachez pas.
3. Montez le support de colonne de direction sur la colonne de direction au moyen de la patte de fixation, de 2 boulons de carrosserie et de 2 écrous à embase (Figure 14).

   Important: **Veillez à ce que le haut du support de colonne de direction se trouve à 21 mm sous le haut de la colonne de direction.**

   Important: **Serrez les fixations à un couple de 19 à 24 N·m. Ne serrez pas excessivement les boulons de carrosserie, au risque de déformer le support de colonne de direction.**

8

Montage du support du capteur de frein

Pièces nécessaires pour cette opération:

1	Boulon de carrosserie (nº 10 x 5/8")
1	Contre-écrou (nº 10)
1	Plaque sensible
2	Écrou à embase (1/4")
1	Support de capteur de frein
2	Boulons (1/4" x 3/4")
2	Vis à tête fendue (nº 6 x 1")
4	Rondelle (nº 6)
1	Capteur de frein
2	Contre-écrou (nº 6)

Procédure

Remarque: Cette procédure ne concerne que les machines équipées de phares halogènes. Reportez-vous à la Figure 15 pour déterminer si votre machine est équipée de phares halogènes.

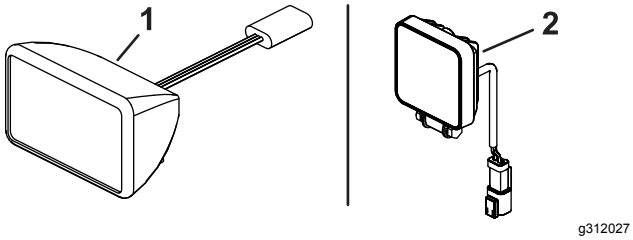

Figure 15

1. Phare halogène
2. Phare à LED

1. Démontez le capteur de proximité sur le levier de pédale de frein (Figure 16) et mettez de côté toutes les pièces, sauf le capteur de proximité.

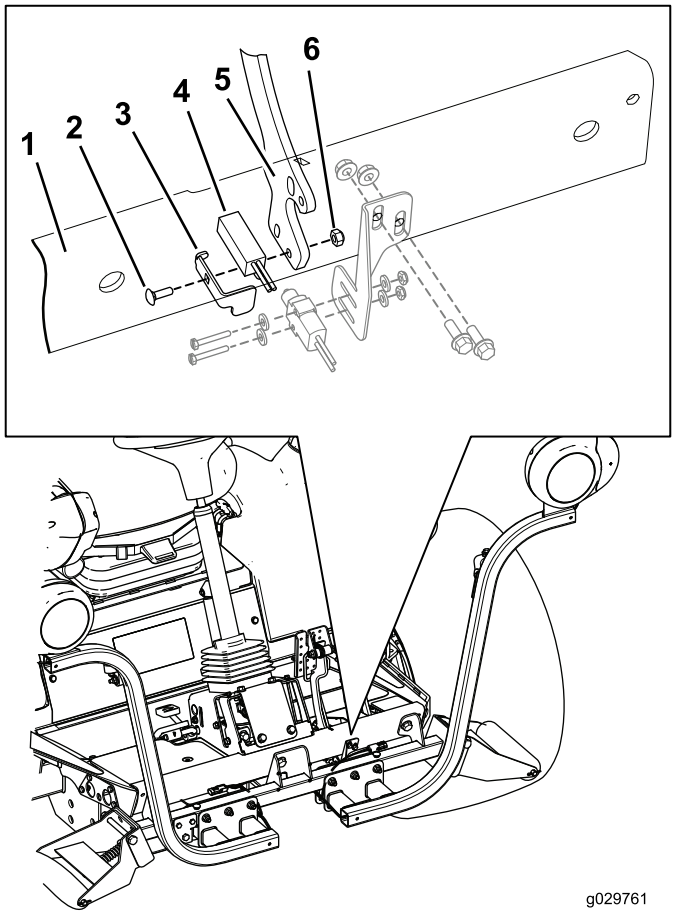

Figure 16

1. Repose-pieds avant
2. Boulon de carrosserie (nº 10 x 5/8")
3. Plaque de capteur de frein
4. Capteur de proximité
5. Levier de pédale de frein
6. Contre-écrou (nº 10)

2. Fixez le capteur de proximité au levier de frein à l'aide du boulon de carrosserie (nº 10 x 5/8"), de la plaque du capteur de frein, du capteur de proximité et d'un contre-écrou (nº 10), comme montré à la Figure 16.

Remarque: Veillez à ne pas serrer excessivement les boulons. Le serrage excessif des boulons endommagera le capteur.

3. Localisez les trous de fixation du support de capteur de frein sur le repose-pieds avant et fixez légèrement le support au repose-pieds avant à l'aide de 2 boulons (1/4" x 3/4") et 2 écrous à embase (1/4").

Remarque: Vous devrez monter ou descendre le support du capteur de frein pour aligner le capteur sur la plaque de capteur de frein (Figure 17).

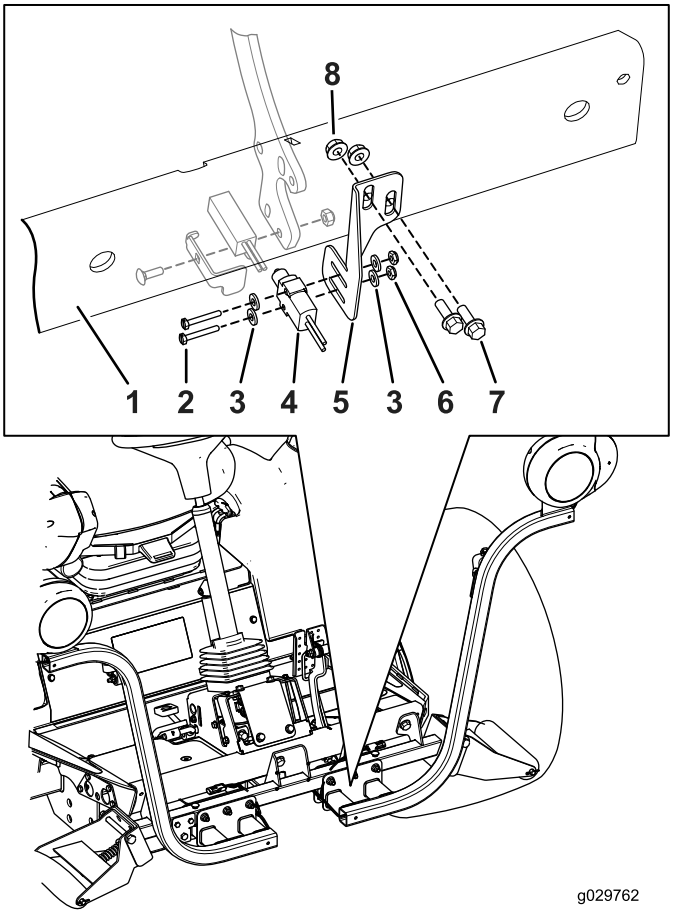

Figure 17

1. Repose-pieds avant
2. Vis à tête fendue (nº 6 x 1")
3. Rondelle (nº 6)
4. Capteur de frein
5. Support de capteur de frein
6. Contre-écrou (nº 6)
7. Boulons (1/4" x 3/4")
8. Écrou à embase (1/4")

4. Fixez légèrement le capteur de frein sur son support à l'aide des 2 vis à tête fendue (nº 6 x 1"), 2 rondelles et 2 écrous à embase (Figure 17).
5. Avancez ou reculez le capteur de frein et montez ou descendez son support pour appuyez le contacteur du capteur contre la plaque.

6. Terminez l'installation du capteur de frein en serrant toutes les fixations.
   - Serrez les 2 vis à tête fendues (nº 6 x 1") et 2 écrous à embase pour fixer solidement le capteur de frein sur son support.

     Remarque: Veillez à ne pas serrer excessivement les vis. Le serrage excessif des vis endommagera le capteur.
   - Serrez les boulons (1/4" x 3/4") et les 2 écrous à embase (1/4") qui fixent le support du capteur de frein au repose-pieds avant à un couple de 10,17 à 12,43 N·m.

Important: **Après avoir terminé l'installation du kit d'éclairage, vérifiez que le capteur de frein allume les feux stop quand vous enfoncez la pédale de frein. Réalignez le capteur de frein au besoin.**

9

Pose des feux arrière

Pièces nécessaires pour cette opération:

1	Support d'éclairage gauche
1	Support d'éclairage droit
4	Vis (5/8" x 3")
4	Rondelle plate
2	Écrou de blocage (5/8")
2	Feu arrière

Procédure

1. Retirez les 2 boulons, les 2 rondelles et les 2 écrous qui fixent le support du réservoir au longeron gauche du cadre (Figure 18).

   Remarque: Stabilisez le réservoir et le support pour éviter qu'ils ne tombent.

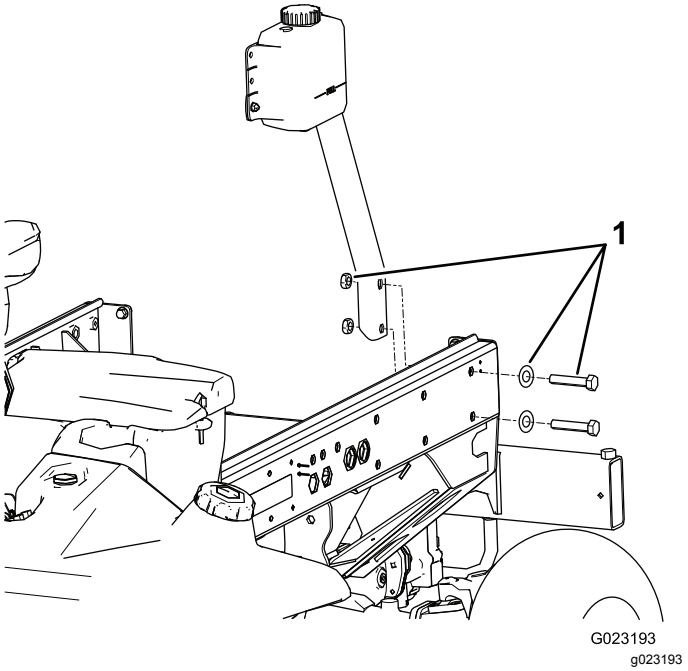

Figure 18

1. Boulons, rondelles et écrous de fixation de support de réservoir

2. Fixez le support du feu arrière gauche au support et au cadre à l'aide de 2 boulons (5/8" x 3"), 2 rondelles plates et 2 écrous de blocage, comme montré à la Figure 19.

   Remarque: Les supports des feux arrière gauche et droit sont différents. Veillez à utiliser le support correct.

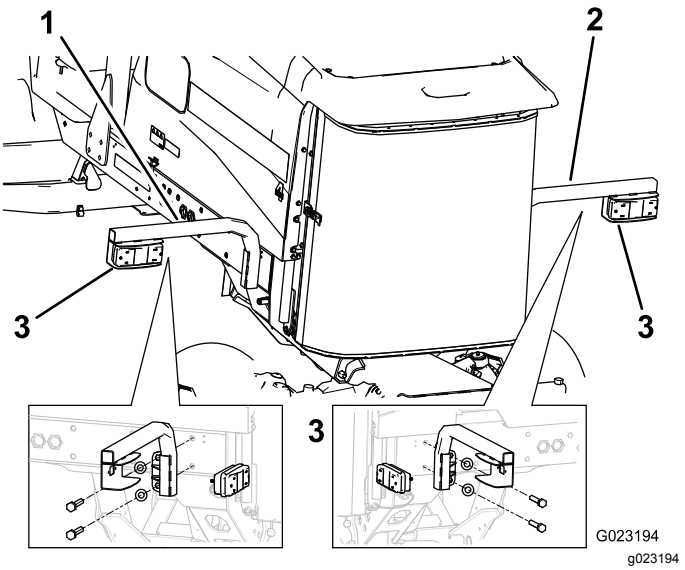

Figure 19

1. Support d'éclairage gauche
2. Support d'éclairage droit
3. Feu arrière

3. Fixez le feu arrière à son support au moyen des boulons et écrous fournis avec le feu (Figure 19).

   Remarque: Positionnez le feu de sorte que le connecteur passe par le trou du support et que le verre jaune soit à l'extérieur de la machine.

4. Retirez les 2 boulons et les rondelles arrière du longeron droit du cadre (Figure 20).

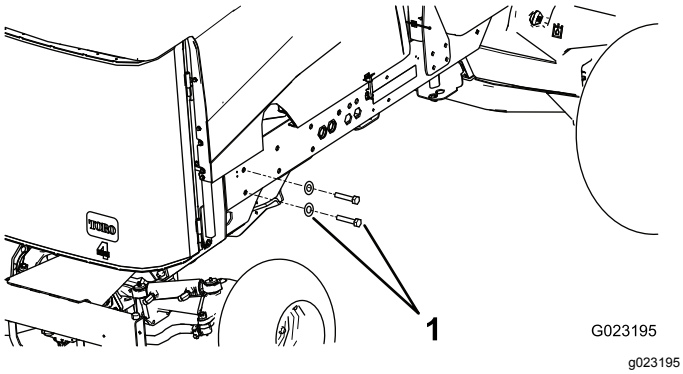

Figure 20

1. Boulons et rondelles

5. Fixez le support du feu droit sur le cadre à l'aide de 2 boulons (5/8" x 3") et de 2 rondelles plates (Figure 19).

10

Pose du support de plaque d'immatriculation

Pièces nécessaires pour cette opération:

1	Éclairage de plaque
1	Support de plaque
2	Vis (nº 10 x 5/8")
2	Contre-écrou (nº 10)
2	Vis autotaraudeuse (5/16" x 1/2")

Procédure

1. Fixez l'éclairage au support de plaque d'immatriculation avec 2 vis (nº 10 x 5/8") et 2 contre-écrous (Figure 21).

   Remarque: Ne serrez pas les vis excessivement. Le verre de l'éclairage doit être orienté vers le bas et les fils être insérés dans le trou du support de la plaque d'immatriculation.

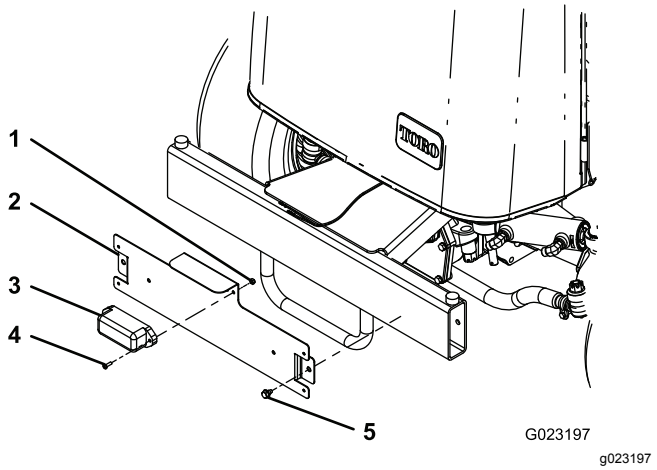

Figure 21

1. Contre-écrou (nº 10)
2. Support de plaque d'immatriculation
3. Éclairage de plaque
4. Vis (nº 10 x 5/8")
5. Vis autotaraudeuse (5/16" x 1/2")

2. Montez le support de la plaque d'immatriculation sur le pare-chocs arrière au moyen de 2 vis autotaraudeuses (5/16" x 1/2"), comme montré à la Figure 21.

   Remarque: Positionnez le support de la plaque comme montré à la Figure 21.

11

Installation du faisceau de câblage

Pièces nécessaires pour cette opération:

1	Faisceau de câblage
1	Couvercle de l'enceinte du panneau de commande
3	Vis (nº 10 x 1/2")
3	Coussinet de montage
11	Attache-câble
2	Faisceau volant (phares à LED seulement)

Procédure

Reportez-vous aux instructions et aux illustrations suivantes pour acheminer et connecter le faisceau de câblage.

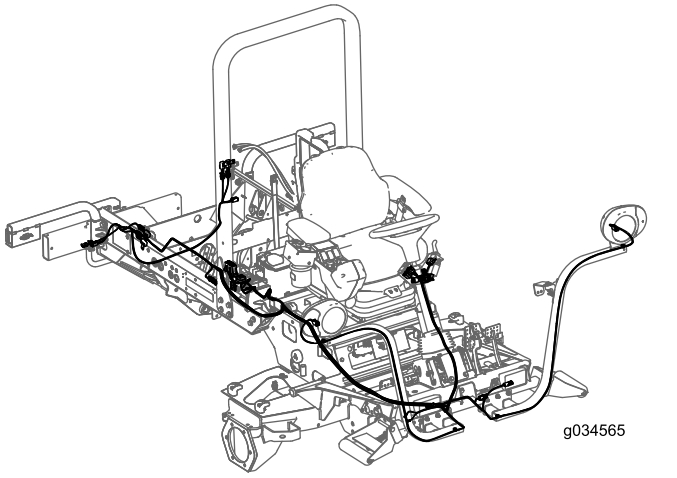

g034565

Figure 22

1. Retirez la vis à embase qui fixe l'attache du compartiment et le joint à la machine (Figure 23).

   Remarque: Déposez l'attache et le joint pour accéder au compartiment à fusibles.

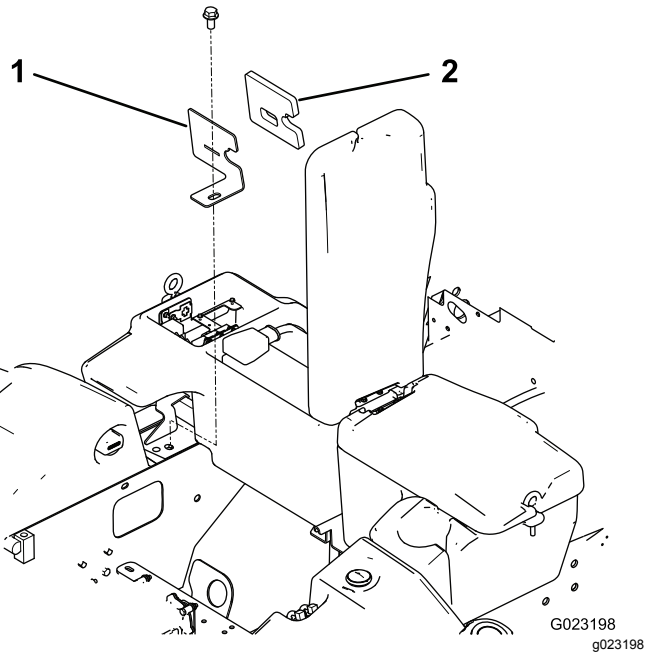

g023198

Figure 23

1. Attache de compartiment à fusibles
2. Joint

2. En passant sous le côté droit du groupe de déplacement, faites remonter la section correspondant au porte-fusibles du faisceau de câblage dans l'ouverture du compartiment à fusibles (Figure 24).

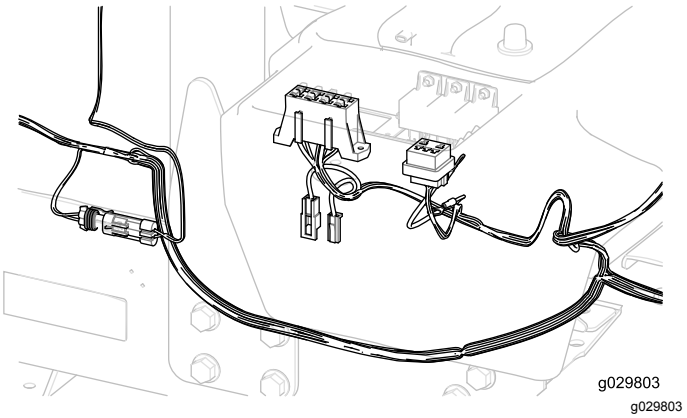

g029803

Figure 24

Important: **Lorsque vous acheminez le faisceau de câblage, ne le tirez pas sur des arêtes vives pour ne pas endommager les fils. Les fils ne doivent pas toucher de pièces chaudes ou mobiles. Fixez le faisceau de câblage en place avec les attache-câbles.**

3. Fixez le porte-fusibles du faisceau de câblage près du porte-fusibles existant au moyen de 2 vis autotaraudeuses (n° 8 x 1/2") fournies avec le faisceau (Figure 25).

   Remarque: Ne serrez pas les vis excessivement.

4. Connectez la petite cosse en anneau du faisceau à l'une des vis du bornier de masse (Figure 25).

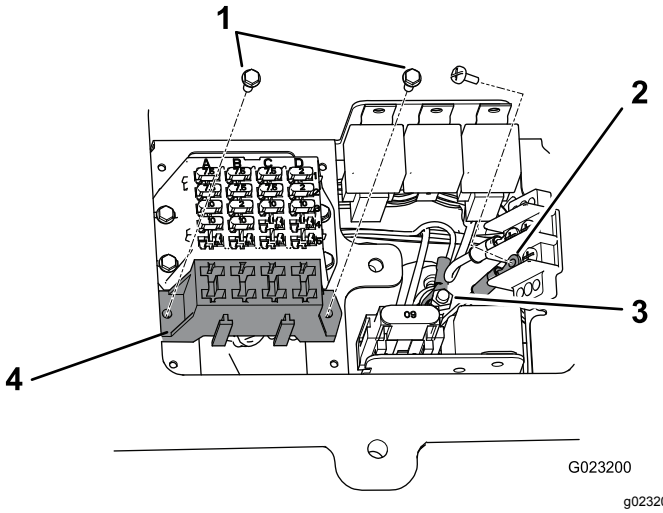

g023200

Figure 25

1. Vis autotaraudeuses (n° 8 x 1/2")
2. Bornier de masse
3. Bloc de jonction
4. Porte-fusibles de faisceau de câblage

5. Connectez la grande cosse en anneau du faisceau au goujon sur le bloc de jonction (Figure 25).
6. Fixez l'attache et le joint du compartiment à la machine au moyen d'un vis à embase (Figure 23).
7. Acheminez l'extrémité avant du faisceau sous la plateforme de l'utilisateur et vers l'avant du groupe de déplacement (Figure 26).

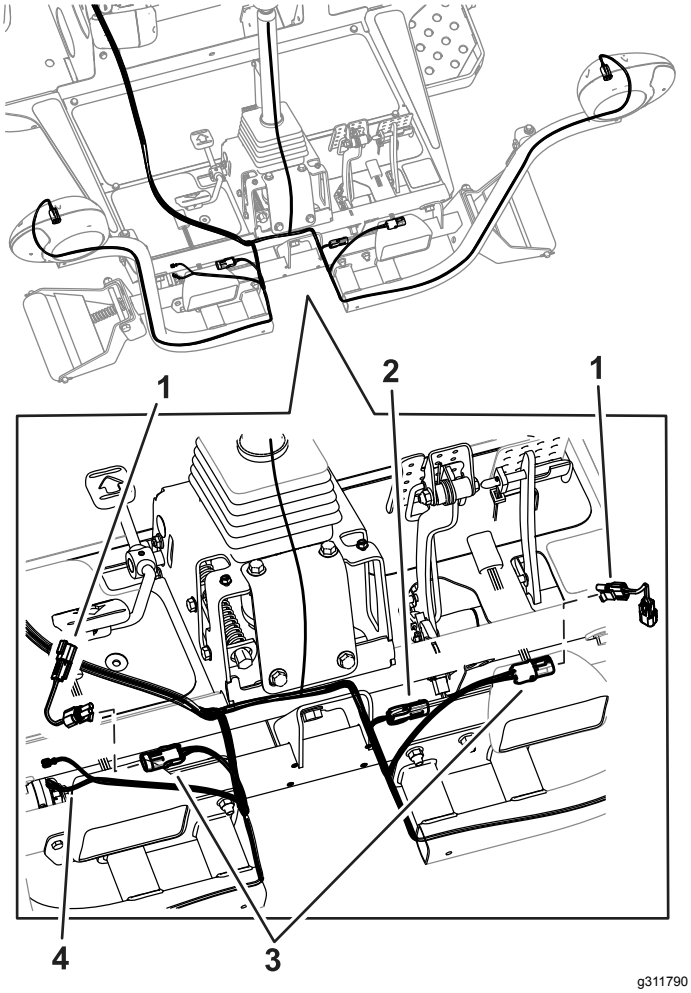

g311790

Figure 26

1. Faisceau volant pour machines avec phares à LED
2. Connecteur de frein pour for machines avec phares halogènes
3. Connecteurs de phares
4. Connecteurs d'avertisseur sonore

Remarque: Reportez-vous à la Figure 27 ou la Figure 15 pour déterminer le type de phare monté sur votre machine.

8. Sur les machines avec phares à LED, installez le faisceau volant montré à la Figure 26.
9. Faites passer chaque connecteur du faisceau à travers le le support de phare approprié et branchez-le au phare (Figure 26).
10. Branchez le fil du faisceau muni des 2 connecteurs à l'avertisseur sonore (Figure 26).
11. Placez le carénage de la plateforme au sommet du cadre (Figure 27).
12. Branchez les connecteurs du faisceau de câblage du kit d'éclairage aux phares montés sur le carénage (Figure 27).

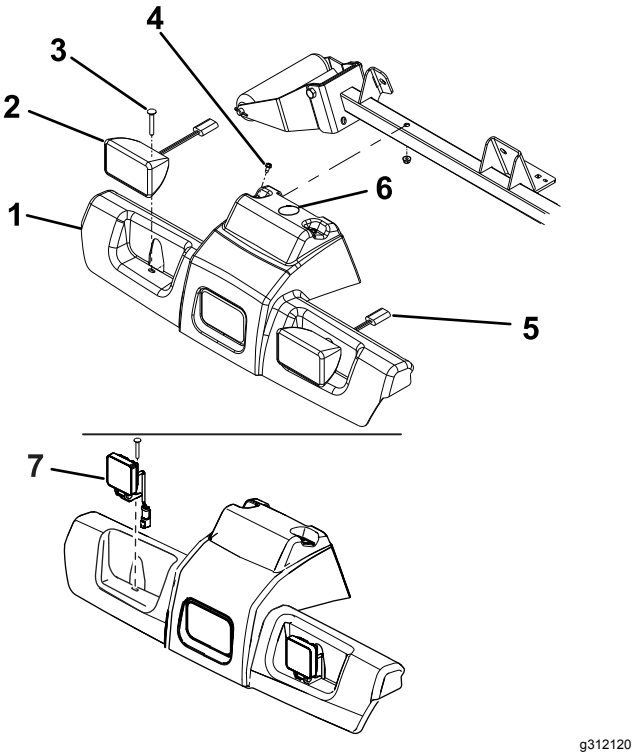

g312120

Figure 27

1. Carénage de plateforme
2. Phare halogène
3. Écrou et boulon de carrosserie
4. Vis à embase et écrous
5. Connecteurs des fils des phares
6. Trou pour le faisceau de câblage
7. Phare à LED

13. Fixez le carénage et les phares au cadre à l'aide des 2 boulons de carrosserie et écrous retirés précédemment (Figure 27).
14. Acheminez le faisceau électrique vers le support de colonne sur la colonne de direction.
15. Branchez les connecteurs aux interrupteurs de la centrale clignotante, de l'avertisseur sonore, des clignotants et des feux de détresse (Figure 28).

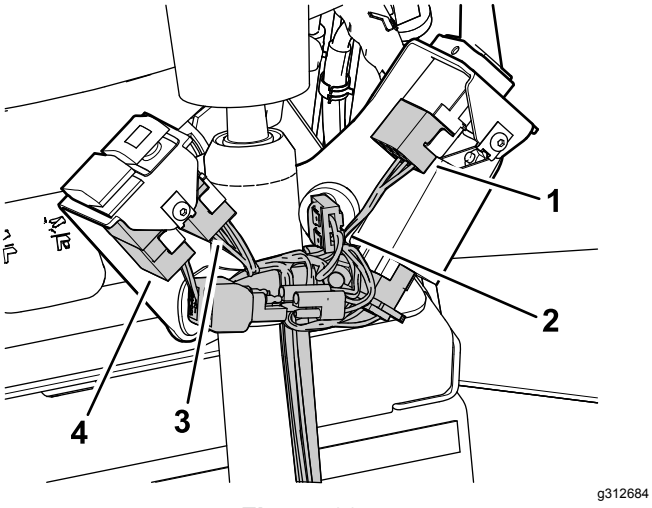

Figure 28

1. Connecteur des clignotants
2. Connecteur d'avertisseur sonore
3. Connecteur des feux de détresse
4. Connecteur de gyrophare

16. Montez le couvercle sur le support de colonne à l'aide de 2 vis à tête bombée creuse hexagonale, comme montré à la Figure 29

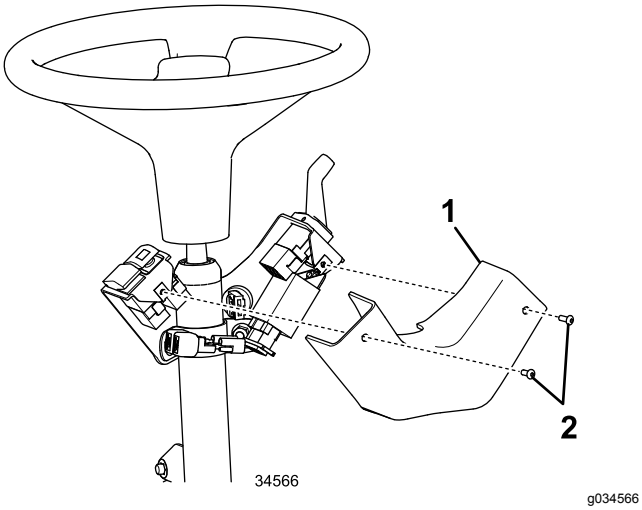

Figure 29

1. Couvercle
2. Vis à tête bombée creuse hexagonale

17. Fixez le faisceau de câblage à la colonne au moyen de l'attache-câble inséré dans les fentes de la patte de fixation de colonne ; voir Figure 14.
18. Acheminez le faisceau de câblage arrière droit sous le côté droit du groupe de déplacement jusqu'au feu arrière droit (Figure 30).

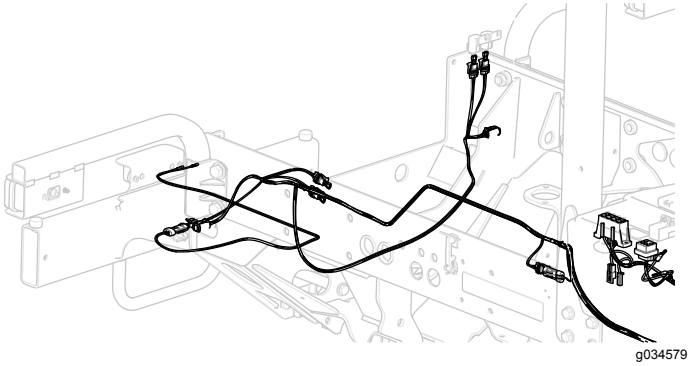

Figure 30

19. Branchez le connecteur du faisceau de câblage au connecteur du feu.
20. Acheminez le faisceau de câblage arrière gauche sous le côté gauche du groupe de déplacement jusqu'au feu arrière gauche (Figure 30).

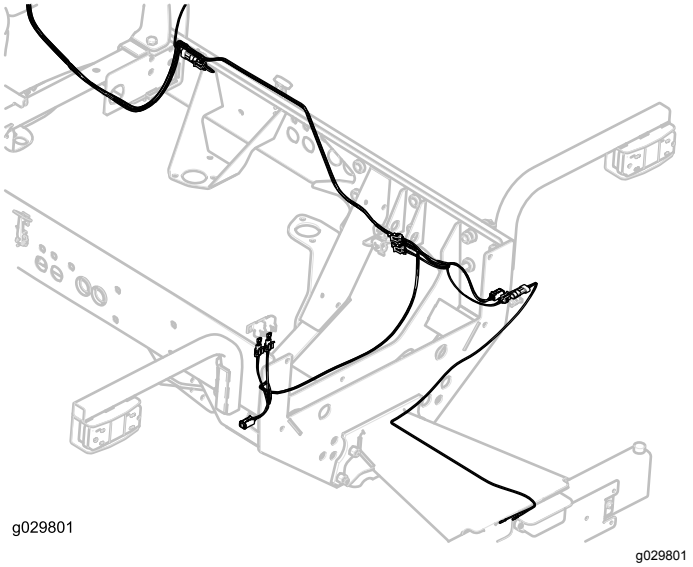

Figure 31

21. Branchez le connecteur du faisceau de câblage au connecteur du feu.
22. Acheminez le faisceau de câblage jusqu'à l'éclairage de la plaque d'immatriculation et branchez le connecteur du faisceau au connecteur de l'éclairage (Figure 31).

    Important: **Fixez le faisceau de câblage avec des attache-câbles pour qu'il ne touche pas de pièces chaudes ou mobiles.**
23. Reposez les pièces qui ont été déposées du groupe de déplacement pour acheminer le faisceau.

12

Mise en place des fusibles et de l'autocollant

Pièces nécessaires pour cette opération:

3	Fusible (10 A)
1	Fusible (15 A)
1	Autocollant du porte-fusibles

Procédure

1. Insérez les 3 fusibles (10 A) et le fusible (15 A) dans l'emplacement dans le porte-fusibles (Figure 32).

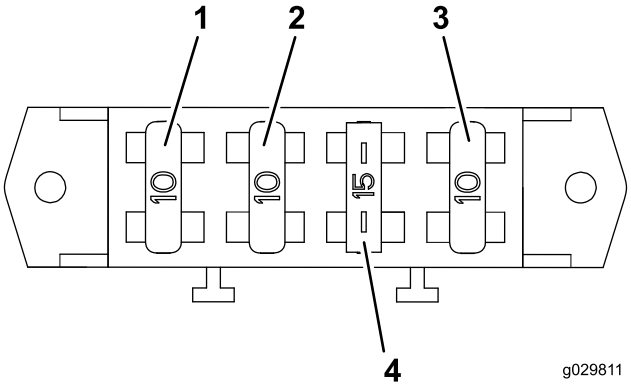

g029811

Figure 32

1. Fusible (10 A)
2. Fusible (10 A)
3. Fusible (10 A)
4. Fusible (15 A)

2. Apposez l'autocollant du porte-fusibles sur le couvercle du bac de rangement (Figure 33).

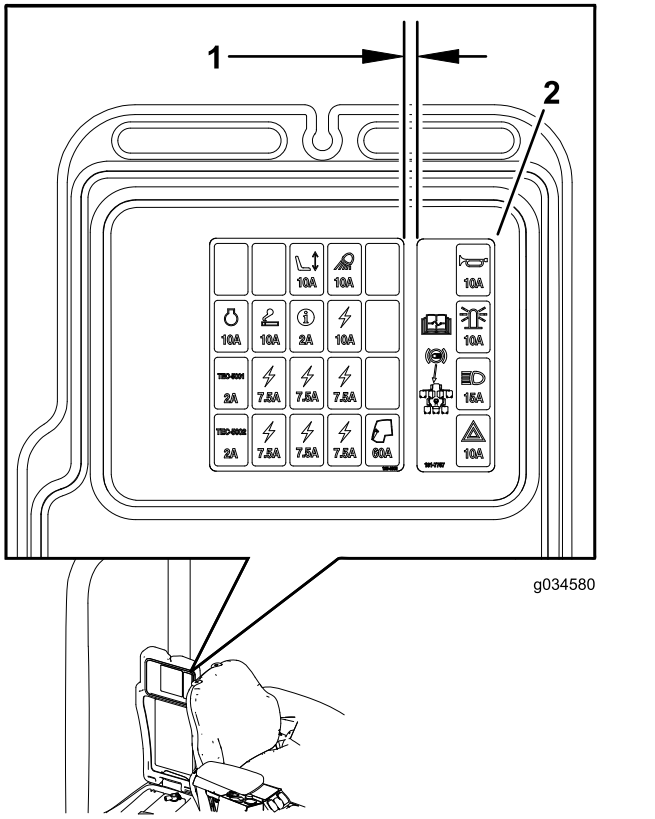

g034580

Figure 33

1. 6 mm
2. Autocollant du porte-fusibles

13

Montage des plaques de fixation de l'autocollant

Pièces nécessaires pour cette opération:

2	Plaque
4	Autocollant
4	Vis à tête hexagonale (1/4" x 2½")
4	Contre-écrou (1/4")

Procédure

1. Placez les plaques en face des trous existants dans les supports du kit d'éclairage (Figure 34).

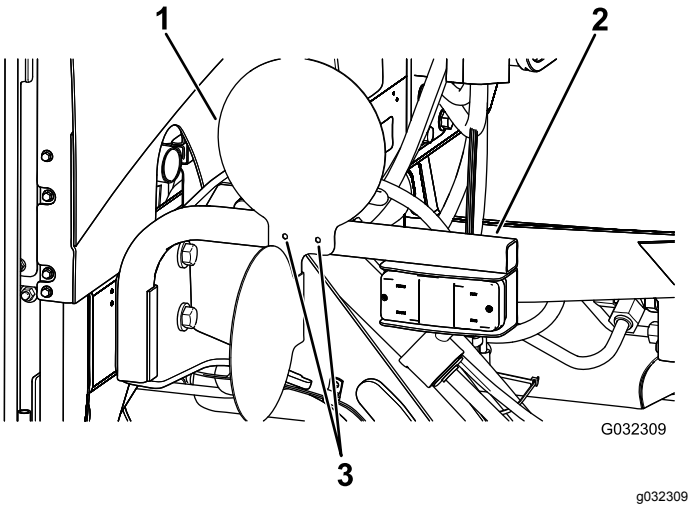

Figure 34
Côté droit montré

1. Plaque
2. Support de kit d'éclairage
3. Trous

2. Fixez les plaques sur les supports du kit d'éclairage au moyen des 4 vis à tête hexagonale (1/4" x 2½") et 4 contre-écrous (1/4"), comme montré à la Figure 35.

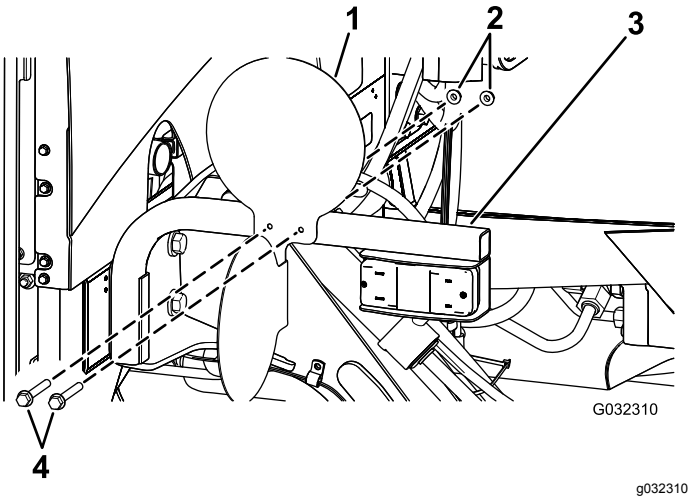

Figure 35
Côté droit montré

1. Plaque
2. Contre-écrous (1/4")
3. Support de kit d'éclairage
4. Vis à tête hexagonale (1/4"x 2½")

3. Apposez les autocollants sur la surface extérieure des plaques (Figure 36).

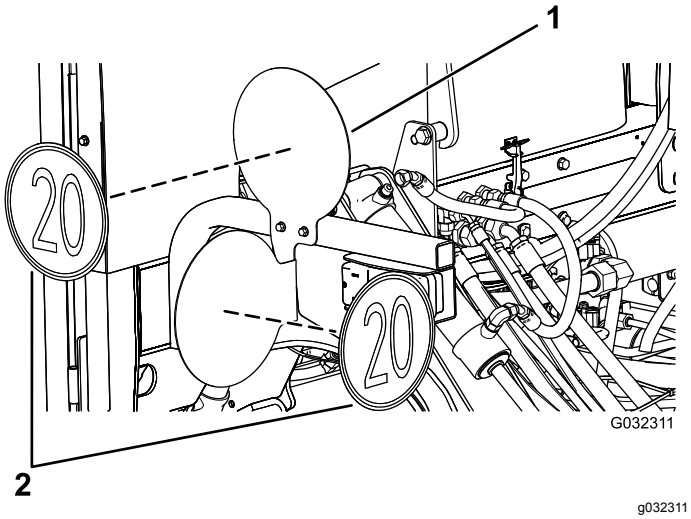

Figure 36
Côté droit montré

1. Plaque
2. Autocollants

14

Branchement de la batterie

Aucune pièce requise

Procédure

Branchez la batterie ; voir le *Manuel de l'utilisateur* de la machine.

Utilisation

Commandes

Interrupteur des feux de détresse

Poussez l'interrupteur des feux de détresse (Figure 37) en position ACTIVÉE pour allumer les feux de détresse avant et arrière.

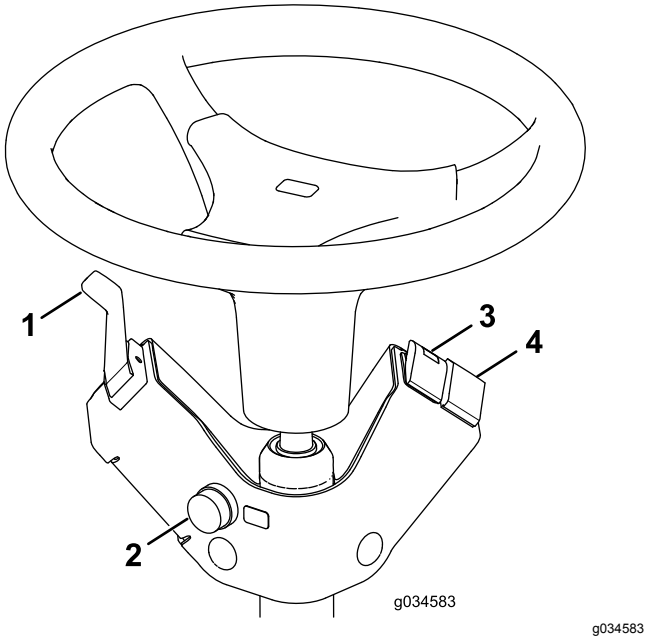

g034583

Figure 37

1. Interrupteur des clignotants
2. Bouton d'avertisseur sonore
3. Interrupteur des feux de détresse
4. Interrupteur de gyrophare (option)

Interrupteur des clignotants

Appuyez sur le côté gauche de l'interrupteur des clignotants (Figure 37) pour allumer le clignotant gauche. Les clignotants sont éteints quand l'interrupteur est au centre.

Appuyez sur le côté droit de l'interrupteur des clignotants (Figure 37) pour allumer le clignotant droit. Les clignotants sont éteints quand l'interrupteur est au centre.

Interrupteur de gyrophare (option)

Appuyez sur l'interrupteur du gyrophare (Figure 37) pour allumer le gyrophare.

Bouton d'avertisseur sonore

Appuyez sur le bouton (Figure 37) pour actionner l'avertisseur sonore.

Réglage des phares

1. Desserrez les écrous de fixation et positionnez chaque phare de sorte à diriger le faisceau droit devant.
2. Serrez chaque écrou de fixation suffisamment pour maintenir le phare dans cette position.
3. Placez un morceau de tôle sur la face du phare.
4. Montez un rapporteur magnétique sur la tôle.
5. Tout en maintenant l'ensemble en place, inclinez délicatement le phare de 3 degrés vers le bas, puis serrez l'écrou.
6. Répétez la procédure pour l'autre phare.



Count on it.