Form No. 3437-345 Rev A

Kit omologazione

Trattorini Groundsmaster® 4500-D, 4700-D o Reelmaster® 7000-D

Nº del modello 30667

Istruzioni di installazione

Installazione

Parti sciolte

Verificate che sia stata spedita tutta la componentistica, facendo riferimento alla seguente tabella.

Procedura	Descrizione	Qté	Uso
1	Non occorrono parti	–	Scollegamento della batteria.
2	Non occorrono parti	–	Realizzazione dei fori di montaggio.
3	Staffa del faro dx	1	Montaggio dei fari.
	Staffa del faro sx	1	
	Bullone (⅜" x 2½")	6	
	Dado flangiato (⅜")	6	
	Rondella (⅜" x ⅞")	8	
	Supporto in gomma	2	
	Distanziale	4	
	Bullone (5/16" x 1⅝")	4	
	Dado flangiato (5/16")	4	
	Gruppo faro destro	1	
	Gruppo faro sinistro	1	
	Staffa del piastrino incurvato	2	
4	Avvisatore acustico	1	Montaggio dell'avvisatore acustico.
	Staffa dell'avvisatore acustico	1	
	Bullone (⅜" x ⅝")	1	
	Dado flangiato (⅜")	1	
	Bullone (¼" x 2")	2	
	Dado (¼")	2	
5	Interruttore del relè	1	Montaggio dell'interruttore del relè e dell'adesivo.
	Bullone flangiato scanalato a testa esagonale (n. 8 x ½")	1	
	Dado di bloccaggio (n. 8)	1	
6	Staffa del piantone	1	Installazione del modulo lampeggiatore e degli interruttore sulla staffa del piantone.
	Modulo lampeggiatore	1	
	Interruttore a ginocchiera On–Off	1	
	Interruttore della luce di segnalazione	1	
	Interruttore a paletta	1	
	Interruttore dell'avvisatore acustico	1	
	Pulsante dell'avvisatore acustico	1	
	Adesivo dell'avvisatore acustico (n. cat. 104-6957)	1	
	Vite a testa tonda a esagono incassato	1	
	Piastrina per vite autofilettante	2	

© 2020—The Toro® Company
8111 Lyndale Avenue South
Bloomington, MN 55420

Registrate il vostro prodotto presso www.Toro.com.

CE

Traduzione dell'originale (IT)
Stampato negli USA
Tutti i diritti sono riservati

3437-345 A

Procedura	Descrizione	Qté	Uso
7	Staffa del piantone dello sterzo Staffa di montaggio del piantone Bullone a testa tonda (⅜" x ¾") Dado flangiato (⅜") Striscia in schiuma sintetica Fascetta per cavi	1 1 2 2 1 1	Montaggio del gruppo staffa del piantone sul piantone dello sterzo.
8	Bullone a testa tonda (n. 10 x ⅝") Dado di bloccaggio (n. 10) Piastra del sensore Dado flangiato (¼") Staffa del sensore del freno Bulloni (¼" x ¾") Vite scanalata (n. 6 x 1") Rondella (n. 6) Sensore del freno Dado di bloccaggio (n. 6)	1 1 1 2 1 2 2 4 1 2	Montaggio della staffa del sensore del freno.
9	Staffa sinistra delle luci Staffa destra delle luci Vite (⅝" x 3") Rondella piana Controdado (⅝") Gruppo del fanale posteriore	1 1 4 4 2 2	Montaggio dei fanali posteriori.
10	Luce della targa Staffa della targa Vite (n. 10 x ⅝") Dado di bloccaggio (n. 10) Vite autofilettante (5/16" x ½")	1 1 2 2 2	Montaggio della staffa della targa.
11	Cablaggio preassemblato Coperchio dello scomparto del pannello interruttori Vite (n. 10 x ½") Piastra di montaggio Fascetta per cavi Cablaggio preassemblato del ponticello (solo fari LED)	1 1 3 3 11 2	Montaggio del cablaggio preassemblato.
12	Fusibile (10 A) Fusibile (15 A) Adesivo del portafusibili	3 1 1	Montaggio i fusibili nel portafusibili.
13	Piastra Adesivi Vite a testa esagonale (¼" x 2½") Dado di bloccaggio (¼")	2 4 4 4	Montaggio delle piastre di montaggio degli adesivi.

1

Scollegamento della batteria

Non occorrono parti

Procedura

1. Parcheggiate la macchina su una superficie pianeggiante.
2. Inserite il freno di stazionamento.
3. Abbassate gli apparati di taglio.
4. Spegnete il motore ed estraete la chiave.
5. Scollegate la batteria; fate riferimento al *Manuale dell'operatore* della vostra macchina.

2

Realizzazione dei fori di montaggio

Non occorrono parti

Realizzazione dei fori per i fari e il cablaggio

1. Rimuovete i dadi dai 2 bulloni a testa tonda che fissano i fari al telaio dell'unità motrice (Figura 1).
2. Rimuovete i 2 bulloni autofilettanti che fissano la parte superiore della copertura della pedana al telaio (Figura 1).
3. Staccate i connettori del faro e rimuovete la copertura della pedana dal telaio (Figura 1).

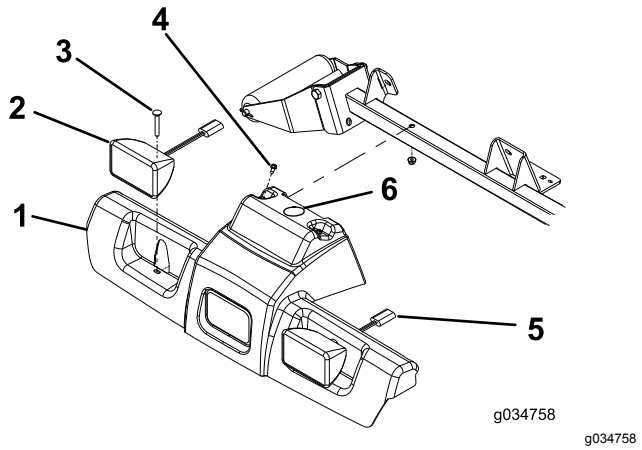

Figura 1

1. Copertura della pedana
2. Gruppo faro (alogeno illustrato)
3. Bullone a testa tonda (2)
4. Bullone autofilettante (2)
5. Connettore del faro
6. Praticate qui un foro di 38 mm.

4. Praticate un foro di 38 mm sulla copertura della pedana nella posizione mostrata in Figura 1.
5. Servendovi delle quote nella Figura 2, individuate e praticate 6 fori (1,0 cm) in entrambe le pareti del tubo di supporto del rullo.

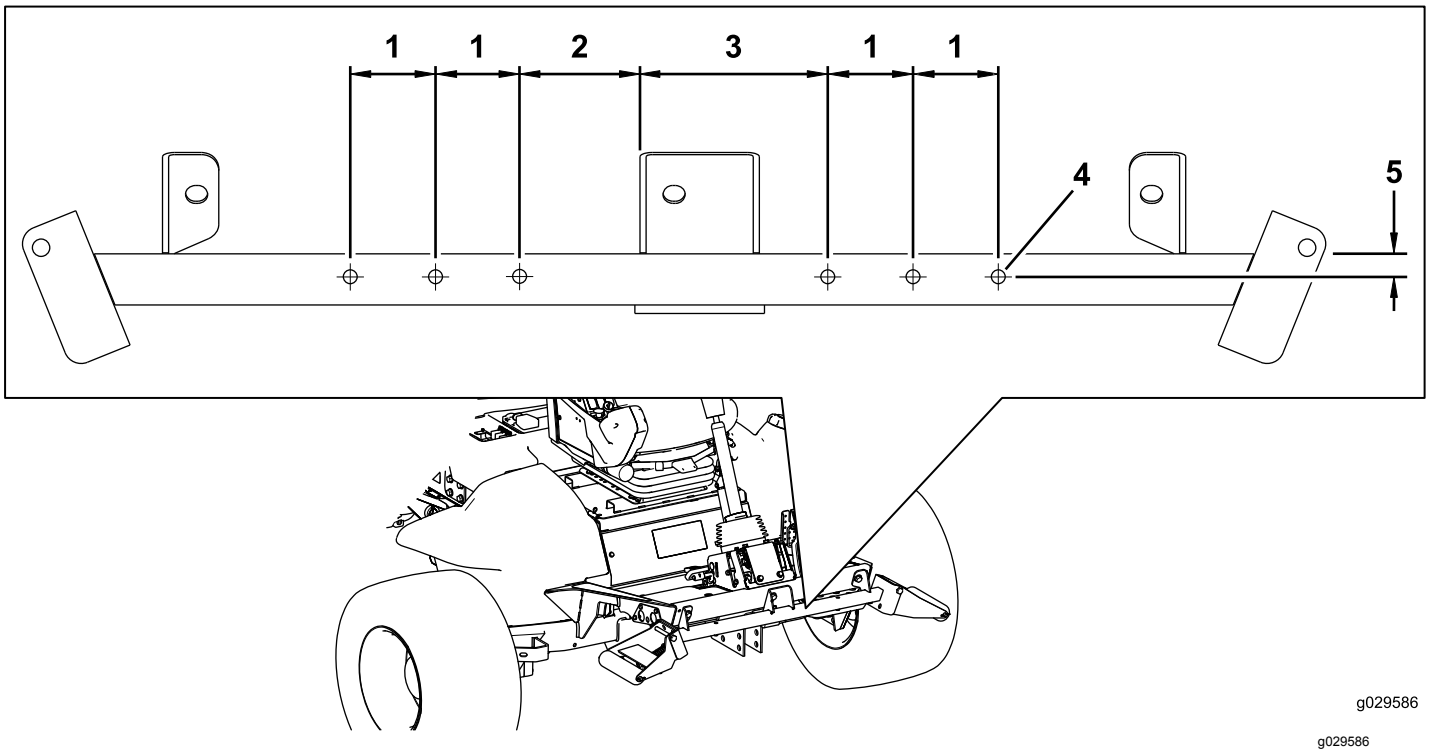

Figura 2

1. 6,4 cm
2. 8,9 cm
3. 14,0 cm
4. Diametro di 1,0 cm
5. 1,9 cm

Realizzazione dei fori per la staffa dell'avvisatore acustico

Servendovi delle quote nella Figura 3, individuate e praticate 2 fori (7 mm) in entrambe le pareti del tubo di supporto del rullo.

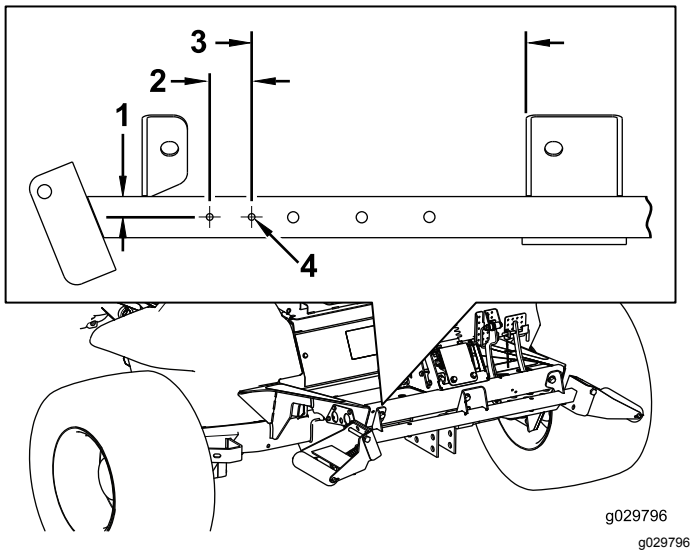

Figura 3

1. 1,9 cm
2. 3,8 cm
3. 25,4 cm
4. Diametro di 7 mm

Realizzazione di fori nel poggiapiedi anteriore per l'interruttore del pedale del freno

Servendovi delle quote nella Figura 4, individuate e praticate 2 fori (7 mm) sul poggiapiedi anteriore.

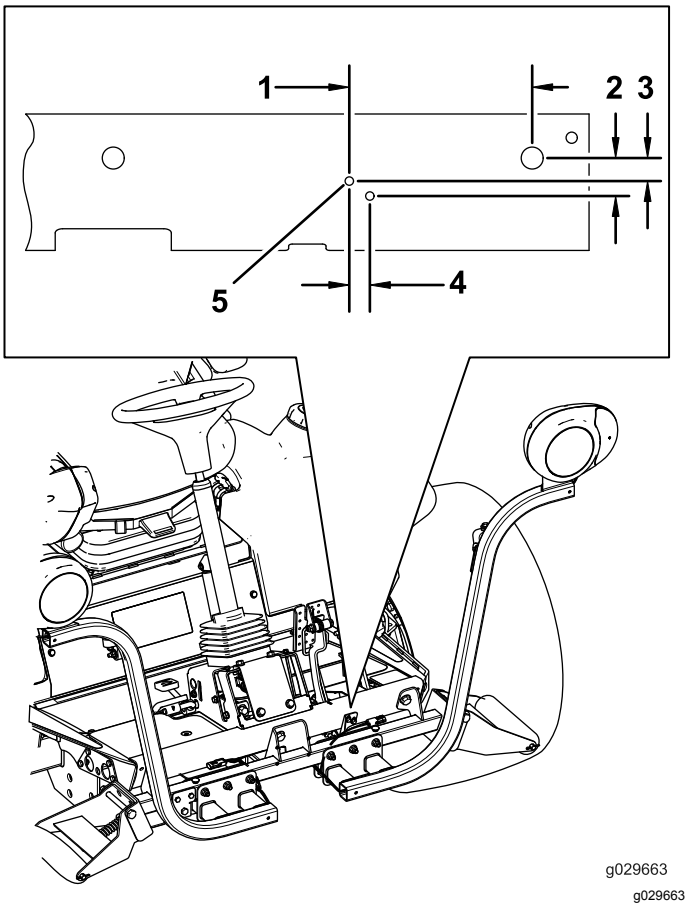

Figura 4

1. 15,5 cm
2. 32 mm
3. 19 mm
4. 17 mm
5. Diametro di 7 mm

Realizzazione di fori di montaggio nel paraurti posteriore per la targa

Servendovi delle quote nella Figura 5, individuate sulla parete esterna del paraurti posteriore le posizioni corrispondenti e praticate 2 fori (9/32").

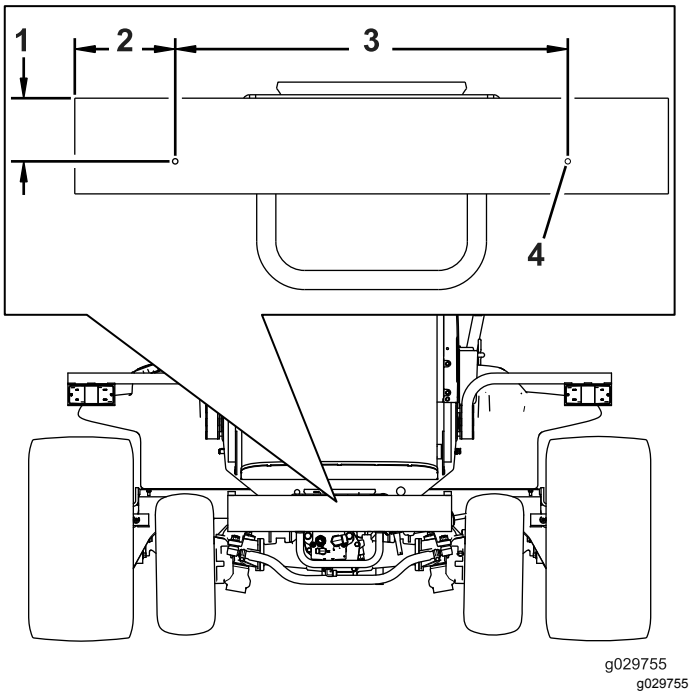

Figura 5

1. 8,3 cm
2. 13,3 cm
3. 52,07 cm
4. Praticate un foro (9/32") qui.

3

Montaggio dei fari

Parti necessarie per questa operazione:

1	Staffa del faro dx
1	Staffa del faro sx
6	Bullone (⅜" x 2½")
6	Dado flangiato (⅜")
8	Rondella (⅜" x ⅞")
2	Supporto in gomma
4	Distanziale
4	Bullone (5/16" x 1⅝")
4	Dado flangiato (5/16")
1	Gruppo faro destro
1	Gruppo faro sinistro
2	Staffa del piastrino incurvato

Montaggio della staffa del faro su un modello con ROPS

1. Fissate le staffe dei fari destro e sinistro alla parte anteriore del tubo di supporto del rullo con 6 bulloni (⅜" x 2½") e 6 dadi flangiati (⅜"), come illustrato nella Figura 6.

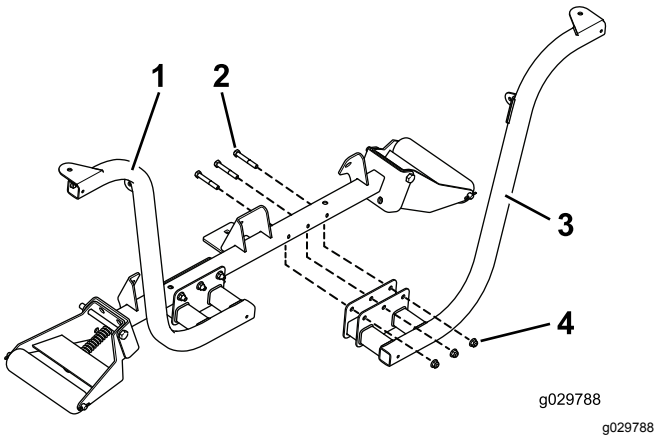

Figura 6

1. Staffa del faro installata
2. Bulloni (⅜" x 2½")
3. Staffa del faro
4. Dadi flangiati (⅜")

Nota: Posizionate i bulloni in modo che i dadi flangiati siano posizionati verso la parte anteriore dell'unità motrice.

2. Assicurate il faro destro e sinistro alle relative staffe (Figura 7) con gli elementi di fissaggio forniti con le luci.

Nota: Assicuratevi che il vetro dell'indicatore di direzione sia orientato verso l'esterno dell'unità motrice.

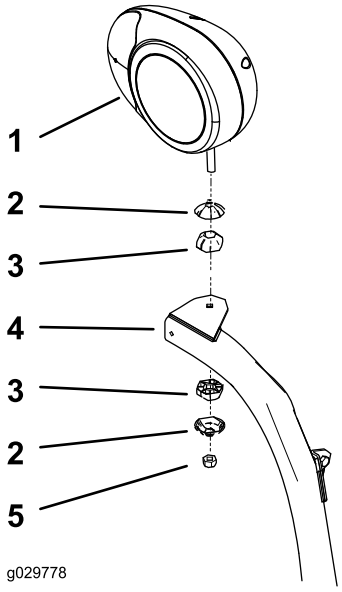

Figura 7

Gruppo faro destro mostrato

1. Staffa del faro dx
2. Corpo del giunto articolato
3. Giunto articolato
4. Braccio del faro
5. Dado di bloccaggio (10 mm)

3. Serrate il dado di bloccaggio per fissare saldamente il gruppo del faro alla relativa staffa.

Nota: Non serrate eccessivamente il dado di bloccaggio.

Montaggio della staffa del faro su un modello con cabina

1. Installate una staffa del piastrino incurvato su ogni angolo superiore del pannello anteriore inferiore della cabina con le viti esistenti come mostrato in Figura 8.

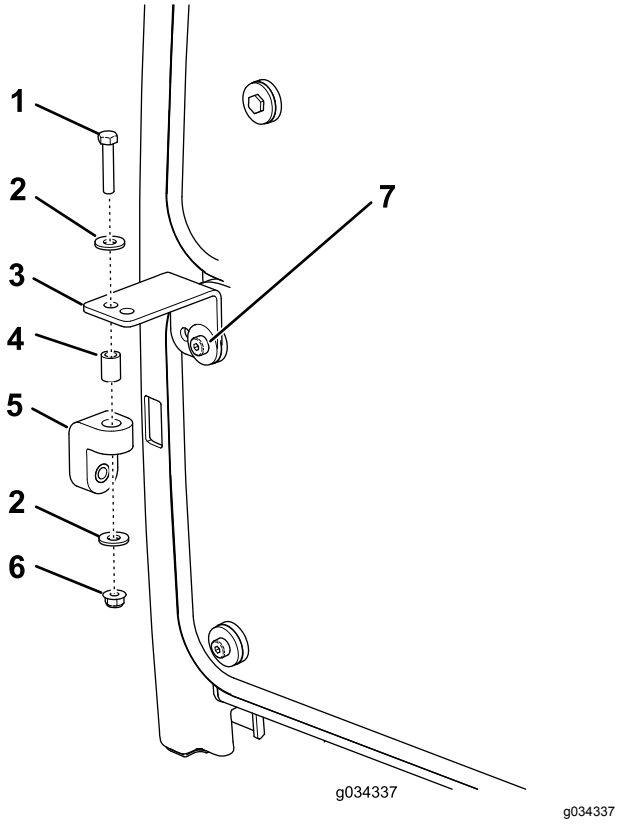

g034337

Figura 8

1. Bullone (5/16" x 1⅝")
2. Rondella
3. Staffa del piastrino incurvato
4. Distanziale
5. Supporto in gomma
6. Dado flangiato (5/16")
7. Vite (esistente)

2. Montate, senza fissarlo, un supporto in ogni staffa del piastrino incurvato con un bullone (5/16" x 1⅝"), 2 rondelle (⅜"), un distanziale e un dado flangiato (5/16"), come illustrato nella Figura 8.
3. Fissate, senza serrarle, le staffe dei fari destro e sinistro alla parte anteriore del tubo di supporto del rullo con 6 bulloni (⅜" x 2½") e dadi flangiati (⅜"). Collocate le staffe come illustrato nella Figura 9.

   Nota: Assicuratevi che i fori nelle staffe del piastrino incurvato siano allineati con i fori nei supporti in gomma.

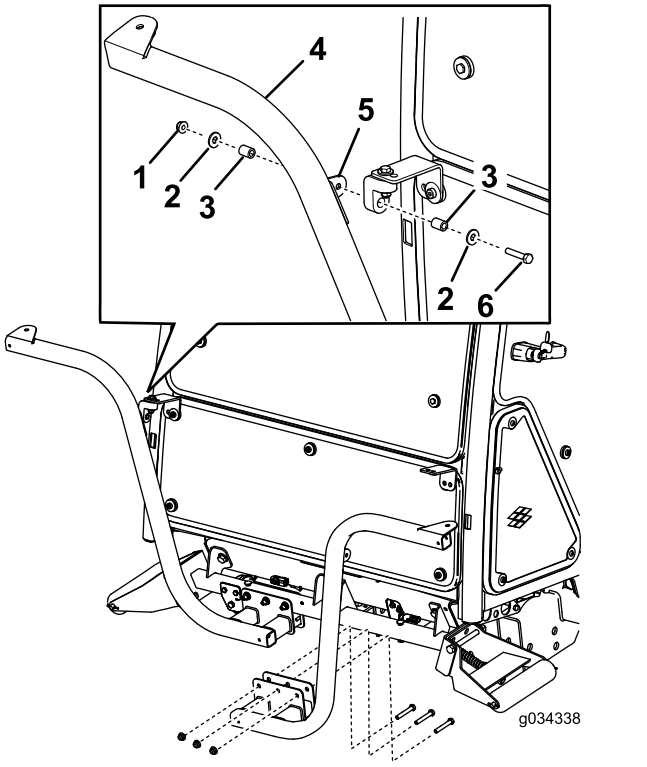

g034338

Figura 9

1. Dado (5/16")
2. Rondella
3. Distanziale
4. Staffa del faro
5. Aletta della staffa
6. Bullone (5/16" x 1⅝")

4. Assicurate i gruppi faro destro e sinistro alle relative staffe (Figura 7) con gli elementi di fissaggio forniti nel kit.

   Nota: Assicuratevi che il vetro dell'indicatore di direzione sia orientato verso l'esterno dell'unità motrice.
5. Serrate il dado di bloccaggio per fissare saldamente il gruppo del faro alla relativa staffa.

Nota: Non serrate eccessivamente il dado di bloccaggio.

Nota: Non è possibile utilizzare le luci anteriori e posteriori della cabina per le applicazioni CE. Disattivate le luci anteriori e posteriori della cabina nel modo seguente:

- **Luci anteriori** – Rimuovete le luci dal tettuccio della cabina e scollegate i relativi fili. Montate le luci sulla cabina.
- **Luci posteriori** – Rimuovete le viti che fissano i vetri alle luci. Rimuovete le lampadine e montate i vetri sulle luci.

4

Montaggio dell'avvisatore acustico

Parti necessarie per questa operazione:

1	Avvisatore acustico
1	Staffa dell'avvisatore acustico
1	Bullone (⅜" x ⅝")
1	Dado flangiato (⅜")
2	Bullone (¼" x 2")
2	Dado (¼")

Procedura

1. Fissate la fascetta dell'avvisatore acustico alla relativa staffa con un bullone (⅜" x ⅝") e un dado flangiato (⅜"), come illustrato nella Figura 10.

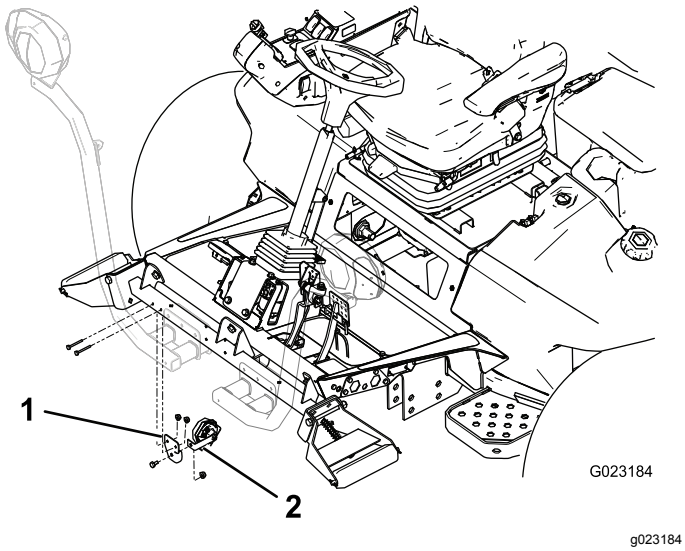

Figura 10

1. Staffa dell'avvisatore acustico
2. Fascetta dell'avvisatore acustico

2. Montate la staffa dell'avvisatore acustico nella parte posteriore del tubo di supporto del rullo con 2 bulloni (¼" x 2") e dadi (¼"). Ruotate l'avvisatore acustico in modo che sia rivolto verso il basso (Figura 10).

5

Montaggio dell'interruttore del relè

Parti necessarie per questa operazione:

1	Interruttore del relè
1	Bullone flangiato scanalato a testa esagonale (n. 8 x ½")
1	Dado di bloccaggio (n. 8)

Procedura

Fissate l'interruttore del relè sotto il coperchio della batteria con un bullone flangiato scanalato a testa esagonale (n. 8 x ½") e un controdado (n. 8) nella posizione mostrata in Figura 11.

Nota: Non serrate eccessivamente il bullone.

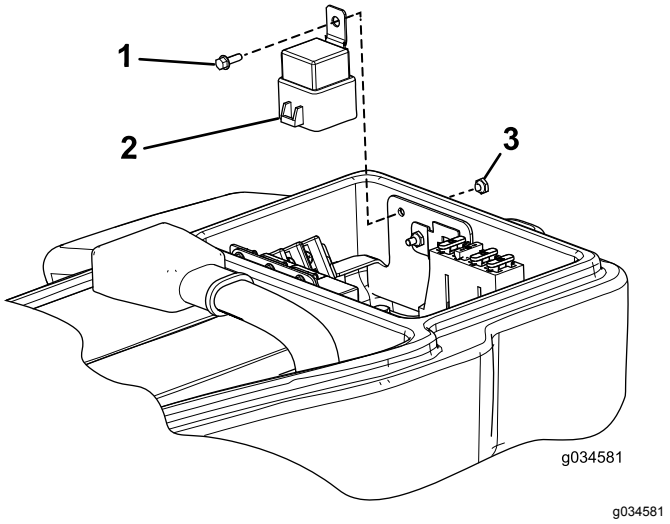

Figura 11

1. Bullone flangiato scanalato a testa esagonale (n. 8 x ½")
2. Interruttore del relè
3. Dado di bloccaggio

6

Installazione del modulo lampeggiatore e degli interruttore sulla staffa del piantone

Parti necessarie per questa operazione:

1	Staffa del piantone
1	Modulo lampeggiatore
1	Interruttore a ginocchiera On–Off
1	Interruttore della luce di segnalazione
1	Interruttore a paletta
1	Interruttore dell'avvisatore acustico
1	Pulsante dell'avvisatore acustico
1	Adesivo dell'avvisatore acustico (n. cat. 104-6957)
1	Vite a testa tonda a esagono incassato
2	Piastrina per vite autofilettante

Procedura

1. Collocate i componenti come illustrato nella Figura 12.

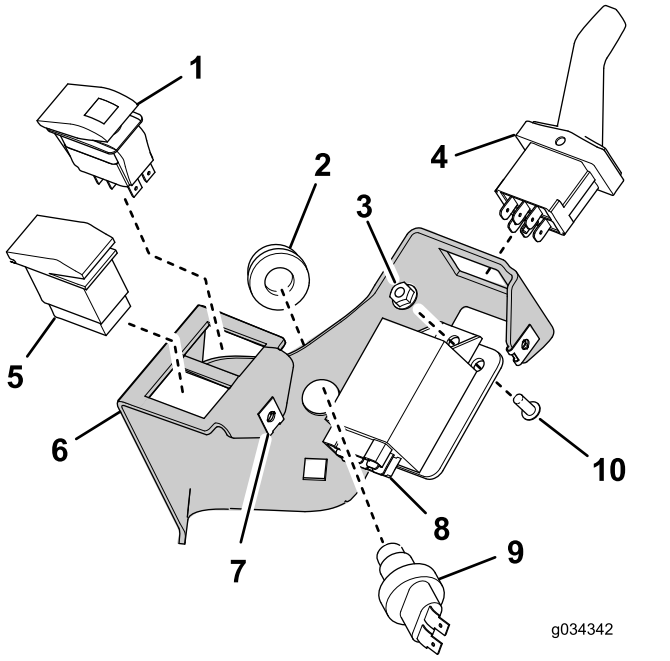

g034342

Figura 12

1. Interruttore a ginocchiera On–Off
2. Pulsante dell'avvisatore acustico
3. Dado di bloccaggio
4. Interruttore a paletta
5. Interruttore della luce di segnalazione
6. Staffa del piantone
7. Piastrina per vite autofilettante (2)
8. Modulo lampeggiatore
9. Interruttore dell'avvisatore acustico
10. Vite a testa tonda a esagono incassato

2. Collocate l'adesivo dell'avvisatore acustico (n. cat. 104-6957) come illustrato nella Figura 13.

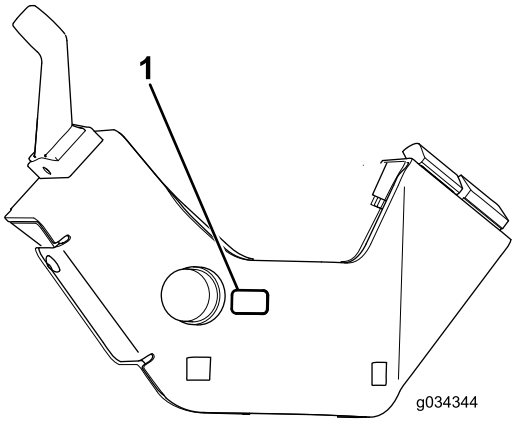

g034344

Figura 13

1. Adesivo dell'avvisatore acustico (n. cat. 104-6957)

7

Montaggio del gruppo staffa del piantone sul piantone dello sterzo

Parti necessarie per questa operazione:

1	Staffa del piantone dello sterzo
1	Staffa di montaggio del piantone
2	Bullone a testa tonda (⅜" x ¾")
2	Dado flangiato (⅜")
1	Striscia in schiuma sintetica
1	Fascetta per cavi

Procedura

1. Posizionate la striscia in schiuma sintetica sul piantone, come illustrato in Figura 14.

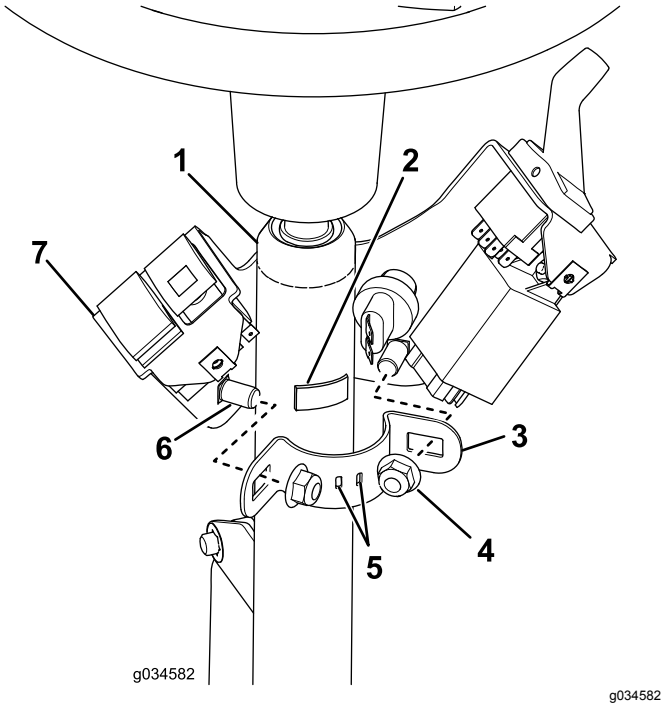

g034582

Figura 14

1. Piantone dello sterzo
2. Striscia in schiuma sintetica
3. Staffa di montaggio del piantone
4. Controdado – ⅜" (2)
5. Il serracavo passa attraverso le scanalature.
6. Bullone a testa tonda – ⅜" x ¾" (2)
7. Gruppo staffa del piantone

2. Inserite il serracavo nelle scanalature sulla staffa di montaggio del piantone in modo che le estremità siano all'esterno, senza fissarle.
3. Installate la staffa del piantone dello sterzo sul piantone stesso con la staffa di montaggio, i 2 bulloni a testa tonda e i 2 dadi flangiati (Figura 14).

   Importante: **Assicuratevi che la parte superiore della staffa del piantone dello sterzo sia 21 mm sotto la parte superiore del piantone dello sterzo.**

   Importante: **Serrate i dispositivi di fissaggio a un valore compreso tra 19 e 24 N·m. Non serrate eccessivamente i bulloni a testa tonda, in quanto potreste deformare la staffa del piantone dello sterzo.**

8

Montaggio della staffa del sensore del freno

Parti necessarie per questa operazione:

1	Bullone a testa tonda (n. 10 x ⅝")
1	Dado di bloccaggio (n. 10)
1	Piastra del sensore
2	Dado flangiato (¼")
1	Staffa del sensore del freno
2	Bulloni (¼" x ¾")
2	Vite scanalata (n. 6 x 1")
4	Rondella (n. 6)
1	Sensore del freno
2	Dado di bloccaggio (n. 6)

Procedura

Nota: Questa procedura è indicata solo per le macchine con fari alogeni. Utilizzate la Figura 15 per determinare se avete fari alogeni.

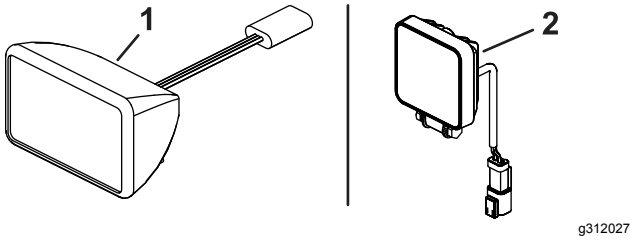

Figura 15

1. Faro alogeno
2. Faro LED

1. Smontate il gruppo del sensore di prossimità sulla leva del pedale del freno (Figura 16) e mettete da parte tutti i componenti eccetto il sensore di prossimità.

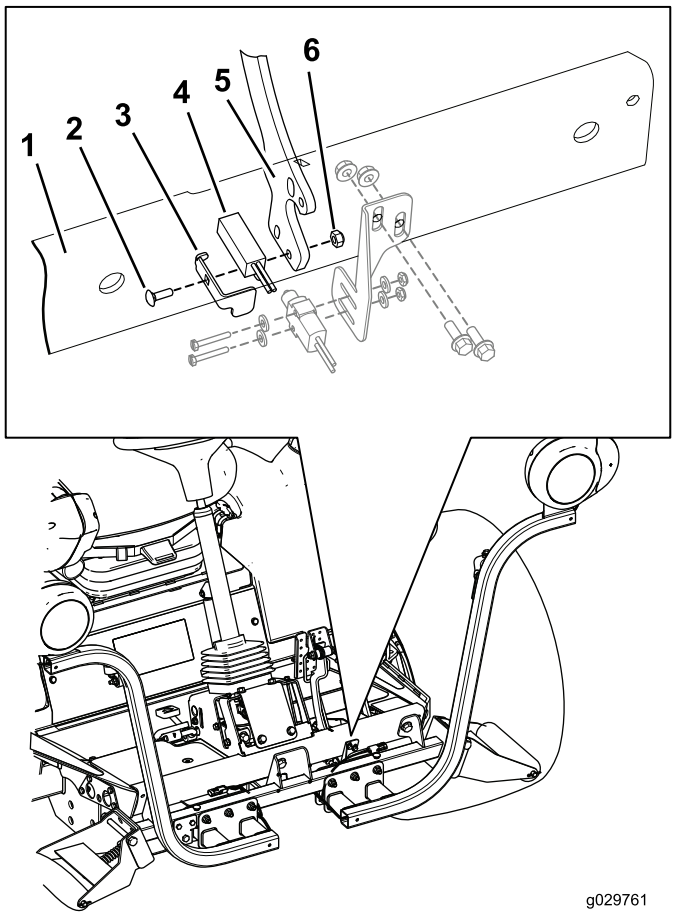

Figura 16

1. Poggiapiedi anteriore
2. Bullone a testa tonda (n. 10 x ⅝")
3. Piastra del sensore del freno
4. Sensore di prossimità
5. Leva del pedale del freno
6. Dado di bloccaggio (n. 10)

2. Montate il gruppo del sensore di prossimità sulla leva del freno utilizzando un bullone a testa tonda (n. 10 x ⅝"), la piastra del sensore del freno, il sensore di prossimità e un dado di bloccaggio (n. 10), come illustrato nella Figura 16.

Nota: Assicuratevi di non serrare troppo i bulloni. L'eccessivo serraggio dei bulloni danneggerà il sensore.

3. Individuate i fori di montaggio della staffa del sensore del freno sul poggiapiedi anteriore e montate, senza serrarla, la staffa del sensore del freno sul poggiapiedi anteriore, utilizzando 2 bulloni (¼" x ¾") e 2 dadi flangiati (¼").

Nota: Dovrete spostare in alto o in basso la staffa del sensore del freno per allineare il sensore del freno alla relativa piastra (Figura 17).

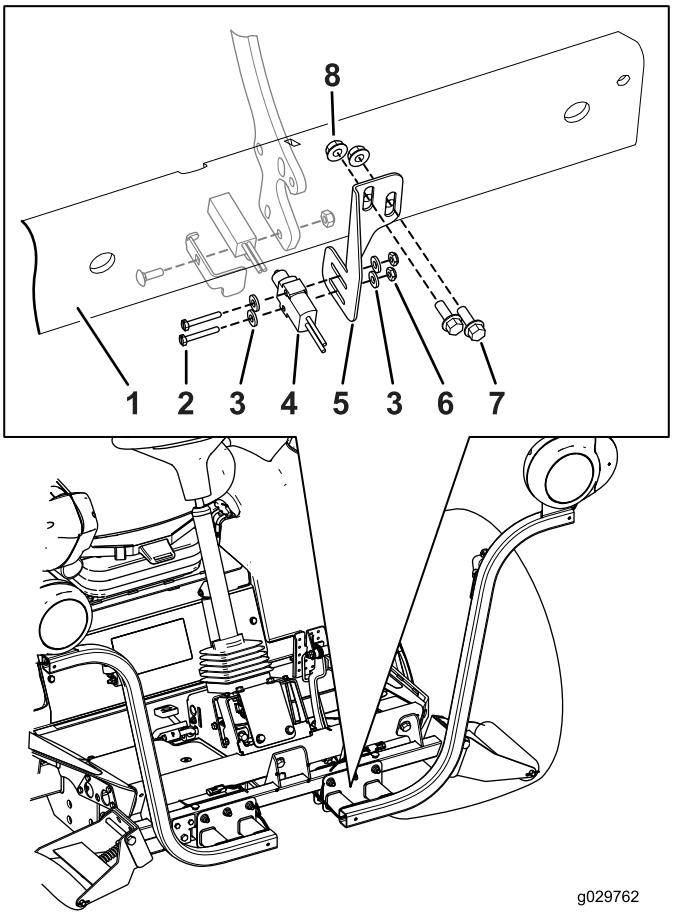

Figura 17

1. Poggiapiedi anteriore
2. Vite scanalata (n. 6 x 1")
3. Rondella (n. 6)
4. Sensore del freno
5. Staffa del sensore del freno
6. Dado di bloccaggio (#6)
7. Bulloni (¼" x ¾")
8. Dado flangiato (¼")

4. Montate senza serrare il sensore del freno alla relativa staffa con le 2 viti scanalate (n. 6 x 1"), 2 rondelle e 2 dadi flangiati (Figura 17).
5. Allineate il sensore del freno verso l'interno o l'esterno e la staffa del sensore del freno verso l'alto o il basso, in modo che l'interruttore del sensore del freno prema contro la piastra del sensore.

6. Completate il montaggio del gruppo del sensore del freno serrando tutta la bulloneria di montaggio.
   - Serrate le 2 viti scanalate (n. 6 x 1") e 2 dadi flangiati per fissare saldamente il sensore del freno alla relativa staffa.

     Nota: Assicuratevi di non serrare troppo le viti. L'eccessivo serraggio delle viti danneggerà il sensore.
   - Serrate i bulloni (¼" x ¾") e i 2 dadi flangiati (¼") che fissano la staffa del sensore del freno al poggiapiedi anteriore a 1.017–1.243 N·cm.

Importante: **Una volta completato il montaggio del kit luci, verificate che il sensore del freno attivi le luci del freno quando viene premuto il relativo pedale. Riallineate il sensore del freno, se necessario.**

9

Montaggio dei fanali posteriori

Parti necessarie per questa operazione:

1	Staffa sinistra delle luci
1	Staffa destra delle luci
4	Vite (⅝" x 3")
4	Rondella piana
2	Controdado (⅝")
2	Gruppo del fanale posteriore

Procedura

1. Rimuovete i 2 bulloni, le 2 rondelle e i 2 dadi che fissano la staffa di montaggio del serbatoio alla guida sinistra del telaio (Figura 18).

   Nota: Stabilizzate il serbatoio e la staffa affinché non cadano.

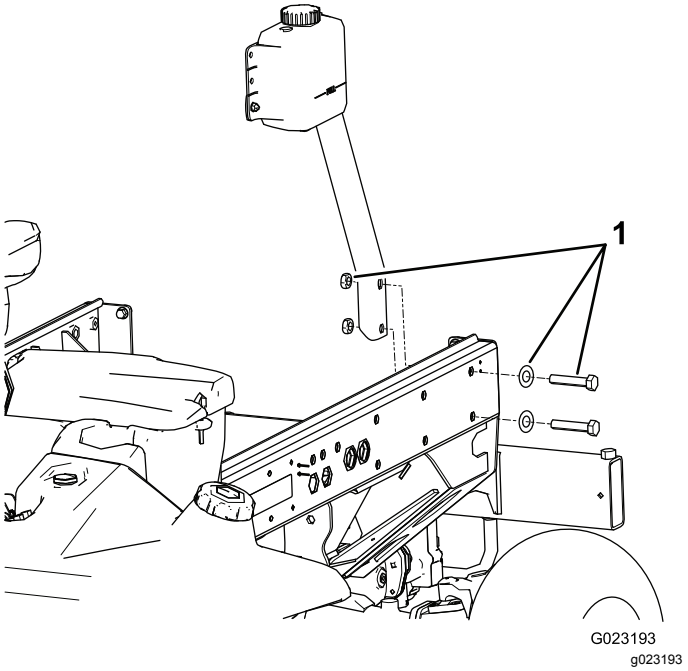

Figura 18

1. Bulloni, rondelle e dadi di montaggio della staffa del serbatoio

2. Assicurate la staffa del faro sinistro alla staffa e al telaio con 2 bulloni (⅝" x 3"), 2 rondelle piane e 2 controdadi, come illustrato nella Figura 19.

   Nota: Le staffe delle luci sx e dx sono diverse. Accertatevi di utilizzare i supporti corretti.

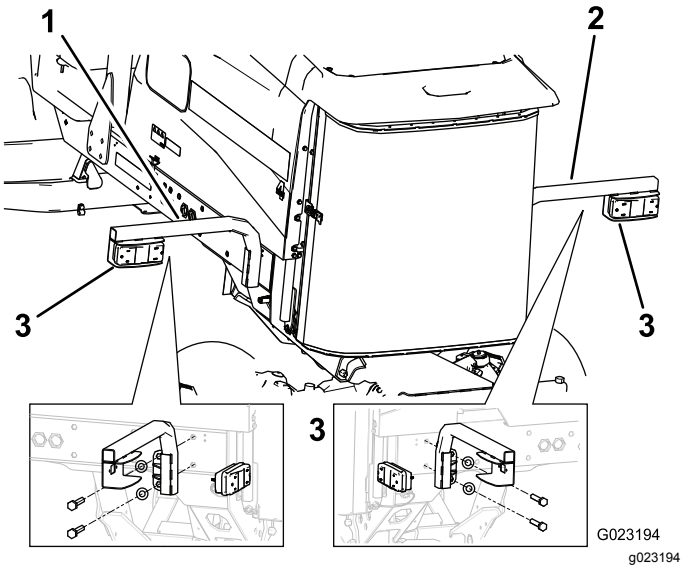

Figura 19

1. Staffa sinistra delle luci
2. Staffa destra delle luci
3. Fanale posteriore

3. Montate il fanale posteriore sulla relativa staffa con i bulloni e i dadi forniti con il fanale (Figura 19).

Nota: Accertatevi che il fanale sia posizionato in modo tale che il tappo sia inserito nel foro sulla staffa del fanale e che l'estremità color ambra sia rivolta verso l'esterno dell'unità motrice.

4. Rimuovete i 2 bulloni posteriori e le 2 rondelle dalla guida destra del telaio (Figura 20).

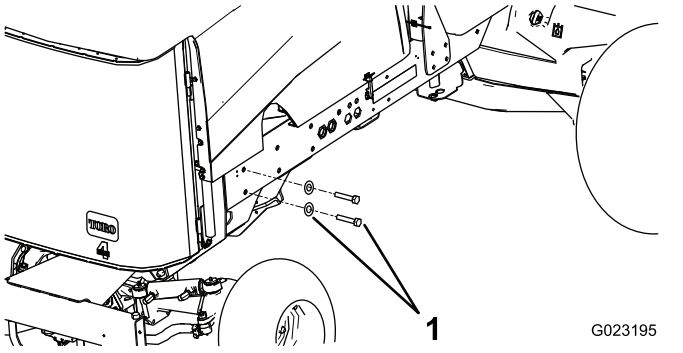

Figura 20

1. Bulloni e rondelle

5. Assicurate la staffa del faro destro al telaio con 2 bulloni (⅝" x 3") e 2 rondelle piane (Figura 19).

10

Montaggio della staffa della targa

Parti necessarie per questa operazione:

1	Luce della targa
1	Staffa della targa
2	Vite (n. 10 x ⅝")
2	Dado di bloccaggio (n. 10)
2	Vite autofilettante (5/16" x ½")

Procedura

1. Fissate la luce della targa sulla relativa staffa con 2 viti (n. 10 x ⅝") e 2 dadi di bloccaggio (Figura 21).

   Nota: Non serrate troppo le viti. Assicuratevi che la lente sia rivolta verso il basso e che i fili siano inseriti nel foro nella staffa della targa.

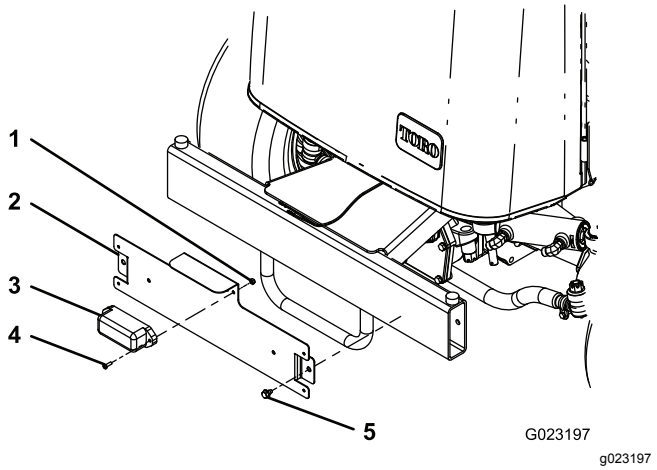

Figura 21

1. Dado di bloccaggio (n. 10)
2. Staffa della targa
3. Luce della targa
4. Vite (n. 10 x ⅝")
5. Vite autofilettante (5/16" x ½")

2. Montate la staffa della targa sul paraurti posteriore con 2 viti autofilettanti (5/16" x ½"), come illustrato nella Figura 21.

   Nota: Collocate la staffa della targa come illustrato nella Figura 21.

11

Montaggio del cablaggio preassemblato

Parti necessarie per questa operazione:

1	Cablaggio preassemblato
1	Coperchio dello scomparto del pannello interruttori
3	Vite (n. 10 x ½")
3	Piastra di montaggio
11	Fascetta per cavi
2	Cablaggio preassemblato del ponticello (solo fari LED)

Procedura

Utilizzate le seguenti istruzioni e illustrazioni per disporre e collegare il cablaggio preassemblato.

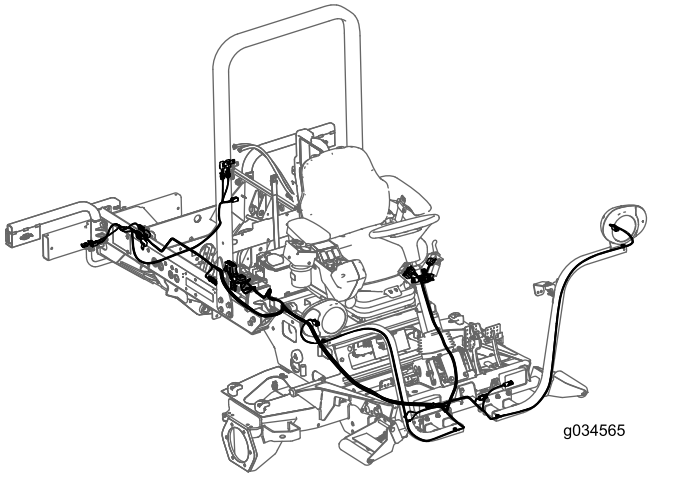

g034565

Figura 22

1. Rimuovete la vite a testa flangiata che fissa il morsetto e la guarnizione del vano all'unità motrice (Figura 23).

   Nota: Rimuovete il morsetto e la guarnizione per accedere al vano fusibili.

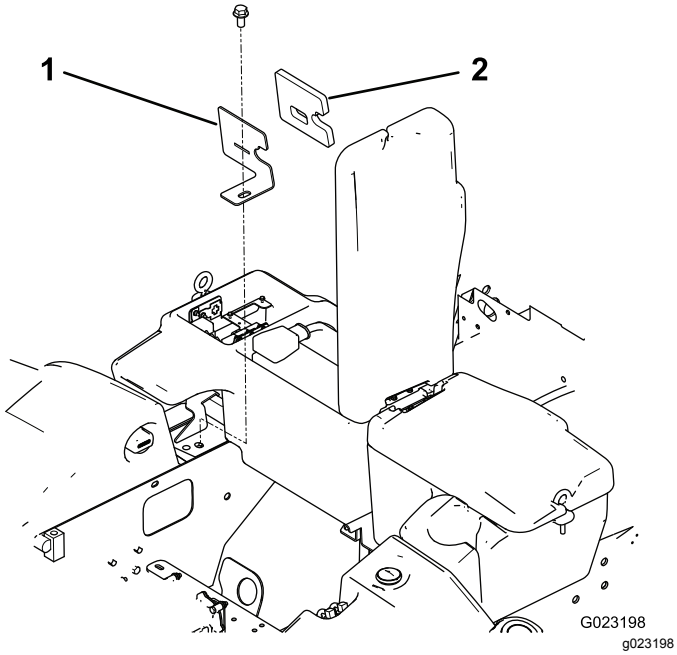

g023198

Figura 23

1. Morsetto del vano
2. Guarnizione

2. Dal lato inferiore destro dell'unità motrice, fate risalire la sezione portafusibili del cablaggio fino all'apertura nel vano fusibili e al suo interno (Figura 24).

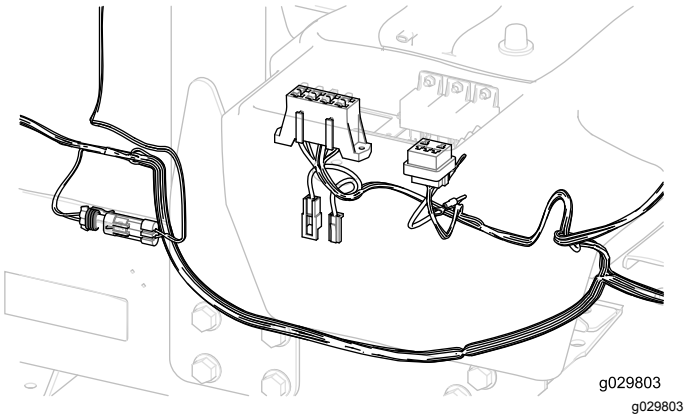

g029803

Figura 24

Importante: **Quando disponete il cablaggio, non trascinatelo contro spigoli taglienti che potrebbero danneggiare i fili. I fili non devono toccare parti che possono scaldarsi o entrare in movimento. Fissate il cablaggio preassemblato con fascette per cavi.**

3. Montate il portafusibili del cablaggio vicino al portafusibili già presente con 2 viti autofilettanti (n. 8 x ½") incluse nel cablaggio (Figura 25).

   Nota: Non serrate troppo le viti.

4. Collegate il morsetto ad anello piccolo dal cablaggio a una delle viti sul morsetto della messa a terra (Figura 25).

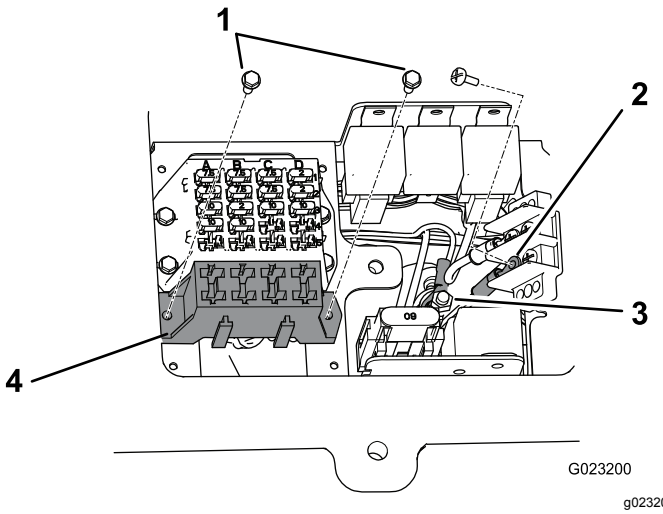

g023200

Figura 25

1. Viti autofilettanti (n. 8 x ½")
2. Morsetto della messa a terra
3. Blocco di derivazione
4. Portafusibili del cablaggio

5. Collegate il morsetto ad anello grande dal cablaggio al prigioniero sul blocco di derivazione (Figura 25).

6. Installate il morsetto e la guarnizione del vano sull'unità motrice con la vite a testa flangiata (Figura 23).
7. Disponete la terminazione anteriore del cablaggio dirigendola sotto la piattaforma dell'operatore nella parte frontale dell'unità motrice (Figura 26).

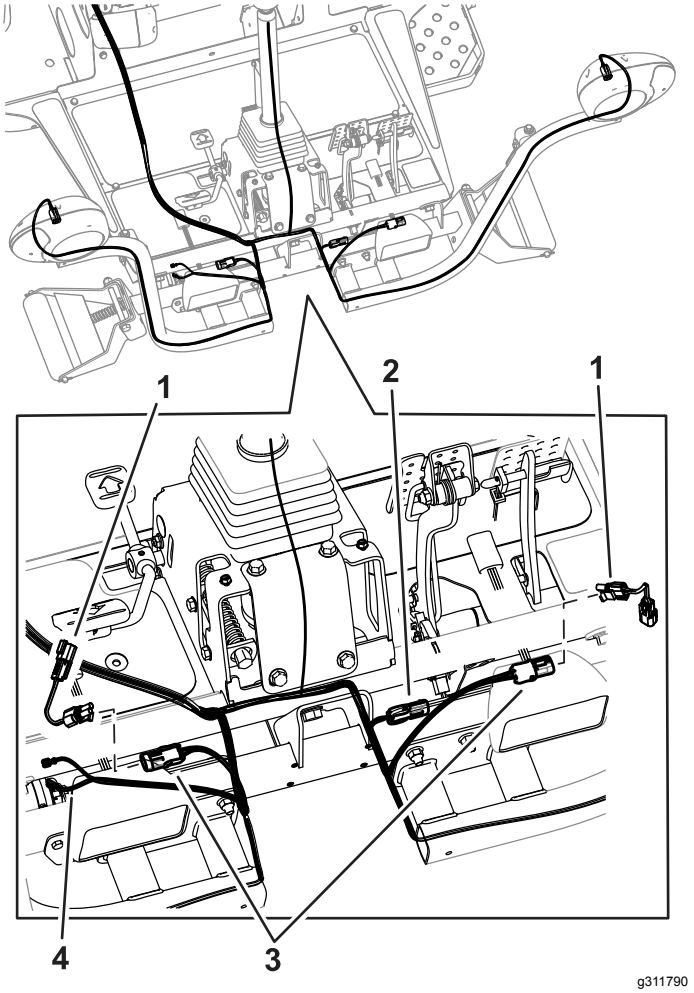

g311790

Figura 26

1. Cablaggio preassemblato del ponticello per le macchine con fari LED
2. Connettore del freno per macchine con fari alogeni
3. Connettori per fari
4. Connettori dell'avvisatore acustico

Nota: Utilizzate la Figura 27 o la Figura 15 per determinare quali fari avete.

8. Per le macchine con fari LED, montate i cablaggi preassemblati dei ponticelli illustrati nella Figura 26.
9. Avvitate ciascun connettore del cablaggio nella relativa staffa delle luci e collegatelo al faro (Figura 26).
10. Collegate il cavo del cablaggio con i 2 connettori all'avvisatore acustico (Figura 26).
11. Posizionate la copertura della pedana sopra il telaio (Figura 27).
12. Collegate i connettori del cablaggio preassemblato del kit luci ai fari della copertura (Figura 27).

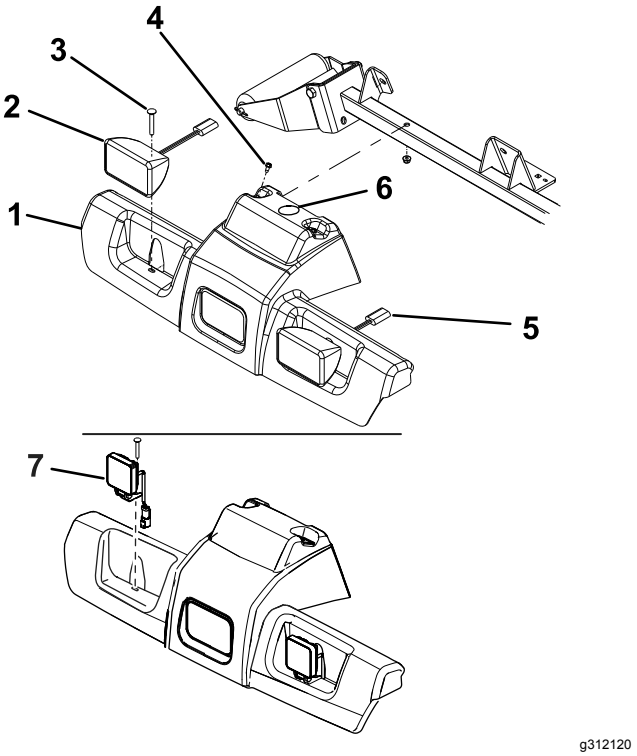

g312120

Figura 27

1. Copertura della pedana
2. Faro alogeno
3. Bullone a testa tonda e dado
4. Viti a testa rondella e dadi
5. Connettori a filo del faro
6. Foro per clip cablaggio preassemblato
7. Faro LED

---

13. Fissate la copertura e i fari al telaio con i 2 bulloni a testa tonda e i dadi rimossi in precedenza (Figura 27).
14. Disponete il cablaggio elettrico dirigendolo verso il gruppo della staffa del piantone sul piantone stesso.
15. Inserite i connettori in interruttori di pericolo, indicatore di direzione, avvisatore acustico e modulo lampeggiatore (Figura 28).

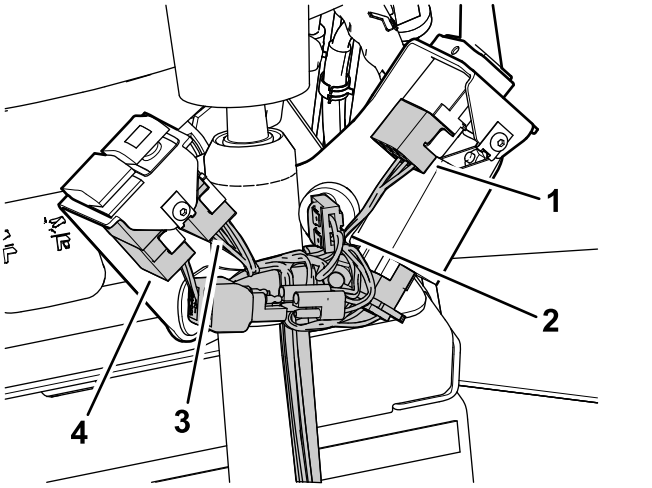

g312684

Figura 28

1. Connettore degli indicatori di direzione
2. Connettore dell'avvisatore acustico
3. Connettore delle luci di emergenza
4. Connettore della luce di segnalazione

16. Installate il coperchio sul gruppo staffa del piantone con 2 viti a testa tonda a esagono incassato come mostrato in Figura 29.

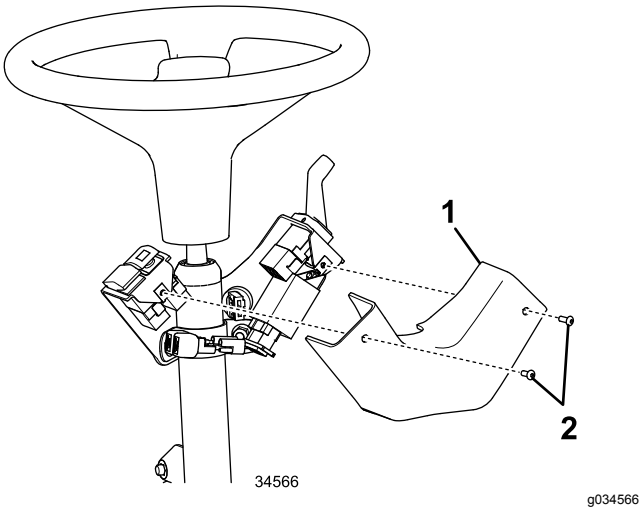

g034566

Figura 29

1. Coperchio
2. Vite a testa tonda a esagono incassato

17. Fissate il cablaggio al piantone con il serracavo inserito nelle scanalature nella staffa di montaggio del piantone; fate riferimento a Figura 14
18. Disponete il cablaggio posteriore destro sotto il lato destro dell'unità motrice verso il fanale posteriore destro (Figura 30).

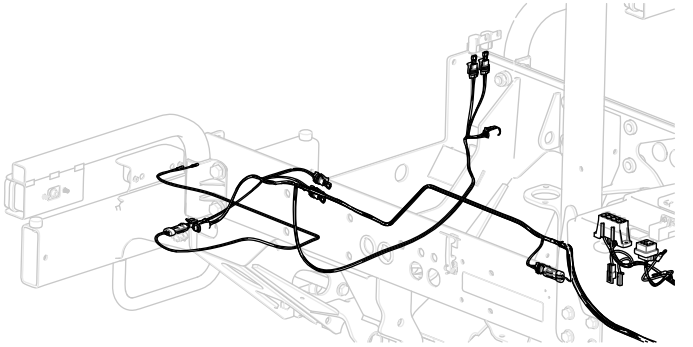

g034579

Figura 30

19. Collegate il connettore del cablaggio al connettore del fanale.
20. Disponete il cablaggio posteriore sinistro sotto il lato sinistro dell'unità motrice verso il fanale posteriore sinistro (Figura 30).

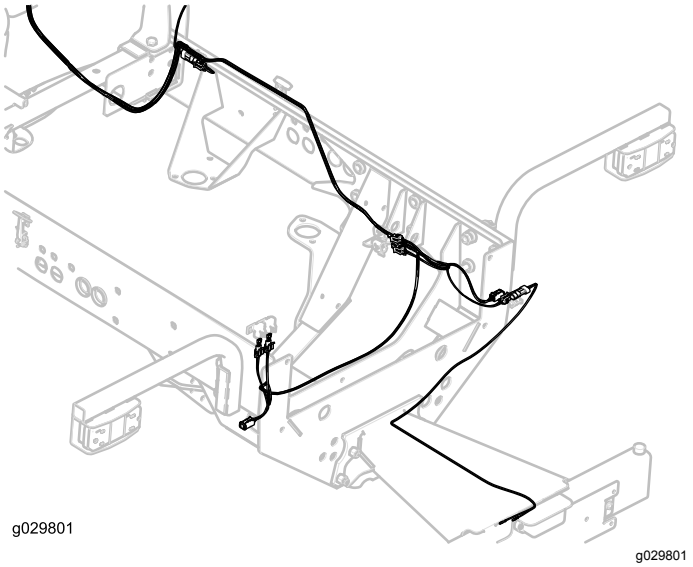

g029801

g029801

Figura 31

21. Collegate il connettore del cablaggio al connettore del fanale.
22. Disponete il cablaggio dirigendolo verso la luce della targa e collegate il connettore del cablaggio al connettore della luce (Figura 31).

    Importante: **Fissate il cablaggio con fascette per cavi, in modo che non tocchi parti che possono scaldarsi o entrare in movimento.**

23. Montate eventuali componenti rimossi dall'unità motrice per disporre il cablaggio preassemblato.

12

Montaggio dei fusibili e dell'adesivo

Parti necessarie per questa operazione:

3	Fusibile (10 A)
1	Fusibile (15 A)
1	Adesivo del portafusibili

Procedura

1. Inserite i 3 fusibili (10 A) e un fusibile (15 A) negli slot sul portafusibili (Figura 32).

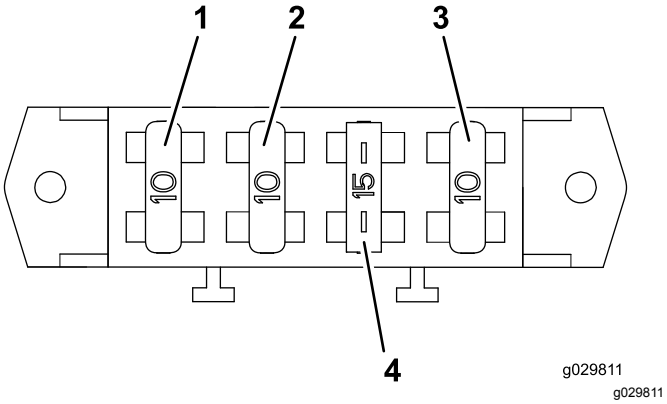

Figura 32

1. Fusibile (10 A)
2. Fusibile (10 A)
3. Fusibile (10 A)
4. Fusibile (15 A)

2. Montate l'adesivo del portafusibili sul coperchio del vano portaoggetti (Figura 33).

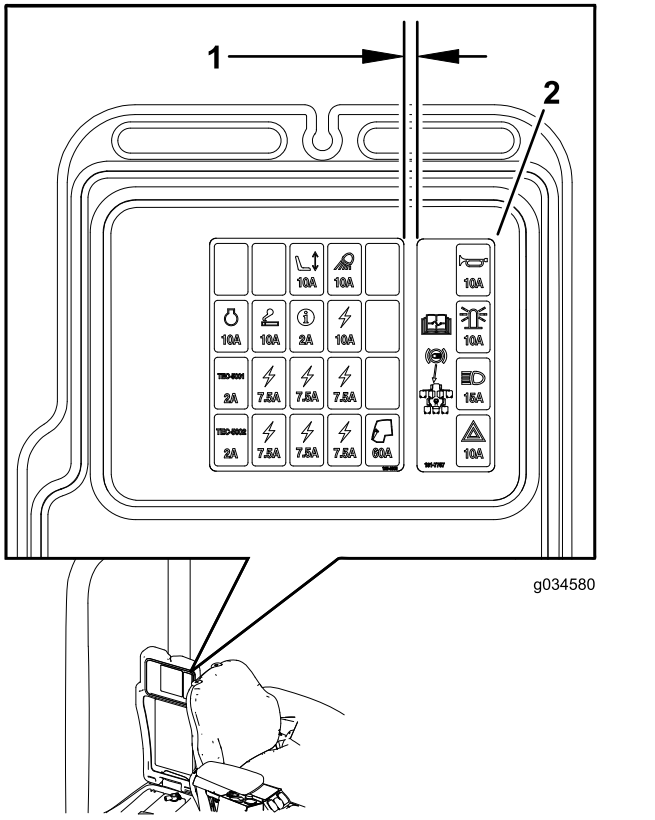

Figura 33

1. 6 mm
2. Adesivo del portafusibili

13

Montaggio delle piastre di montaggio degli adesivi

Parti necessarie per questa operazione:

2	Piastra
4	Adesivi
4	Vite a testa esagonale (¼" x 2½")
4	Dado di bloccaggio (¼")

Procedura

1. Allineate le piastre con i fori preesistenti nelle staffe del kit luci (Figura 34).

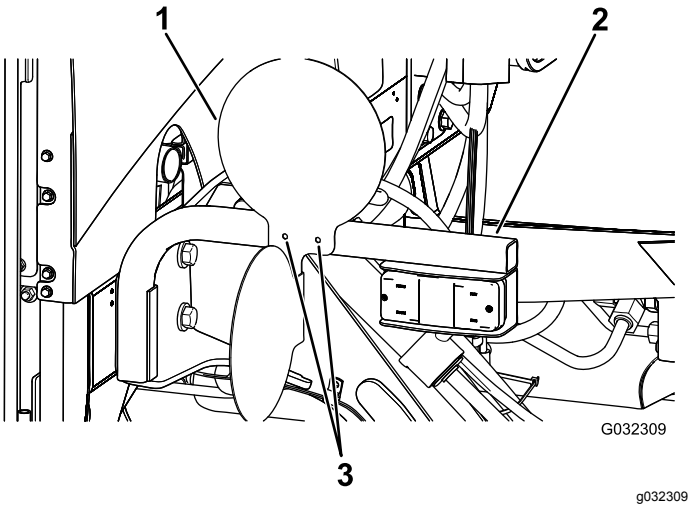

Figura 34
Illustrazione del lato destro

1. Piastra
2. Staffa del kit luci
3. Fori

2. Fissate le piastre alle staffe del kit luci con 4 viti a testa esagonale (¼" x 2½") e 4 dadi di bloccaggio (¼") come mostrato nella Figura 35.

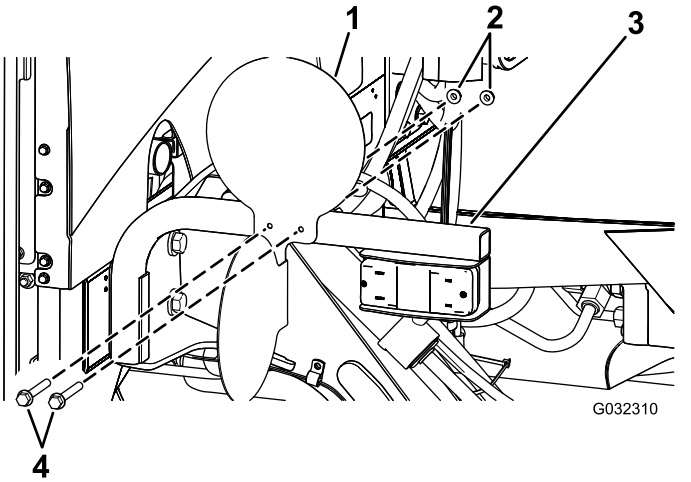

Figura 35
Illustrazione del lato destro

1. Piastra
2. Dadi di bloccaggio (¼")
3. Staffa del kit luci
4. Viti a testa esagonale (¼" x 2½")

3. Applicate gli adesivi sulla superficie rivolta verso l'esterno delle piastre (Figura 36).

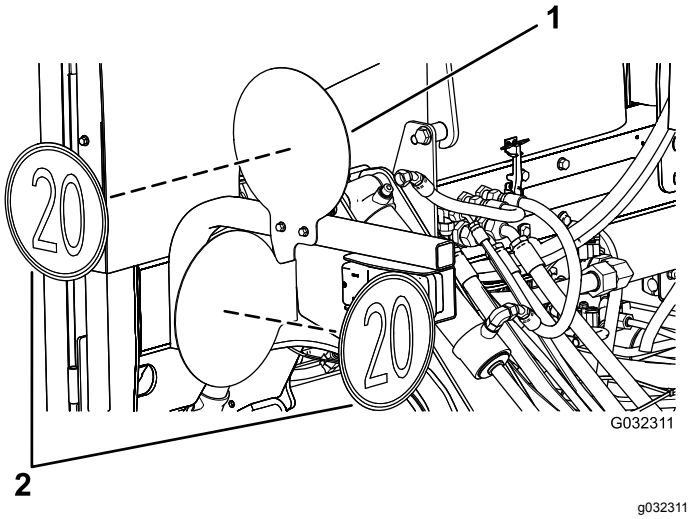

Figura 36
Illustrazione del lato destro

1. Piastra
2. Adesivi

14

Collegamento della batteria

Non occorrono parti

Procedura

Collegate la batteria; fate riferimento al *Manuale dell'operatore* della vostra macchina.

Funzionamento

Comandi

Interruttore luci di emergenza

Premete l'interruttore delle luci di emergenza (Figura 37) in posizione On per attivare le luci di emergenza lampeggianti anteriori e posteriori.

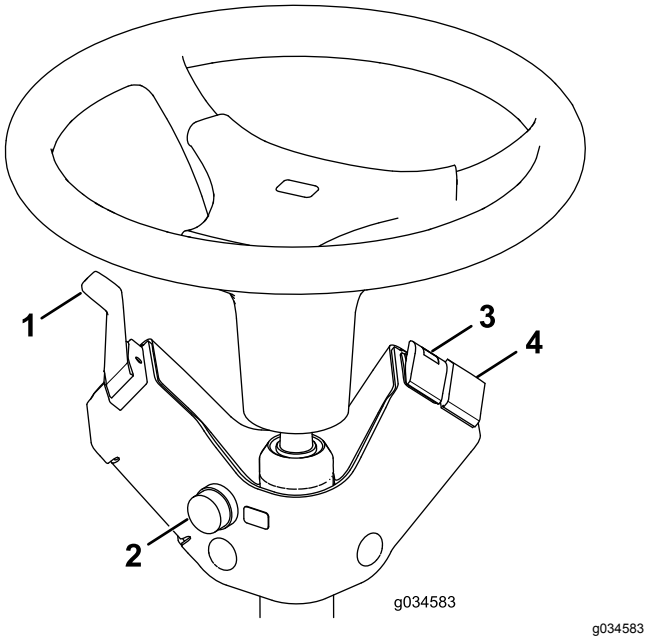

Figura 37

1. Interruttore indicatori di direzione
2. Pulsante dell'avvisatore acustico
3. Interruttore luci di emergenza
4. Interruttore della luce di segnalazione (opzionale)

Interruttore degli indicatori di direzione

Spingete verso il basso sul lato sinistro dell'interruttore degli indicatori di direzione (Figura 37) per attivare il segnale di svolta a sinistra. La posizione centrale è spenta.

Spingete verso il basso sul lato destro dell'interruttore degli indicatori di direzione (Figura 37) per attivare il segnale di svolta a destra. La posizione centrale è spenta.

Interruttore della luce di segnalazione (opzionale)

Premete l'interruttore della luce di segnalazione (Figura 37) per attivare la luce di segnalazione.

Pulsante dell'avvisatore acustico

Premete il pulsante dell'avvisatore acustico (Figura 37) per attivare l'avvisatore acustico.

Orientamento dei fari

1. Allentate i dadi di fissaggio e posizionate ogni faro in modo tale che punti esattamente diritto.
2. Serrate ciascun dado di fissaggio quanto basta a mantenere il faro in posizione.
3. Collocate un pezzo di lamiera piatta sulla parte frontale del faro.
4. Applicate un rapportatore magnetico sulla piastra.
5. Tenendo in posizione l'insieme così ottenuto, con cautela inclinate il faro di 3 gradi verso il basso, quindi serrate il dado.
6. Ripetete l’operazione con l’altro faro.



Count on it.