Form No. 3437-346 Rev A

公道走行キット

Groundsmaster® 4500-D, 4700-D および Reelmaster® 7000-D トラクションユニット用

モデル番号 30667

取り付け要領

取り付け

付属部品

すべての部品がそろっているか、下の表で確認してください。

手順	内容	数量	用途
1	必要なパーツはありません。	–	バッテリーの接続を外します。
2	必要なパーツはありません。	–	取り付け用の穴を開ける。
3	右側ヘッドライトブラケット 左側ヘッドライトブラケット ボルト⅜" x 2½" フランジナット⅜" ワッシャ⅜" x ⅞" ゴム製ハンガー スペーサ ボルト5/16" x 1⅝" フランジナット5/16" 右側ヘッドライトアセンブリ 左側ヘッドライトアセンブリ ベントプレートブラケット	1 1 6 6 8 2 4 4 4 1 1 2	ヘッドライトを取り付けます。
4	ホーン警笛 ホーンブラケット ボルト⅜" x ⅝" フランジナット⅜" ボルト¼" x 2" ナット¼"	1 1 1 1 2 2	ホーンを取り付けます。
5	リレースイッチ 鋸歯付き六角ヘッドフランジボルト#8 x ½" ロックナット#8	1 1 1	リレースイッチを取り付け、デカルを貼り付ける。

© 2020—The Toro® Company
8111 Lyndale Avenue South
Bloomington, MN 55420

製品の登録は www.Toro.com.

CE

この文書は翻訳です。 (JA)
Printed in the USA
禁無断転載

3437-346 A

手順	内容	数量	用途
6	コラムブラケット フラッシャモジュール ON-OFF-ON ロッカースイッチ ビーコンスイッチ パドルスイッチ ホーンスイッチ ホーンボタン ホーン・デカルパーツ No. 104-6957 六角ソケットボタンヘッドねじ スピードナット	1 1 1 1 1 1 1 1 1 2	フラッシャモジュールとスイッチをコラムブラケットに取り付けます。
7	ステアリングコラムブラケット コラム取り付けブラケット キャリッジボルト⅜" x ¾" フランジナット⅜" ウレタン ケーブルタイ	1 1 2 2 1 1	コラムブラケットアセンブリをステアリングコラムに取り付けます。
8	キャリッジボルト#10 x ⅝" ロックナット#10 センサープレート フランジナット¼" ブレーキセンサーブラケット ボルト¼" x ¾" スロット付きねじ#6 x 1" ワッシャ#6 ブレーキセンサー ロックナット#6	1 1 1 2 1 2 2 4 1 2	ブレーキセンサーブラケットを取り付けます。
9	左側ランプブラケット 右側ランプブラケット ねじ⅝" x 3" 平ワッシャ ジャムナット⅝" 後ランプアセンブリ	1 1 4 4 2 2	後ランプを取り付ける.
10	プレートライト プレートブラケット ねじ#10 x ⅝" ロックナット (#10) タッピングねじ5/16" x ½"	1 1 2 2 2	ナンバープレートブラケットを取り付けます。
11	ワイヤハーネス スイッチパネルエンクロージャのカバー ねじ#10 x ½" 取り付け用パッド ケーブルタイ ジャンパワイヤハーネスLED ヘッドライトのみ	1 1 3 3 11 2	ワイヤハーネスを取り付けます。
12	ヒューズ10 A ヒューズ15 A ヒューズボックス用デカル	3 1 1	ヒューズブロックにヒューズを取り付けます。

手順	内容	数量	用途
13	プレート デカル 六角ヘッドねじ¼" x 2½" ロックナット¼"	2 4 4 4	デカル貼り付けプレートを取り付けます。

1

バッテリーの接続を外す

必要なパーツはありません。

手順

1. 平らな場所に駐車する。
2. 駐車ブレーキを掛ける。
3. カッティングユニットを下降させる。
4. エンジンを止め、キーを抜き取る。
5. バッテリーの接続を外す; マシンの*オペレーターズマニュアル*を参照。

2

取り付け用の穴を開ける

必要なパーツはありません。

ヘッドライトとワイヤハーネスに穴を開ける

1. ヘッドライトをトラクションユニットのフレームに固定しているキャリッジボルト2本のナットを外す図 1。
2. プラットフォームシュラウドの上部をフレームに固定しているタップねじ2本を外す図 1。
3. ヘッドライトのワイヤコネクタを外して、シュラウドをフレームから外す図 1。

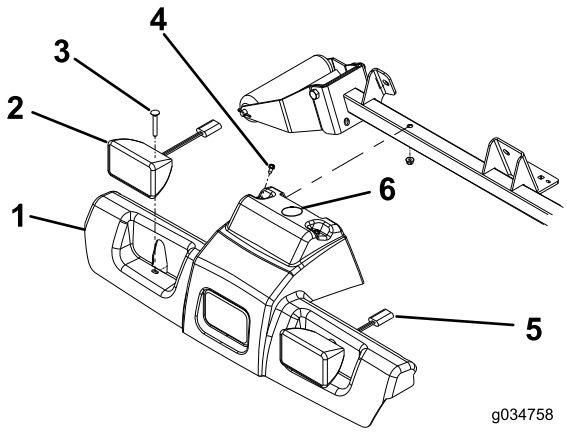

g034758

図 1

1. プラットフォームシュラウド
2. ヘッドライトアセンブリ 図はハロゲンランプ
3. キャリッジボルト2本
4. タッピングねじ2本
5. ヘッドライトコネクタ
6. ここに 38 mmの穴を開ける.

4. プラットフォームシュラウドの図 1に示す位置に 38 mm の穴を開ける。
5. 図 2に示す位置に、直径 10mm の穴を 6 ヶ所、ローラサポートチューブの両方の壁を貫通するように開ける。

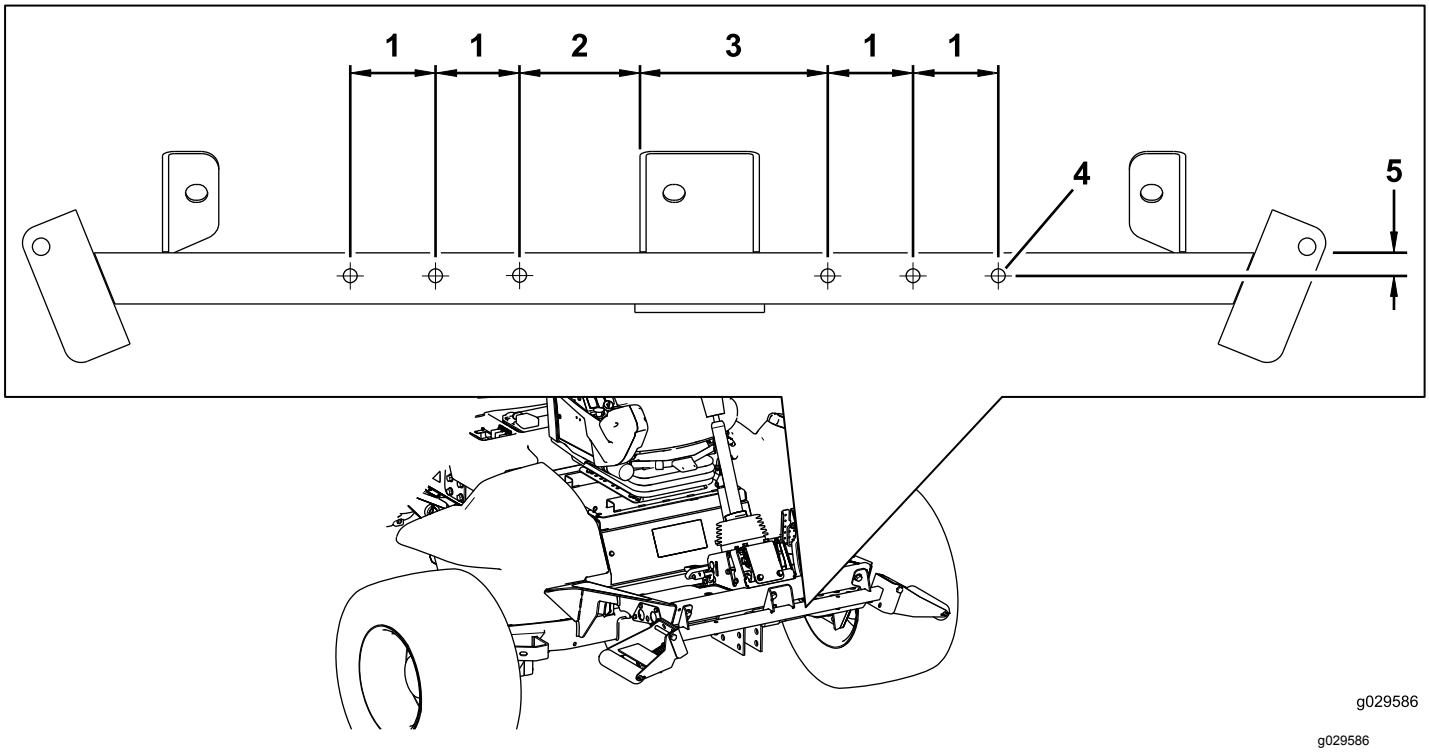

図 2

1. 64 mm
2. 89 mm
3. 140 mm
4. 直径 10 mm
5. 19 mm

ホーンブラケット用の穴を開ける

図 3に示す位置に、直径 7mm の穴を 2 ヶ所、ローラサポートチューブの両方の壁を貫通するように開ける。

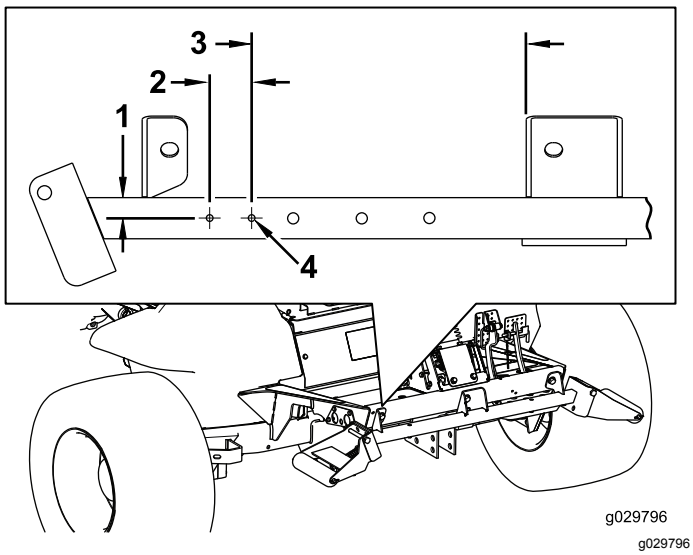

図 3

1. 19 mm
2. 38 mm
3. 254 mm
4. 直径 7 mm

前フットレストにブレーキペダルスイッチ用の穴を開ける

図 4に示す位置に、直径 7mm の穴を 2 ヶ所、前フットレストを貫通するように開ける。

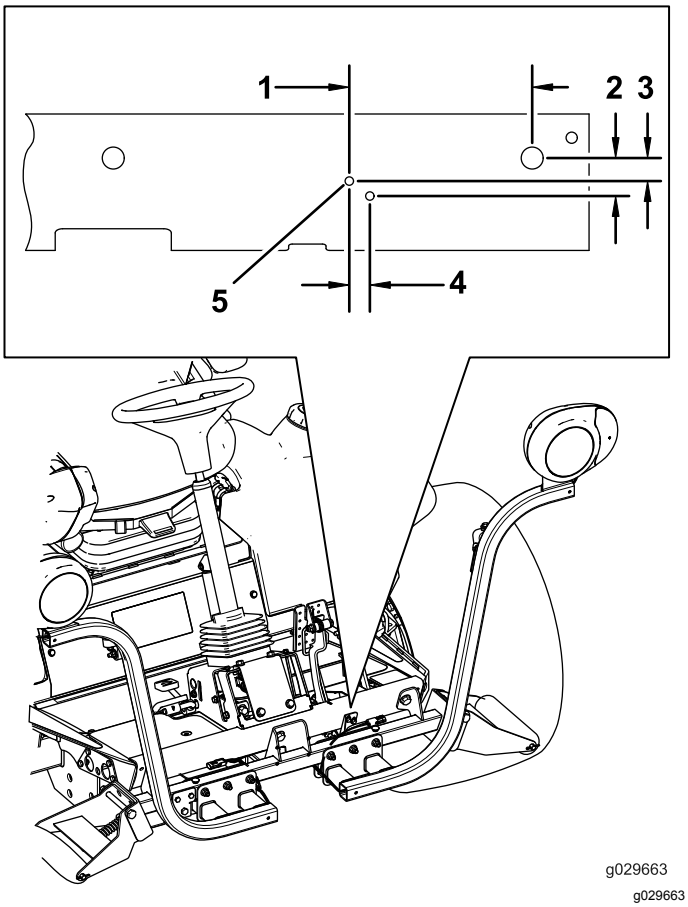

図 4

1. 155 mm
2. 32 mm
3. 19 mm
4. 17 mm
5. 直径 7 mm

後バンパーにナンバープレート用の穴を開ける

図 5に示された位置に、直径 7.1 mm の穴を 2 ヶ所、後バンパーの外壁を貫通するように開ける。

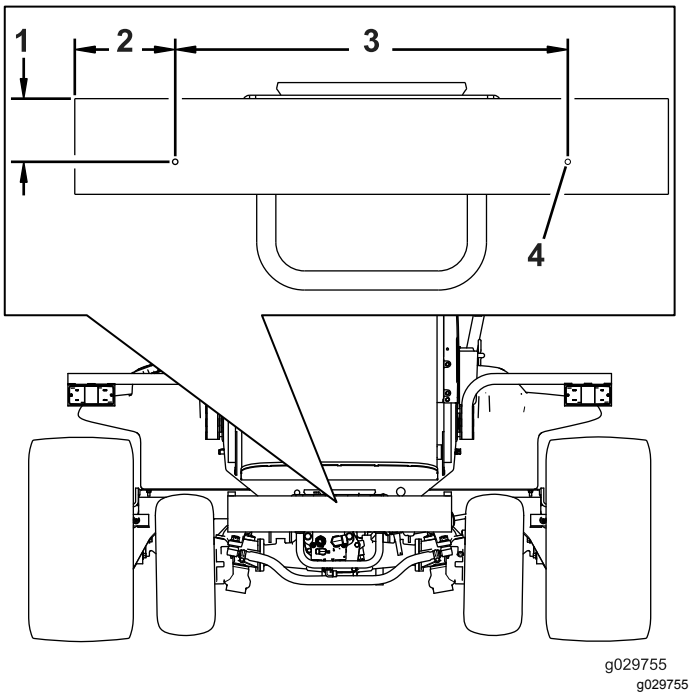

図 5

1. 83 mm
2. 133 mm
3. 520.7 mm
4. 7.1 mm の穴をあける

3

ヘッドライトを取り付ける

この作業に必要なパーツ

1	右側ヘッドライトブラケット
1	左側ヘッドライトブラケット
6	ボルト⅜" x 2½"
6	フランジナット⅜"
8	ワッシャ⅜" x ⅞"
2	ゴム製ハンガー
4	スペーサ
4	ボルト5/16" x 1⅝"
4	フランジナット5/16"
1	右側ヘッドライトアセンブリ
1	左側ヘッドライトアセンブリ
2	ベントプレートブラケット

ヘッドライトブラケットを取り付けるROPS付きモデルの場合

1. ローラサポートチューブの前部に、左右のヘッドライトブラケットを固定するボルト⅜" x 2½"6本とフランジナット⅜"を使用し図 6に示すように取り付ける。

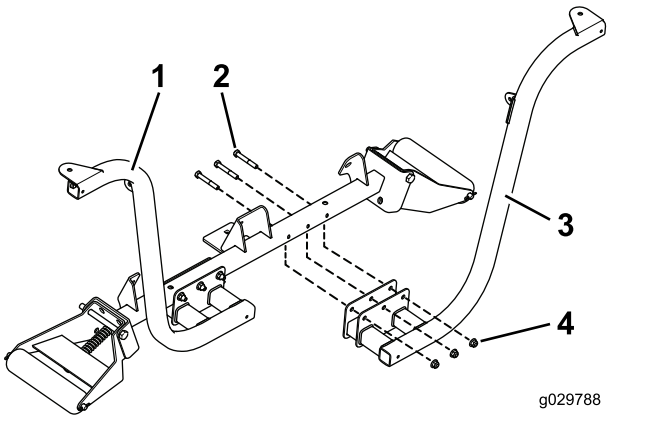

図 6

1. ヘッドライトブラケットを取り付けた状態
2. ボルト⅜" x 2½"
3. ヘッドライトブラケット
4. フランジナット⅜"

注 フランジナットがトラクションユニットの前方を向くように取り付けてください。

2. 左右のヘッドライトを、ヘッドライトブラケット図 7に取り付けるライトに付属している固定具を使用する。

注 ヘッドライトについている方向指示器用レンズが機体の外側にくるように取り付けてください。

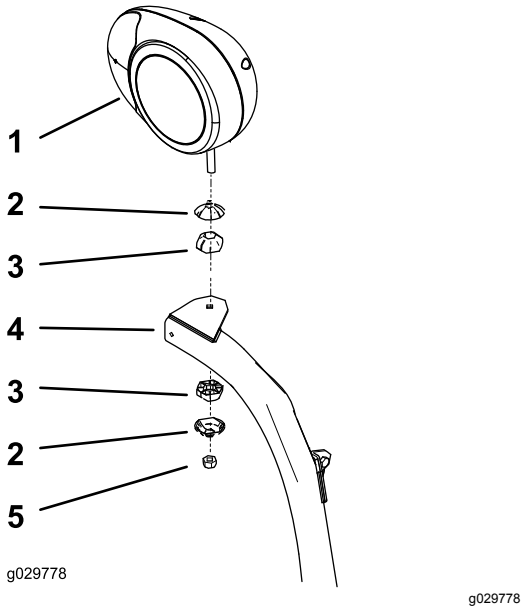

図 7

図は右側ヘッドライトアセンブリ

1. 右側ヘッドライトブラケット
2. 関節ジョイント用シェル
3. 関節ジョイント
4. ヘッドライトアーム
5. ロックナット10mm

3. ロックナットを締め付けてヘッドライトをブラケットにしっかりと固定する。

注 ロックナットを締めすぎないように注意すること。

ヘッドライトブラケットを取り付けるキャブ付きモデルの場合

1. キャブの前下パネルの上側の左右のコーナー部に、ベントプレートブラケットを取り付ける既存のねじを使って 図 8のように取り付ける。

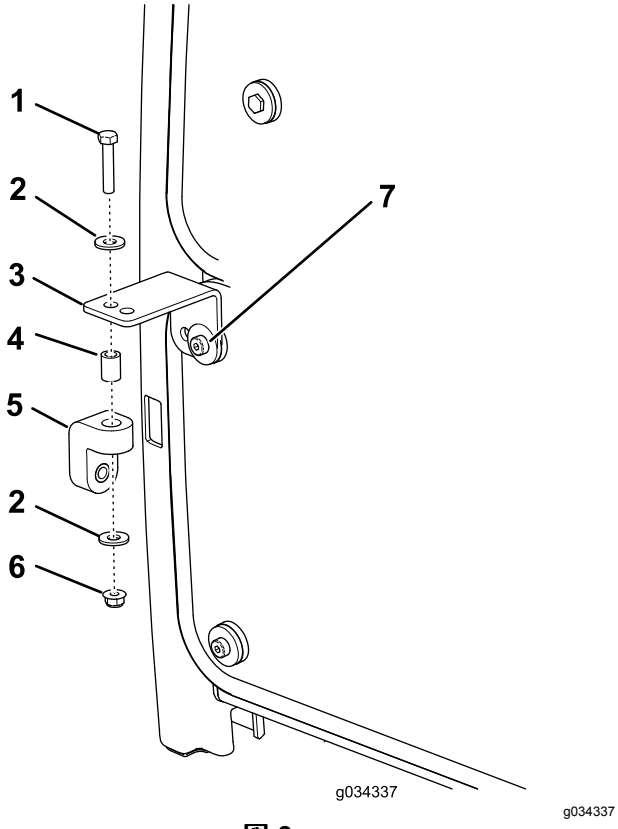

図 8

1. ボルト5/16" x 1⅝"
2. ワッシャ
3. ベントプレートブラケット
4. スペーサ
5. ゴム製ハンガー
6. フランジナット5/16"
7. ねじ既存のもの

2. 各ベントプレートブラケットにゴム製ハンガーを仮止めするボルト5/16" x 1⅝"、ワッシャ⅜"、スペーサ、フランジナット5/16"を使用し、図 8のように取り付ける。
3. ローラサポートチューブの前部に、左右のヘッドライトブラケットを仮止めする語⅜" x 2½"6本とフランジナット⅜"を使用する。ブラケットは 図 9のように組み付ける。

   注 ベントプレートブラケットの穴と、ゴム製ハンガーの穴を整列させてください。

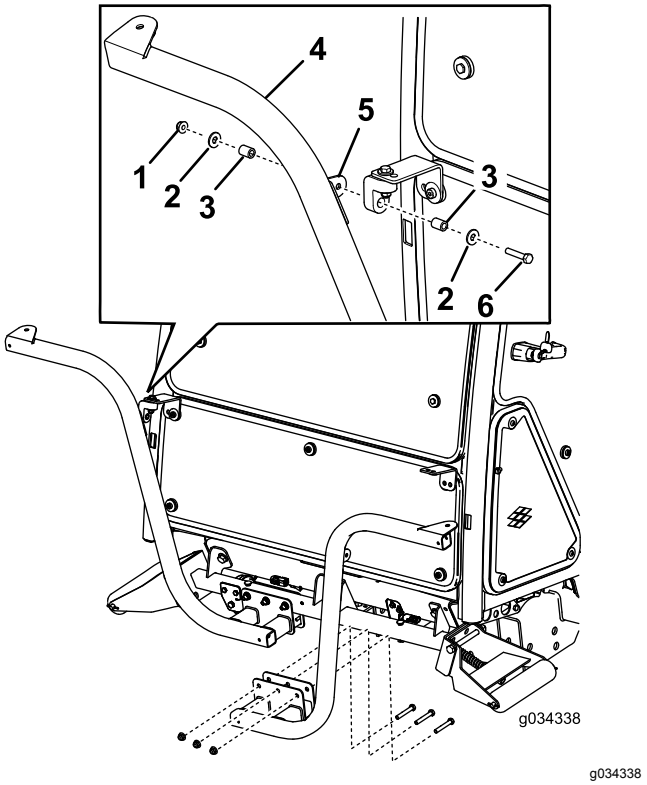

図 9

1. ナット(5/16"
2. ワッシャ
3. スペーサ
4. ヘッドライトブラケット
5. ブラケットのタブ
6. ボルト5/16" x 1⅝"

4. 左右のヘッドライトアセンブリを、ヘッドライトブラケット図 7に取り付けるキットに付属している固定具を使用する。

   注 ヘッドライトについている方向指示器用レンズが機体の外側にくるように取り付けてください。
5. ロックナットを締め付けてヘッドライトをブラケットにしっかりと固定する。

注 ロックナットを締めすぎないように注意すること。

注 CE適合の場合、前後のキャブライトの使用が認められません。以下の手順で既存の前キャブライトと後キャブライトを使用できないようにしてください

- **前**-キャブの屋根からランプを外して、ランプについている配線を廃棄する。ランプを元通りに取り付ける。
- **後**-レンズを固定しているねじを外す。電球を取り出して、レンズを元通りに取り付ける。

4

ホーンを取り付ける

この作業に必要なパーツ

1	ホーン警笛
1	ホーンブラケット
1	ボルト⅜" x ⅝"
1	フランジナット⅜"
2	ボルト¼" x 2"
2	ナット¼"

手順

1. ホーンブラケットにホーンストラップを取り付けるボルト⅜" x ⅝"とフランジナット⅜"を使用して図 10のように取り付ける。

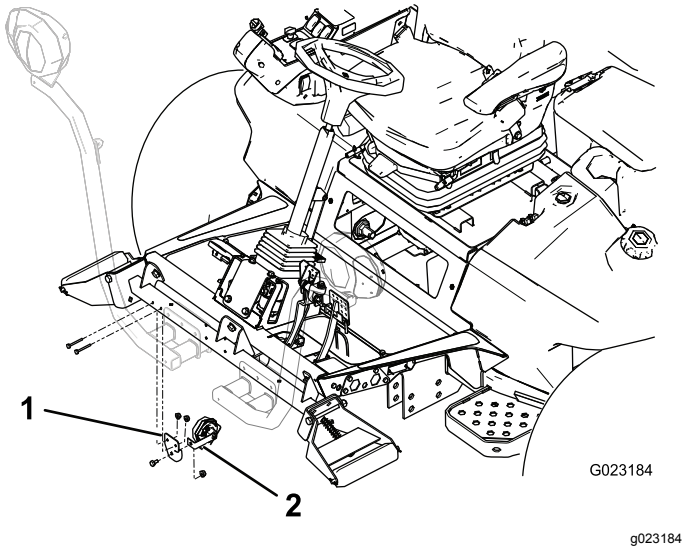

図 10

1. ホーンブラケット
2. ホーンストラップ

2. ホーンブラケットを、ローラサポートチューブの背面に取り付けるボルト¼" x 2"2本とナット¼"を使用する。ホーンを回転させて下向きにする図 10。

5

リレースイッチを取り付ける

この作業に必要なパーツ

1	リレースイッチ
1	鋸歯付き六角ヘッドフランジボルト#8 x ½"
1	ロックナット#8

手順

リレースイッチをバッテリーカバーの下に固定する鋸歯付き六角ヘッドフランジボルト#8 x ½"とロックナット#8を使用して図 11のように取り付ける。

注 ボルトを締めすぎないように注意してください。

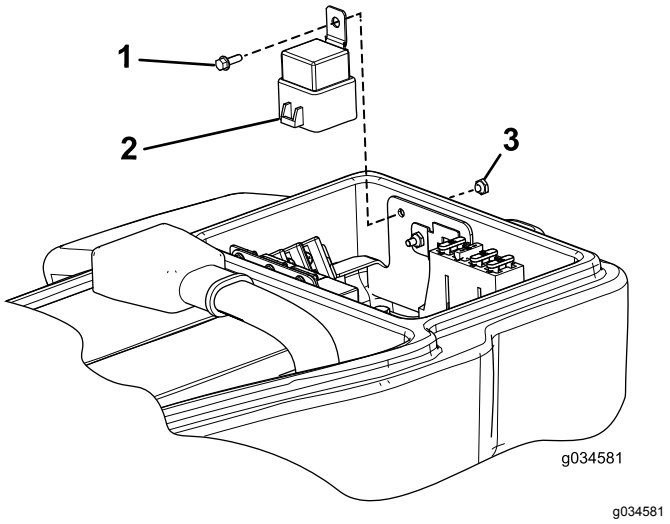

図 11

1. 鋸歯付き六角ヘッドフランジボルト#8 x ½"
2. リレースイッチ
3. ロックナット

6

フラッシャモジュールとスイッチをコラムブラケットに取り付ける

この作業に必要なパーツ

1	コラムブラケット
1	フラッシャモジュール
1	ON-OFF-ON ロッカースイッチ
1	ビーコンスイッチ
1	パドルスイッチ
1	ホーンスイッチ
1	ホーンボタン
1	ホーン・デカルパーツ No. 104-6957
1	六角ソケットボタンヘッドねじ
2	スピードナット

手順

1. 図 12のように各部材を取り付ける。

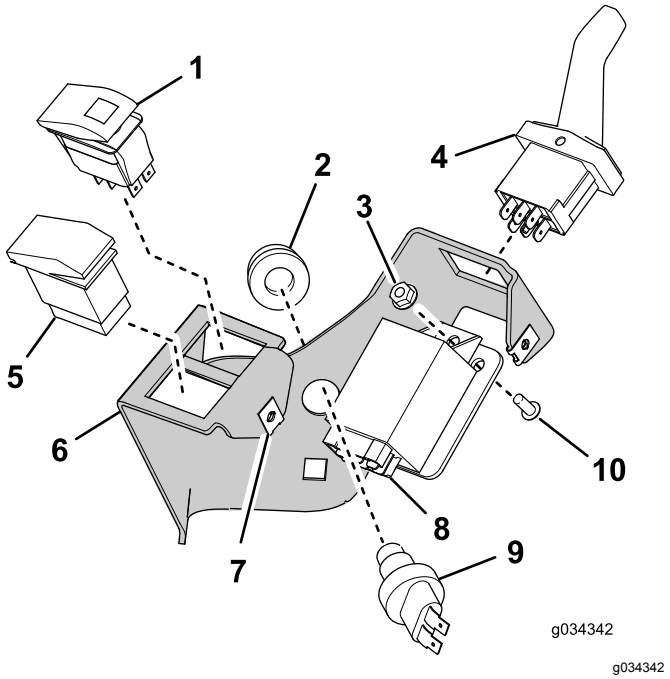

g034342

図 12

1. ON-OFF-ON ロッカースイッチ
2. ホーンボタン
3. ロックナット
4. パドルスイッチ
5. ビーコンスイッチ
6. コラムブラケット
7. スピードナット2個
8. フラッシャモジュール
9. ホーンスイッチ
10. 六角ソケットボタンヘッドねじ

2. 図 13に示すように、ホーンのデカルP/N 104/6957を取り付ける。

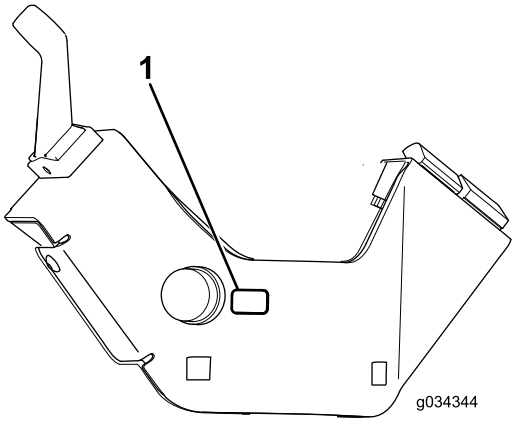

g034344

図 13

1. ホーンのデカルP/N 104-6957

7

コラムブラケットアセンブリをステアリングコラムに取り付ける

この作業に必要なパーツ

1	ステアリングコラムブラケット
1	コラム取り付けブラケット
2	キャリッジボルト⅜" x ¾"
2	フランジナット⅜"
1	ウレタン
1	ケーブルタイ

手順

1. 図 14 のように、ステアリングコラムにウレタンを取り付ける。

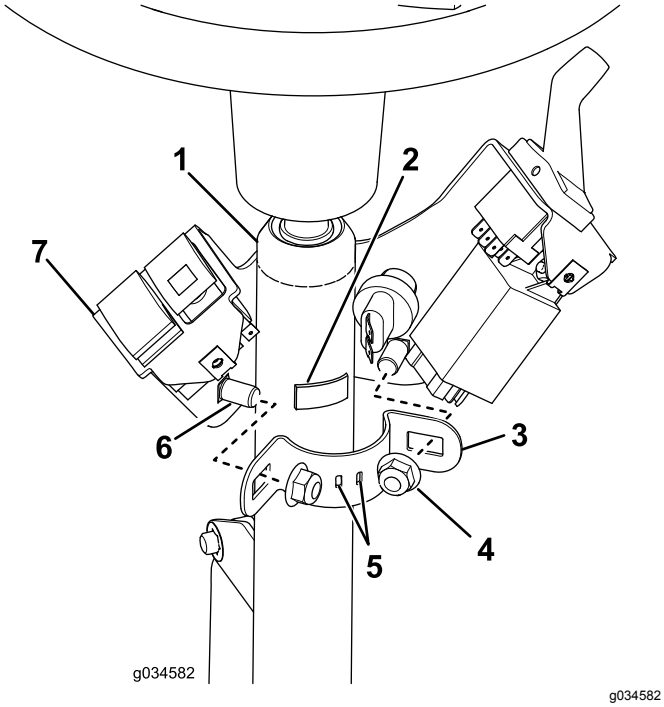

g034582

図 14

1. ステアリングコラム
2. ウレタン
3. コラム取り付けブラケット
4. ロックナット⅜"2個
5. これらのスロットにケーブルタイを通す。
6. キャリッジボルト, ⅜" x ¾" 2本
7. コラムブラケットアセンブリ

2. コラム取り付けブラケットのスロットにケーブルタイを通す。タイの両端が外側になるように通し、結束はまだ行わない。
3. ステアリングコラムに、ステアリングコラムブラケットを取り付ける取り付けブラケット、キャリッジボルト2本、フランジナット2個を使用する図 14。

重要 **ステアリングコラムブラケットの上部が、ステアリングコラム上部よりも 21 mm 低くなるのが正しい取り付けです。**

重要 **ボルト・ナットを19 24N·m9.3 11.8kg.m = 14 18ft-lbにトルク締めします。キャリッジボルトを締め付けすぎるとステアリングコラムブラケットが変形するので注意してください。**

8

ブレーキセンサーブラケットを取り付ける

この作業に必要なパーツ

1	キャリッジボルト#10 x ⅝"
1	ロックナット#10
1	センサープレート
2	フランジナット¼"
1	ブレーキセンサーブラケット
2	ボルト¼" x ¾"
2	スロット付きねじ#6 x 1"
4	ワッシャ#6
1	ブレーキセンサー
2	ロックナット#6

手順

注 この作業はハロゲンランプ使用モデルでのみ必要です。図 15 でハロゲンランプ仕様かどうかを確認してください。

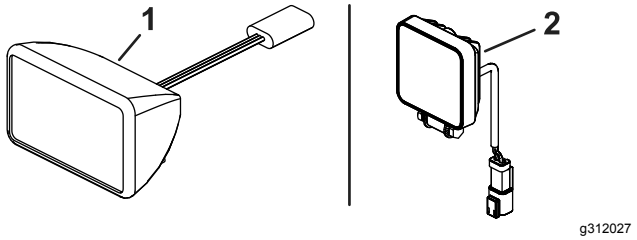

図 15

1. ハロゲンヘッドライト
2. LED ヘッドライト

1. ブレーキペダルレバーに付いている近接センサーアセンブリ図 16を分解し、近接センサー以外の部品をすべて手元に置く。

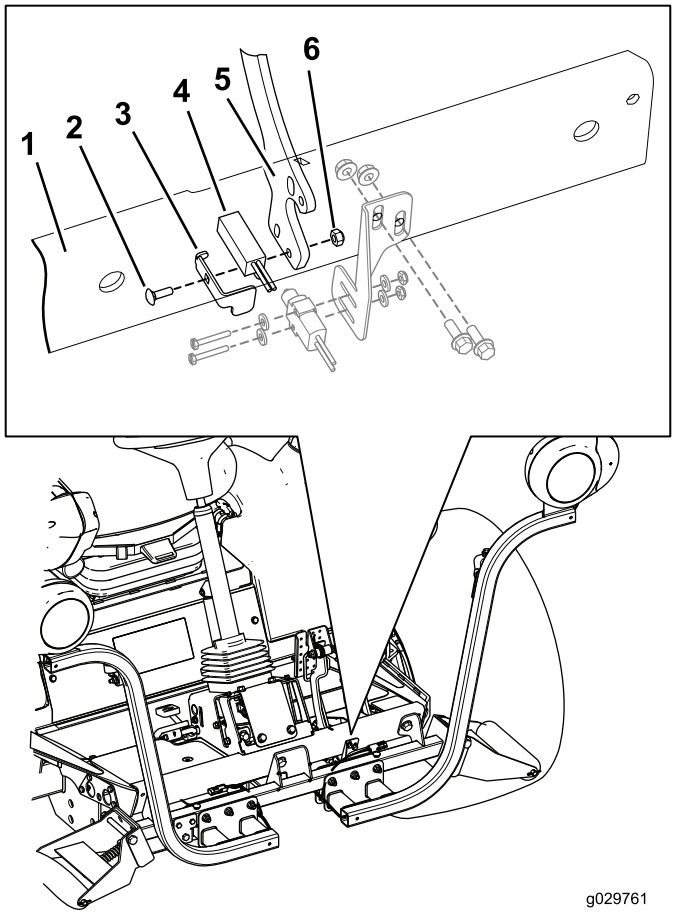

図 16

1. 前面フットレスト
2. キャリッジボルト#10 x ⅝"
3. ブレーキセンサープレート
4. 近接センサー
5. ブレーキペダルレバー
6. ロックナット#10

2. 近接センサーアセンブリをブレーキレバーに組み付けるキャリッジボルト #10 x ⅝"、ブレーキセンサープレート、近接センサー、ロックナット#10を使用し、図 16 のように取り付ける。

   注 ボルトを締めすぎないように注意してください。締め付けすぎるとセンサーが破損します。

3. ブレーキセンサーブラケットを、前側フットレストに取り付けるボルト¼" x ¾"2本、フランジナット¼"2個を使用する。

   注 ブレーキセンサーブラケットを上下させてブレーキセンサーとプレートを整列させてください図 17。

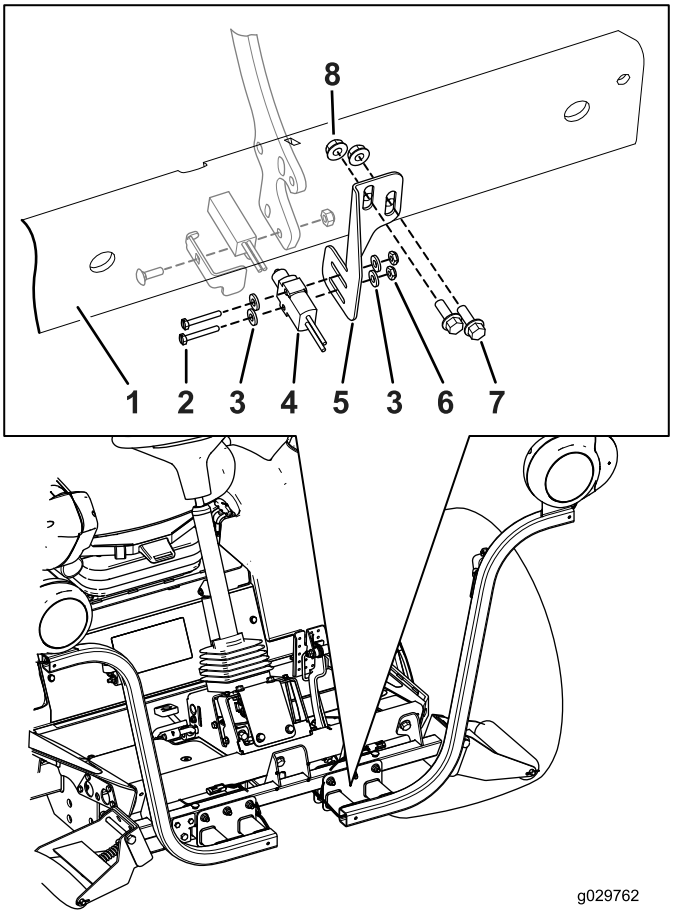

図 17

1. 前面フットレスト
2. スロット付きねじ#6 x 1"
3. ワッシャ #6
4. ブレーキセンサー
5. ブレーキセンサーブラケット
6. ロックナット#6
7. ボルト¼" x ¾"
8. フランジナット (¼")

4. ブレーキセンサーブラケットにブレーキセンサーを仮止めするスロット付きねじ#6 x 1"2本、ワッシャ2枚、フランジナット2個を使用する図 17。
5. ブレーキセンサーのスイッチがセンサープレートを押すように、ブレーキセンサーブラケットの上下位置や、ブレーキセンサーの位置を調整する。
6. 位置が決まったら、ねじ類をすべて締め付けてブレーキセンサーアセンブリの取り付けは終了となる

   - ブレーキセンサーをセンサーブラケットに固定するスロット付きねじ#6 x 1"2本とフランジナット 2 個を確実に締め付ける。

     注 ねじを締めすぎないように注意してください。締め付けすぎるとセンサーが破損します。

   - ブレーキセンサーブラケットを前フットレストに固定するボルト¼" x ¾"2本とフランジナット¼"2個を、10.17-12.43 N·m1.0-1.3 kg.m = 90-110 in-lbにトルク締めする。

重要 **ライトキットの取り付けが終了したら、ブレーキペダルを踏み込んだ時にブレーキセンサーが適切に作動**

することを確認し、必要に応じてブレーキセンサーの再調整を行ってください。

9

後ランプを取り付ける

この作業に必要なパーツ

1	左側ランプブラケット
1	右側ランプブラケット
4	ねじ⅝" x 3"
4	平ワッシャ
2	ジャムナット⅝"
2	後ランプアセンブリ

手順

1. タンク取り付けブラケットを左側フレームレールに固定しているボルト2本、ワッシャ2枚、ナット2個を取り外す図 18。

   注 タンクとブラケットが落ちないように適切に支持する。

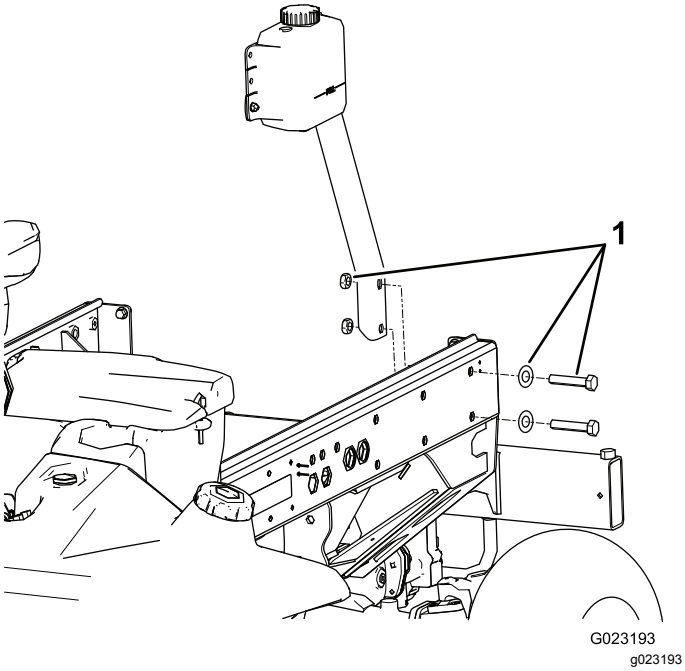

図 18

1. タンクブラケット取り付けボルト、ワッシャ、ナット

2. ブラケットとフレームに、左側ライトブラケットを固定するボルト⅝" x 3"2本、平ワッシャ2枚、ジャムナット2個を使用して図 19のように取り付ける。

   注 ライトブラケットは、左用と右用とで異なります。正しいマウントを使用してください。

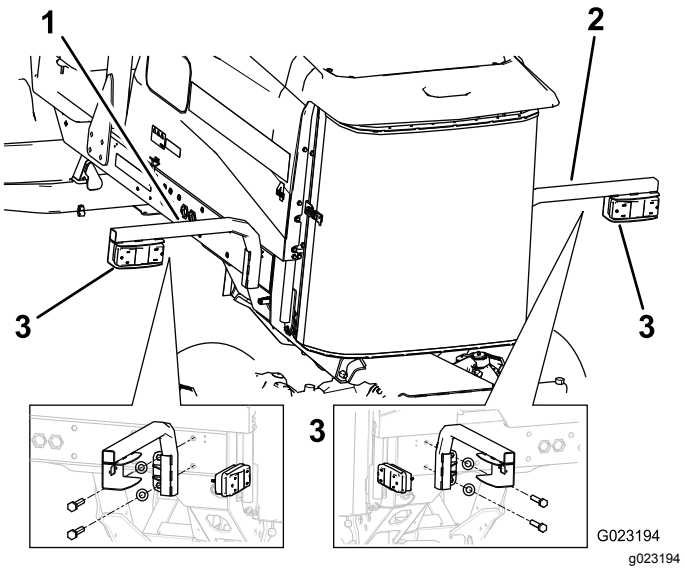

図 19

1. 左側ランプブラケット
2. 右側ランプブラケット
3. リアランプ

3. ライトブラケットにリアランプを取り付け、ライトに付属しているボルトとナットで固定する図 19。

   注 ライトの取り付けに注意してください。プラグがライトブラケットの穴を通っていること、オレンジ色の面が機体の外側を向いているのが正しい取り付け方です。

4. 右側フレームレールからリアボルト2本とワッシャ2枚を外す図 20。

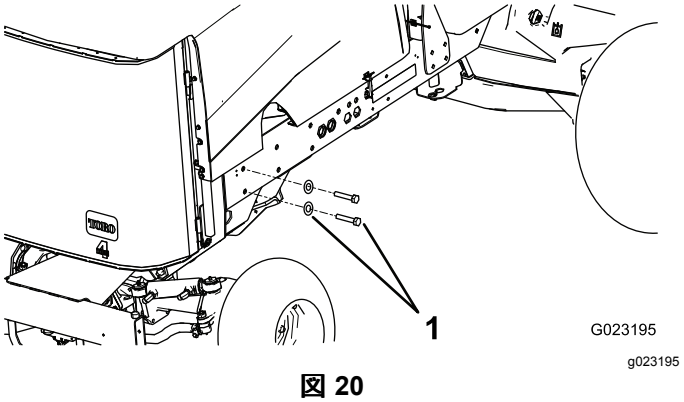

図 20

1. ボルトとワッシャ

5. フレームに、右側ライトブラケットを固定するボルト⅝" x 3"2本、平ワッシャ2枚を使用する図 19。

10

ナンバープレートブラケットを取り付ける

この作業に必要なパーツ

1	プレートライト
1	プレートブラケット
2	ねじ#10 x ⅝"
2	ロックナット (#10)
2	タッピングねじ5/16" x ½"

手順

1. ナンバープレートブラケットに、ランプを取り付けるねじ#10 x ⅝"2本、ロックナット2個を使用する図 21。

   注 ねじを締めすぎないように注意してください。レンズを下向きにし、また、電気コードはナンバープレートブラケットの穴に通してください。

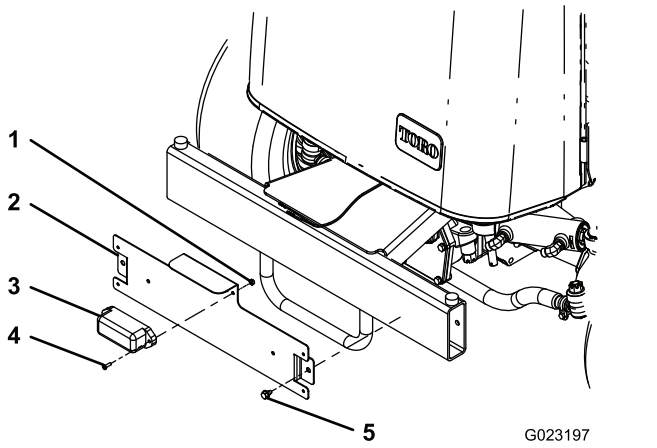

図 21

1. ロックナット#10
2. ナンバープレートブラケット
3. プレートライト
4. ねじ#10 x ⅝"
5. タッピングねじ5/16" x ½"

2. ナンバープレートブラケットをリアバンパーに取り付けるタッピングねじ5/16" x ½"2本を使用して図 21のように取り付ける。

   注 ナンバープレートブラケットは図 21のようにセットする。

11

ワイヤハーネスを取り付ける

この作業に必要なパーツ

1	ワイヤハーネス
1	スイッチパネルエンクロージャのカバー
3	ねじ#10 x ½"
3	取り付け用パッド
11	ケーブルタイ
2	ジャンパワイヤハーネスLED ヘッドライトのみ

手順

以下の説明と図を参考にしてワイヤハーネスを配置してください。

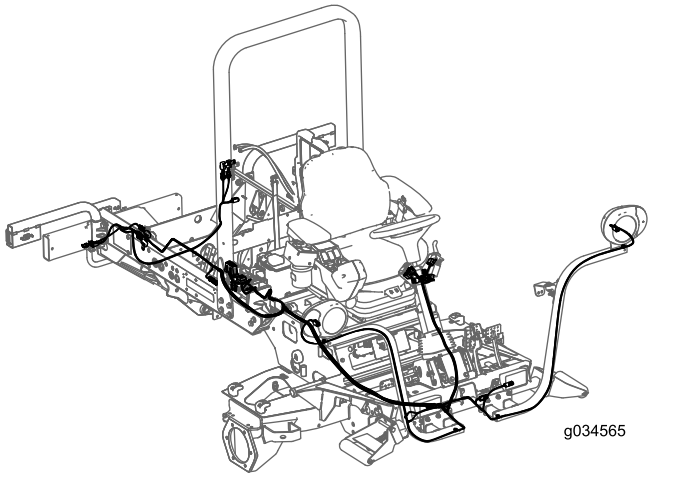

図 22

1. コンパートメントクランプとシールを機体に固定しているフランジヘッドねじを外す図 23。

   注 クランプとシールを外して、ヒューズコンパートメントに手が届くようにする。

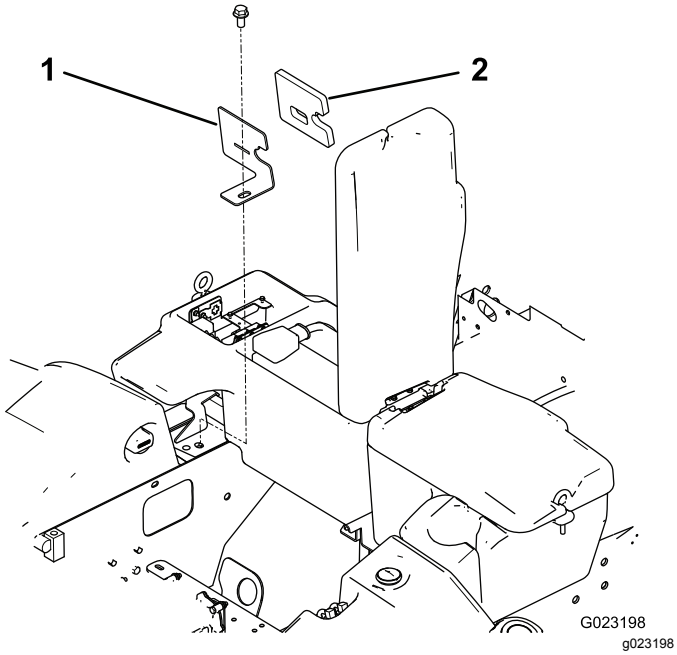

図 23

1. コンパートメントクランプ　　2. シール

2. トラクションユニットの右下から、ワイヤハーネスのヒューズブロック部分を、ヒューズコンパートメントの中に引き入れる図 24。

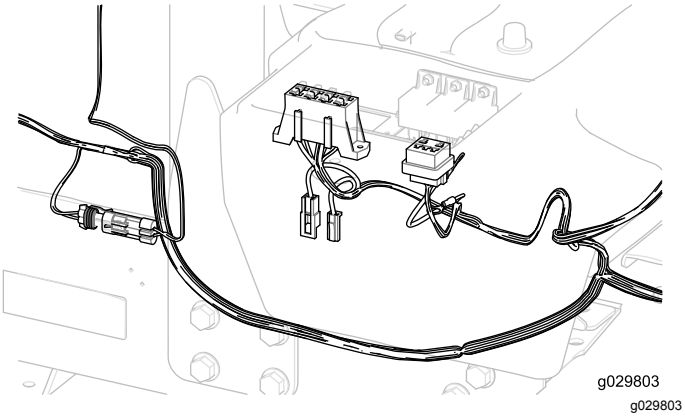

図 24

重要 **ワイヤハーネスを引き回す際に、鋭利な部分にこすってハーネスを傷つけないように、十分注意してください。電気コードが可動部や高温部分に触れないよう、配置を確認してください。ケーブルタイを使ってハーネスを固定する。**

3. ワイヤハーネスのヒューズブロック部分を、既存のヒューズブロックの隣に取り付けるハーネスに付属しているタッピングねじ#8 x ½"2本を使用する図 25。

注 ねじを締めすぎないように注意してください。

4. ハーネスから来ている小さいリング端子を、アース端子ブロックのねじのうちの1本に接続する図 25。

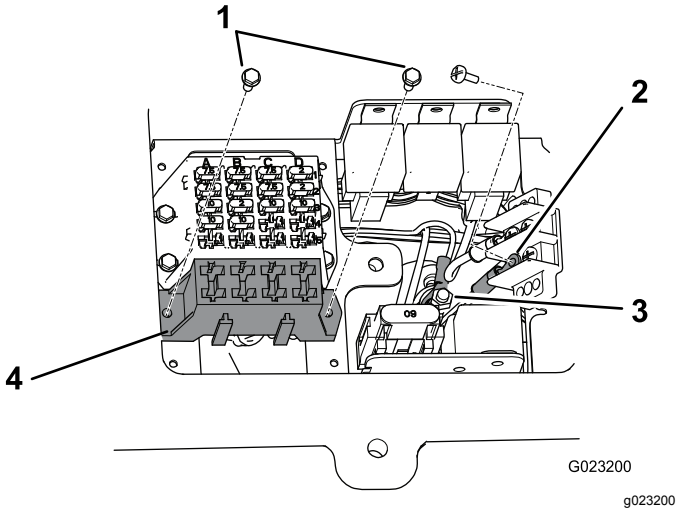

図 25

1. タッピングねじ#8 x ½"
2. アース端子ブロック
3. ジャンクションブロック
4. ワイヤハーネスのヒューズブロック

5. ハーネスから来ている大きいリング端子を、ジャンクションブロックのスタッドに接続する図 25。
6. コンパートメントクランプとシールを機体に固定するフランジヘッドねじを使用する図 23。
7. ハーネスの前端を、運転台の下から機体前部へ配設する図 26。

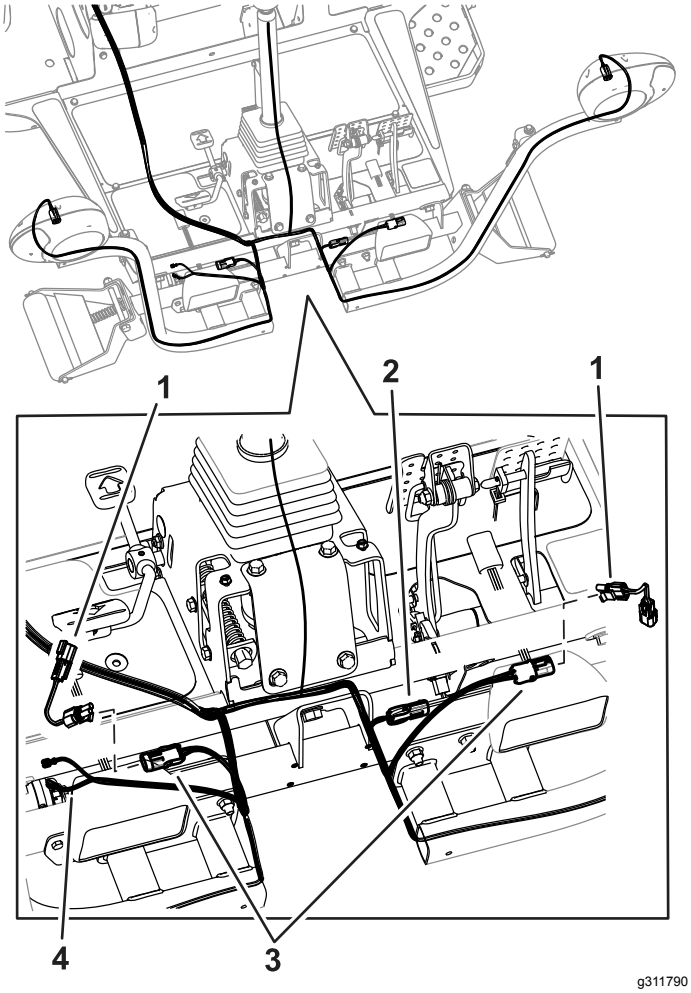

g311790

図 26

1. LED ヘッドライト用ジャンパハーネス
2. ハロゲンヘッドライト用マシン側ブレーキコネクタ
3. ヘッドライト側コネクタ
4. ホーン用コネクタ

注 図 27または図 15を使用して、取り付けるヘッドライトの種類を判別する。

8. LED ヘッドライトの場合は、図 26のようにジャンパワイヤハーネスを取り付ける。
9. 各ハーネスコネクタを、対応するヘッドライトブラケットに取り付けてヘッドライトとの接続を行う図 26。
10. ハーネスのリード線コネクタが2つついているをホーンに接続する図 26。
11. プラットフォームシュラウドをフレームに載せる図 27。
12. ライトキットのワイヤハーネスのコネクタを、シュラウドのヘッドライトに接続する図 27。

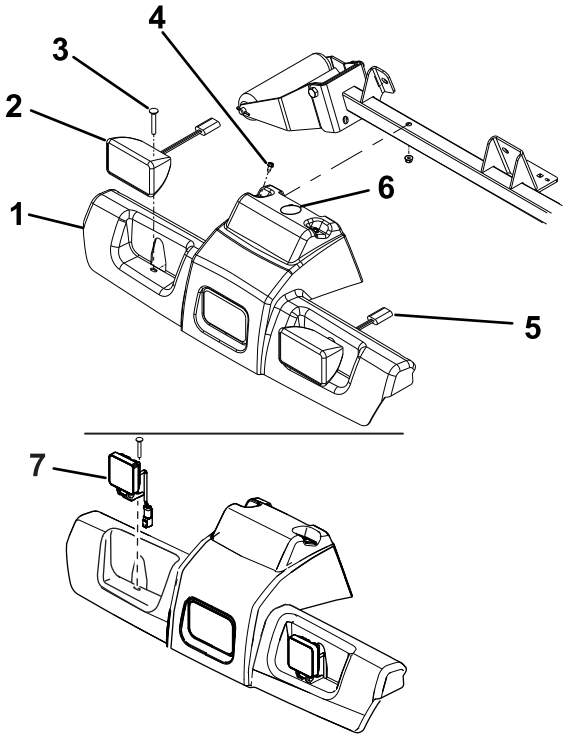

g312120

図 27

1. プラットフォームシュラウド
2. ハロゲンヘッドライト
3. キャリッジボルトとナット
4. ワッシャヘッドねじとナット
5. ヘッドライトのコネクタ
6. ワイヤハーネス用の穴
7. LED ヘッドライト

---

13. シュラウドとヘッドライトをフレームに固定する先ほど外したキャリッジボルト2本とナットを使用する図 27。
14. ワイヤハーネスを、ステアリングコラムのコラムブラケットアセンブリへ導く。
15. ハーネスの各コネクタを、フラッシャモジュール、ホーン、方向指示器、ハザードスイッチのコネクタに接続する図 28。

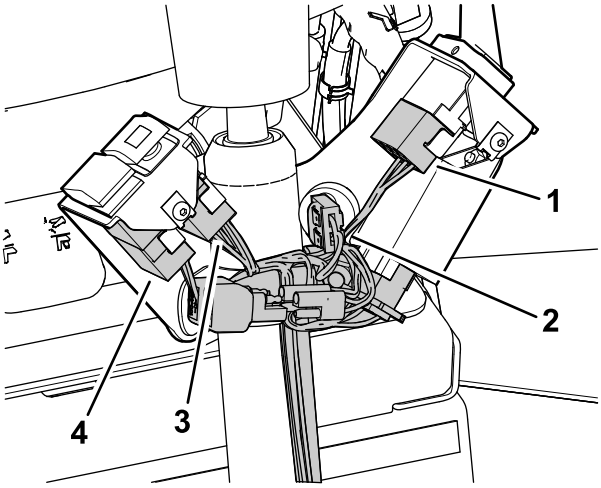

図 28

1. 方向指示器用コネクタ
2. ホーン用コネクタ
3. ハザード用コネクタ
4. ビーコン用コネクタ

16. コラムブラケットアセンブリにカバーを取り付ける六角ソケットボタンヘッドねじ2本で図 29に示すように取り付ける。

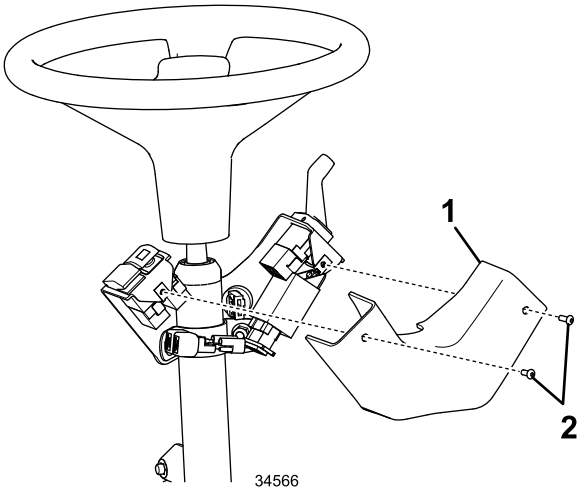

図 29

1. カバー
2. 六角ソケットボタンヘッドねじ

17. ワイヤハーネスをコラムに固定するコラム取り付けブラケットのスロットから出ているケーブルタイを使用する図 14を参照。
18. 右リア用ハーネスを、トラクションユニットの右側から、右後部ライトまで敷設する図 30。

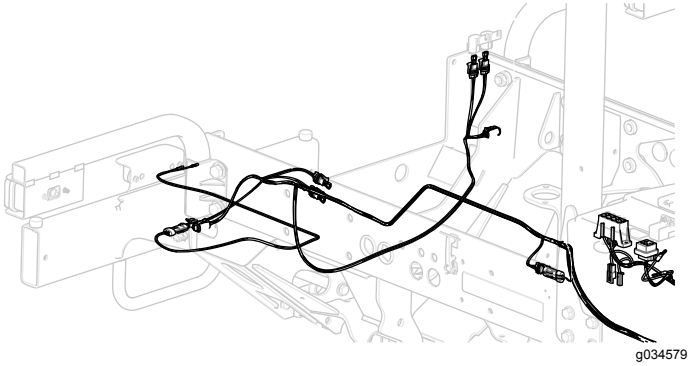

図 30

19. ハーネスのコネクタを、ライトのコネクタに接続する。
20. 左リア用ハーネスを、トラクションユニットの左側から、左後部ライトまで敷設する図 30。

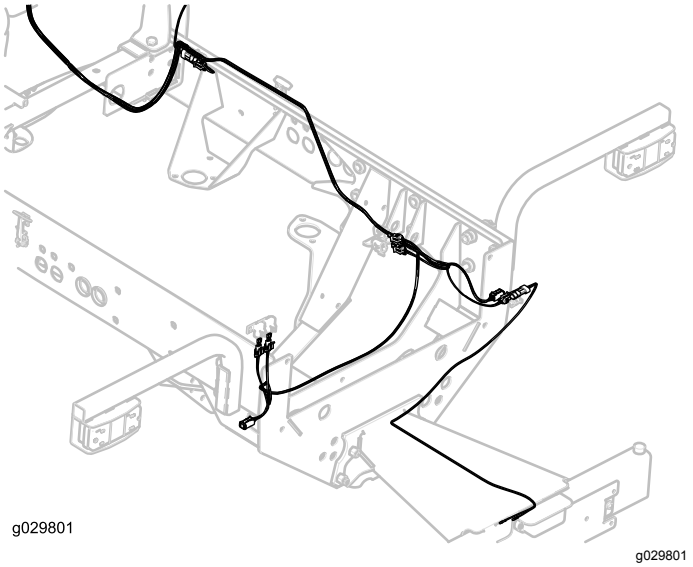

図 31

21. ハーネスのコネクタを、ライトのコネクタに接続する。
22. ワイヤハーネスをナンバープレートライトまで敷設してハーネスのコネクタをライトのコネクタに接続する図 31。

   重要 **ワイヤハーネスが可動部や高温部分に触れていないよう、配置を確認してください。**

23. ワイヤハーネスの取り付けのために外した部品をすべて元通りに取り付ける。

12

ヒューズとデカルを貼り付ける

この作業に必要なパーツ

3	ヒューズ10 A
1	ヒューズ15 A
1	ヒューズボックス用デカル

手順

1. ヒューズブロックのスロットに 10 A ヒューズ3本と15Aヒューズ1本を取り付ける図 32。

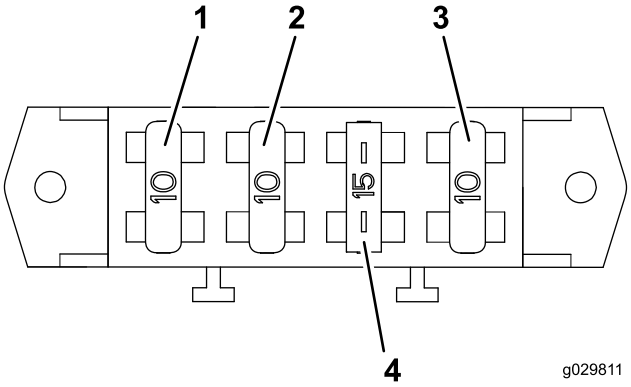

図 32

1. ヒューズ10 A
2. ヒューズ10 A
3. ヒューズ10 A
4. ヒューズ15 A

2. ヒューズボックスのカバーにヒューズボックス用デカルを貼り付ける図 33。

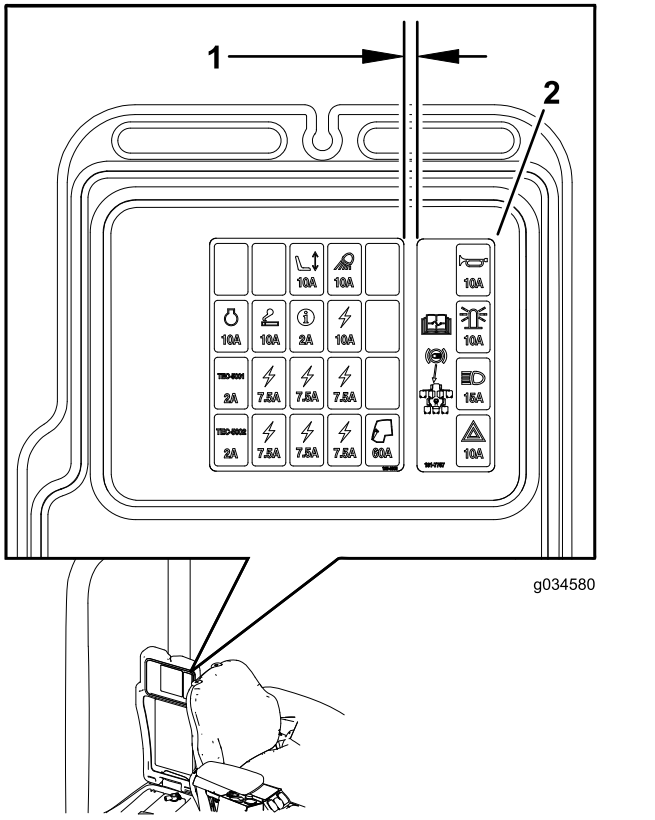

図 33

1. 6.35 mm
2. ヒューズボックス用デカル

13

デカル貼り付けプレートを取り付ける

この作業に必要なパーツ

2	プレート
4	デカル
4	六角ヘッドねじ¼" x 2½"
4	ロックナット¼"

手順

1. ライトキット用ブラケットについている穴にプレートを合わせる図 34。

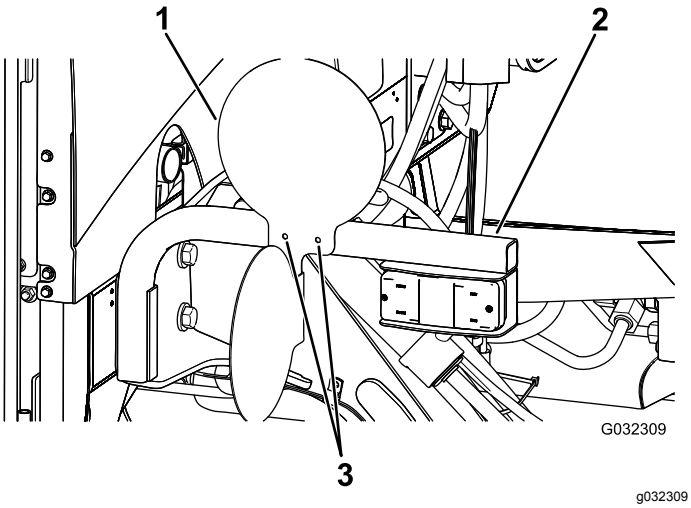

図 34
図は右側

1. プレート
2. ライトキット用ブラケット
3. 穴

2. プレートをブラケットに固定する六角ヘッドボルト¼" x 2½"4本、ロックナット¼"4個を使用して図35のように取り付ける。

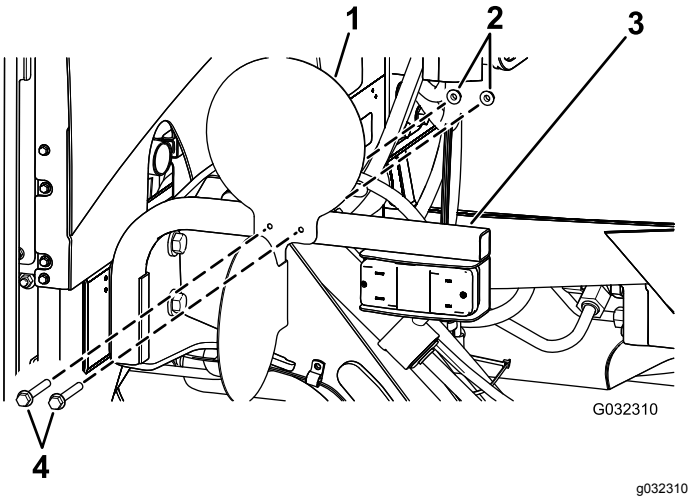

図 35
図は右側

1. プレート
2. ロックナット¼"
3. ライトキット用ブラケット
4. 六角ヘッドねじ¼" x 2½"

3. プレートの外側面に、デカルを貼り付ける図 36。

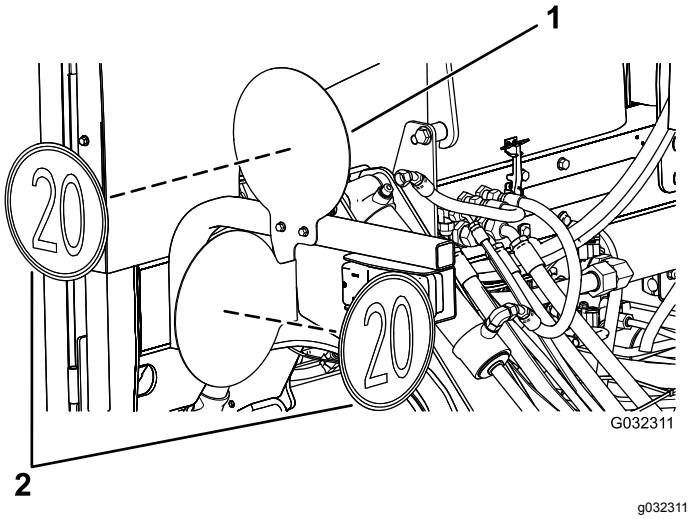

図 36
図は右側

1. プレート
2. ステッカー

14
バッテリーを接続する

必要なパーツはありません。

手順

バッテリーを接続する; マシンの*オペレーターズマニュアル*を参照。

運転操作

各部の名称とはたらき

ハザードスイッチ

ハザードスイッチ図 37を押すと、車両前後のハザードランプが点滅します。

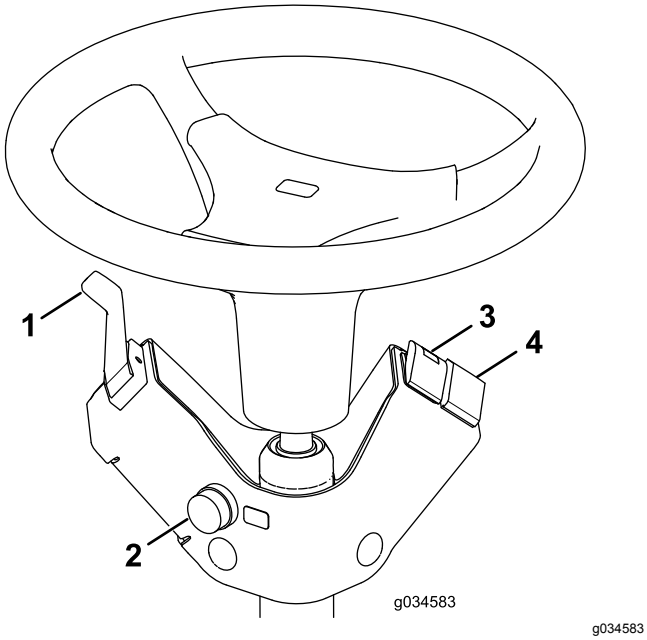

g034583

図 37

1. 方向指示器スイッチ
2. ホーンボタン
3. ハザードスイッチ
4. ビーコンスイッチオプション

方向指示器スイッチ

方向指示器アーム図 37の左側を下げると左旋回表示となります。スイッチの中間位置はOFF位置です。

方向指示器アーム図 37の右側を下げると右旋回表示となります。スイッチの中間位置はOFF位置です。

ビーコンスイッチオプション

ビーコンスイッチ図 37を押すとビーコンが点灯します。

ホーンボタン

押すと警笛がなります図 37。

ヘッドライトの調整

1. 取り付けナットをゆるめ、各ヘッドライトが真っ直ぐ前を向くように調整する。
2. 調整終了後の各ナットの締め付けは、調整を保持できる程度に軽くする。
3. 平らな金属板をヘッドライトの正面に当てる。
4. 金属板に磁石式の傾斜計を取り付ける。
5. 金属板を当てたままの状態で、ヘッドライトが3度下方に向くように調整し、ナットを締め付ける。
6. もう一方のヘッドライトにも同じ作業を行う。



Count on it.