Form No. 3437-347 Rev A

Homologatieset

Groundsmaster® 4500-D/4700-D en Reelmaster® 7000-D tractie-eenheid

Modelnr.: 30667

Installatie-instructies

Installatie

Losse onderdelen

Gebruik onderstaande lijst om te controleren of alle onderdelen zijn geleverd.

Procedure	Omschrijving	Hoeveelheid	Gebruik
1	Geen onderdelen vereist	–	De accu afkoppelen.
2	Geen onderdelen vereist	–	De montageopeningen uitboren.
3	Rechter koplampbeugel Linker koplampbeugel Bout (⅜" x 2½") Flensmoer (⅜") Ring (⅜" x ⅞") Rubberen hanger Afstandsstuk Bout (5/16" x 1⅝") Flensmoer (5/16") Koplamp rechts Koplamp links Gebogen beugel	1 1 6 6 8 2 4 4 4 1 1 2	De koplampen monteren.
4	Claxon Claxonbeugel Bout (⅜" x ⅝") Flensmoer (⅜") Bout (¼" x 2") Moer (¼")	1 1 1 1 2 2	De claxon monteren.
5	Relaisschakelaar Getande zeskantige flensbout (nr. 8 x ½") Borgmoer (nr. 8)	1 1 1	De relaisschakelaar en de sticker aanbrengen.

© 2020—The Toro® Company
8111 Lyndale Avenue South
Bloomington, MN 55420

Registreer uw product op www.Toro.com. Vertaling van de oorspronkelijke tekst (NL)

CE

Gedrukt in de VS
Alle rechten voorbehouden

3437-347 A

Procedure	Omschrijving	Hoeveelheid	Gebruik
6	Kolombeugel	1	De knipperlichtmodule en schakelaars op de kolombeugel monteren.
	Knipperlichtmodule	1	
	Aan-uit-aan tuimelschakelaar	1	
	Zwaailichtschakelaar	1	
	Peddelschakelaar	1	
	Claxonschakelaar	1	
	Claxonknop	1	
	Plaatje voor de claxon (Onderdeelnr. 104-6957)	1	
	Inbusschroef met bolkop	1	
	Plaatmoer	2	
7	Stuurkolombeugel	1	De kolombeugel monteren op de stuurkolom.
	Houder voor kolombeugel	1	
	Slotbout (⅜" x ¾")	2	
	Flensmoer (⅜")	2	
	Schuimband	1	
	Kabelbinder	1	
8	Slotbout (nr. 10 x ⅝")	1	De beugel van de remsensor monteren.
	Borgmoer (nr. 10)	1	
	Sensorplaat	1	
	Flensmoer (¼")	2	
	Beugel van sensorplaat	1	
	Bouten (¼" x ¾")	2	
	Gleufkopschroef (nr. 6 x 1")	2	
	Ring (nr. 6)	4	
	Remsensor	1	
	Borgmoer (nr. 6)	2	
9	Beugel linkerlicht	1	De achterlichten monteren.
	Beugel rechterlicht	1	
	Schroef (⅝" x 3")	4	
	Platte ring	4	
	Contramoer (⅝")	2	
	Achterlicht	2	
10	Kentekenplaatverlichting	1	De beugel van de kentekenplaat monteren.
	Plaatbeugel	1	
	Schroef (nr. 10 x ⅝")	2	
	Borgmoer (nr. 10)	2	
	Zelftappende schroef (5/16" x ½")	2	
11	Kabelboom	1	De kabelboom monteren.
	Deksel van bedieningspaneelbehuizing	1	
	Schroef (nr. 10 x ½")	3	
	Bevestigingsnok	3	
	Kabelklemband	11	
	Kabelboom van verbindingsdraad (alleen voor ledkoplampen)	2	
12	Zekering (10 A)	3	De zekeringen in de zekeringhouder plaatsen.
	Zekering (15 A)	1	
	Sticker van de zekeringhouder	1	
13	Plaat	2	De bevestigingsplaten voor de sticker monteren.
	Sticker	4	
	Zeskantschroef (¼" x 2½")	4	
	Borgmoer (¼")	4	

1

De accu afkoppelen

Geen onderdelen vereist

Procedure

1. Parkeer de machine op een horizontaal oppervlak.
2. Stel de parkeerrem in werking.
3. Breng de maai-eenheden omlaag.
4. Zet de motor af en haal het sleuteltje uit het contact.
5. Koppel de accu los; raadpleeg de *Gebruikershandleiding* die bij uw machine hoort.

2

De montageopeningen uitboren

Geen onderdelen vereist

De openingen boren voor de koplampen en de kabelboom

1. Verwijder de moeren van de 2 slotbouten waarmee de koplampen aan het frame van de tractie-eenheid zijn bevestigd (Figuur 1).
2. Verwijder de 2 zelftappende bouten waarmee de bovenkant van het platformscherm aan het frame is bevestigd (Figuur 1).
3. Koppel de aansluitingen van de koplampen af en neem het platformscherm van het frame (Figuur 1).

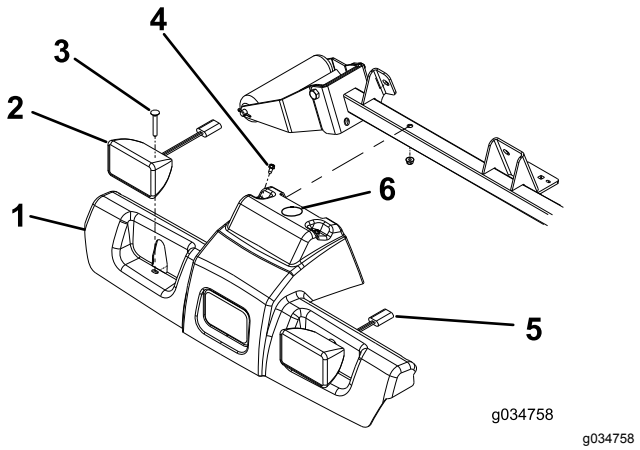

Figuur 1

1. Platformscherm
2. Koplamp (halogeenlamp afgebeeld)
3. Slotbout (2)
4. Zelftappende bout (2)
5. Aansluiting van koplamp
6. Boor hier een gat met een diameter van 38 mm.

4. Boor een gat van 38 mm in het platformscherm op de plaats die wordt getoond in Figuur 1.
5. Maak gebruik van de afmetingen in (Figuur 2) en markeer en boor 6 openingen van 1,0 cm door de beide wanden van de rolsteunbuis.

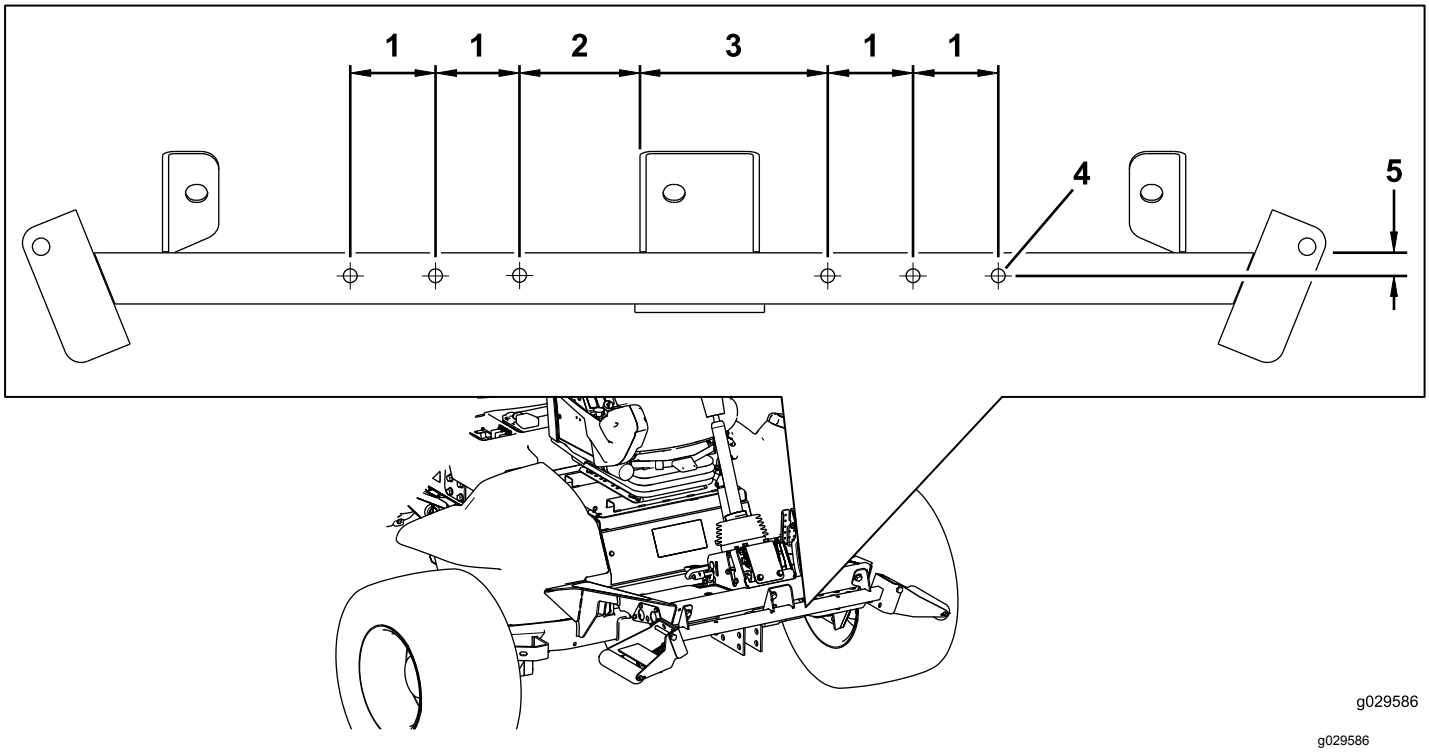

Figuur 2

1. 6,4 cm
2. 8,9 cm
3. 14,0 cm
4. Diameter van 1,0 cm
5. 1,9 cm

De montageopeningen voor de claxonbeugel boren

Maak gebruik van de afmetingen in (Figuur 3) en markeer en boor 2 openingen van 7 mm door de beide wanden van de rolsteunbuis.

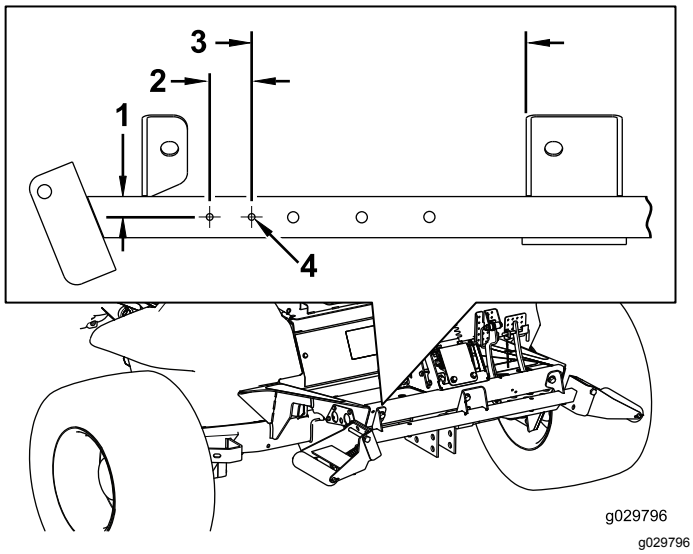

Figuur 3

1. 1,9 cm
2. 3,8 cm
3. 25,4 cm
4. Diameter van 7 mm

De gaten boren in de voorste voetsteun voor de rempedaalschakelaar

Maak gebruik van de afmetingen in (Figuur 4) en markeer en boor 2 openingen van 7 mm door de voorste voetsteun.

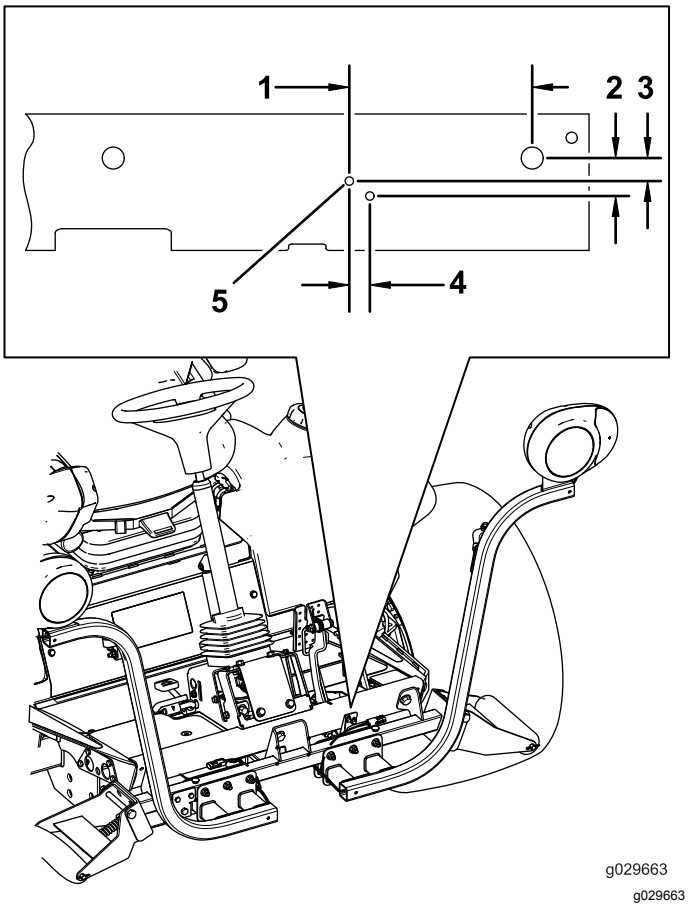

Figuur 4

1. 15,5 cm
2. 32 mm
3. 19 mm
4. 17 mm
5. Diameter van 7 mm

De bevestigingsgaten boren in de achterbumper voor de kentekenplaat

Maak gebruik van de afmetingen die worden getoond in Figuur 5 en markeer en boor 2 openingen met een diameter van 8 mm door de buitenste wand van de achterbumper.

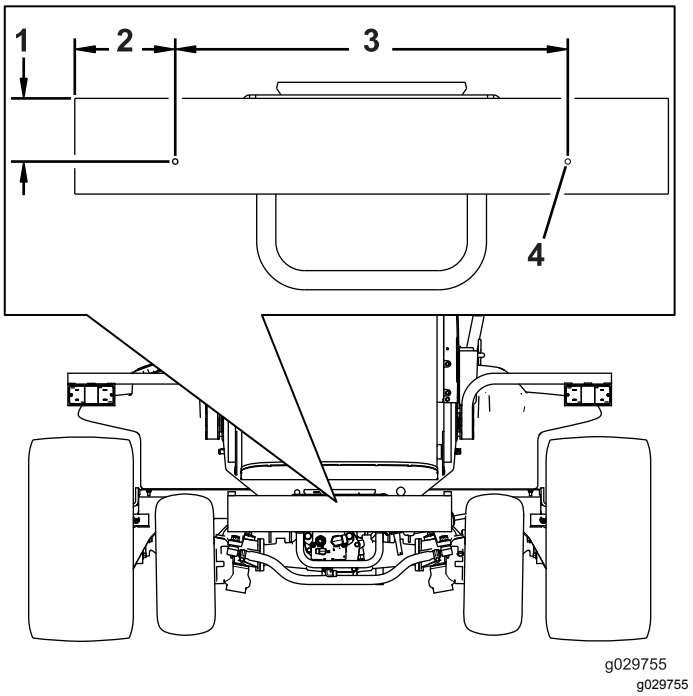

Figuur 5

1. 8,3 cm
2. 13,3 cm
3. 52,07 cm
4. Boor hier een gat met een diameter van 8 mm.

3

De koplampen monteren

Benodigde onderdelen voor deze stap:

1	Rechter koplampbeugel
1	Linker koplampbeugel
6	Bout (⅜" x 2½")
6	Flensmoer (⅜")
8	Ring (⅜" x ⅞")
2	Rubberen hanger
4	Afstandsstuk
4	Bout (5/16" x 1⅝")
4	Flensmoer (5/16")
1	Koplamp rechts
1	Koplamp links
2	Gebogen beugel

De koplampbeugel monteren op een model met rolbeugel

1. Maak de linker en rechter koplampbeugel vast aan de voorkant van de rolsteunbeugel. Gebruik 6 bouten (⅜" x 2½") en 6 flensmoeren (⅜"), zoals wordt getoond in Figuur 6.

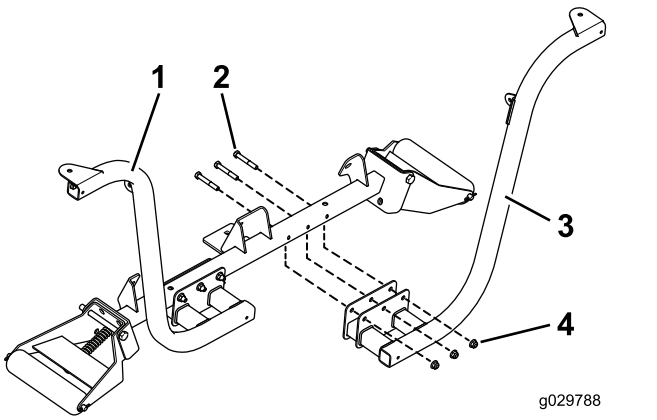

Figuur 6

1. Gemonteerde koplampbeugel
2. Bouten (⅜" x 2½")
3. Koplampbeugel
4. Flensmoeren (⅜")

Opmerking: Plaats de bouten zodanig, dat de flensmoeren naar de voorzijde van de tractie-eenheid wijzen.

2. Bevestig de linker en rechter koplamp aan de beugels van de koplampen (Figuur 7) met de meegeleverde bevestigingen.

Opmerking: Zorg ervoor dat de lens van de richtingaanwijzer van de koplamp naar de buitenkant van de tractie-eenheid is gericht.

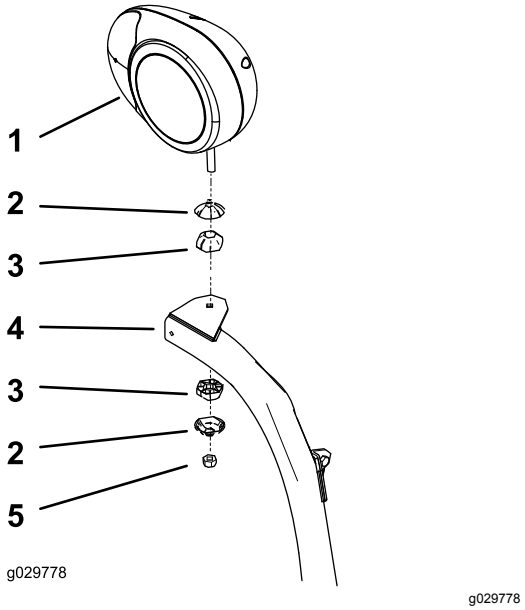

Figuur 7

Koplamp rechts afgebeeld

1. Rechter koplampbeugel
2. Huls van kogelverbinding
3. Kogelverbinding
4. Arm van koplamp
5. Borgmoer (10 mm)

3. Draai de borgmoer vast om de koplamp stevig vast te zetten tegen de koplampbeugel.

Opmerking: Draai de borgmoer niet te vast.

De koplampbeugel monteren op een model met cabine

1. Monteer een gebogen beugel aan de bovenste hoeken van het onderste voorpaneel van de cabine; gebruik hierbij de gebruikste schroeven zoals wordt getoond in Figuur 8.

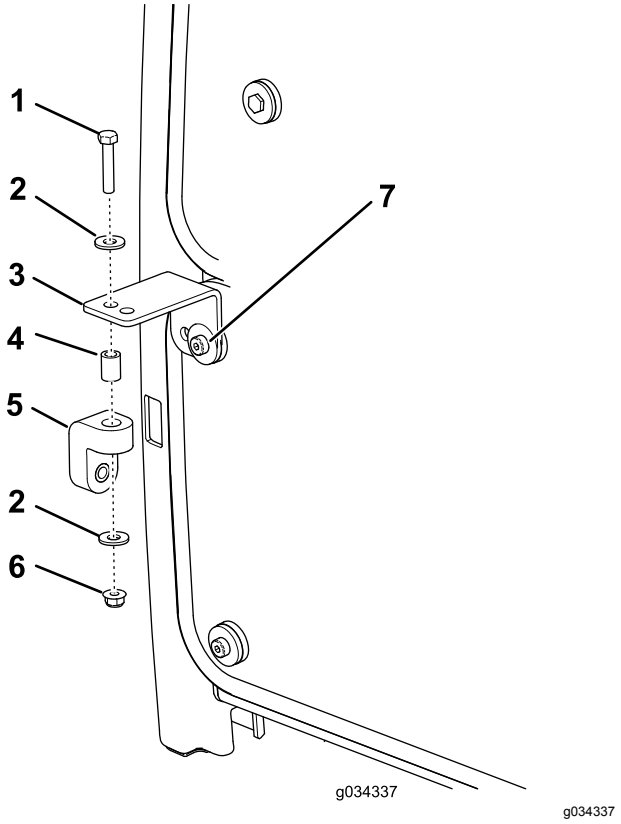

g034337

Figuur 8

1. Bout (5/16" x 1⅝")
2. Ring
3. Gebogen beugel
4. Afstandsstuk
5. Rubberen hanger
6. Flensmoer (5/16")
7. Schroef (aanwezig)

2. Monteer losjes een rubberen hanger aan de gebogen beugels; gebruik hiervoor een bout (5/16" x 1⅝"), 2 ringen (⅜"), een afstandsstuk en een flensmoer (5/16"), zie Figuur 8.
3. Bevestig de linker en rechter koplampbeugel losjes aan de voorkant van de rolsteunbeugel. Gebruik 6 bouten (⅜" x 2½") en flensmoeren (⅜"). Plaats de beugels zoals wordt getoond in Figuur 9.

   Opmerking: Zorg dat de gaten in de gebogen beugels overeenkomen met de gaten in de rubberen hangers.

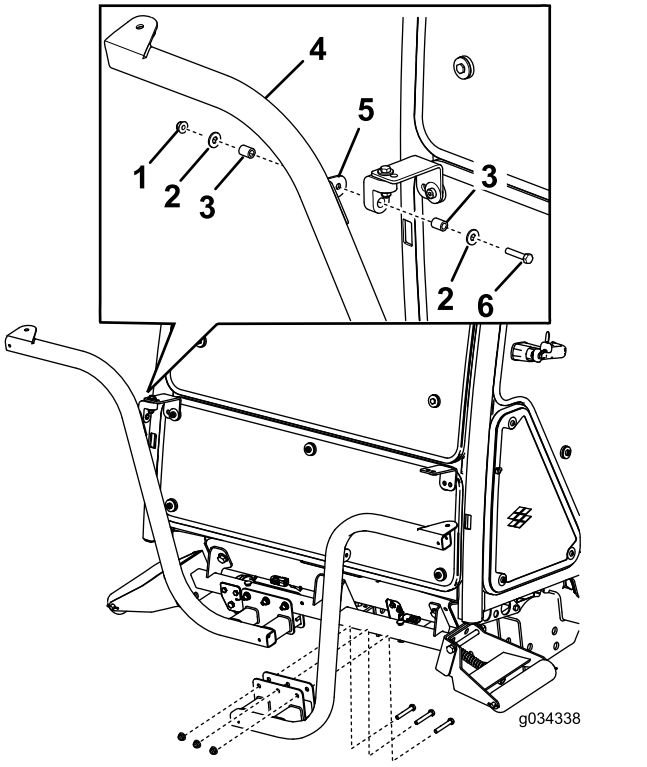

g034338

Figuur 9

1. Moer (5/16")
2. Ring
3. Afstandsstuk
4. Koplampbeugel
5. Lipje van beugel
6. Bout (5/16" x 1⅝")

4. Bevestig de linker en rechter koplamp aan de beugels van de koplampen (Figuur 7); gebruik de meegeleverde bevestigingen.

   Opmerking: Zorg ervoor dat de lens van de richtingaanwijzer van de koplamp naar de buitenkant van de tractie-eenheid is gericht.
5. Draai de borgmoer vast om de koplamp stevig vast te zetten tegen de koplampbeugel.

Opmerking: Draai de borgmoer niet te vast.

Opmerking: U kunt de voor- en achterlichten van de cabine niet gebruiken bij CE-toepassingen. Schakel de voor- en achterlichten van de cabine als volgt uit:

- **Voorkant**: Verwijder de lichten van het dak van de cabine en koppel de kabels los van de lichten. Monteer de lichten op de cabine.
- **Achterkant**: Verwijder de schroeven waarmee de lenzen aan de lichten zijn bevestigd. Verwijder de lampjes en bevestig de lenzen aan de lichten.

4

De claxon monteren

Benodigde onderdelen voor deze stap:

1	Claxon
1	Claxonbeugel
1	Bout (⅜" x ⅝")
1	Flensmoer (⅜")
2	Bout (¼" x 2")
2	Moer (¼")

Procedure

1. Bevestig de claxonband aan de claxonbeugel met een bout (⅜" x ⅝") en een flensmoer (⅜"), zoals in Figuur 10.

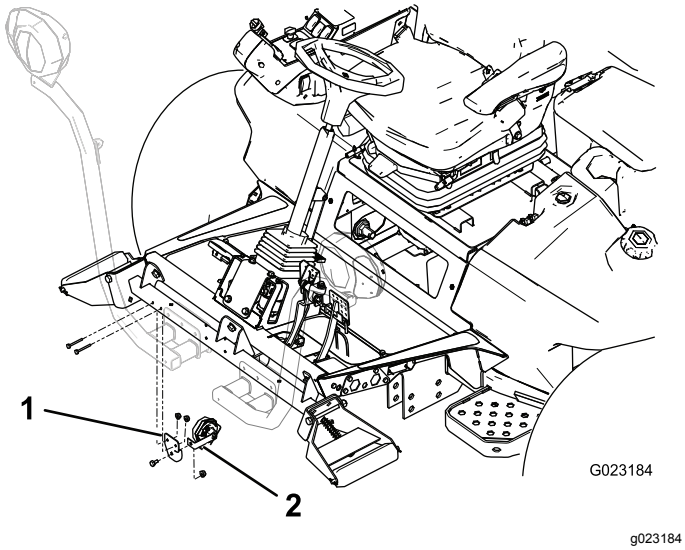

Figuur 10

1. Claxonbeugel
2. Claxonband

2. Monteer de claxonbeugel op de achterzijde van de rolsteunbeugel. Gebruik hiervoor 2 bouten (¼" x 2") en moeren (¼"). Draai de claxon zodanig dat deze naar beneden gericht is (Figuur 10).

5

De relaisschakelaar monteren

Benodigde onderdelen voor deze stap:

1	Relaisschakelaar
1	Getande zeskantige flensbout (nr. 8 x ½")
1	Borgmoer (nr. 8)

Procedure

Bevestig de relaisschakelaar onder het accudeksel; gebruik hierbij een getande zeskantige flensbout (nr. 8 x ½") en een borgmoer (nr. 8) op de locatie afgebeeld in Figuur 11.

Opmerking: Draai de bout niet te vast aan.

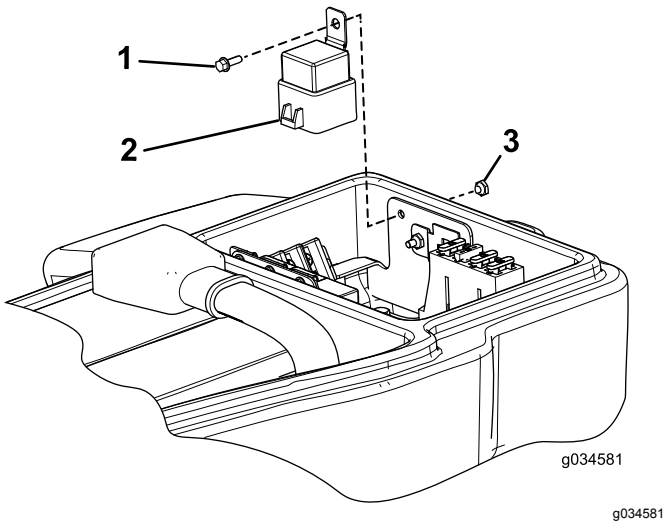

Figuur 11

1. Getande zeskantige flensbout (nr. 8 x ½")
2. Relaisschakelaar
3. Borgmoer

6

De knipperlichtmodule en schakelaars op de kolombeugel monteren

Benodigde onderdelen voor deze stap:

1	Kolombeugel
1	Knipperlichtmodule
1	Aan-uit-aan tuimelschakelaar
1	Zwaailichtschakelaar
1	Peddelschakelaar
1	Claxonschakelaar
1	Claxonknop
1	Plaatje voor de claxon (Onderdeelnr. 104-6957)
1	Inbusschroef met bolkop
2	Plaatmoer

Procedure

1. Plaats de onderdelen zoals wordt getoond in Figuur 12.

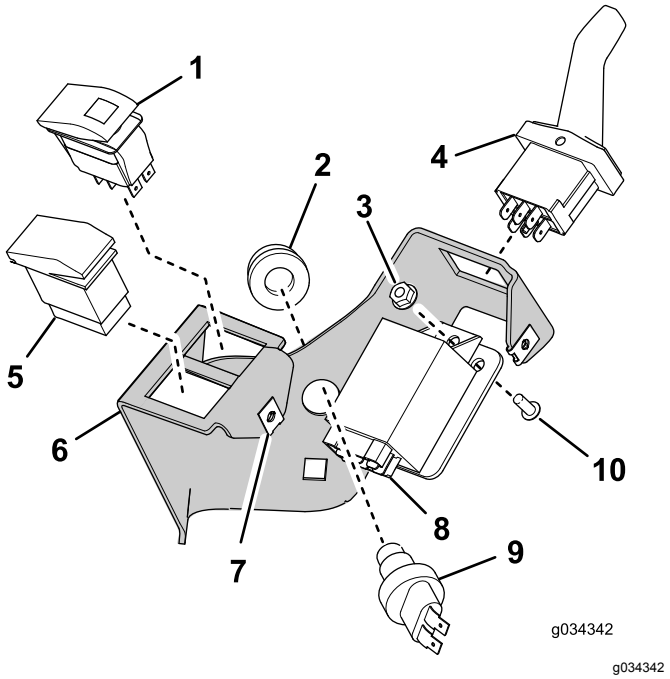

g034342

Figuur 12

1. Aan-uit-aan tuimelschakelaar
2. Claxonknop
3. Borgmoer
4. Peddelschakelaar
5. Zwaailichtschakelaar
6. Kolombeugel
7. Plaatmoer (2)
8. Knipperlichtmodule
9. Claxonknop
10. Inbusschroef met bolkop

2. Breng de claxonsticker (onderdeelnr. 104-6957) aan zoals afgebeeld in Figuur 13.

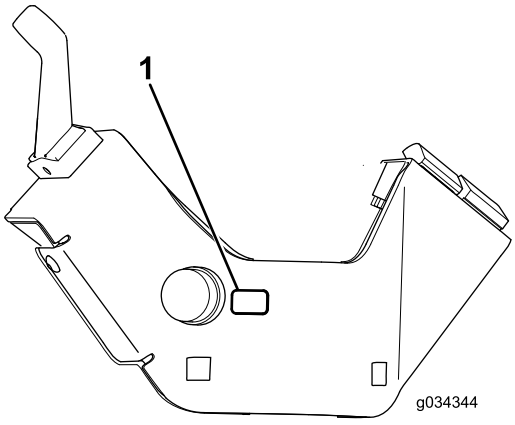

g034344

Figuur 13

1. Claxonsticker (onderdeelnummer 104-6957)

7

De kolombeugel monteren op de stuurkolom

Benodigde onderdelen voor deze stap:

1	Stuurkolombeugel
1	Houder voor kolombeugel
2	Slotbout (⅜" x ¾")
2	Flensmoer (⅜")
1	Schuimband
1	Kabelbinder

Procedure

1. Breng de schuimband aan op de stuurkolom zoals wordt afgebeeld op Figuur 14.

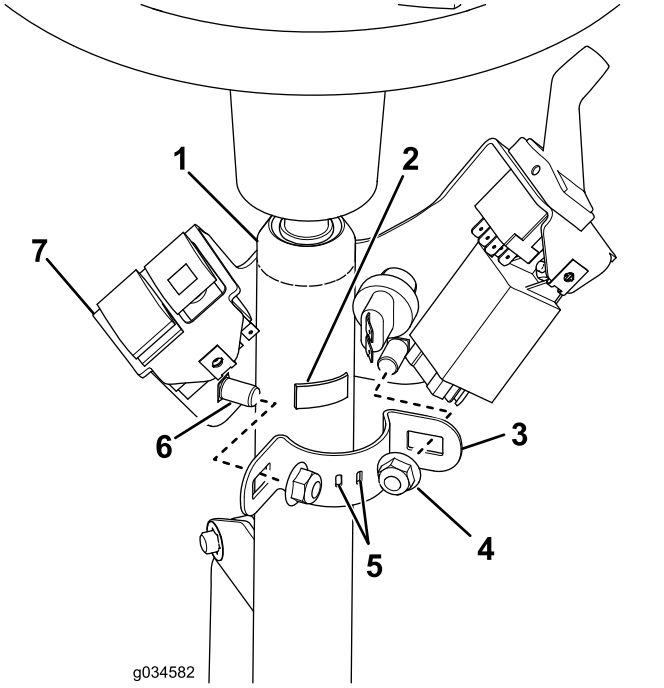

Figuur 14

1. Stuurkolom
2. Schuimband
3. Houder voor kolombeugel
4. Borgmoer – ⅜" (2)
5. De kabelbinder hoort door deze sleuven te gaan.
6. Slotbout – ⅜" x ¾" (2)
7. Kolombeugel

2. Steek de kabelbinder door de openingen in de houder voor de kolombeugel met de uiteinden naar buiten, maar maak ze niet vast.

3. Monteer de stuurkolombeugel op de stuurkolom; gebruik de montagebeugel, 2 slotbouten en 2 flensmoeren (Figuur 14).

   Belangrijk: **Zorg dat de bovenkant van de stuurkolombeugel 21 mm onder de bovenkant van de stuurkolom komt.**

   Belangrijk: **Draai de bevestigingen vast met 19 tot 24 N·m. Draai de slotbouten niet te vast; anders kan de stuurkolombeugel vervormd raken.**

8

De beugel van de remsensor monteren

Benodigde onderdelen voor deze stap:

1	Slotbout (nr. 10 x ⅝")
1	Borgmoer (nr. 10)
1	Sensorplaat
2	Flensmoer (¼")
1	Beugel van sensorplaat
2	Bouten (¼" x ¾")
2	Gleufkopschroef (nr. 6 x 1")
4	Ring (nr. 6)
1	Remsensor
2	Borgmoer (nr. 6)

Procedure

Opmerking: Deze procedure is alleen van toepassing op machines met halogeenkoplampen. Gebruik Figuur 15 om te bepalen of u halogeenkoplampen hebt.

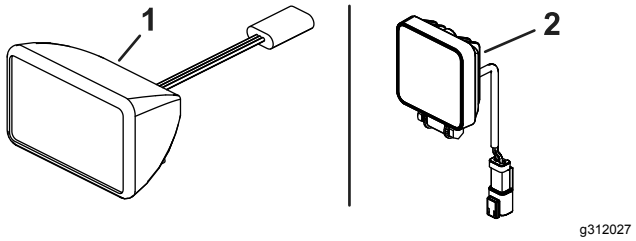

Figuur 15

1. Halogeenkoplamp
2. Ledkoplamp

1. Demonteer de nabijheidssensoreenheid op de rempedaalhendel (Figuur 16) en leg alle onderdelen opzij, behalve de nabijheidssensor.

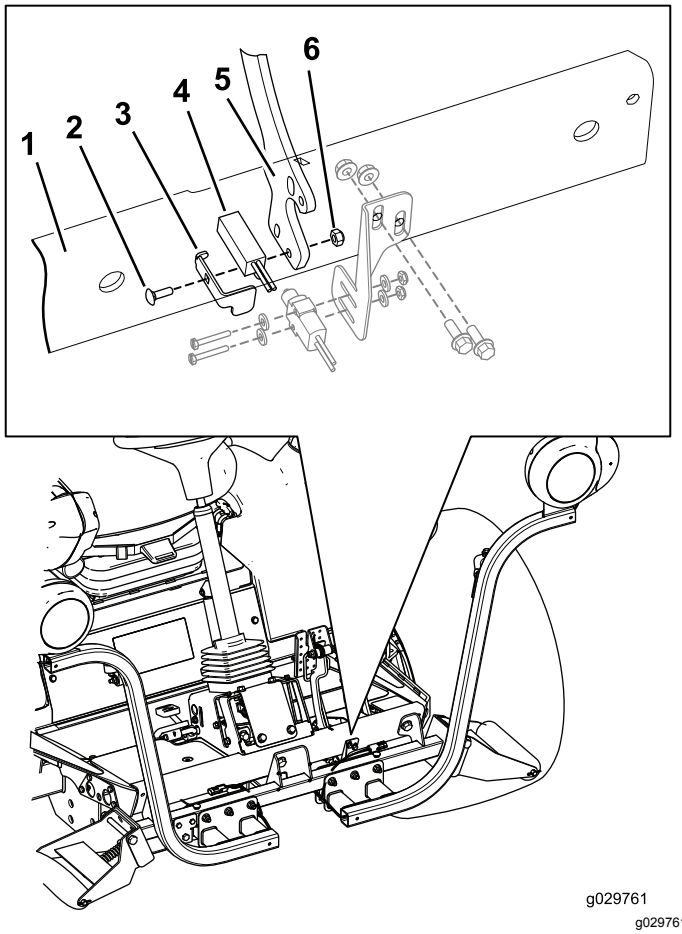

Figuur 16

1. Voorste voetsteun
2. Slotbout (nr. 10 x ⅝")
3. Plaat van remsensor
4. Nabijheidssensor
5. Rempedaalhendel
6. Borgmoer (nr. 10)

2. Monteer de nabijheidssensoreenheid aan de remhendel met de slotbout (nr. 10 x ⅝"), de plaat van de remsensor, de nabijheidssensor en een borgmoer (nr. 10), zoals in Figuur 16.

   Opmerking: Draai de bouten niet te vast. Als u de bouten te vast draait, wordt de sensor beschadigd.

3. Zoek de montageopeningen voor de remsensorbeugel op de voorste voetsteun en bevestig de remsensorbeugel losjes aan de voorste voetsteun. Gebruik hiervoor 2 bouten (¼" x ¾"), en 2 flensmoeren (¼").

   Opmerking: U zult de remsensorbeugel naar boven of beneden moeten bewegen om de remsensor uit te lijnen met de remsensorplaat (Figuur 17).

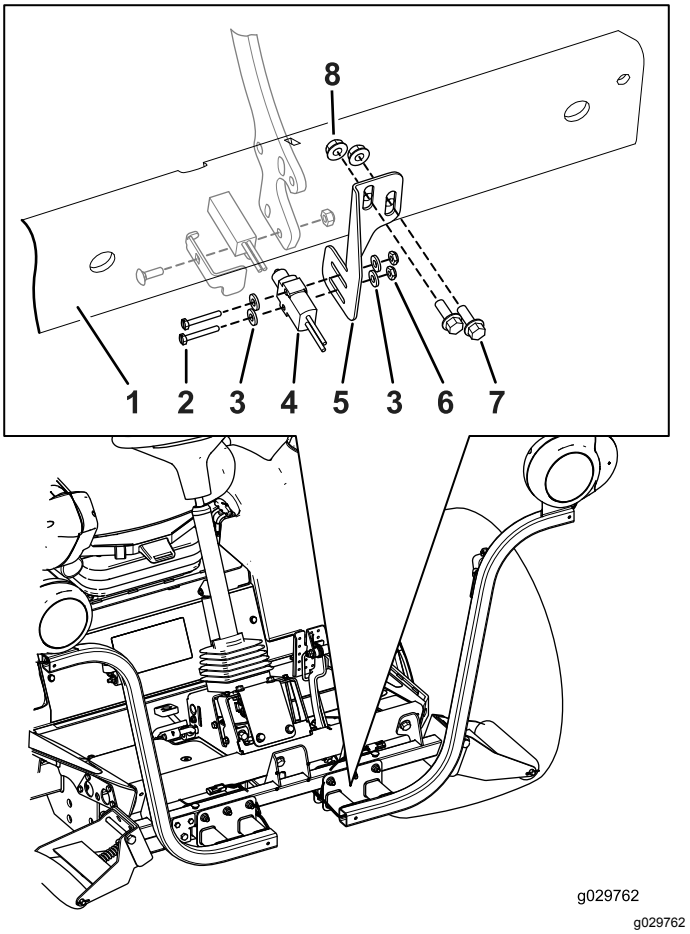

Figuur 17

1. Voorste voetsteun
2. Gleufkopschroef (nr. 6 x 1")
3. Ring (nr. 6)
4. Remsensor
5. Remsensorbeugel
6. Borgmoer (nr. 6)
7. Bouten (¼" x ¾")
8. Flensmoer (¼")

4. Monteer de remsensor losjes met 2 gleufkopschroeven (nr. 6 x 1"), 2 ringen en 2 flensmoeren aan de remsensorbeugel (Figuur 17).
5. Verplaats de remsensor naar binnen of naar buiten, en de remsensorbeugel naar boven of beneden zodat de schakelaar op de remsensor tegen de sensorplaat drukt.
6. Voltooi de montage van de remsensoreenheid door al het bevestigingsmateriaal vast te draaien.
   - Draai de 2 gleufkopschroeven (nr. 6 x 1") en 2 flensmoeren vast om de remsensor stevig te bevestigen aan de remsensorbeugel.

     Opmerking: Draai de schroeven niet te vast. Als u de schroeven te vast draait, wordt de sensor beschadigd.
   - Draai de bouten (¼" x ¾") en de 2 flensmoeren (¼") waarmee de remsensorbeugel is bevestigd aan de

voorste voetsteun vast met een torsie van 1017 tot 1243 N·cm.

Belangrijk: **Nadat u de montage van de verlichtingsset hebt voltooid, moet u controleren of de remsensor de remlichten activeert als het rempedaal ingetrapt wordt. Lijn de remsensor indien nodig opnieuw uit.**

9

De achterlichten monteren

Benodigde onderdelen voor deze stap:

1	Beugel linkerlicht
1	Beugel rechterlicht
4	Schroef (⅝" x 3")
4	Platte ring
2	Contramoer (⅝")
2	Achterlicht

Procedure

1. Verwijder de 2 bouten, 2 ringen en 2 moeren waarmee de montagebeugel van het reservoir aan de linker framerail is bevestigd (Figuur 18).

   Opmerking: Ondersteun het reservoir en de beugel om te voorkomen dat ze vallen.

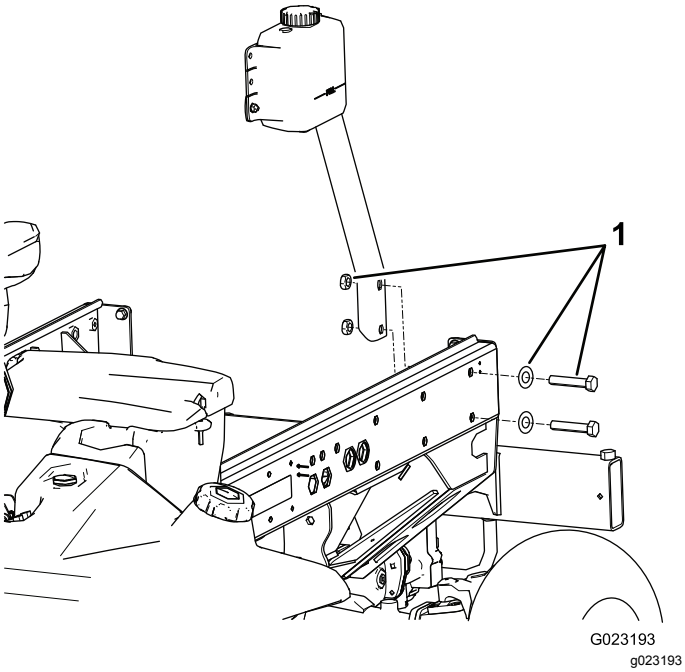

Figuur 18

1. Montagebouten, ringen en moeren van reservoirbeugel

2. Bevestig de beugel van het linkerlicht aan de beugel en het frame. Gebruik hierbij 2 bouten (⅝" x 3"), 2 platte ringen en 2 contramoeren; zie (Figuur 19).

   Opmerking: De beugel van het linkerlicht en die van het rechterlicht zijn verschillend. Zorg ervoor dat u de juiste bevestiging gebruikt.

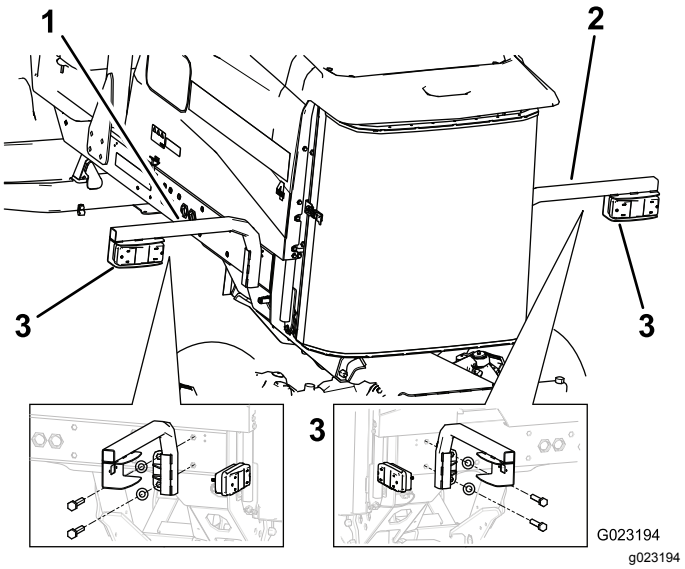

Figuur 19

1. Beugel linkerlicht
2. Beugel rechterlicht
3. Achterlicht

3. Monteer de achterlamp op de beugel van het licht met de bouten en moeren die bij het licht zijn geleverd (Figuur 19).

   Opmerking: Zorg ervoor dat het licht zo geplaatst is dat de plug door het gat in de beugel van het licht gaat en het oranje uiteinde zich aan de buitenkant van de tractie-eenheid bevindt.

4. Verwijder de 2 achterste bouten en 2 ringen van de framerail aan de rechterkant (Figuur 20).

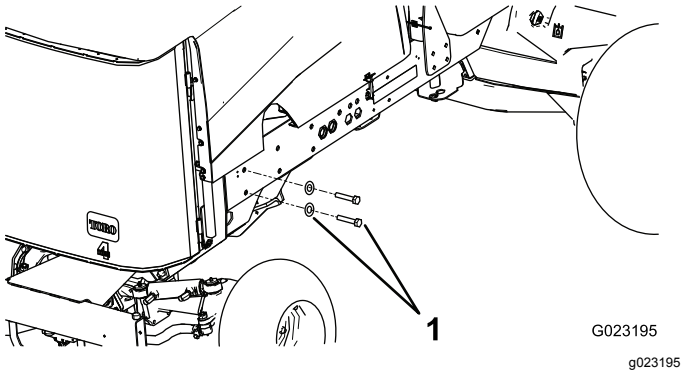

Figuur 20

1. Bouten en ringen

5. Monteer de beugel van het rechterlicht aan het frame met 2 bouten (⅝" x 3") en 2 platte ringen (Figuur 19).

10

De beugel van de kentekenplaat monteren

Benodigde onderdelen voor deze stap:

1	Kentekenplaatverlichting
1	Plaatbeugel
2	Schroef (nr. 10 x ⅝")
2	Borgmoer (nr. 10)
2	Zelftappende schroef (5/16" x ½")

Procedure

1. Monteer de kentekenplaatverlichting op de kentekenplaatbeugel met 2 schroeven (nr. 10 x ⅝") en 2 borgmoeren (Figuur 21).

   Opmerking: Draai de schroeven niet te vast aan. Controleer of het licht omlaag is gericht en of de bedrading door de opening in de kentekenplaatbeugel loopt.

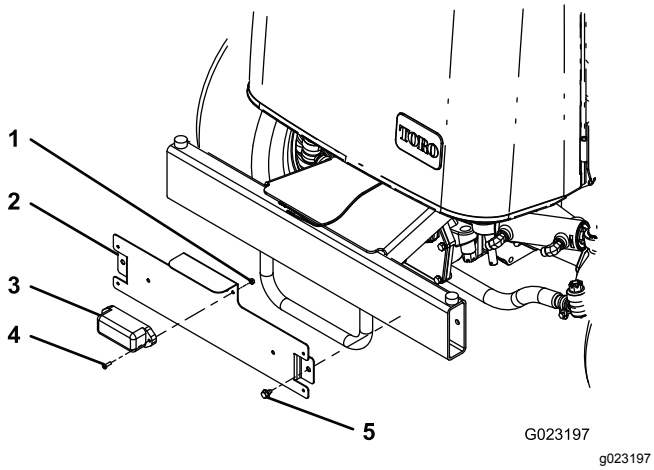

Figuur 21

1. Borgmoer (nr. 10)
2. Kentekenplaatbeugel
3. Kentekenplaatverlichting
4. Schroef (nr. 10 x ⅝")
5. Zelftappende schroef (5/16" x ½")

2. Monteer de kentekenplaatbeugel op de achterste bumper. Gebruik hiervoor 2 zelftappende schroeven (5/16" x ½"), zoals getoond in Figuur 21.

   Opmerking: Bevestig de kentekenplaatbeugel zoals wordt getoond in Figuur 21.

11

De kabelboom monteren

Benodigde onderdelen voor deze stap:

1	Kabelboom
1	Deksel van bedieningspaneelbehuizing
3	Schroef (nr. 10 x ½")
3	Bevestigingsnok
11	Kabelklemband
2	Kabelboom van verbindingsdraad (alleen voor ledkoplampen)

Procedure

Gebruik de volgende instructies en illustraties om de kabelboom te leiden en aan te sluiten.

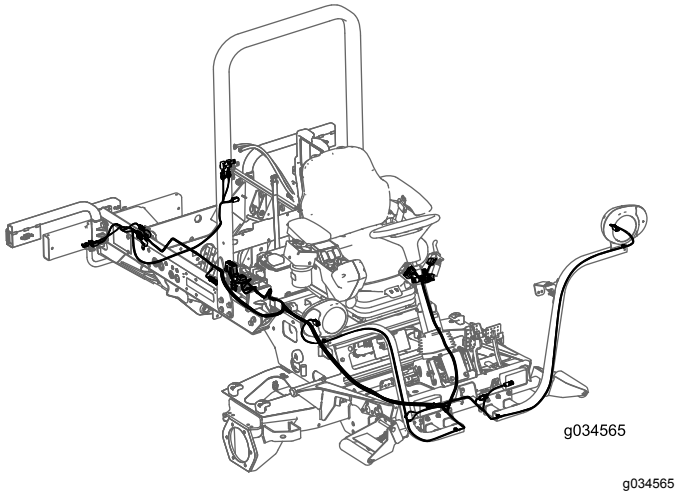

Figuur 22

1. Verwijder de flenskopschroef waarmee de klem van het compartiment en de afdichting bevestigd zijn aan de tractie-eenheid (Figuur 23).

   Opmerking: Verwijder de klem en de afdichting om bij het zekeringencompartiment te kunnen.

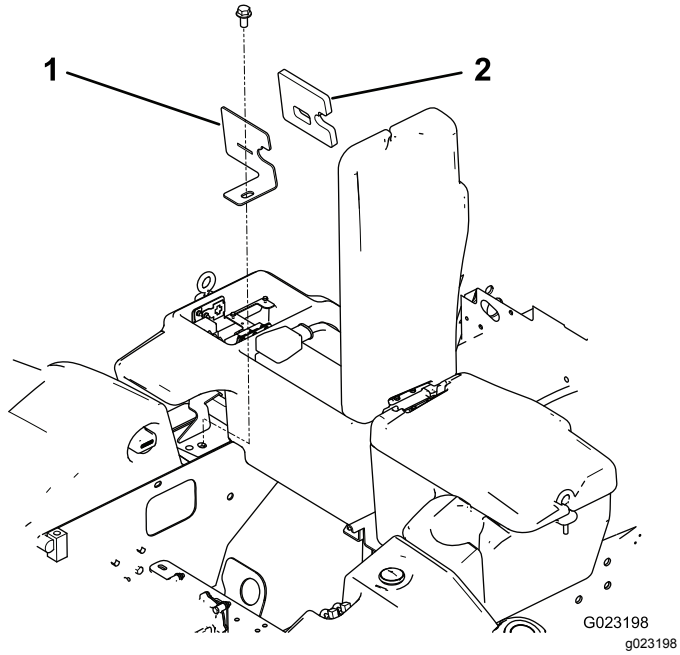

Figuur 23

1. Klem van compartiment
2. Afdichting

2. Leid het gedeelte met het zekeringenblok van de kabelboom van onder de rechterzijde van de tractie-eenheid naar boven en in de opening in het zekeringencompartiment (Figuur 24).

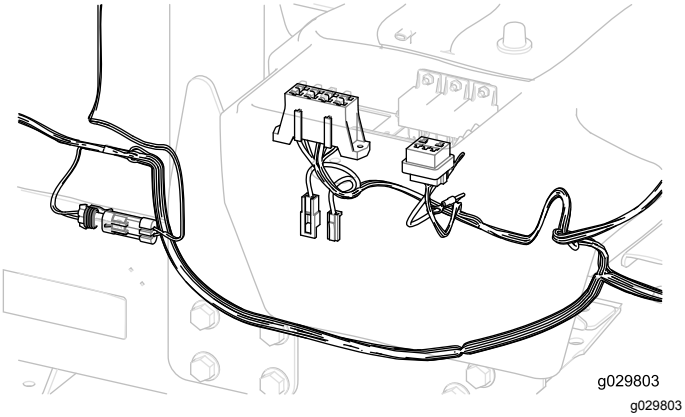

Figuur 24

Belangrijk: **Zorg er bij het leiden van de kabelboom voor dat u deze niet over scherpe randen trekt die de draden kunnen beschadigen. De kabels mogen geen warme of bewegende onderdelen raken. Bevestig de kabelboom met kabelbinders.**

3. Plaats de zekeringhouder van de kabelboom naast de bestaande zekeringhouder met de 2 zelftappende schroeven (nr. 8 x ½") die bij de kabelboom werden geleverd (Figuur 25).

   Opmerking: Draai de schroeven niet te vast aan.

4. Koppel de kleine ringaansluiting van de kabelboom aan op een van de schroeven van het aardaansluitingenblok (Figuur 25).

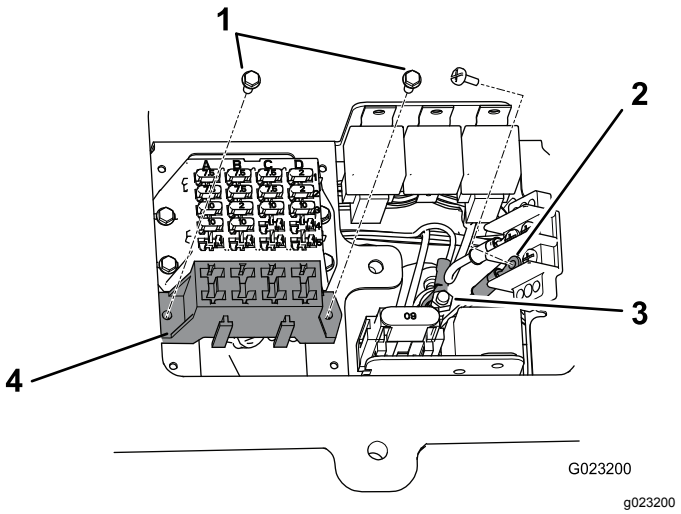

Figuur 25

1. Zelftappende schroeven (nr. 8 x ½")
2. Aardaansluitingenblok
3. Verbindingsdoos
4. Zekeringenhouder van kabelboom

5. Koppel de grote ringaansluiting van de kabelboom aan op de bout van de verbindingsdoos (Figuur 25).
6. Monteer de klem van het compartiment en de afdichting met de flenskopschroef op de tractie-eenheid (Figuur 23).
7. Leid het voorste uiteinde van de kabelboom onder het bestuurdersplatform naar de voorkant van de tractie-eenheid (Figuur 26).

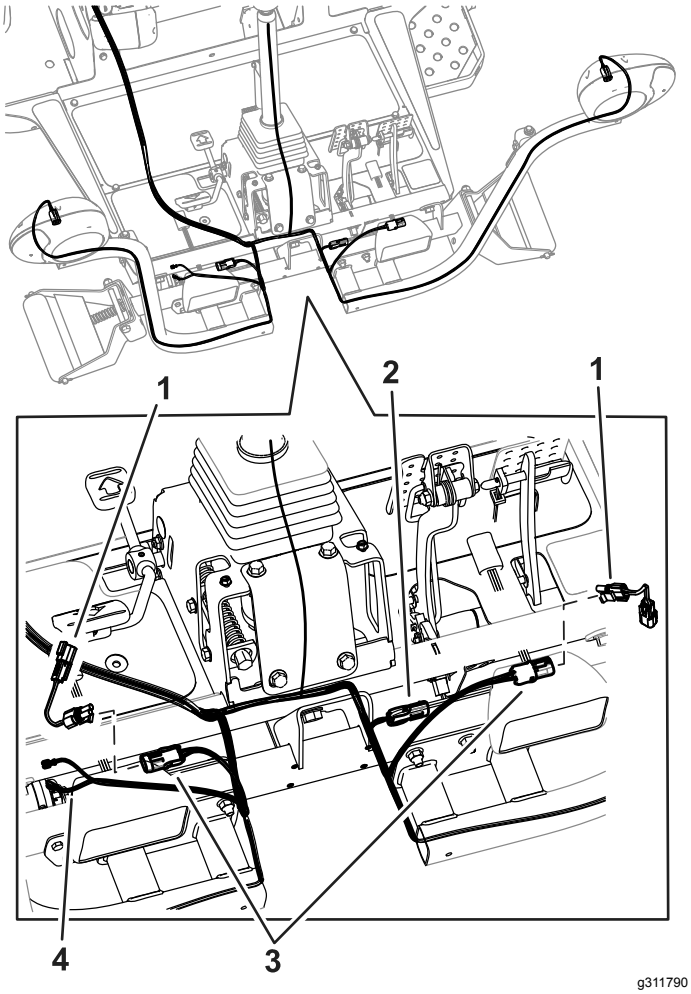

Figuur 26

1. Kabelboom van verbindingsdraad voor machines met ledkoplampen
2. Connector van de rem voor machines met halogeenkoplampen
3. Connectoren voor koplampen
4. Connectoren voor claxon

Opmerking: Gebruik Figuur 27 of Figuur 15 om te bepalen welke koplamp u heeft.

8. Voor machines met ledkoplampen: monteer de kabelbomen van de verbindingsdraad getoond in Figuur 26.
9. Draai de kabelboomaansluitingen door de overeenkomende koplampbeugel en sluit deze aan op de koplamp (Figuur 26).
10. Koppel het kabelboomuiteinde met de 2 aansluitingen aan op de claxon (Figuur 26).
11. Plaats het platformdeksel bovenop het frame (Figuur 27).
12. Steek de kabelboomaansluitingen van de verlichtingsset in de koplampen op het scherm (Figuur 27).

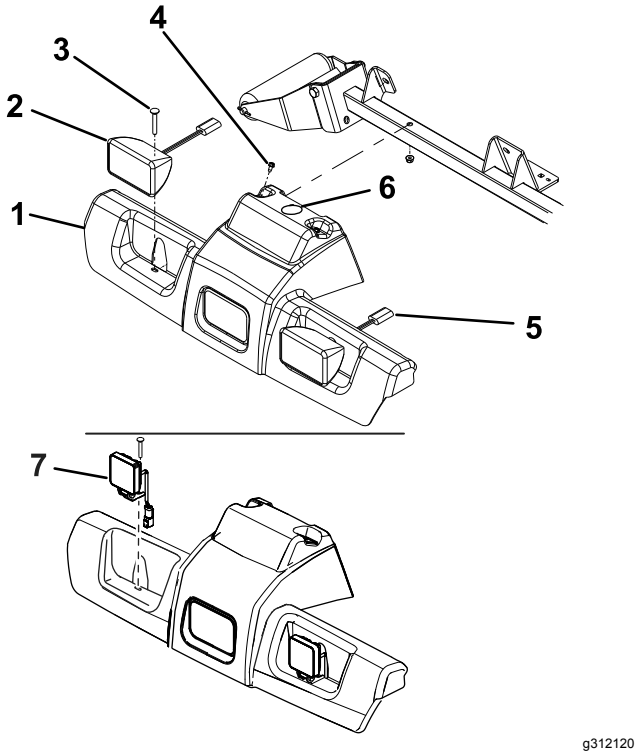

Figuur 27

1. Platformscherm
2. Halogeenkoplamp
3. Slotbout en moer
4. Flenskopschroeven en moeren
5. Aansluitingen van koplamp
6. Gat voor kabelboom
7. Ledkoplamp

---

13. Bevestig het scherm en de koplampen aan het frame met de 2 slotbouten en moeren die u eerder verwijderd hebt (Figuur 27).
14. Leid de kabelboom naar de kolombeugel op de stuurkolom.
15. Koppel de aansluitingen aan op de schakelaars van de knipperlichtmodule, claxon, richtingaanwijzers en gevarenlichten (Figuur 28).

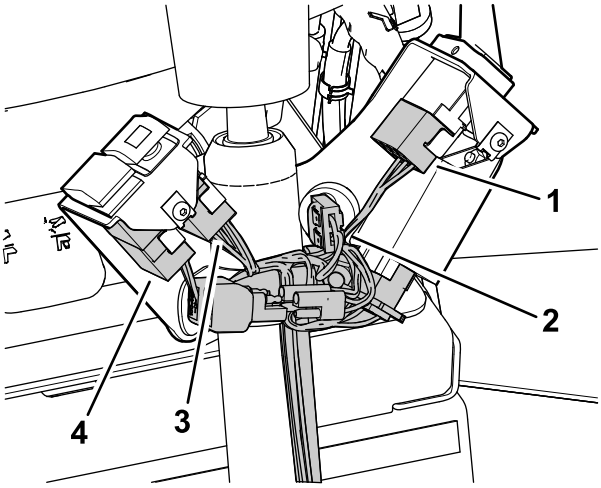

g312684

Figuur 28

1. Connector van richtingaanwijzer
2. Claxonstekker
3. Connector van de gevarenverlichting
4. Zwaailichtconnector

16. Breng de kap aan op de kolombeugel; gebruik hierbij 2 inbusschroeven met bolkop zoals afgebeeld in Figuur 29.

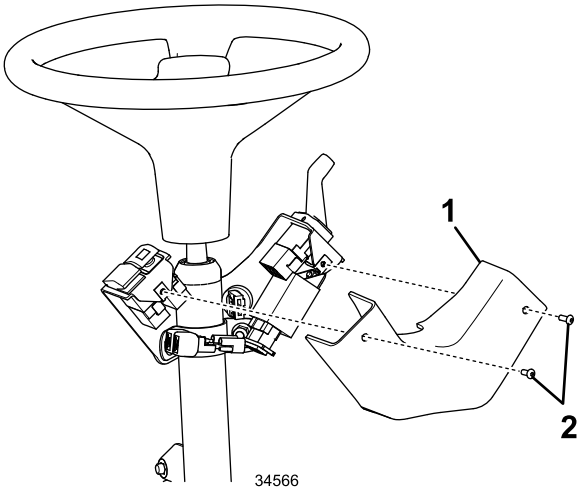

g034566

Figuur 29

1. Deksel
2. Inbusschroeven met bolkop

17. Bevestig de kabelboom aan de kolom; gebruik hierbij de kabelbinder die u aangebracht hebt in de openingen in de houder voor de kolombeugel; zie Figuur 14.
18. Leid de kabelboom rechts achter onder de rechterkant van de tractie-eenheid naar het rechter achterlicht (Figuur 30).

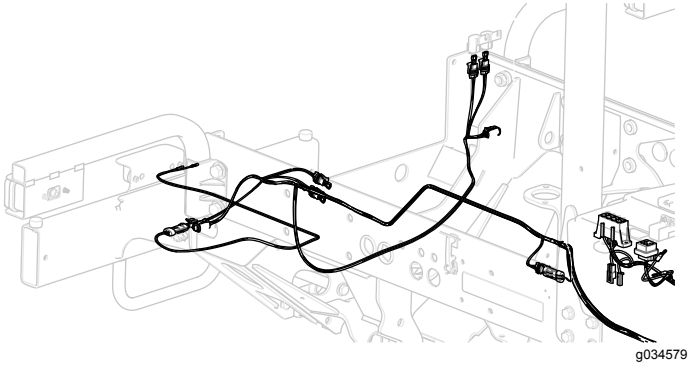

g034579

Figuur 30

19. Koppel de kabelboomaansluiting aan op de verlichtingsaansluiting.
20. Leid de kabelboom links achter onder de linkerkant van de tractie-eenheid naar het linker achterlicht (Figuur 30).

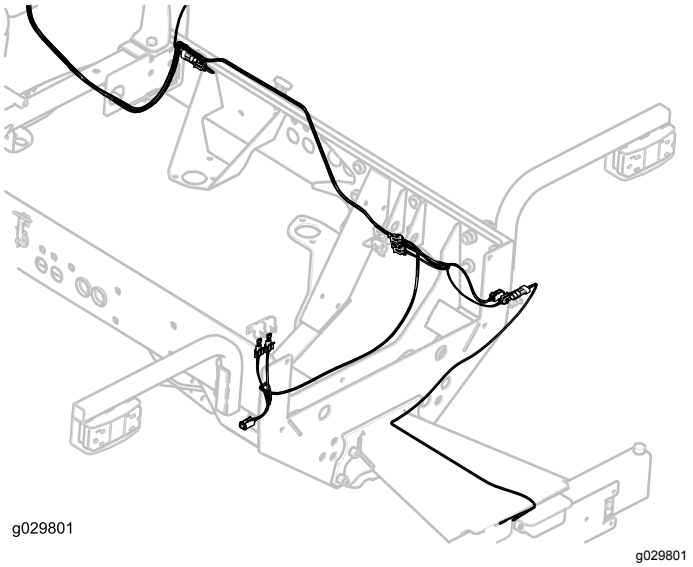

g029801

Figuur 31

21. Koppel de kabelboomaansluiting aan op de verlichtingsaansluiting.
22. Leid de kabelboom naar de kentekenplaatverlichting en sluit de kabelboomaansluiting aan op de verlichtingsaansluiting (Figuur 31).

    Belangrijk: **Bevestig de kabelboom met kabelklembanden zodat hij geen warme of bewegende onderdelen raakt.**
23. Monteer de onderdelen die u hebt verwijderd van de tractie-eenheid om de kabelboom te leiden.

12

De zekeringen plaatsen en de sticker aanbrengen

Benodigde onderdelen voor deze stap:

3	Zekering (10 A)
1	Zekering (15 A)
1	Sticker van de zekeringhouder

Procedure

1. Plaats de drie 10 A-zekeringen en één 15 A-zekering in de opening in de zekeringhouder (Figuur 32).

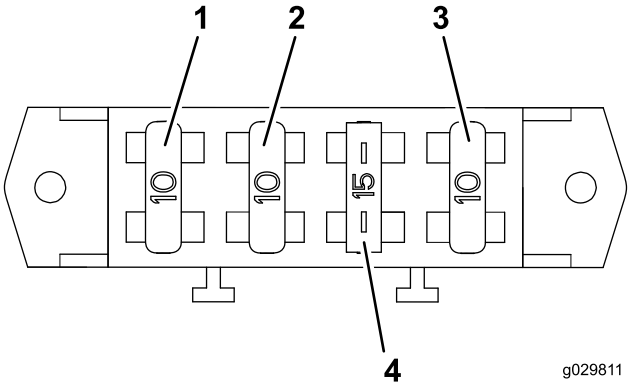

Figuur 32

1. Zekering (10 A)
2. Zekering (10 A)
3. Zekering (10 A)
4. Zekering (15 A)

2. Breng de sticker van de zekeringhouder aan op het deksel van het opslagcompartiment (Figuur 33).

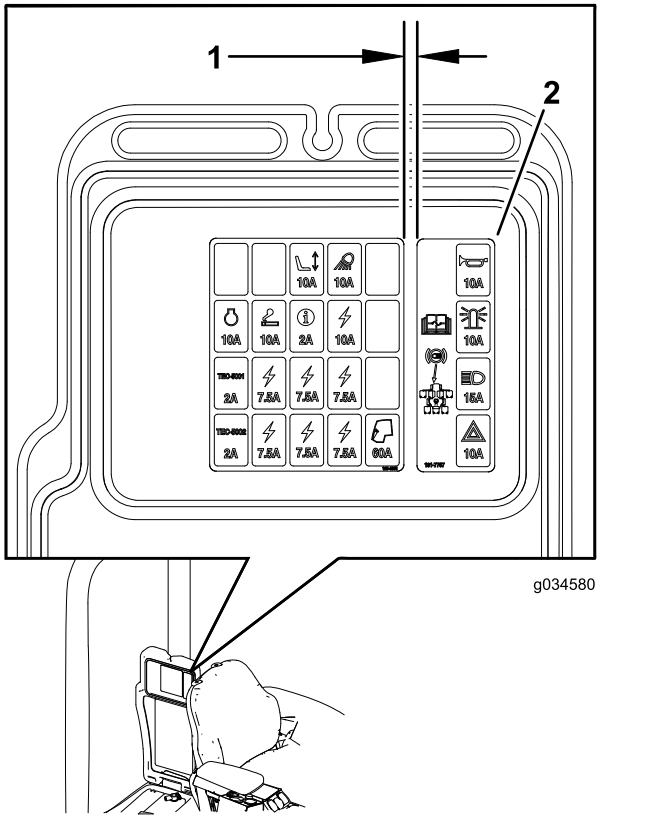

Figuur 33

1. 6 mm
2. Sticker van de zekeringhouder

13

De bevestigingsplaten voor de sticker monteren

Benodigde onderdelen voor deze stap:

2	Plaat
4	Sticker
4	Zeskantschroef (¼" x 2½")
4	Borgmoer (¼")

Procedure

1. Lijn de platen uit met de aanwezige openingen in de beugels van de verlichtingsset (Figuur 34).

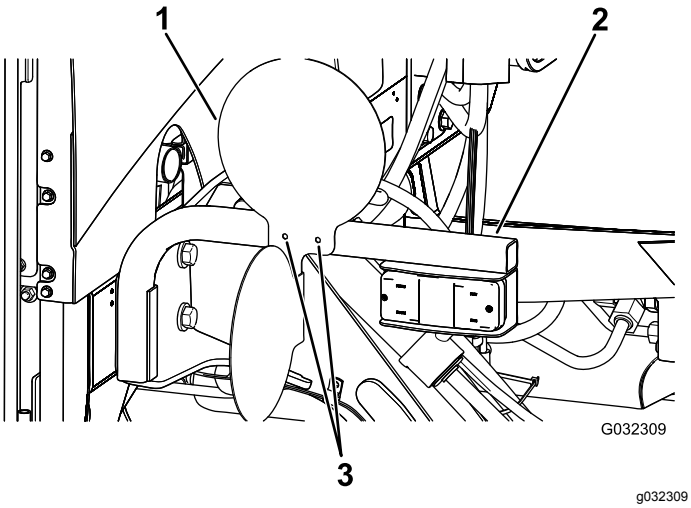

Figuur 34
Rechterkant getoond

1. Plaat
2. Beugel van verlichtingsset
3. Openingen

2. Bevestig de platen aan de beugels van de verlichtingsset met 4 zeskantschroeven (¼" x 2½") en 4 borgmoeren (¼") zoals getoond in Figuur 35.

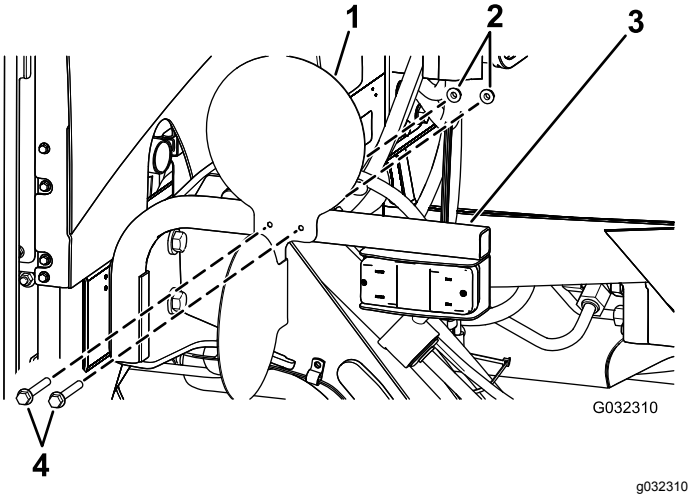

Figuur 35
Rechterkant getoond

1. Plaat
2. Borgmoeren (¼")
3. Beugel van verlichtingsset
4. Zeskantschroeven (¼" x 2½")

3. Breng de stickers aan op het naar buiten gerichte vlak van de platen (Figuur 36).

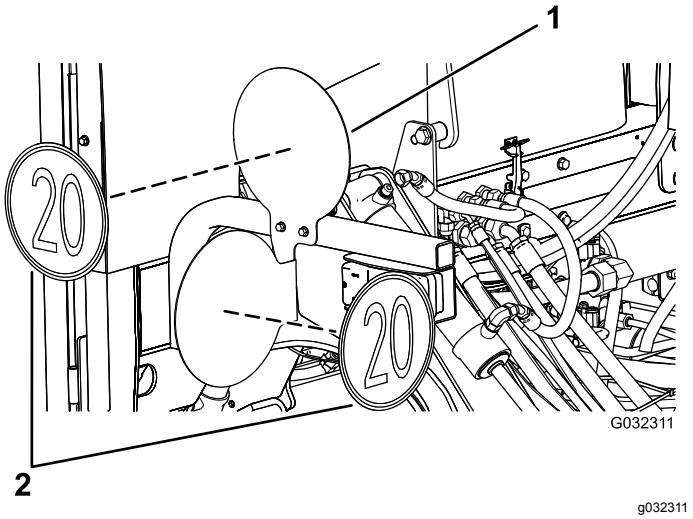

Figuur 36
Rechterkant getoond

1. Plaat
2. Stickers

14

De accu aansluiten

Geen onderdelen vereist

Procedure

Sluit de accu aan; raadpleeg de *Gebruikershandleiding* die bij uw machine hoort.

Gebruiksaanwijzing

Bedieningsorganen

Schakelaar voor gevarenverlichting

Druk de gevarenlichtschakelaar (Figuur 37) op AAN om de voorste en achterste waarschuwingsknipperlichten in te schakelen.

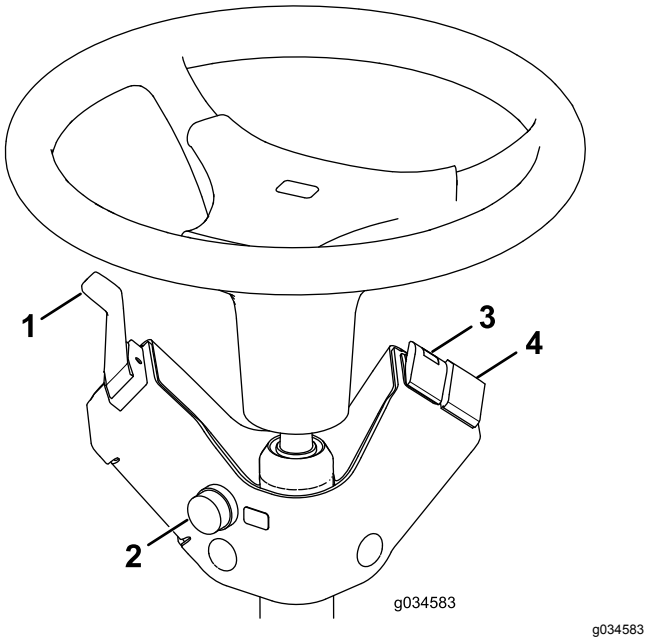

g034583

Figuur 37

1. Richtingaanwijzerschakelaar
2. Claxonknop
3. Schakelaar voor gevarenverlichting
4. Zwaailichtschakelaar (optioneel)

Richtingaanwijzerschakelaar

Druk de linkerkant van de richtingaanwijzerschakelaar naar beneden (Figuur 37) om de linker richtingaanwijzer te activeren. De middelste positie is de Uit-stand.

Druk de rechterkant van de richtingaanwijzerschakelaar naar beneden (Figuur 37) om de rechter richtingaanwijzer te activeren. De middelste positie is de Uit-stand.

Zwaailichtschakelaar (optioneel)

Druk de zwaailichtschakelaar in (Figuur 37) om het zwaailicht in te schakelen.

Claxonknop

Druk op de claxonknop (Figuur 37) om de claxon te activeren.

Koplampen richten

1. Draai de montagemoeren los en plaats elke koplamp zo, dat deze recht vooruit wijst.
2. Draai alle montagemoeren precies vast genoeg om de koplamp in positie te houden.
3. Plaats een plat stuk metaal over de kop van de koplamp.
4. Monteer een magnetische protractor op de plaat.
5. Terwijl u de installatie op zijn plaats houdt, kantelt u voorzichtig de koplamp 3 graden en draait dan de moer weer vast.
6. Doe hetzelfde met de andere koplamp.



Count on it.