Form No. 3437-348 Rev A

Typegodkjennelsessett

Groundsmaster® 4500-D-, 4700-D- eller Reelmaster® 7000-D-trekkenhet

Modellnr. 30667

Installasjonsveiledning

Montering

Løse deler

Bruk diagrammet nedenfor som en sjekkliste for å kontrollere at alle delene er sendt.

Prosedyre	Beskrivelse	Ant.	Bruk
1	Ingen deler er nødvendige	–	Koble fra batteriet.
2	Ingen deler er nødvendige	–	Bor monteringshullene.
3	Høyre frontlysbrakett Venstre frontlysbrakett Bolt (3/8 x 2–1/2 tomme) Flensmutter (3/8 tomme) Skive (3/8 x 7/8 tomme) Gummihåndtak Avstandsstykke Bolt (5/16 x 1 5/8 tomme) Flensmutter (5/16 tomme) Høyre frontlys Venstre frontlys Brakett for bøyd plate	1 1 6 6 8 2 4 4 4 1 1 2	Montere frontlysene.
4	Horn Hornbrakett Bolt (3/8 x 5/8 tomme) Flensmutter (3/8 tomme) Bolt (1/4 x 2 tomme) Mutter (1/4 tomme)	1 1 1 1 2 2	Montere hornet.
5	Relébryter Sagtakket sekskantskrue med flens (nr. 8 x 1/2 tomme) Låsemutter (#8)	1 1 1	Monter relébryteren og merket.

© 2020—The Toro® Company
8111 Lyndale Avenue South
Bloomington, MN 55420

Registrer ditt produkt på www.Toro.com.

CE

Oversettelse av originalen (NO)
Trykt i USA
Med enerett

3437-348 A

Prosedyre	Beskrivelse	Ant.	Bruk
6	Stammebrakett	1	Monter blinkemodulen og bryterne på stammebraketten.
	Blinkemodul	1	
	På/av/på-vippebryter	1	
	Signalgiverbryter	1	
	Skovlbryter	1	
	Hornbryter	1	
	Hornknapp	1	
	Hornmerke (Delenr. 104-6957)	1	
	Sokkelskruer med halvrundt sekskanthode	1	
	Hastighetsmutter	2	
7	Rattstammebrakett	1	Monter stammebrakettenheten på rattstammen.
	Stammefestebrakett	1	
	Låsebolt (3/8 x 3/4 tomme)	2	
	Flensmutter (3/8 tomme)	2	
	Skumstykke	1	
	Kabelfeste	1	
8	Låsebolt (nr. 10 x 5/8 tomme)	1	Monter bremsesensorbraketten.
	Låsemutter (nr. 10)	1	
	Sensorplate	1	
	Flensmutter (¼ tomme)	2	
	Bremsesensorbrakett	1	
	Bolter (1/4 x 3/4 tomme)	2	
	Gjenget skrue (nr. 6 x 1 tomme)	2	
	Skive (nr. 6)	4	
	Bremsesensor	1	
	Låsemutter (nr. 6)	2	
9	Venstre lysbrakett	1	Monter baklysene..
	Høyre lysbrakett	1	
	Skrue (5/8 x 3 tommer)	4	
	Flat skive	4	
	Låsemutter (5/8 tomme)	2	
	Baklyktenhet	2	
10	Skiltlys	1	Monter nummerskiltbraketten.
	Skiltbrakett	1	
	Skrue (nr. 10 x 5/8 tomme)	2	
	Låsemutter (nr. 10)	2	
	Selvgjengende skrue (5/16 x 1/2 tomme)	2	
11	Ledningssats	1	Montere ledningssatsen.
	Deksel til bryterpanelhus	1	
	Skrue (nr. 10 x 1/2 tomme)	3	
	Monteringskloss	3	
	Kabelfeste	11	
	Kaldstartsledningssats (kun LED-frontlys)	2	
12	Sikring (10 A)	3	Monter sikringene i sikringsboksen.
	Sikring (15 A)	1	
	Sikringsboksmerke	1	
13	Plate	2	Monter merkemonteringsplatene.
	Merke	4	
	Sekskantskrue (1/4 x 2½ tommer)	4	
	Låsemutter (1/4 tomme)	4	

1

Koble fra batteriet

Ingen deler er nødvendige

Prosedyre

1. Parker maskinen på en jevn flate.
2. Sett på parkeringsbremsen.
3. Senk klippeenhetene.
4. Slå av motoren og ta ut nøkkelen.
5. Koble fra batteriet. Se *brukerhåndboken* for maskinen.

2

Bore monteringshullene

Ingen deler er nødvendige

Bore hullene til frontlysene og ledningssatsen

1. Fjern mutrene fra de to låseboltene som fester frontlysene til rammen på trekkenheten (Figur 1).
2. Fjern de to selvgjengende skruene som fester toppen av plattformdekselet til rammen (Figur 1).
3. Koble fra frontlyskontaktene og fjern plattformdekselet fra rammen (Figur 1).

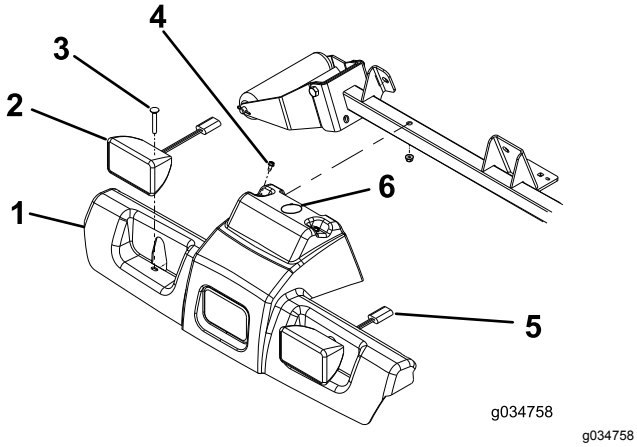

Figur 1

1. Plattformdeksel
2. Frontlys (halogen vist)
3. Låsebolt (2)
4. Selvgjengende skruer (2)
5. Frontlyskontakt
6. Bor et 38 mm hull her.

4. Bor et 38 mm hull i plattformdekselet i plasseringen vist i Figur 1.
5. Bruk målene i Figur 2 til å lokalisere og bore seks hull (1,0 cm) gjennom begge veggene på valsestøtterøret.

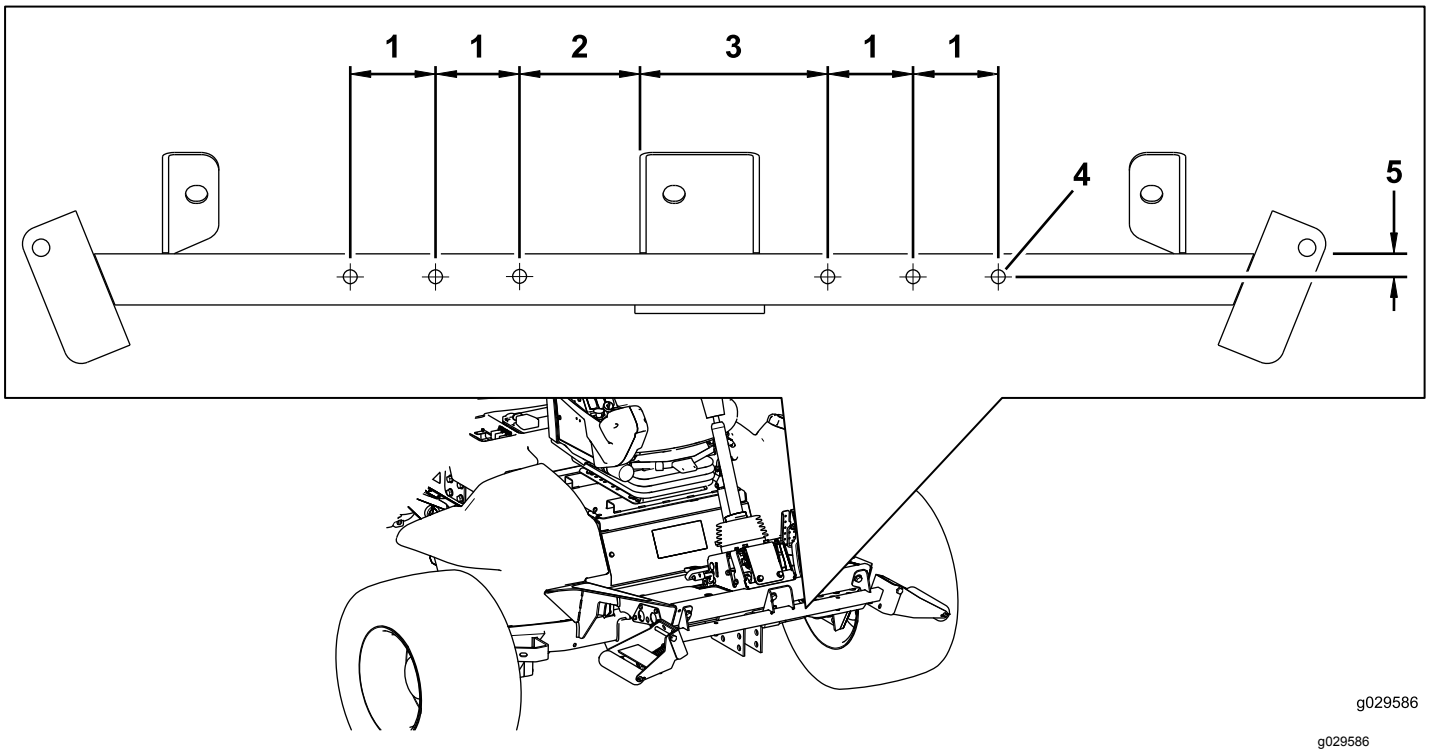

Figur 2

1. 6,4 cm
2. 8,9 cm
3. 14,0 cm
4. 1,0 cm diameter
5. 1,9 cm

Bore hull til hornbraketten

Bruk målene i Figur 3 til å lokalisere og bore to hull (7 mm) gjennom begge veggene på valsestøtterøret.

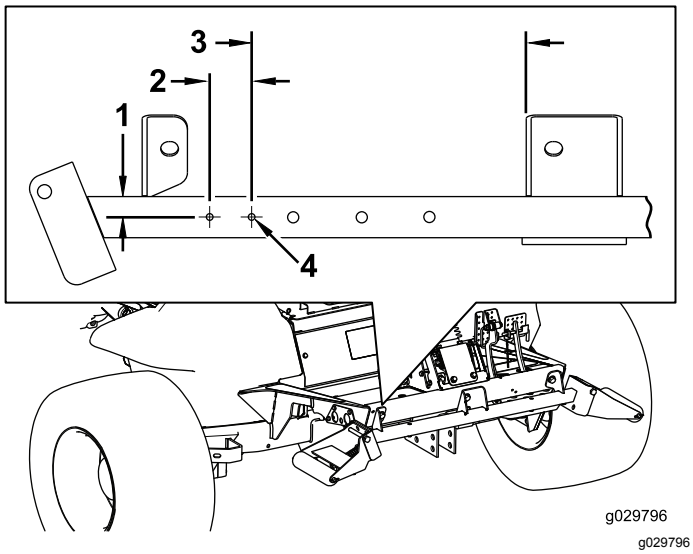

Figur 3

1. 1,9 cm
2. 3,8 cm
3. 25,4 cm
4. 7 mm diameter

Bore hullene i den fremre fotstøtten for bremsepedalbryteren

Bruk målene i Figur 4 til å lokalisere og bore to hull (7 mm) gjennom den fremre fotstøtten.

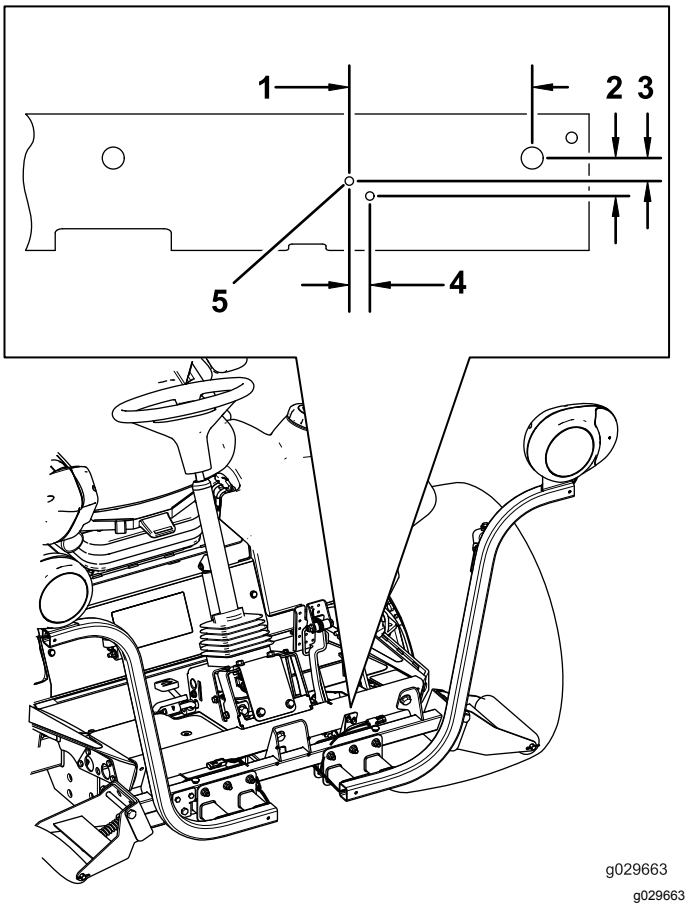

Figur 4

1. 15,5 cm
2. 32 mm
3. 19 mm
4. 17 mm
5. 7 mm diameter

Bore monteringshullene i bakre støtfanger for nummerskiltet

Bruk målene vist i Figur 5, til å lokalisere og bore to hull (9/32 tomme) gjennom den utvendige veggen på støtfangeren bak.

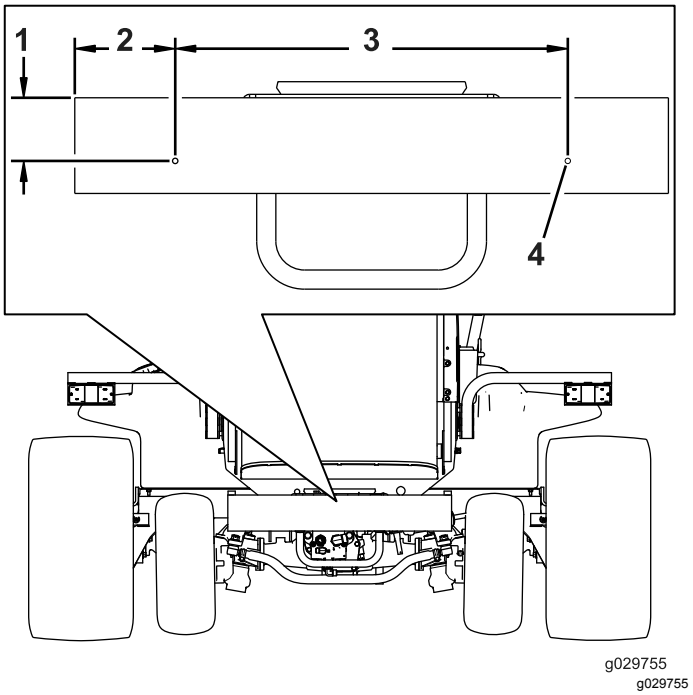

Figur 5

1. 8,3 cm
2. 13,3 cm
3. 52,07 cm
4. Bor et hull (9/32 tomme) her.

3

Montere frontlysene

Deler som er nødvendige for dette trinnet:

1	Høyre frontlysbrakett
1	Venstre frontlysbrakett
6	Bolt (3/8 x 2–1/2 tomme)
6	Flensmutter (3/8 tomme)
8	Skive (3/8 x 7/8 tomme)
2	Gummihåndtak
4	Avstandsstykke
4	Bolt (5/16 x 1 5/8 tomme)
4	Flensmutter (5/16 tomme)
1	Høyre frontlys
1	Venstre frontlys
2	Brakett for bøyd plate

Montere frontlysbraketten på en veltebeskyttelsesmodell

1. Fest den venstre og den høyre frontlysbraketten til fronten av valsestøtterøret med seks skruer (3/8 x 2-1/2 tomme) og seks flensmuttere (3/8 tomme), som vist i Figur 6.

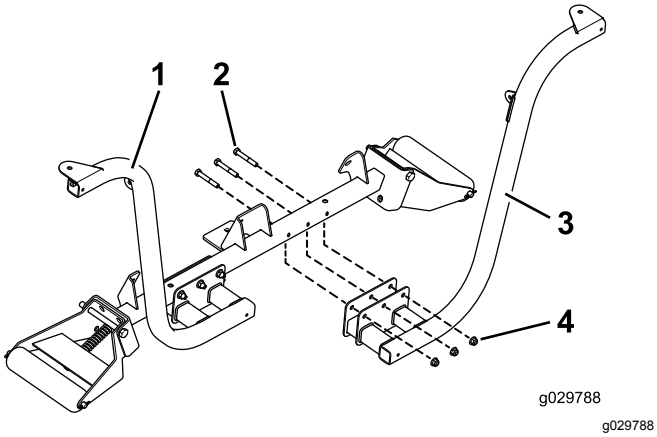

Figur 6

1. Montert frontlysbrakett
2. Bolter (3/8 x 2½ tommer)
3. Frontlysbrakett
4. Flensmuttere (3/8 tomme)

Merk: Plasser boltene slik at flensmutrene vender mot fronten av trekkenheten.

2. Fest høyre og venstre frontlys til frontlysbrakettene (Figur 7) med festene som følger med lysene.

Merk: Sikre at frontlysets blinklyslinse vender mot utsiden av trekkenheten.

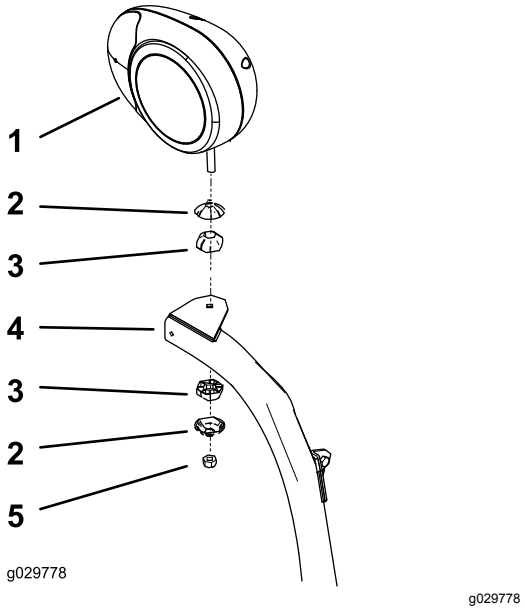

Figur 7

Høyre frontlys vist

1. Høyre frontlysbrakett
2. Artikulert leddgrensesnitt
3. Artikulert ledd
4. Frontlyktarm
5. Låsemutter (10 mm)

3. Trekk låsemutteren godt til så den fester frontlysenheten til frontlysbraketten.

Merk: Ikke stram låsemutteren for mye.

Montere frontlyktbraketten på en førerhusmodell

1. Monter en brakett for bøyd plate på hver av de øvre hjørnene av nedre frontpanel på førerhuset med de eksisterende skruene, som vist i Figur 8.

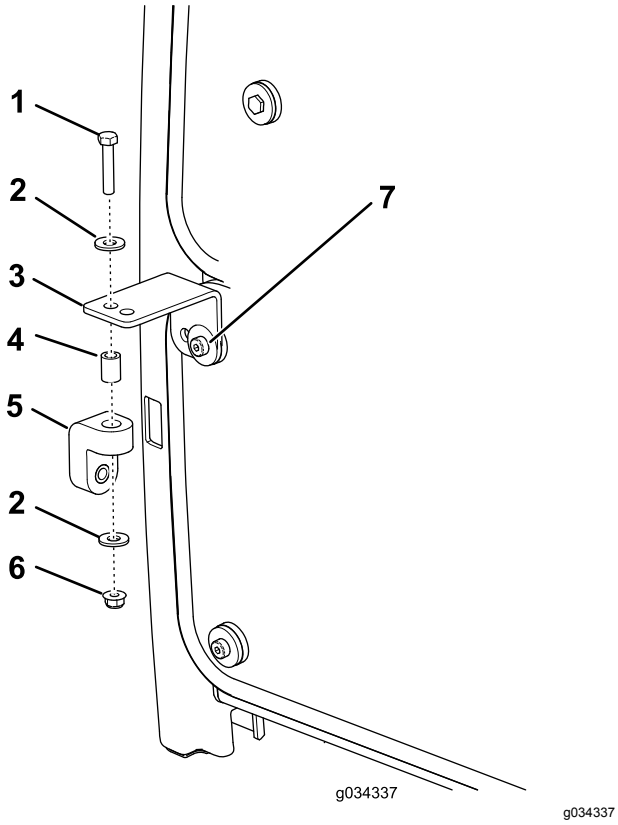

g034337

Figur 8

1. Bolt (5/16 x 1 5/8 tomme)
2. Skive
3. Brakett for bøyd plate
4. Avstandsstykke
5. Gummihåndtak
6. Flensmutter (5/16 tomme)
7. Skrue (eksisterende)

2. Monter et gummihåndtak løst på hver brakett for bøyd plate med en bolt (5/16 x 1-5/8 tomme), to skiver (3/8 tomme), et avstandsstykke og en flensmutter (5/16 tomme), som vist i Figur 8.
3. Fest den venstre og den høyre frontlyktbraketten løst til fronten av valsestøtterøret med seks skruer (3/8 x 2-1/2 tomme) og flensmutrene (3/8 tomme). Plasser brakettene som vist i Figur 9.

   Merk: Påse at hullene i brakettene for bøyd plate er innrettet med hullene i gummihåndtakene.

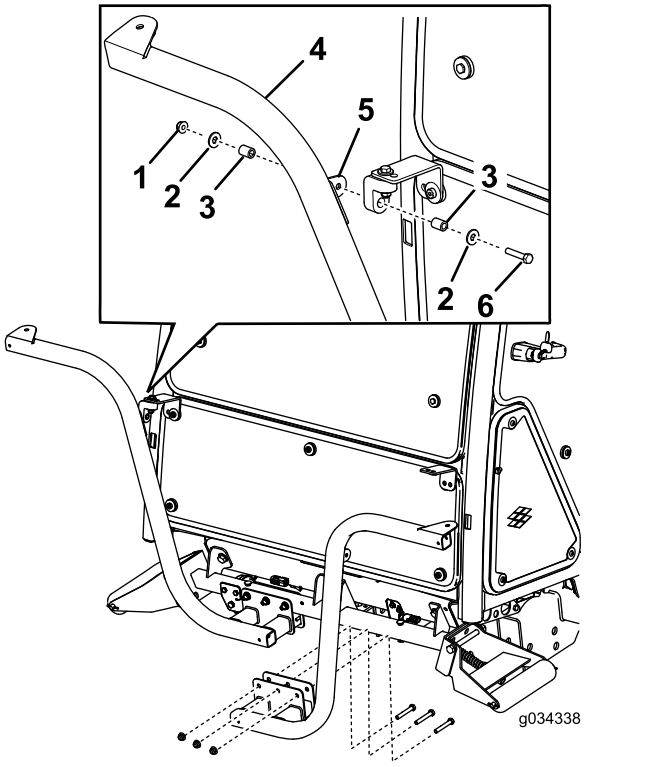

g034338

Figur 9

1. Mutter (5/16 tomme)
2. Skive
3. Avstandsstykke
4. Frontlysbrakett
5. Brakettapp
6. Bolt (5/16 x 8 5/1 tomme)

4. Fest venstre og høyre frontlysenhet til frontlysbrakettene (Figur 7) med festene som følger med settet.

   Merk: Sikre at frontlysets blinklyslinse vender mot utsiden av trekkenheten.
5. Trekk låsemutrene godt til så de fester frontlyktenheten til frontlyktenhetsbraketten.

Merk: Ikke stram låsemutteren for mye.

Merk: Du kan ikke bruke fremre og bakre førerhuslys til CE-applikasjoner. Deaktiver fremre og bakre førerhuslys på følgende måte:

- **Fremre** – Ta lysene ut av førerhustaket og koble ledningene fra lysene. Monter lysene i førerhuset.
- **Bakre** – Fjern skruene som fester linsene til lysene. Fjern pærene fra lysene og sett linsene på plass.

4

Montere hornet

Deler som er nødvendige for dette trinnet:

1	Horn
1	Hornbrakett
1	Bolt (3/8 x 5/8 tomme)
1	Flensmutter (3/8 tomme)
2	Bolt (1/4 x 2 tomme)
2	Mutter (1/4 tomme)

Prosedyre

1. Fest hornstroppen til hornbraketten med en bolt (3/8 x 5/8 tomme) og en flensmutter (3/8 tomme) som vist i (Figur 10).

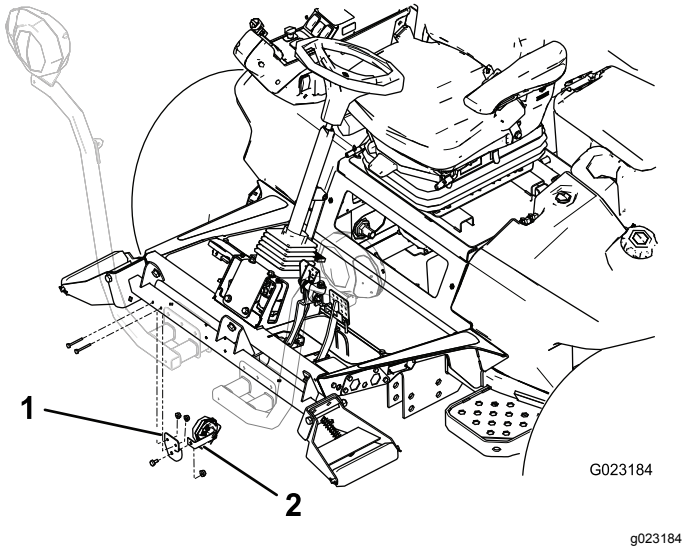

Figur 10

1. Hornbrakett
2. Hornstropp

2. Monter hornbraketten på baksiden av valsestøtterøret med to bolter (1/4 x 2 tommer) og mutre (1/4 tomme). Roter hornet slik at det vender ned (Figur 10).

5

Montere relébryteren

Deler som er nødvendige for dette trinnet:

1	Relébryter
1	Sagtakket sekskantskrue med flens (nr. 8 x 1/2 tomme)
1	Låsemutter (#8)

Prosedyre

Fest relébryteren under batteridekselet med en sagtakket sekskantskrue med flens (nr. 8 x 1/2 tomme) og en låsemutter (nr. 8) ved plasseringen vist i Figur 11.

Merk: Bolten må ikke trekkes til for hardt.

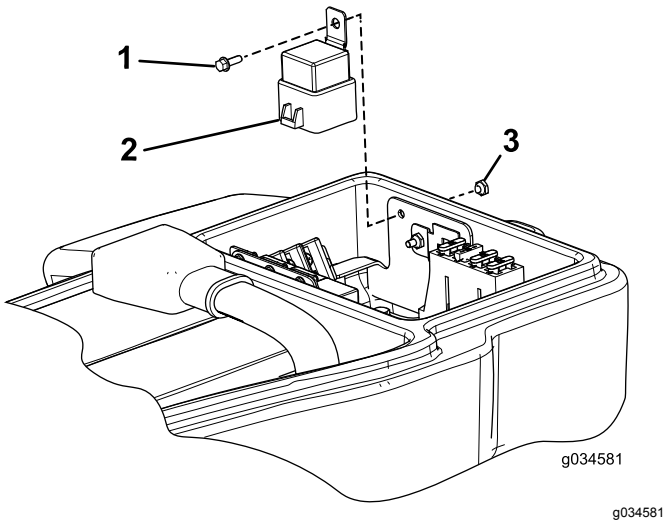

Figur 11

1. Sagtakket sekskantskrue med flens (nr. 8 x 1/2 tomme)
2. Relébryter
3. Låsemutter

6

Montere blinkemodulen og bryterne på stammebraketten

Deler som er nødvendige for dette trinnet:

1	Stammebrakett
1	Blinkemodul
1	På/av/på-vippebryter
1	Signalgiverbryter
1	Skovlbryter
1	Hornbryter
1	Hornknapp
1	Hornmerke (Delenr. 104-6957)
1	Sokkelskruer med halvrundt sekskanthode
2	Hastighetsmutter

Prosedyre

1. Monter komponentene som vist i Figur 12.

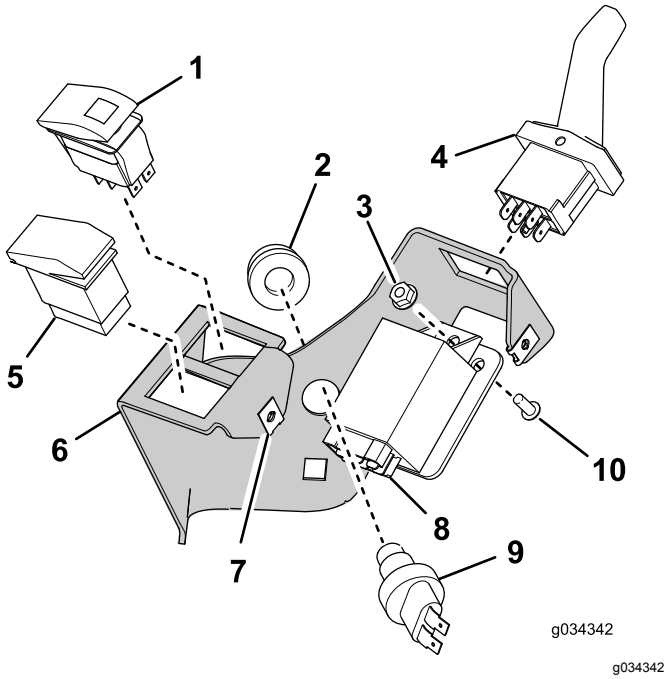

g034342

Figur 12

1. På/av/på-vippebryter
2. Hornknapp
3. Låsemutter
4. Skovlbryter
5. Signalgiverbryter
6. Stammebrakett
7. Hastighetsmuttere (2)
8. Blinkemodul
9. Hornbryter
10. Sokkelskruer med halvrundt sekskanthode

2. Monter hornmerket (delenr. 104-6957) som vist i Figur 13.

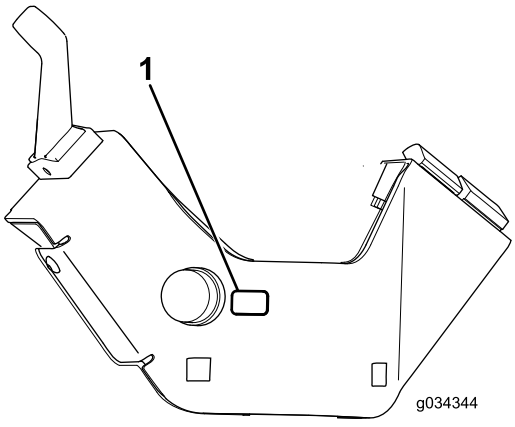

g034344

Figur 13

1. Hornmerke (delenr. 104-6957)

7

Montere stammebraketten-heten på rattstammen

Deler som er nødvendige for dette trinnet:

1	Rattstammebrakett
1	Stammefestebrakett
2	Låsebolt (3/8 x 3/4 tomme)
2	Flensmutter (3/8 tomme)
1	Skumstykke
1	Kabelfeste

Prosedyre

1. Monter skumstykket på rattstammen som vist i Figur 14.

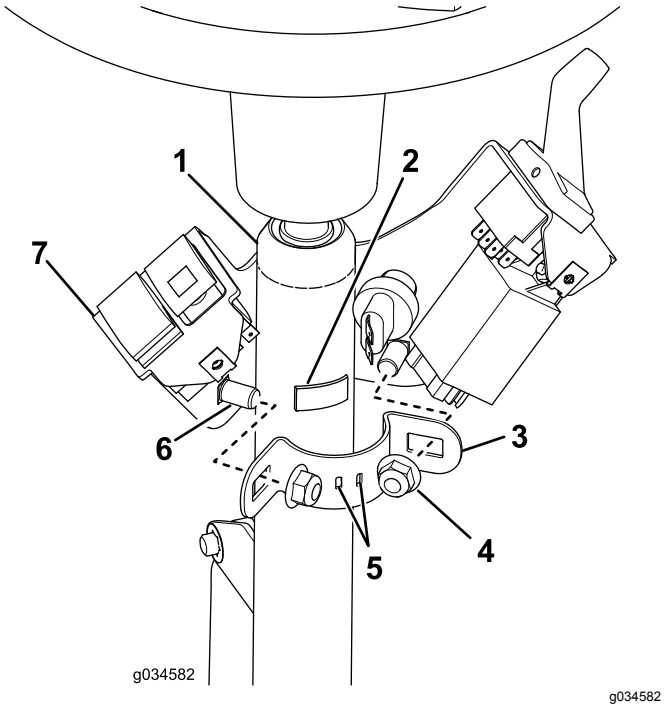

g034582

Figur 14

1. Rattstamme
2. Skumstykke
3. Stammefestebrakett
4. Låsemutter – 3/8 tomme (2)
5. Kabelfestet går gjennom disse sporene.
6. Låsebolt – 3/8 x 3/4 tomme (2)
7. Stammebrakettenhet

2. Sett kabelfestet gjennom sporene i stammefestebraketten slik at endene er utover, men ikke knytt dem.
3. Monter rattstammebraketten på rattstammen med monteringsbraketten, to låsebolter og to flensmuttere (Figur 14).

Viktig: **Påse at toppen av rattstammebraketten er 21 mm under toppen av rattstammen.**

Viktig: **Stram til festene med et moment på 19–24 Nm. Ikke stram låseboltene for mye, ellers kan du deformere rattstammebraketten.**

8

Montere bremsesensorbraketten

Deler som er nødvendige for dette trinnet:

1	Låsebolt (nr. 10 x 5/8 tomme)
1	Låsemutter (nr. 10)
1	Sensorplate
2	Flensmutter (¼ tomme)
1	Bremsesensorbrakett
2	Bolter (1/4 x 3/4 tomme)
2	Gjenget skrue (nr. 6 x 1 tomme)
4	Skive (nr. 6)
1	Bremsesensor
2	Låsemutter (nr. 6)

Prosedyre

Merk: Denne prosedyren er kun for maskiner med halogenfrontlys. Bruk Figur 15 for å finne ut om du har halogenfrontlys.

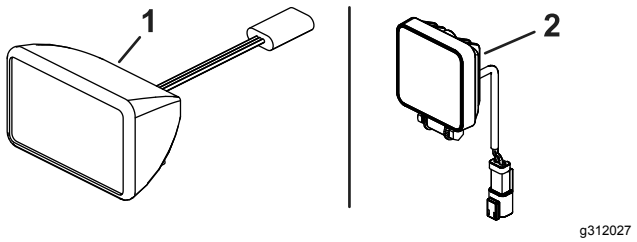

Figur 15

1. Halogenfrontlys
2. LED-frontlys

1. Demonter nærhetssensorenheten på bremsepedalspaken (Figur 16) og sett til side alle delene bortsett fra nærhetssensoren.

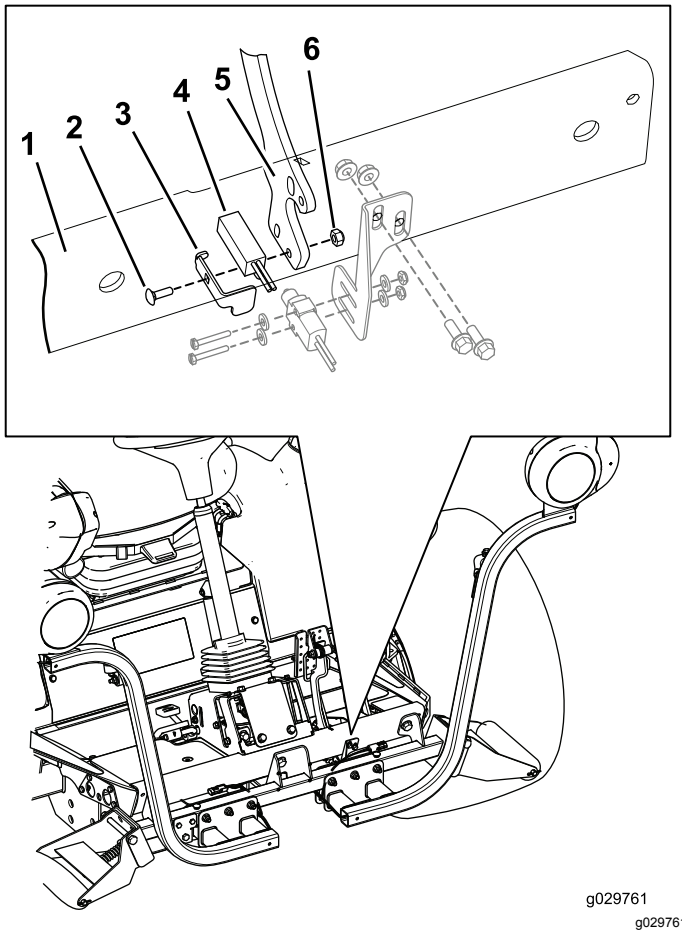

Figur 16

1. Foroverfotstøtte
2. Låsebolt (nr. 10 x 5/8 tomme)
3. Bremsesensorplate
4. Nærhetssensor
5. Bremsepedalspak
6. Låsemutter (nr. 10)

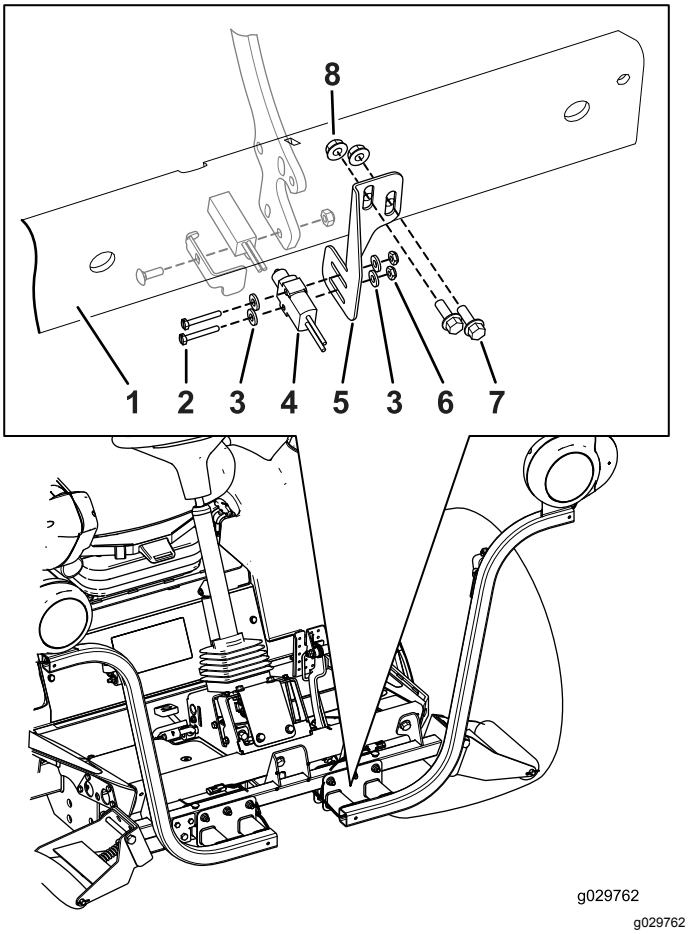

Figur 17

1. Foroverfotstøtte
2. Gjenget skrue (nr. 6 x 1 tomme)
3. Skive (nr. 6)
4. Bremsesensor
5. Bremsesensorbrakett
6. Låsemutter (nr. 6)
7. Bolter (1/4 x 3/4 tomme)
8. Flensmutter (1/4 tomme)

2. Monter nærhetssensorenheten til bremsespaken ved å bruke låsebolten (nr. 10 x 5/8 tomme), bremsesensorplaten, nærhetssensoren og låsemutteren (nr. 10) som vist i Figur 16.

   Merk: Påse at du ikke trekker boltene til for hardt. Hvis du gjør det, fører det til skader på sensoren.

3. Lokaliser monteringshullene til bremsesensorbraketten på foroverfotstøtten, og monter bremsesensorbraketten løst på foroverfotstøtten ved å bruke to bolter (1/4 x 3/4 tomme) og to flensmutre (1/4 tomme).

   Merk: Du trenger aldri å flytte bremsesensorbraketten opp eller ned for å justere bremsesensoren til bremsesensorplaten (Figur 17).

4. Monter bremsesensoren løst på bremsesensorbraketten med de to gjengede skruene (nr. 6 x 1 tomme), 2 skiver og 2 flensmutre (Figur 17).
5. Juster bremsesensoren inn eller ut og bremsesensorbraketten opp eller ned så bryteren på bremsesensoren trykker på sensorplaten.
6. Fullfør monteringen av bremsesensorenheten ved å trekke til alle skruene o.l. som fester enheten.
   - Trekk til de to gjengede skruene (nr. 6 x 1 tomme) og to flensmutre så de fester bremsesensoren godt til bremsesensorbraketten.

     Merk: Påse at du ikke trekker skruene til for hardt. Hvis du gjør det, fører det til skader på sensoren.
   - Trekk til boltene (1/4 x 3/4 tomme) og de to flensmutrene (1/4 tomme) som holder bremsesensorbraketten til den fremre

fotstøtten med et moment på 1017 til 1243 Ncm.

Viktig: **Når du har fullført monteringen av lyssettet, må du bekrefte at bremsesensoren aktiverer bremselysene når du trykker på bremsepedalen. Juster bremsesensoren på nytt hvis det er nødvendig.**

9

Montere baklysene

Deler som er nødvendige for dette trinnet:

1	Venstre lysbrakett
1	Høyre lysbrakett
4	Skrue (5/8 x 3 tommer)
4	Flat skive
2	Låsemutter (5/8 tomme)
2	Baklyktenhet

Prosedyre

1. Fjern de to boltene, skivene og mutrene som fester beholdermonteringsbraketten til venstre rammespor (Figur 18).

   Merk: Stabiliser beholderen og braketten for å hindre at de faller.

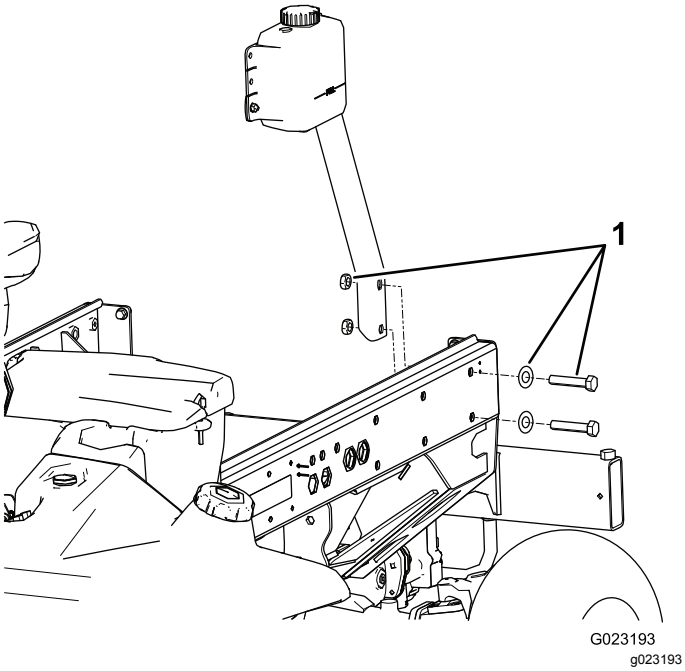

Figur 18

1. Monteringsbolter for beholderbrakett, skiver og mutre

2. Fest venstre lysbrakett til braketten og rammen med to bolter (5/8 x 3 tommer), to flate skiver og to låsemutre som vist i Figur 19.

   Merk: Den venstre og høyre lysbraketten er forskjellige. Påse at du bruker riktig feste.

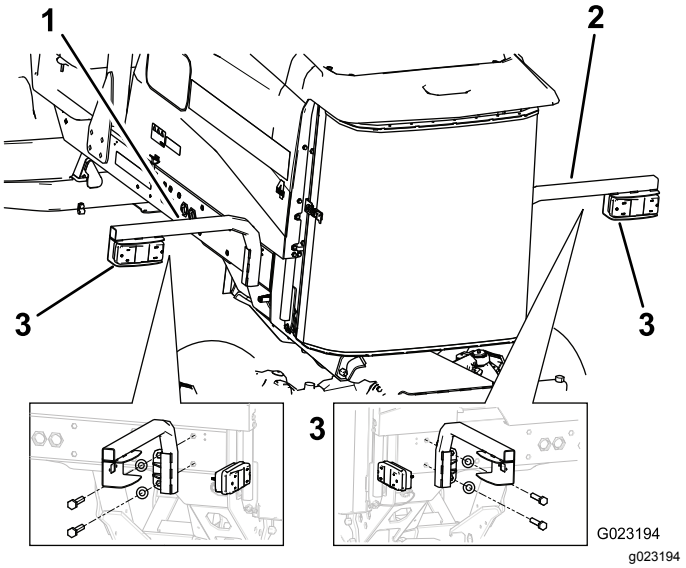

Figur 19

1. Venstre lysbrakett
2. Høyre lysbrakett
3. Bakpære

3. Fest bakpæren til pærebraketten med boltene og mutrene som følger med lampen (Figur 19).

   Merk: Sørg for at lampen plasseres slik at pluggen går gjennom hullet i lampebraketten og den gule siden vender mot utsiden av trekkenheten.

4. Fjern de to bakre boltene og de to skivene fra det høyre rammesporet (Figur 20).

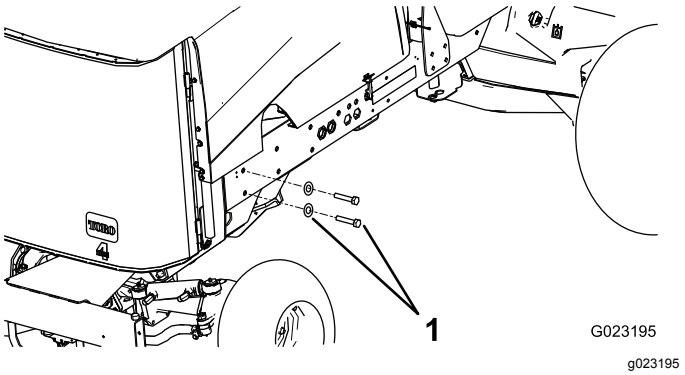

Figur 20

1. Skruer og skiver

5. Fest den høyre lysbraketten til rammen med to bolter (5/8 x 3 tommer) og to flate skiver (Figur 19).

10

Montere nummerskiltbraketten

Deler som er nødvendige for dette trinnet:

1	Skiltlys
1	Skiltbrakett
2	Skrue (nr. 10 x 5/8 tomme)
2	Låsemutter (nr. 10)
2	Selvgjengende skrue (5/16 x 1/2 tomme)

Prosedyre

1. Fest skiltlyset på nummerskiltbraketten med to skruer (nr. 10 x 5/8 tomme) og to låsemuttere (Figur 21).

   Merk: Skruene må ikke trekkes til for hardt. Sørg for at objektivet peker nedover og ledningene er ført gjennom hullet på nummerskiltbraketten.

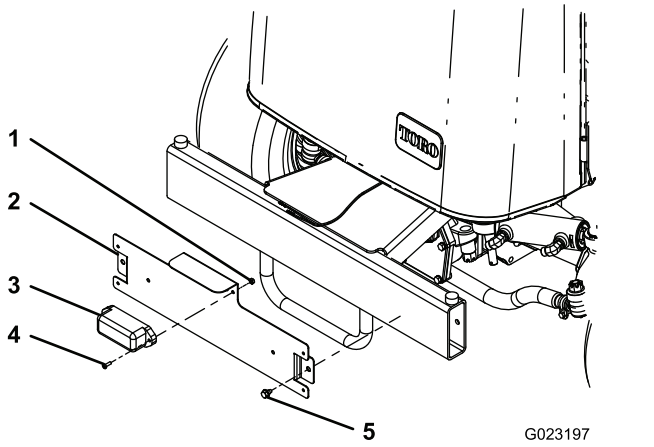

g023197

Figur 21

1. Låsemutter (nr. 10)
2. Nummerskiltbrakett
3. Skiltlys
4. Skrue (nr. 10 x 5/8 tomme)
5. Selvgjengende skrue (5/16 x 1/2 tomme)

2. Monter nummerskiltbraketten på den bakre støtfangeren med to selvgjengende skruer (5/16 x 1/2 tomme), som vist i Figur 21.

   Merk: Plasser nummerskiltbraketten som vist i Figur 21.

11

Montere ledningssatsen

Deler som er nødvendige for dette trinnet:

1	Ledningssats
1	Deksel til bryterpanelhus
3	Skrue (nr. 10 x 1/2 tomme)
3	Monteringskloss
11	Kabelfeste
2	Kaldstartsledningssats (kun LED-frontlys)

Prosedyre

Bruk de følgende instruksjonene og illustrasjonene til å føre og koble til ledningssatsen.

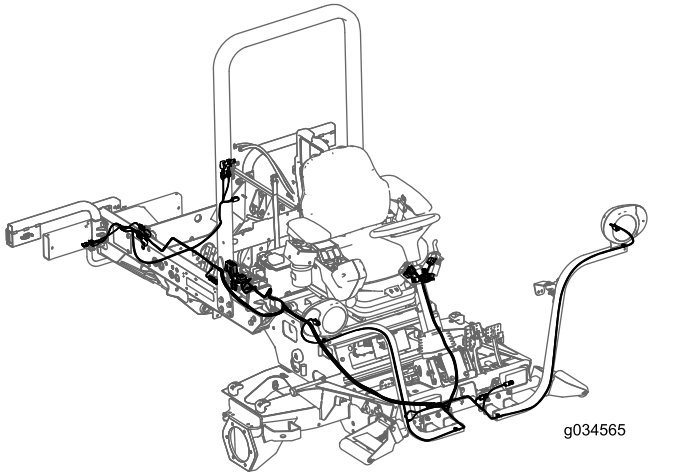

g034565

Figur 22

1. Fjern flenshodeskruen som fester kammerklemmen og tetningen til trekkenheten (Figur 23).

   Merk: Fjern klemmen og tetningen for å få tilgang til sikringsskapet.

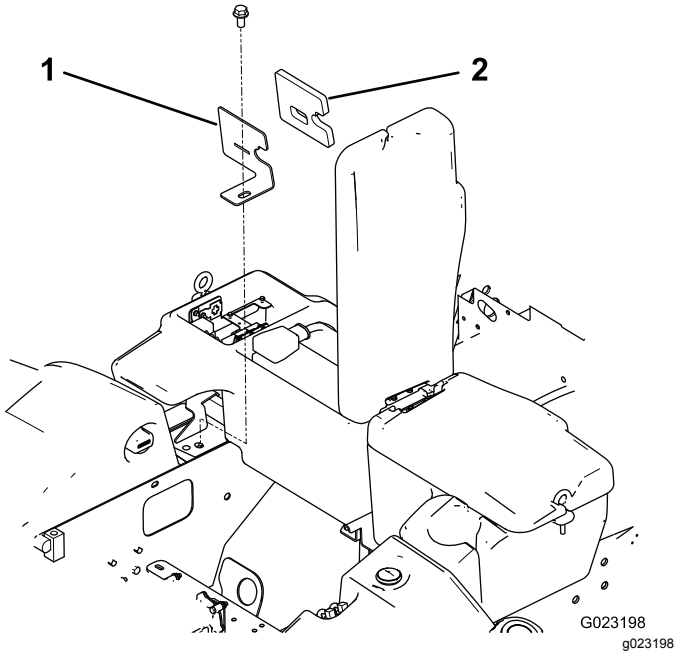

Figur 23

1. Kammerklemme
2. Tetning

2. Fra undersiden på høyre side av trekkenheten fører du sikringsblokkdelen av ledningssatsen opp til og inn i åpningen på sikringsskapet (Figur 24).

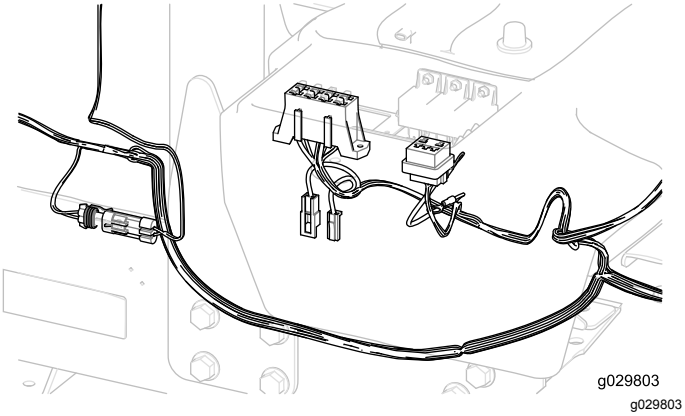

Figur 24

Viktig: **Ved føring av ledningssatsen må du ikke dra den over skarpe kanter som kan skade ledningene. Ledninger må ikke komme i kontakt med varme eller bevegelige deler. Fest ledningssatsen med kabelfester.**

3. Monter ledningssatsens sikringsblokk ved siden av den eksisterende sikringsblokken med de to selvgjengende skruene (nr. 8 x 1/2 tomme) som leveres sammen med ledningssatsen (Figur 25).

   Merk: Skruene må ikke trekkes til for hardt.

4. Koble den lille ringterminalen fra ledningssatsen til én av skruene på den jordede klemmeblokken (Figur 25).

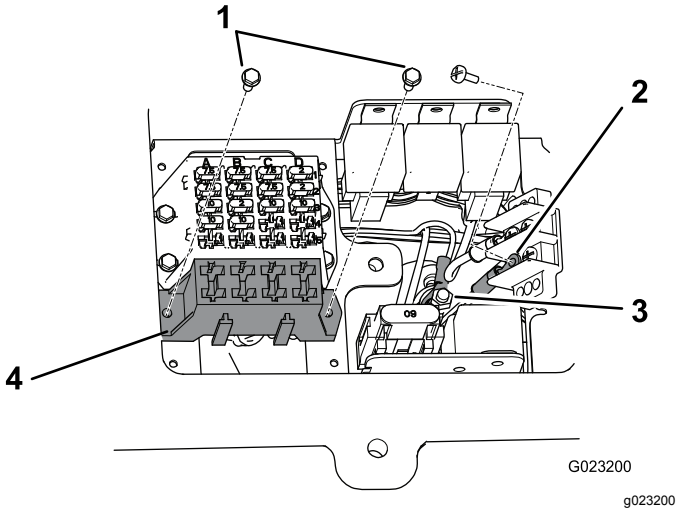

Figur 25

1. Selvgjengende skruer (nr. 8 x 1/2 tomme)
2. Jordet klemmeblokk
3. Fordelingsblokk
4. Ledningssats' sikringsblokk

5. Koble den store ringterminalen fra ledningssatsen til bolten på fordelingsblokken (Figur 25).
6. Monter kammerklemmen og tetningen til trekkenheten med flenshodeskruen (Figur 23).
7. Før den fremre enden av ledningssatsen under førerplattformen til fronten av trekkenheten (Figur 26).

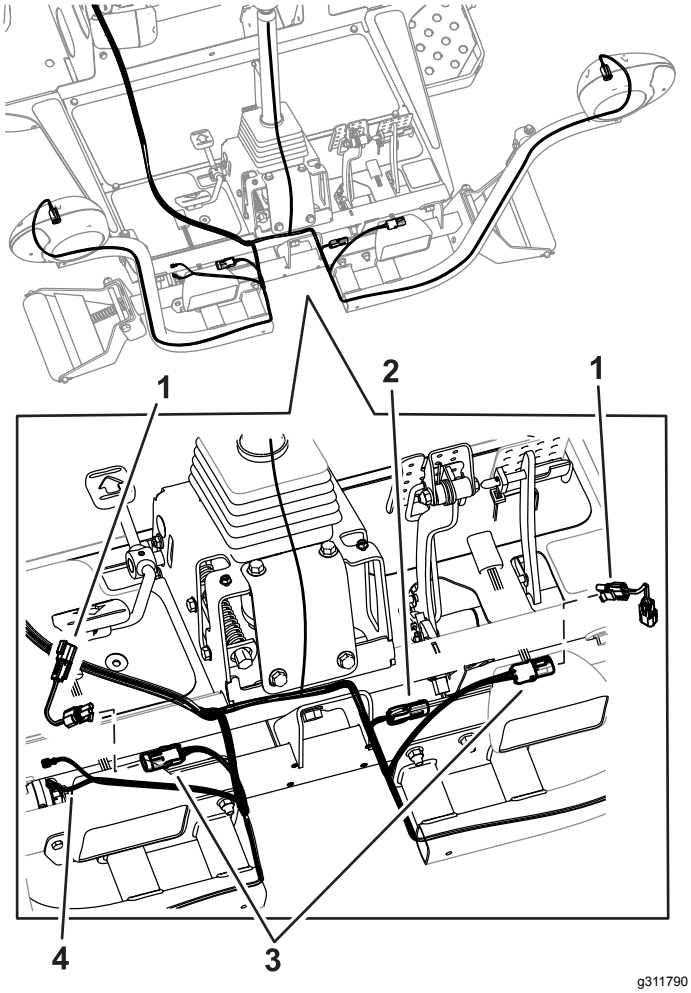

g311790

Figur 26

1. Kaldstartsledningssats for maskiner med LED-frontlys
2. Bremsekobling for maskiner med halogenfrontlys
3. Kontakter for frontlykter
4. Hornkontakter

Merk: Bruk Figur 27 eller Figur 15 for å finne ut hvilke frontlys du har.

8. For maskiner med LED-frontlys må du montere kaldstartsledningssatsene som vises i Figur 26.
9. Før hver satskontakt gjennom den riktige frontlysbraketten og koble den til frontlyset (Figur 26).
10. Koble til ledningssatsledningen med to kontakter til hornet (Figur 26).
11. Plasser plattformdekselet øverst på rammen (Figur 27).
12. Koble ledningssatskontaktene til lyssettet inn i frontlyktdekslene (Figur 27).

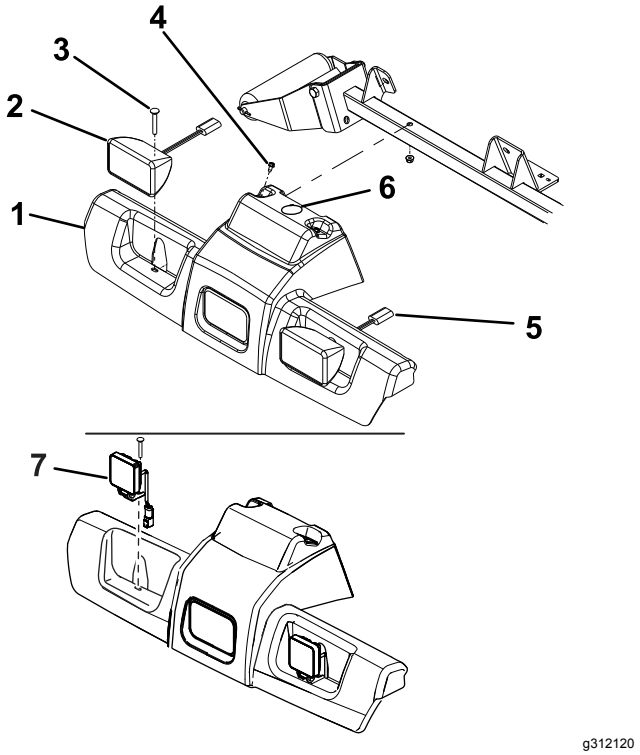

g312120

Figur 27

1. Plattformdeksel
2. Halogenfrontlys
3. Låseskrue og -mutter
4. Skivehodeskruer og -mutre
5. Frontlysledningskontakter
6. Hull for ledningssats
7. LED-frontlys

---

13. Fest dekselet og frontlysene til rammen med de to låseboltene og mutrene du fjernet tidligere (Figur 27).
14. Før ledningssatsen til stammebrakettenheten på rattstammen.
15. Koble kontaktene til bryterne i blinkemodulen, hornet, blinklyset og varsellyset (Figur 28).

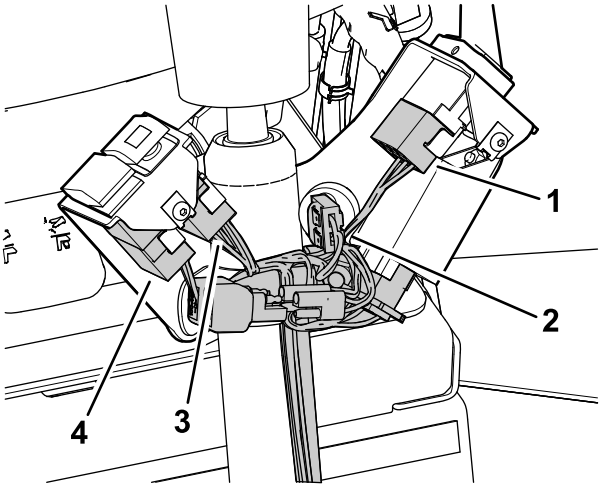

Figur 28

1. Fremre blinklyskontakt
2. Hornkontakt
3. Varsellyskontakt
4. Signalgiverkobling

16. Monter dekslet på stammebrakettenheten med to sokkelskruer med halvrundt sekskanthode, som vist i Figur 29.

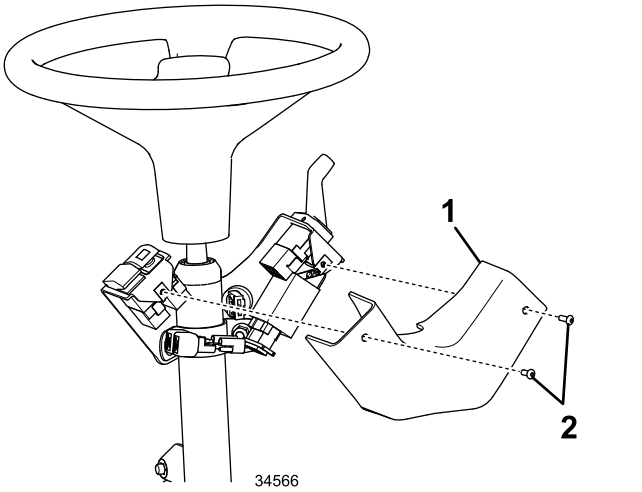

Figur 29

1. Deksel
2. Sokkelskrue med halvrundt sekskanthode

17. Fest ledningssatsen til stammen med kabelfestet satt inn i sporene i stammefestebrakett. Se Figur 14.
18. Før den høyre ledningssatsen under høyre side av trekkenheten frem til høyre baklys (Figur 30).

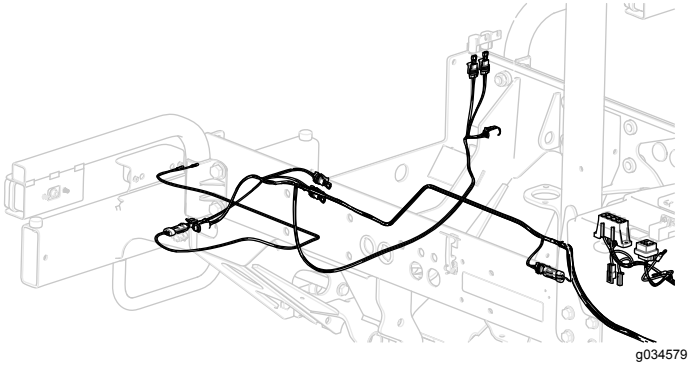

Figur 30

19. Koble ledningssatskontakten inn i lyskontakten.
20. Før den venstre, bakre ledningssatsen under venstre side av trekkenheten frem til høyre baklys (Figur 30).

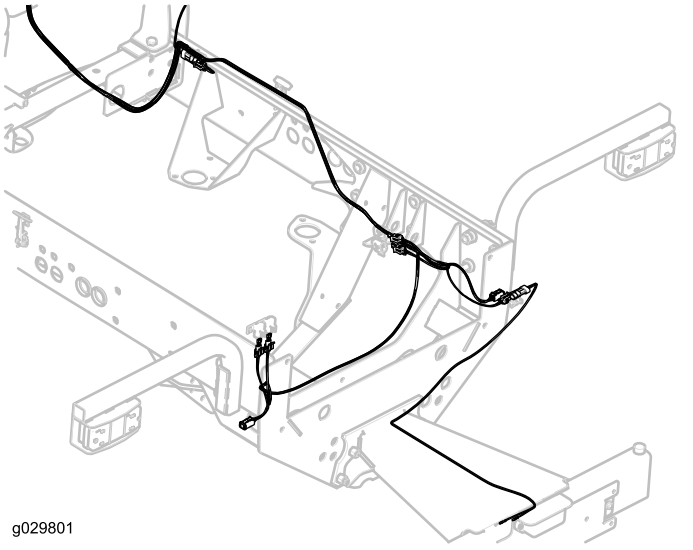

Figur 31

21. Koble ledningssatskontakten inn i lyskontakten.
22. Før ledningssatsen til registreringsplatelyset og koble ledningssatskontakten til lyskontakten (Figur 31).

   Viktig: **Fest ledningssatsen med kabelfester slik at den ikke kommer i kontakt med varme eller bevegelige deler.**

23. Monter eventuelle deler som ble fjernet fra trekkenheten for å føre ledningssatsen.

12

Montere sikringer og merker

Deler som er nødvendige for dette trinnet:

3	Sikring (10 A)
1	Sikring (15 A)
1	Sikringsboksmerke

Prosedyre

1. Sett tre sikringer på 10 A og én på 15 A inn i sikringsblokksporene (Figur 32).

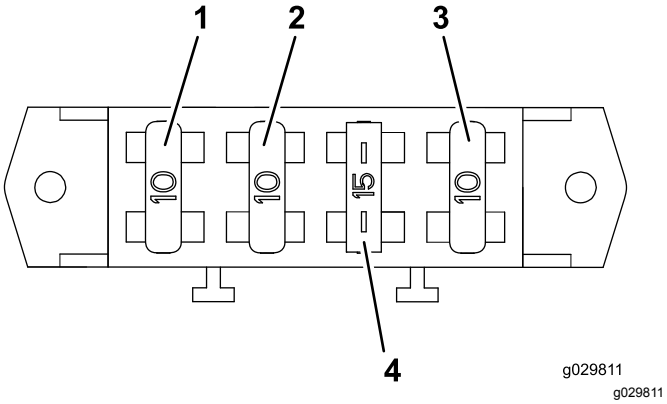

g029811

Figur 32

1. Sikring (10 A)
2. Sikring (10 A)
3. Sikring (10 A)
4. Sikring (15 A)

2. Monter sikringsboksmerket på dekselet til oppbevaringsboksen (Figur 33).

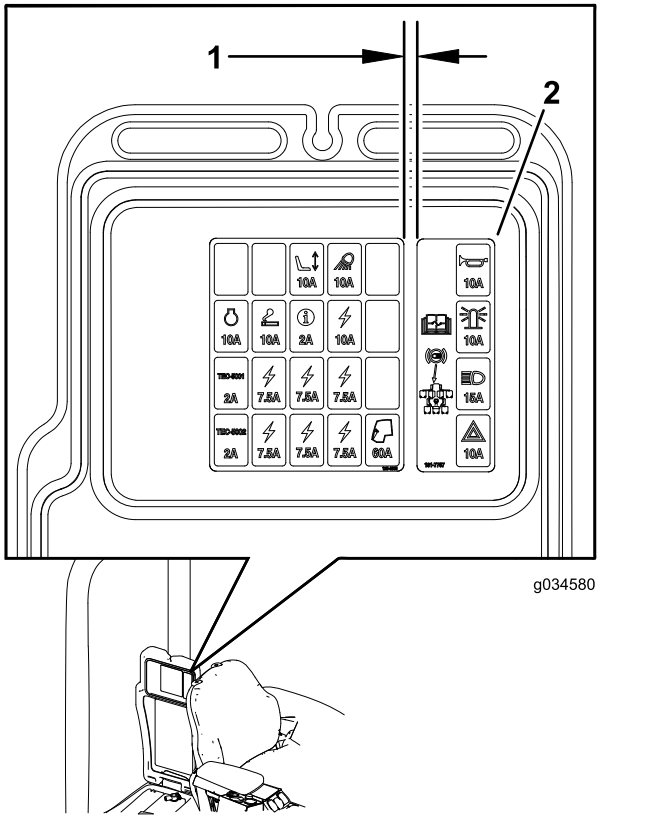

g034580

Figur 33

1. 6 mm
2. Sikringsboksmerke

13

Montere merkemonterings-platene

Deler som er nødvendige for dette trinnet:

2	Plate
4	Merke
4	Sekskantskrue (1/4 x 2½ tommer)
4	Låsemutter (1/4 tomme)

Prosedyre

1. Innrett platene med de eksisterende hullene i lyssettbrakettene (Figur 34).

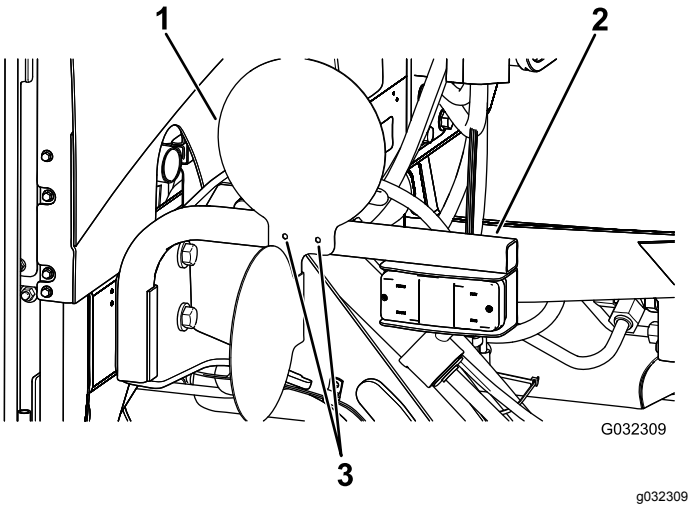

Figur 34
Høyre side

1. Plate
2. Lyssettbrakett
3. Hull

2. Fest platene til lyssettbrakettene med de fire sekskantskruene (1/4 x 2½ tommer) og de fire låsemutterne (1/4 tomme), som vist i Figur 35.

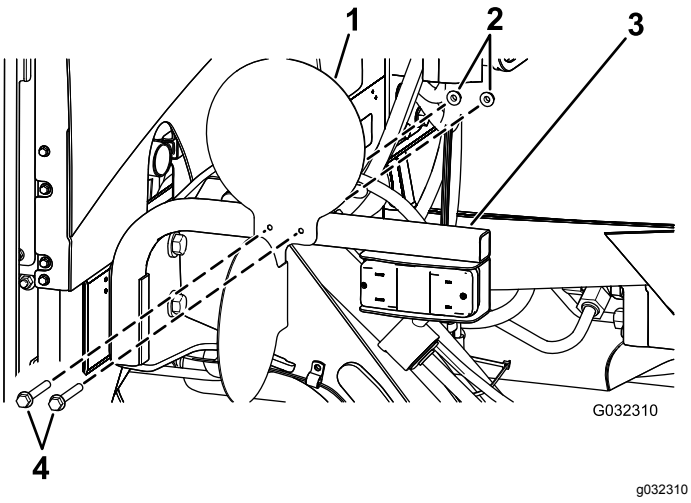

Figur 35
Høyre side

1. Plate
2. Låsemuttere (1/4 tomme)
3. Lyssettbrakett
4. Sekskantskruer (1/4 x 2½ tommer)

3. Påfør merkene på platenes overflate som vender utover (Figur 36).

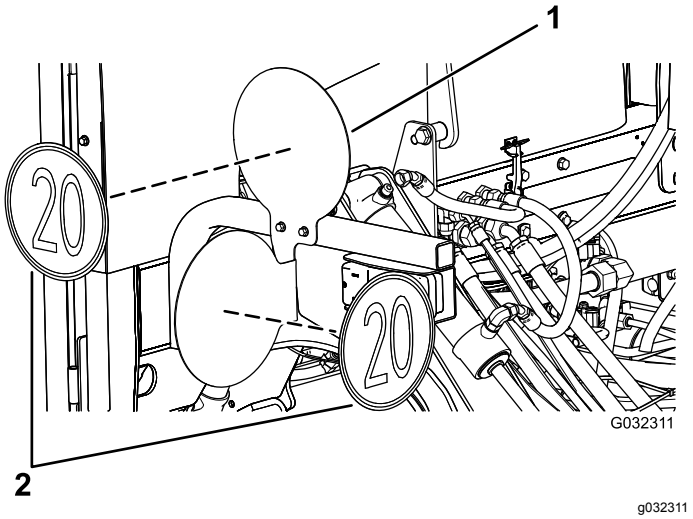

Figur 36
Høyre side

1. Plate
2. Merker

14

Koble til batteriet

Ingen deler er nødvendige

Prosedyre

Koble til batteriet. Se *brukerhåndboken*.

Bruk

Kontroller

Varsellysbryter

Trykk varsellysbryteren (Figur 37) til PÅ-stillingen for å aktivere de blinkende varsellysene foran og bak.

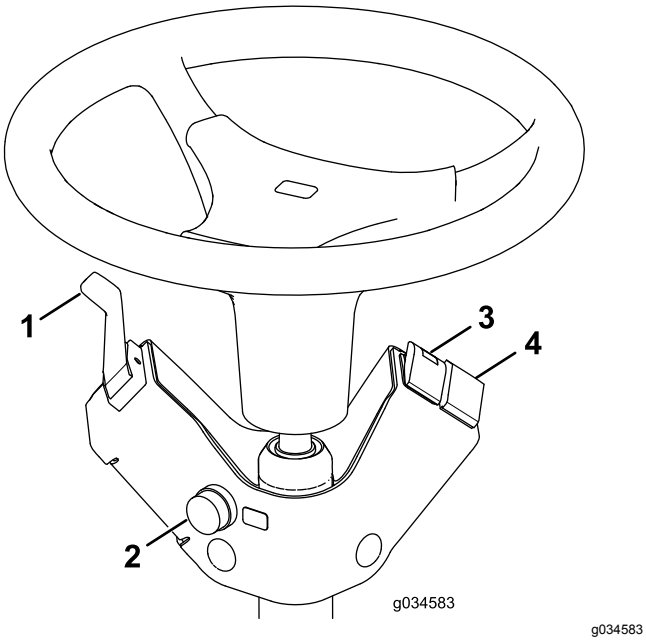

g034583

Figur 37

1. Blinklysbryter
2. Hornknapp
3. Varsellysbryter
4. Signalgiverbryter (valgfri)

Blinklysbryter

Trykk ned på venstre side av blinklysbryteren (Figur 37) for å aktivere venstre blinklys. Midtstillingen er unøyaktig.

Trykk ned på høyre side av blinklysbryteren (Figur 37) for å aktivere høyre blinklys. Midtstillingen er unøyaktig.

Signalgiverbryter (valgfri)

Trykk på signalgiverbryteren (Figur 37) for å aktivere signalgiveren.

Horn Knapp

Trykk på hornknappen (Figur 37) for å aktivere hornet.

Sikte inn frontlysene

1. Løsne monteringsmutterne og sikt inn hvert frontlys slik at det peker rett fremover.
2. Stram hver monteringsmutter akkurat nok til å holde frontlyset i riktig stilling.
3. Plasser et flatt metallstykke over fremsiden av frontlyset.
4. Plasser en magnetisk gradmåler på platen.
5. Men du holder enheten på plass, justerer du frontlyset forsiktig 3 grader nedover og strammer så til mutteren.
6. Gjenta prosedyren for det andre frontlyset.



Count on it.