Form No. 3437-349 Rev A

Kit de homologação

Unidade de tração Groundsmaster® 4500-D, 4700-D ou Reelmaster® 7000-D

Modelo nº 30667

Instruções de instalação

Instalação

Peças soltas

Utilize a tabela abaixo para verificar se todas as peças foram enviadas.

Procedimento	Descrição	Quantidade	Utilização
1	Nenhuma peça necessária	–	Desligação da bateria.
2	Nenhuma peça necessária	–	Perfurar os furos de montagem.
3	Suporte do farol direito Suporte do farol esquerdo Parafuso (⅜ pol. x 2½ pol.) Porca flangeada (⅜ pol.) Anilha (⅜ x ⅞ pol.) Pega de borracha Espaçador Parafuso (5/16 pol. x 1⅝") Porca flangeada (5/16 pol.) Conjunto do farol direito Conjunto do farol esquerdo Suporte da placa curva	1 1 6 6 8 2 4 4 4 1 1 2	Instale os faróis.
4	Buzina Suporte da buzina Parafuso (⅜ x ⅝ pol.) Porca flangeada (⅜ pol.) Parafuso (¼ pol. x 2 pol.) Porca (¼ pol.)	1 1 1 1 2 2	Instalação da buzina.
5	Interruptor do relé Parafuso flangeado dentado de cabeça sextavada (n.º 8 x ½ pol.) Porca de bloqueio (n.º 8)	1 1 1	Instale o interruptor do relé e o autocolante.

© 2020—The Toro® Company
8111 Lyndale Avenue South
Bloomington, MN 55420

Registe o seu produto em www.Toro.com.

CE

Tradução do original (PT)
Impresso nos E.U.A.
Todos os direitos reservados

3437-349 A

Procedimento	Descrição	Quanti-dade	Utilização
6	Suporte da coluna	1	Instale o módulo de piscas e interruptores no suporte da coluna.
	Módulo de piscas	1	
	Interruptor do oscilador	1	
	Interruptor do sinal luminoso	1	
	Interruptor das pás	1	
	Interruptor da buzina	1	
	Botão da buzina	1	
	Autocolante da buzina (peça nº 104-6957)	1	
	Parafuso de cabeça de tremoço sextavada	1	
	Porca de velocidade	2	
7	Suporte da coluna de direção	1	Instalação do conjunto do suporte da coluna na coluna de direção.
	Suporte da coluna de montagem	1	
	Parafuso de carroçaria (⅜ x 3/4 pol.)	2	
	Porca flangeada (⅜ pol.)	2	
	Tira de esponja	1	
	Braçadeira de cabos	1	
8	Parafuso de carroçaria (n.º 10/ x ⅝ pol.)	1	Instalação do suporte do sensor do travão.
	Porca de bloqueio (nº 10)	1	
	Placa do sensor	1	
	Porca flangeada, (¼ pol.)	2	
	Suporte do sensor do travão	1	
	Parafusos (¼ pol. x ¾ pol.)	2	
	Parafuso ranhurado (n.º 6 x 1 polegada)	2	
	Anilha (nº 6)	4	
	Sensor do travão	1	
	Porca de bloqueio (nº 6)	2	
9	Suporte da luz esquerdo	1	Instalação das lâmpadas traseiras.
	Suporte da luz direito	1	
	Parafuso (5/8 x 3 pol.)	4	
	Anilha plana	4	
	Porca (⅝")	2	
	Conjunto da lâmpada traseira	2	
10	Luz da matrícula	1	Instalação do suporte da placa de matrícula.
	Suporte da placa	1	
	Parafuso (n.º 10 x ⅝ pol.)	2	
	Porca de bloqueio (n.º 10)	2	
	Parafuso autorroscante (5/16 pol. x ½ pol.)	2	
11	Cablagem	1	Instalação da cablagem.
	Cobertura da caixa do painel de interruptores	1	
	Parafuso (n.º 10 x ½ pol.)	3	
	Placa de montagem	3	
	Braçadeira de cabos	11	
	Cablagem do jumper (apenas faróis de LED)	2	
12	Fusível (10 A)	3	Instale os fusíveis na caixa de fusíveis.
	Fusível (15 A)	1	
	Autocolante da caixa de fusíveis	1	

Procedimento	Descrição	Quanti-dade	Utilização
13	Placa	2	Instalação das placas de montagem do autocolante.
	Autocolante	4	
	Parafuso de cabeça sextavada (¼ pol. x 2½ pol.)	4	
	Porca de bloqueio (¼ pol.)	4	

1

Desligação da bateria

Nenhuma peça necessária

Procedimento

1. Estacione a máquina numa superfície plana.
2. Engate o travão de mão.
3. Baixe as unidades de corte.
4. Desligue o motor e retire a chave.
5. Desligue a bateria; consulte o *Manual do utilizador* da máquina.

2

Perfurar os furos de montagem

Nenhuma peça necessária

Perfurar os furos para os faróis e para a cablagem

1. Retire as porcas dos dois parafusos de carroçaria que prendem os faróis à estrutura da unidade de tração (Figura 1).
2. Retire os dois parafusos autorroscantes que prendem a parte superior do resguardo da plataforma à estrutura (Figura 1).
3. Desligue os conectores do farol e retire o resguardo da plataforma da estrutura (Figura 1).

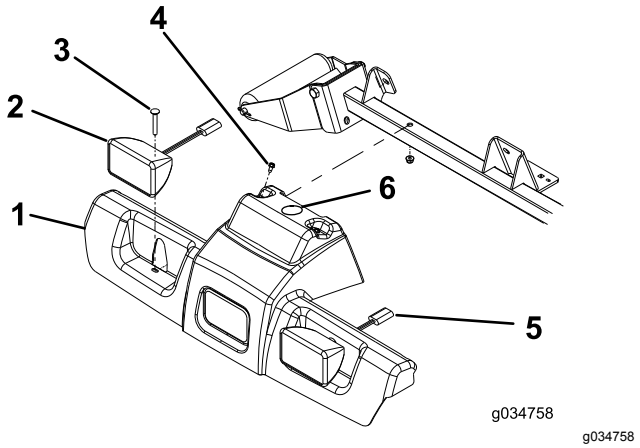

g034758

Figura 1

1. Resguardo da plataforma
2. Conjunto do farol (Mostrado halogéneo)
3. Parafuso de carroçaria (2)
4. Parafuso autorroscante (2)
5. Conector do farol
6. Perfure aqui um furo de 38 mm de diâmetro.

4. Perfure um orifício com 38 mm no resguardo da plataforma no local que se mostra na Figura 1.
5. Utilizando as dimensões na Figura 2, localize a marca e faça seis furos de 1 cm em ambas as paredes do tubo de suporte do rolo.

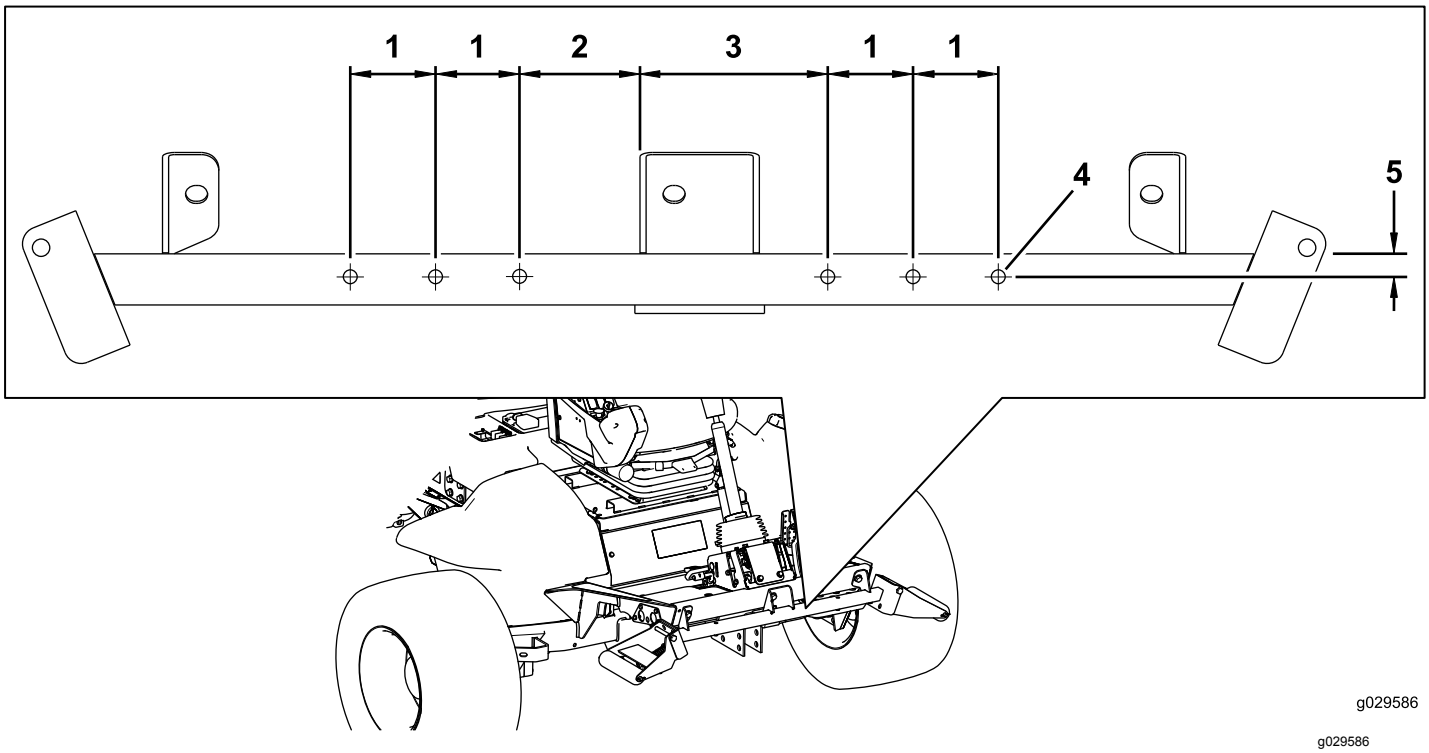

Figura 2

1. 6,4 cm
2. 8,9 cm
3. 14,0 cm
4. 1,0 cm de diâmetro
5. 1,9 cm

Fazer os furos para o suporte da buzina

Utilizando as dimensões na Figura 3, localize a marca e faça dois furos de 7 mm em ambas as paredes do tubo de suporte do rolo.

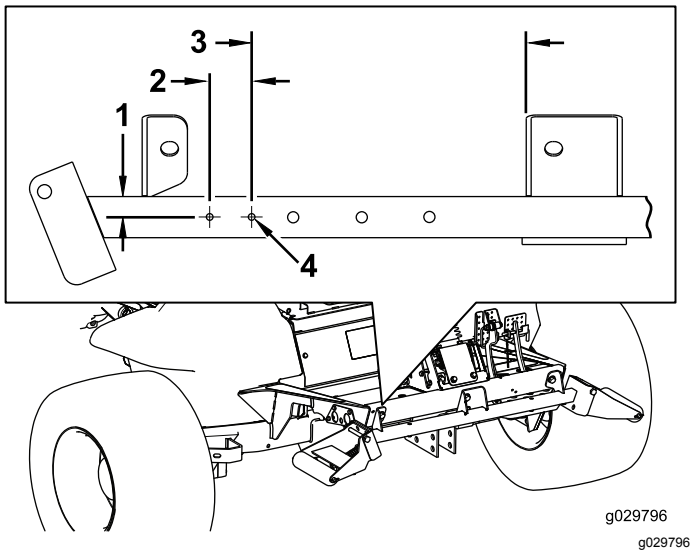

Figura 3

1. 1,9 cm
2. 3,8 cm
3. 25,4 cm
4. 7 mm de diâmetro

Fazer furos no apoio de pé frontal para o interruptor do pedal do travão

Utilizando as dimensões na Figura 4, localize e faça dois furos de 7 mm de diâmetro através do apoio de pé frontal.

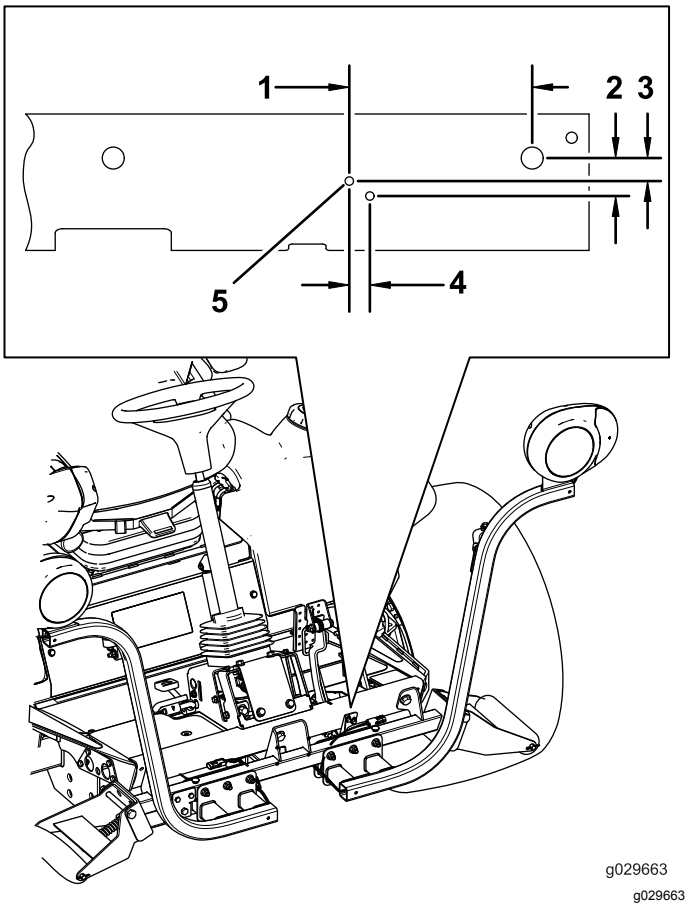

Figura 4

1. 15,5 cm
2. 32 mm
3. 19 mm
4. 17 mm
5. 7 mm de diâmetro

Fazer furos de montagem no para-choques traseiro para a placa da matrícula

Utilizando as dimensões indicadas na Figura 5, localize e faça dois furos de 7,1 mm de diâmetro através da parede exterior do para-choques traseiro.

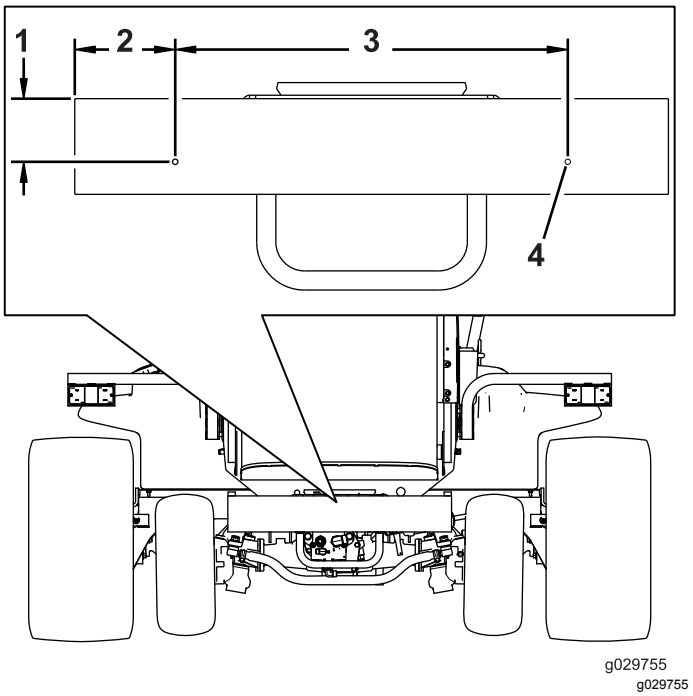

Figura 5

1. 8,3 cm
2. 13,3 cm
3. 52,07 cm
4. Faça um furo de 7,1 mm aqui.

3

Instalação dos faróis

Peças necessárias para este passo:

1	Suporte do farol direito
1	Suporte do farol esquerdo
6	Parafuso (⅜ pol. x 2½ pol.)
6	Porca flangeada (⅜ pol.)
8	Anilha (⅜ x ⅞ pol.)
2	Pega de borracha
4	Espaçador
4	Parafuso (5/16 pol. x 1⅝")
4	Porca flangeada (5/16 pol.)
1	Conjunto do farol direito
1	Conjunto do farol esquerdo
2	Suporte da placa curva

Instalar o suporte do farol num modelo com ROPS

1. Aperte os suportes do farol do lado esquerdo e do lado direito na parte da frente do tubo de suporte do rolo com seis parafusos (⅜ x 2½ pol.) e seis porcas flangeadas (⅜ pol.) como se mostra na Figura 6.

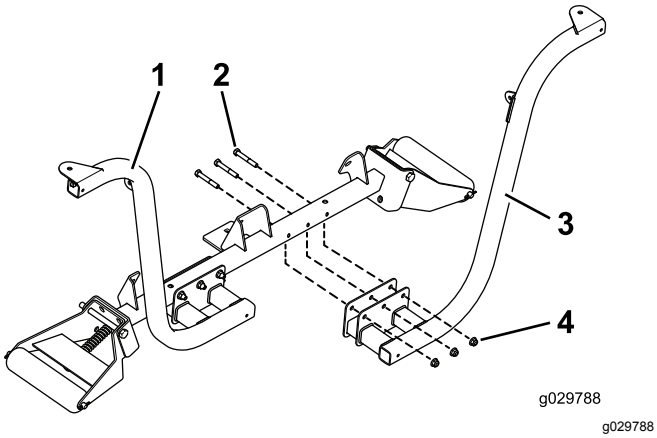

Figura 6

1. Suporte do farol instalado
2. Parafusos (⅜ x 2½ pol.)
3. Suporte do farol
4. Porcas flangeadas (⅜ pol.)

Nota: Posicione os parafusos de forma a que as porcas flangeadas fiquem viradas para a frente da unidade de tração.

2. Aperte o farol do lado direito e do lado esquerdo aos suportes do farol (Figura 7) com os dispositivos de fixação fornecidos com as luzes.

Nota: Certifique-se de que a lente do sinal de mudança de direção no farol está posicionada para o lado de fora da unidade de tração.

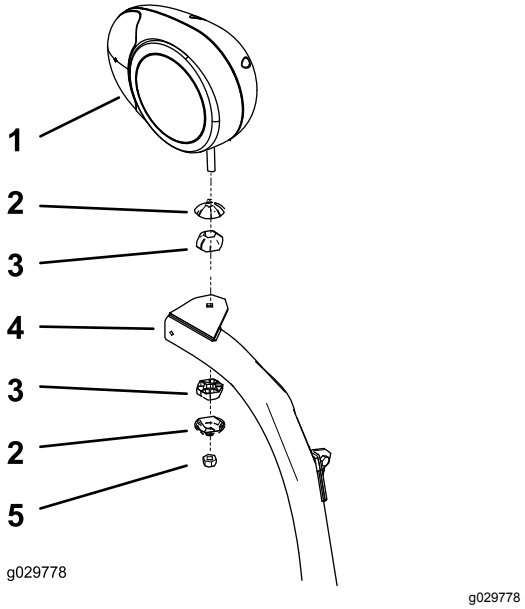

Figura 7

Conjunto do farol direito mostrado

1. Suporte do farol direito
2. Proteção da união articulada
3. União articulada
4. Braço do farol
5. Porca de bloqueio (10 mm)

3. Aperte a porca para prender firmemente o conjunto do farol no suporte do farol.

Nota: Não aperte demasiado a porca.

Instalar o suporte do farol num modelo com cabina

1. Instale o suporte da placa curvada a cada canto superior do painel frontal inferior da cabina com os parafusos existentes como se mostra na Figura 8.

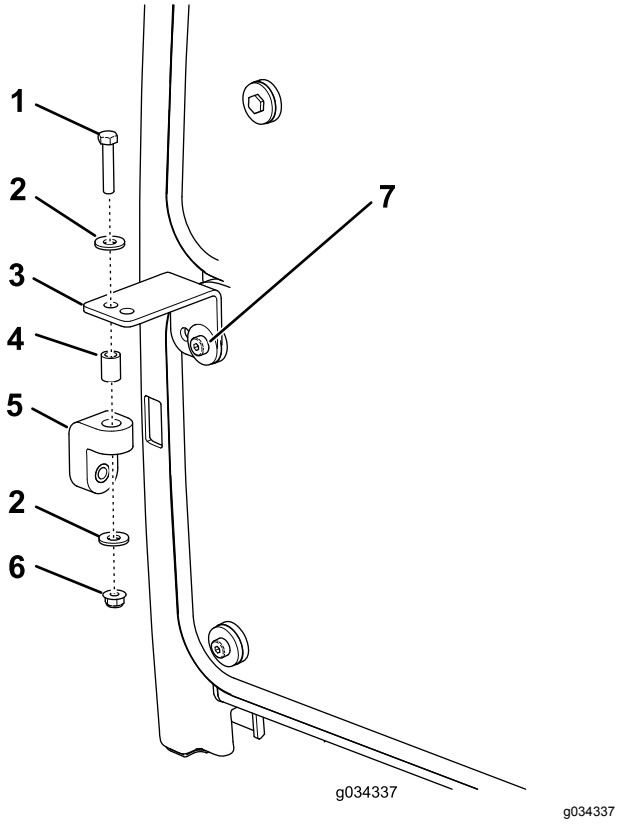

g034337

Figura 8

1. Parafuso (5/16 pol. x 1⅝")
2. Anilha
3. Suporte da placa curva
4. Espaçador
5. Pega de borracha
6. Porca flangeada (5/16 pol.)
7. Parafuso (existente)

2. Instale sem apertar uma pega de borracha em cada suporte da placa curva com um parafuso (5/16" x 1⅝"), 2 anilhas (⅜ pol.), um espaçador e uma porca flangeada (5/16") como se mostra na Figura 8.
3. Instale, sem apertar, os suportes do farol do lado esquerdo e do lado direito na parte da frente do tubo de suporte do rolo com seis parafusos (⅜ x 2½ pol.) e porcas flangeadas (⅜ pol.). Coloque os suportes como se mostra na Figura 9.

   Nota: Certifique-se de que os furos nos suportes da placa curva estão alinhados com os furos nas pegas de borracha.

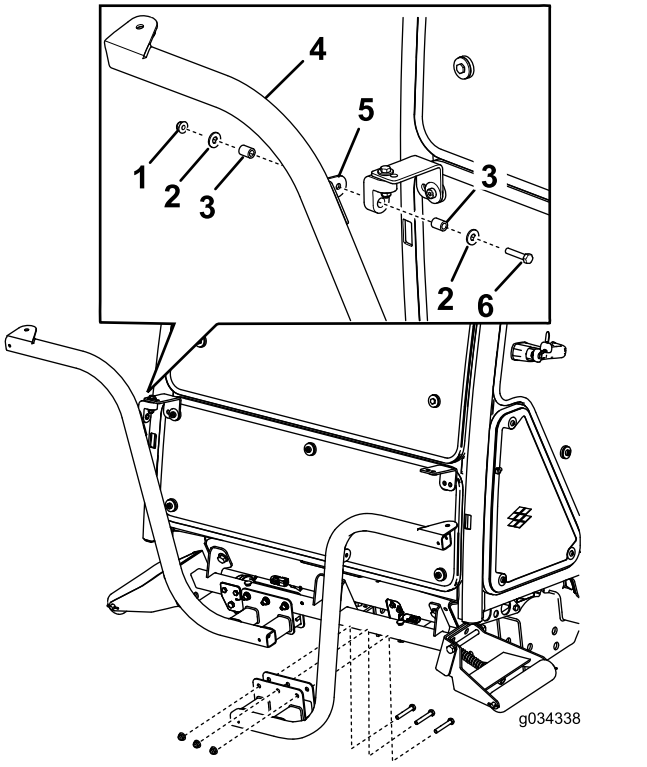

g034338

Figura 9

1. Porca (5/16 pol.)
2. Anilha
3. Espaçador
4. Suporte do farol
5. Patilha do suporte
6. Parafuso (5/16 pol. x 1⅝")

4. Aperte os conjuntos do farol do lado direito e do lado esquerdo nos suportes do farol (Figura 7) com os dispositivos de fixação fornecidos no kit.

   Nota: Certifique-se de que a lente do sinal de mudança de direção no farol está posicionada para o lado de fora da unidade de tração.
5. Aperte a porca para prender firmemente o conjunto do farol no suporte do conjunto do farol.

Nota: Não aperte demasiado a porca.

Nota: Não pode utilizar as luzes frontais e traseiras da cabina para aplicações CE. Desative as luzes frontais e traseiras da seguinte forma:

- **Frente** – Retire as luzes do teto da cabina e desligue os fios das luzes. Instale as luzes na cabina.
- **Traseira** – Retire os parafusos que prendem as lentes às luzes. Retire as lâmpadas das luzes e instale as lentes nas luzes.

4

Instalação da buzina

Peças necessárias para este passo:

1	Buzina
1	Suporte da buzina
1	Parafuso (⅜ x ⅝ pol.)
1	Porca flangeada (⅜ pol.)
2	Parafuso (¼ pol. x 2 pol.)
2	Porca (¼ pol.)

Procedimento

1. Prenda a cinta da buzina ao suporte da buzina com um parafuso (⅜ x ⅝ pol.) e porca flangeada (⅜ pol.) como se mostra na Figura 10.

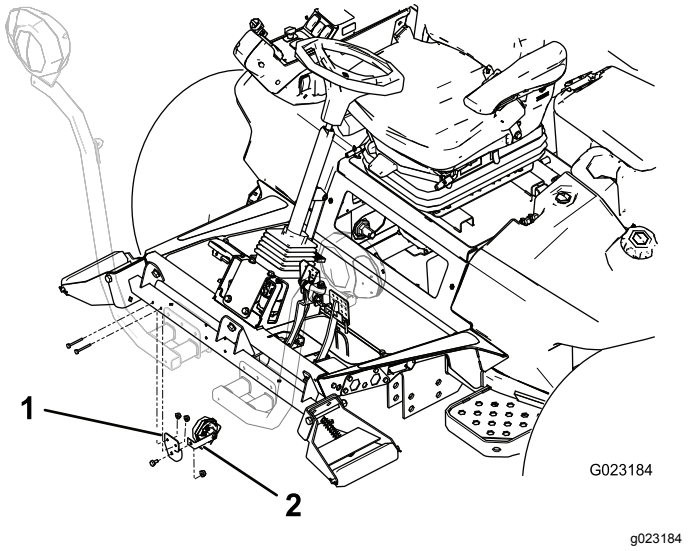

Figura 10

1. Suporte da buzina
2. Cinta da buzina

2. Monte o suporte da buzina na parte posterior do tubo de suporte do rolo com dois parafusos (¼ pol. x 2 pol.) e porcas (¼ pol.). Rode a buzina de forma a que fique virada para baixo (Figura 10).

5

Instalação do interruptor do relé

Peças necessárias para este passo:

1	Interruptor do relé
1	Parafuso flangeado dentado de cabeça sextavada (n.º 8 x ½ pol.)
1	Porca de bloqueio (n.º 8)

Procedimento

Prenda o interruptor de relé por baixo da cobertura da bateria com um parafuso flangeado dentado de cabeça sextavada (n.º 8 x ½ pol.) e porca de bloqueio (n.º 8) no local como se mostra na Figura 11.

Nota: Não aperte demasiado o parafuso.

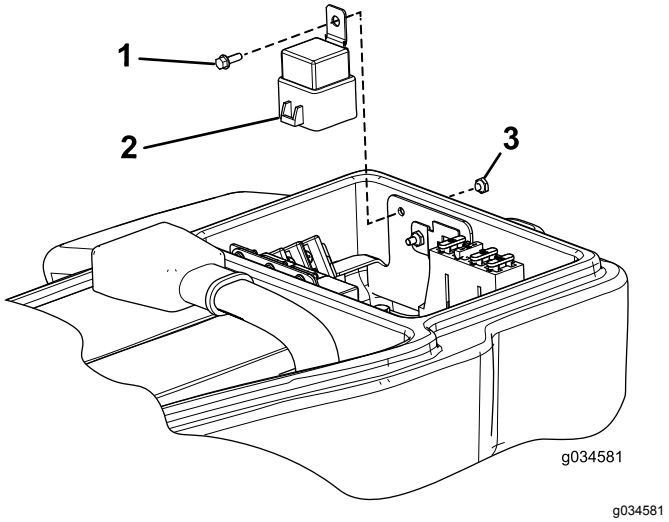

Figura 11

1. Parafuso flangeado dentado de cabeça sextavada (n.º 8 x ½ pol.)
2. Interruptor do relé
3. Porca de bloqueio

6

Instalação de Módulo de piscas e interruptores no suporte da coluna

Peças necessárias para este passo:

1	Suporte da coluna
1	Módulo de piscas
1	Interruptor do oscilador
1	Interruptor do sinal luminoso
1	Interruptor das pás
1	Interruptor da buzina
1	Botão da buzina
1	Autocolante da buzina (peça nº 104-6957)
1	Parafuso de cabeça de tremoço sextavada
2	Porca de velocidade

Procedimento

1. Instale os componentes como se mostra na Figura 12.

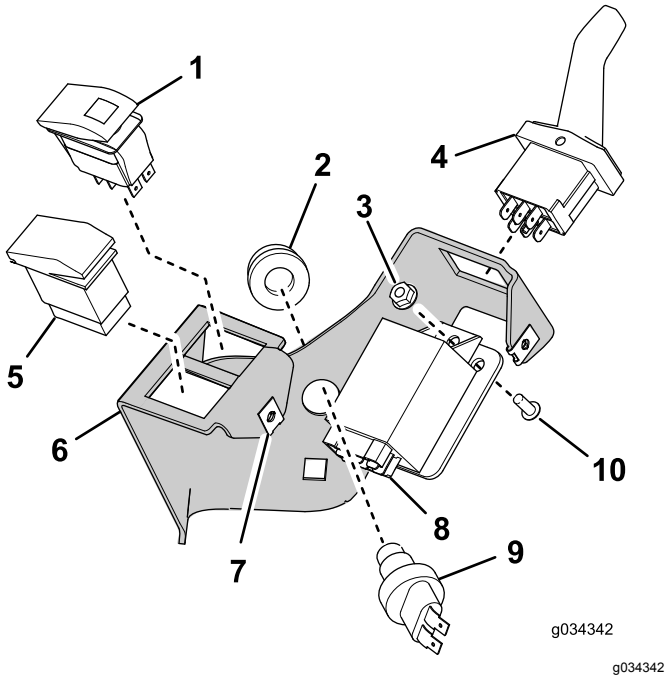

g034342

Figura 12

1. Interruptor do oscilador
2. Botão da buzina
3. Porca de bloqueio
4. Interruptor das pás
5. Interruptor do sinal luminoso
6. Suporte da coluna
7. Porca de velocidade (2)
8. Módulo de piscas
9. Interruptor da buzina
10. Parafuso de cabeça de tremoço sextavada

2. Instale o autocolante da buzina (peça nº 104-6957) como se mostra na Figura 13.

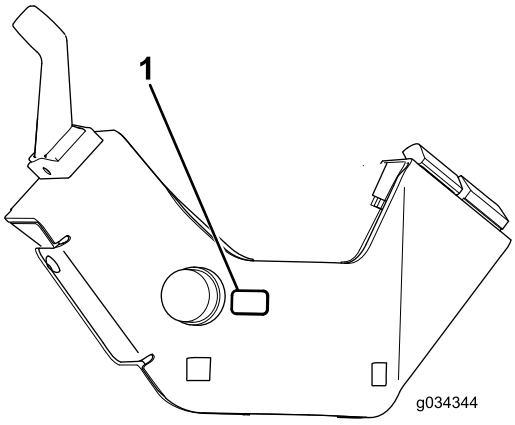

g034344

Figura 13

1. Autocolante da buzina (peça nº 104-6957)

7

Instalação do conjunto do suporte da coluna na coluna de direção

Peças necessárias para este passo:

1	Suporte da coluna de direção
1	Suporte da coluna de montagem
2	Parafuso de carroçaria (⅜ x 3/4 pol.)
2	Porca flangeada (⅜ pol.)
1	Tira de esponja
1	Braçadeira de cabos

Procedimento

1. Instale a tira de esponja na coluna de direção como se mostra na Figura 14.

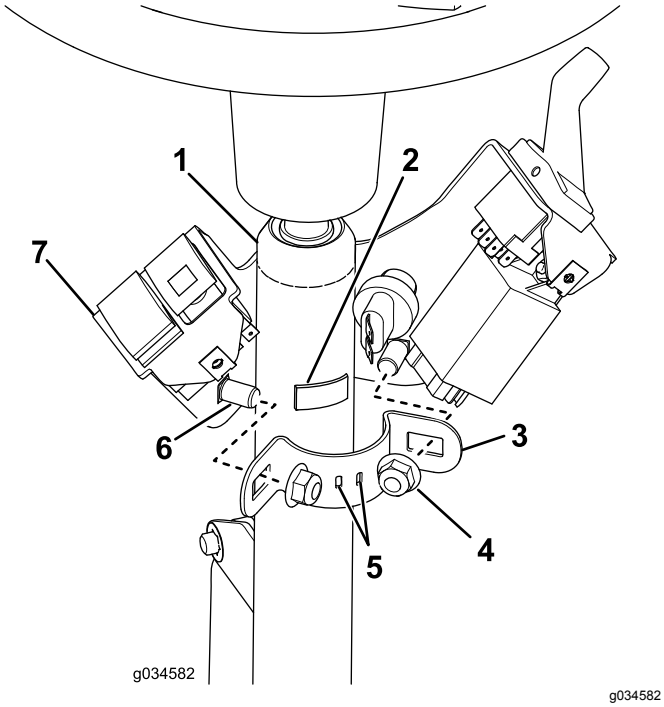

g034582

Figura 14

1. Coluna de direção
2. Tira de esponja
3. Suporte da coluna de montagem
4. Porca de bloqueio—⅜" (2)
5. A braçadeira de cabos passa através destas ranhuras.
6. Parafuso de carroçaria—⅜ x 3/4 pol. (2)
7. Conjunto do suporte da coluna

2. Insira as braçadeiras de cabos através das ranhuras no suporte de montagem da coluna para que as extremidades fiquem para fora, mas não as fixe.
3. Instale o suporte da coluna de direção à coluna de direção com o suporte de montagem, dois parafusos de carroçaria e duas porcas flangeadas (Figura 14).

   Importante: **Certifique-se de que o topo do suporte da coluna de direção está 21 mm abaixo do topo da coluna de direção.**

   Importante: **Aperte as fixações com uma força de 19 a 24 N·m. Não aperte demasiado os parafusos de carroçaria, senão pode deformar o suporte da coluna de direção.**

8

Instalar o suporte do sensor do travão

Peças necessárias para este passo:

1	Parafuso de carroçaria (n.º 10/ x ⅝ pol.)
1	Porca de bloqueio (nº 10)
1	Placa do sensor
2	Porca flangeada, (¼ pol.)
1	Suporte do sensor do travão
2	Parafusos (¼ pol. x ¾ pol.)
2	Parafuso ranhurado (n.º 6 x 1 polegada)
4	Anilha (nº 6)
1	Sensor do travão
2	Porca de bloqueio (nº 6)

Procedimento

Nota: Este procedimento destina-se apenas a máquinas com faróis de halogéneo. Utilize Figura 15 para determinar se possui faróis de halogéneo.

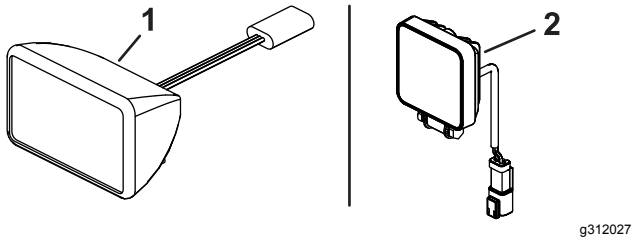

Figura 15

1. (Mostrado halogéneo)
2. Farol LED

1. Desmonte o conjunto do sensor de proximidade na alavanca do pedal do travão (Figura 16) e reserve todas as peças exceto o sensor de proximidade.

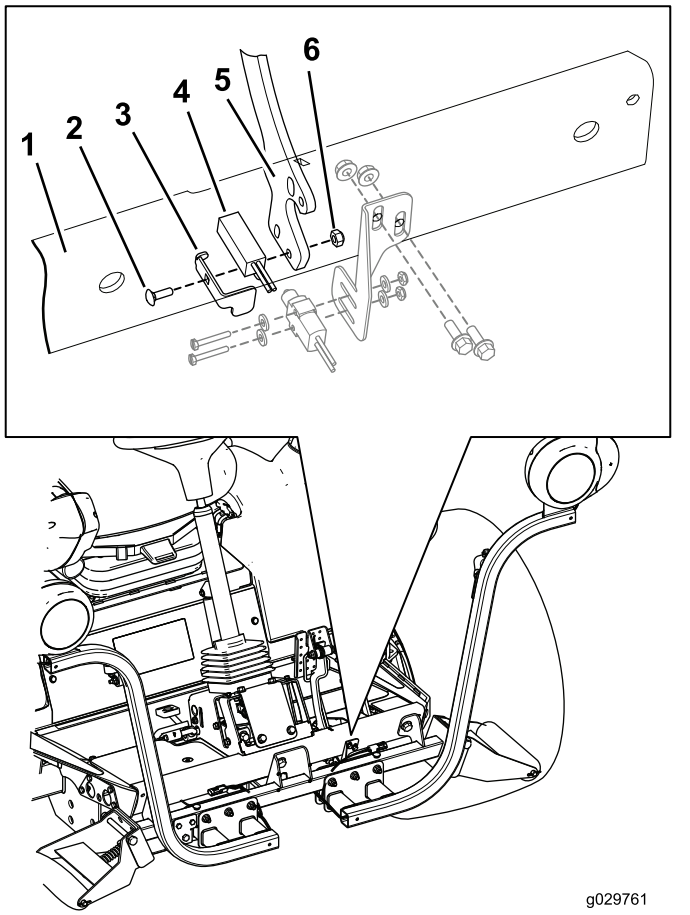

Figura 16

1. Apoio de pé frontal
2. Parafuso de carroçaria (n.º 10 x ⅝ pol.)
3. Placa do sensor do travão
4. Sensor de proximidade
5. Alavanca do pedal do travão
6. Porca de bloqueio (nº 10)

2. Prenda o conjunto do sensor de proximidade à alavanca do travão com um parafuso de carroçaria (n.º 10 x ⅝ pol.), placa do sensor do travão, sensor de proximidade e porca de bloqueio (n.º 10) como se mostra na Figura 16.

   Nota: Certifique-se de que não aperta demasiado os parafusos. Apertar demasiado os parafusos vai danificar o sensor.

3. Localize os furos de montagem do suporte do sensor do travão no apoio de pé frontal e instale, sem apertar, o suporte do sensor do travão no apoio utilizando dois parafusos (¼ pol. x ¾ pol.) e duas porcas flangeadas (¼ pol.).

   Nota: Tem de mover o suporte do sensor do travão para cima ou para baixo para alinhar o sensor do travão com a placa do sensor do travão (Figura 17).

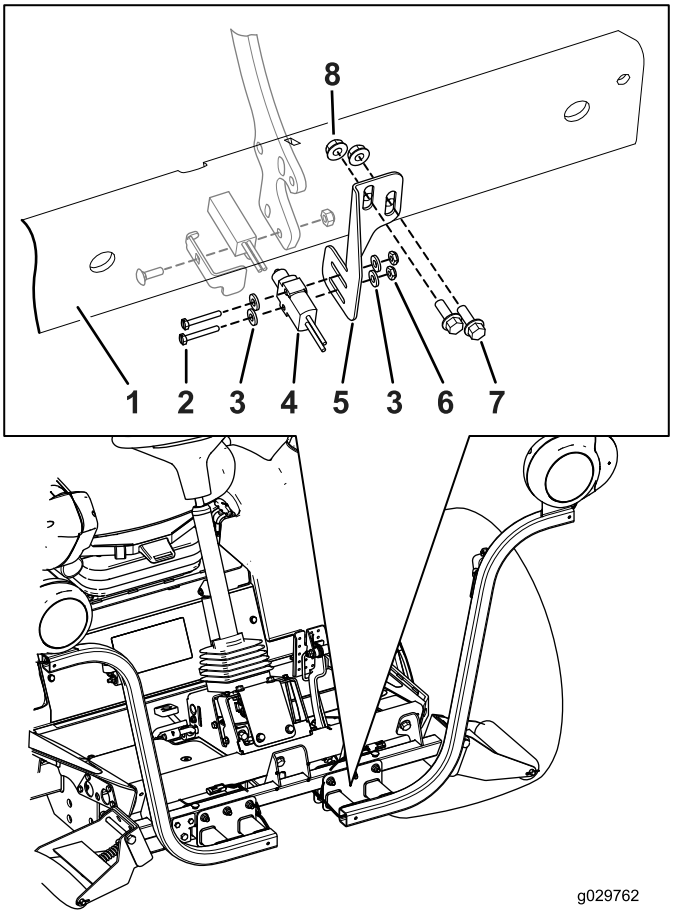

Figura 17

1. Apoio de pé frontal
2. Parafuso ranhurado (n.º 6 x 1 polegada)
3. Anilha (nº 6)
4. Sensor do travão
5. Suporte do sensor do travão
6. Porca de bloqueio (nº 6)
7. Parafusos (¼ pol. x ¾ pol.)
8. Porca flangeada, (¼ pol.)

4. Instale, sem apertar, o sensor do travão no suporte do sensor do travão com os dois parafusos ranhurados (n.º 6 x 1 pol.), duas anilhas e duas porcas flangeadas (Figura 17).
5. Alinhe o sensor do travão para dentro ou para fora e o suporte do sensor para cima ou para baixo de forma a que o interruptor no sensor do travão fique pressionado contra a placa do sensor.
6. Conclua a instalação do conjunto do sensor do travão apertando todos os dispositivos de montagem.
   - Aperte os dois parafusos ranhurados (n.º 6 x 1 polegada) e duas porcas flangeadas para prender firmemente o sensor do travão ao suporte do sensor do travão.

Nota: Não aperte demasiado os parafusos. Apertar demasiado os parafusos vai danificar o sensor.

- Aperte os parafusos (¼ pol. x ¾ pol.) e duas porcas flangeadas (¼ pol.) que prendem o suporte do sensor do travão ao apoio de pé frontal com 1017 a 1243 N cm.

Importante: **Depois de concluir a instalação do kit de luzes, verifique se o sensor do travão ativa as luzes de travão quando o pedal de travão é pressionado. Realinhe o sensor do travão, se necessário.**

9

Instalação das lâmpadas traseiras

Peças necessárias para este passo:

1	Suporte da luz esquerdo
1	Suporte da luz direito
4	Parafuso (5/8 x 3 pol.)
4	Anilha plana
2	Porca (⅝")
2	Conjunto da lâmpada traseira

Procedimento

1. Retire os dois parafusos, as duas anilhas e as duas porcas que prendem o suporte de montagem do reservatório à calha da estrutura esquerda (Figura 18).

   Nota: Estabilize o reservatório e suporte para evitar que caiam.

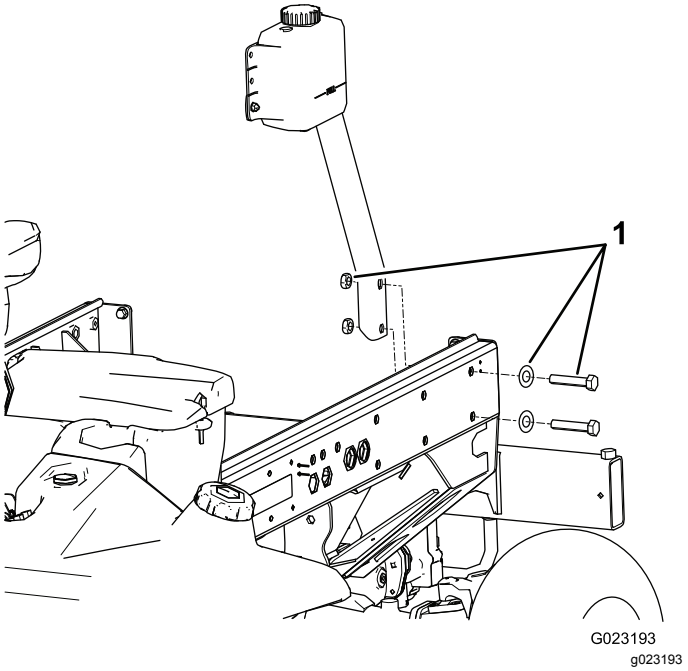

Figura 18

1. Parafusos de montagem do suporte do reservatório, anilhas e porcas

2. Prenda o suporte das luzes do lado esquerdo ao suporte e estrutura com dois parafusos (5/8 x 3 pol.), duas anilhas planas e duas porcas como se mostra na (Figura 19).

   Nota: Os suportes das luzes esquerda e direita são diferentes. Certifique-se de que utiliza a montagem correta.

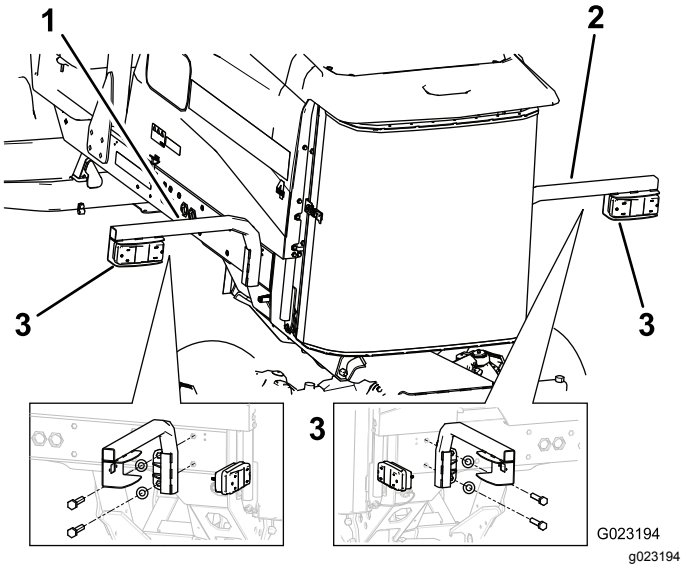

Figura 19

1. Suporte da luz esquerdo
2. Suporte da luz direito
3. Lâmpada traseira

3. Monte a lâmpada traseira ao suporte das luzes com os parafusos e porcas incluídos com a luz (Figura 19).

   Nota: Certifique-se de que a luz está posicionada de forma a que o tampão passe pelo furo no suporte das luzes e a extremidade laranja esteja virada para o exterior da unidade de tração.

4. Retire os dois parafusos traseiros e as duas anilhas da calha da estrutura direita (Figura 20).

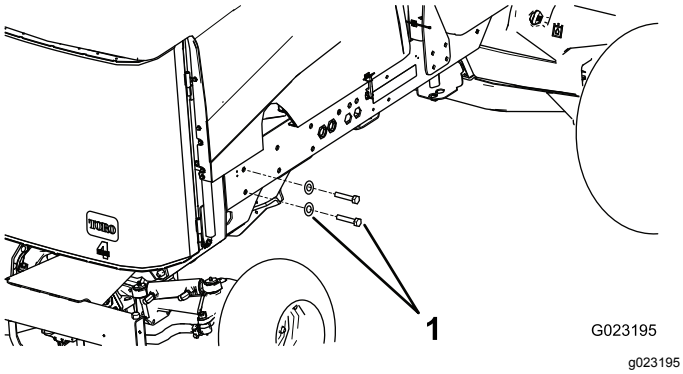

Figura 20

1. Parafusos e anilhas

5. Prenda o suporte das luzes do lado direito à estrutura com dois parafusos (5/8 x 3 pol.) e duas anilhas planas (Figura 19).

10

Instalação do suporte da placa de matrícula

Peças necessárias para este passo:

1	Luz da matrícula
1	Suporte da placa
2	Parafuso (n.º 10 x ⅝ pol.)
2	Porca de bloqueio (n.º 10)
2	Parafuso autorroscante (5/16 pol. x ½ pol.)

Procedimento

1. Monte a luz da placa no suporte da matrícula com dois parafusos (n.º 10 x ⅝ pol.) e duas porcas de bloqueio (Figura 21).

   Nota: Não aperte demasiado os parafusos. Certifique-se de que a lente aponta para baixo e que os fios estão inseridos através do furo no suporte da placa de matrícula.

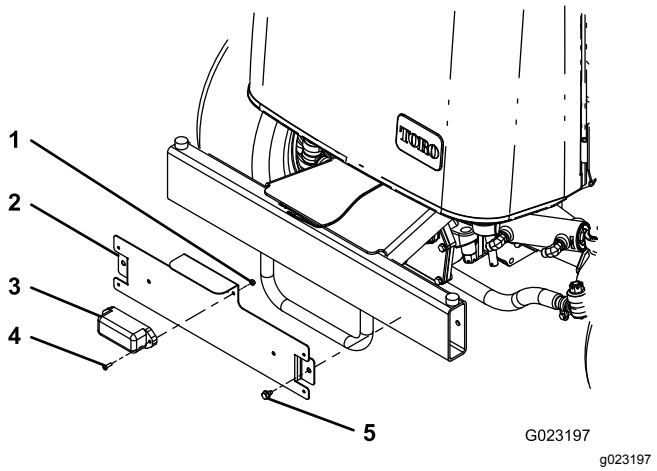

Figura 21

1. Porca de bloqueio (nº 10)
2. Suporte da placa de matrícula
3. Luz da matrícula
4. Parafuso (n.º 10 x ⅝ pol.)
5. Parafuso autorroscante (5/16 x ½ pol.)

2. Monte o suporte da placa de matrícula no para-choques traseiro com dois parafusos autorroscantes (5/16 pol. x ½ pol.). como se mostra na Figura 21.

   Nota: Coloque o suporte da placa de matrícula como se mostra na Figura 21.

11

Instalação da cablagem

Peças necessárias para este passo:

1	Cablagem
1	Cobertura da caixa do painel de interruptores
3	Parafuso (n.º 10 x ½ pol.)
3	Placa de montagem
11	Braçadeira de cabos
2	Cablagem do jumper (apenas faróis de LED)

Procedimento

Utilize as instruções e ilustrações seguintes para encaminhar e ligar a cablagem.

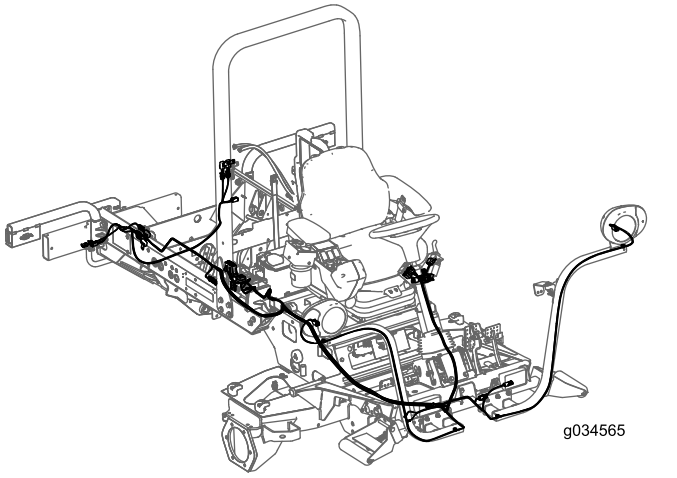

g034565

Figura 22

1. Retire o parafuso de cabeça flangeada que prende o grampo e vedante à unidade de tração (Figura 23).

   Nota: Retire o grampo e vedante para obter acesso ao compartimento do fusível.

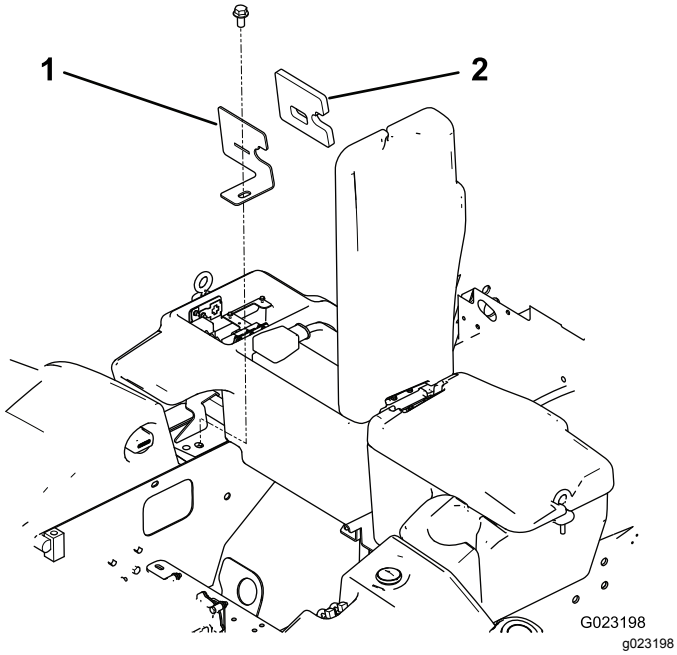

g023198

Figura 23

1. Grampo do compartimento 2. Vedante

2. A partir da parte inferior do lado direito da unidade de tração, encaminhe a secção do bloco de fusíveis da cablagem para cima e para a abertura no compartimento de fusíveis (Figura 24).

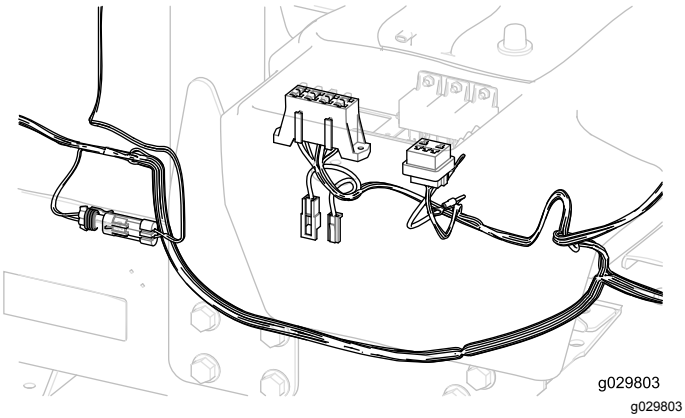

g029803

Figura 24

Importante: **Ao encaminhar a cablagem, não a puxe através de extremidades pontiagudas que poderiam causar danos na cablagem. Os fios não podem entrar em contacto com qualquer peça quente ou móvel. Prenda a cablagem com braçadeiras de cabos.**

3. Monte o bloco de fusíveis da cablagem perto do bloco de fusíveis existente com os dois parafusos autorroscantes (n.º 8 x ½ pol.) incluídos na cablagem (Figura 25).

   Nota: Não aperte demasiado os parafusos.

4. Ligue o terminal de anel pequeno da cablagem a um dos parafusos no terminal do bloco de ligação à terra (Figura 25).

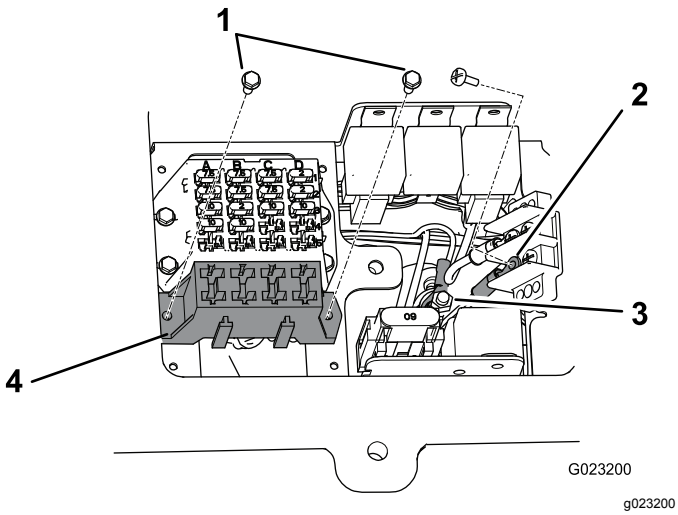

g023200

Figura 25

1. Parafusos autorroscantes (n.º 8/ x ½ pol.)
2. Terminal do bloco de ligação à terra
3. Bloco de união
4. Bloco de fusíveis da cablagem

5. Ligue o terminal de anel grande, da cablagem, ao pino do bloco da união (Figura 25).

6. Instale o grampo do compartimento e vedante na unidade de tração com o parafuso de cabeça flangeada (Figura 23).
7. Encaminhe a extremidade frontal da cablagem por baixo da plataforma do operador para a frente da unidade de tração (Figura 26).

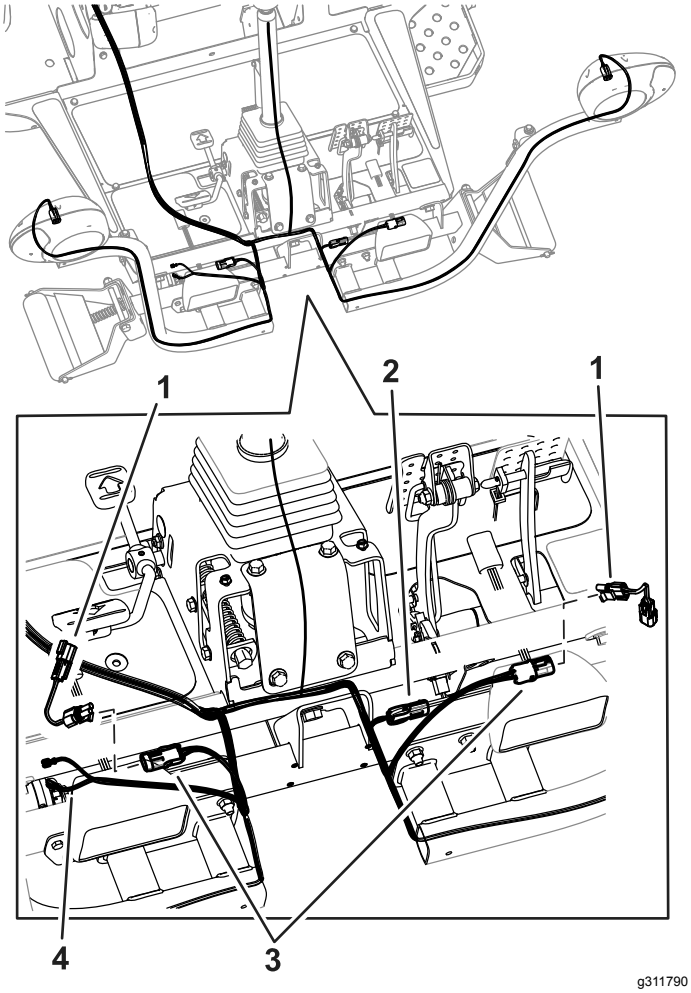

g311790

Figura 26

1. Cablagem do jumper para máquinas com faróis de LED
2. Conector do travão para máquinas com faróis de halogéneo
3. Conectores para faróis
4. Conectores da buzina

Nota: Utilize Figura 27 ou Figura 15 para determinar que faróis tem.

8. Para máquinas com faróis de LED, instale as cablagens do jumper mostradas em Figura 26.
9. Enrosque cada conector de cablagem através do suporte de farol adequado e ligue-o ao farol (Figura 26).
10. Ligue a sonda da cablagem, com dois conetores, à buzina (Figura 26).
11. Posicione o resguardo da plataforma na parte superior da estrutura (Figura 27).
12. Ligue os conectores da cablagem do kit de luzes aos faróis do resguardo (Figura 27).

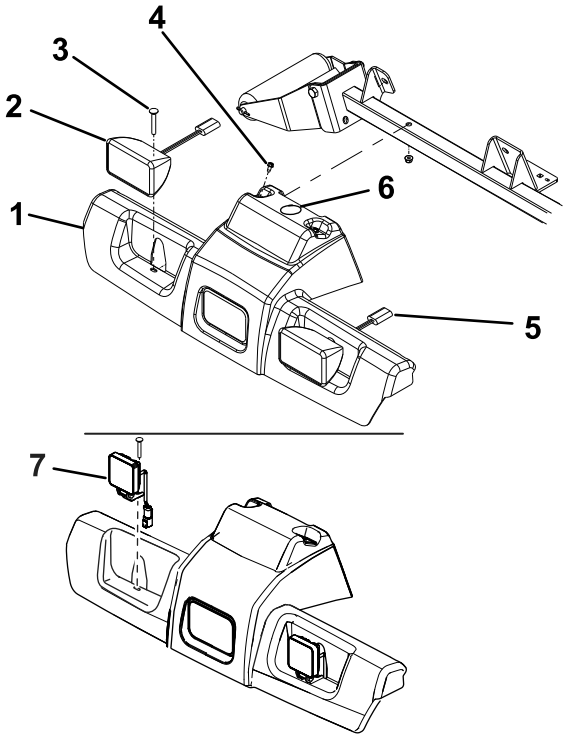

g312120

Figura 27

1. Resguardo da plataforma
2. (Mostrado halogéneo)
3. Porca e parafuso de carroçaria
4. Parafusos de cabeça de anilha e porcas
5. Conectores da cablagem do farol
6. Orifício para a cablagem
7. Farol LED

13. Prenda o resguardo e os faróis na estrutura com os dois parafusos de carroçaria e porcas previamente removidos (Figura 27).
14. Encaminhe a cablagem para o conjunto do suporte da coluna na coluna de direção.
15. Ligue os conectores para o módulo de piscas, buzina, luzes de mudança de direção e interruptores de perigo (Figura 28).

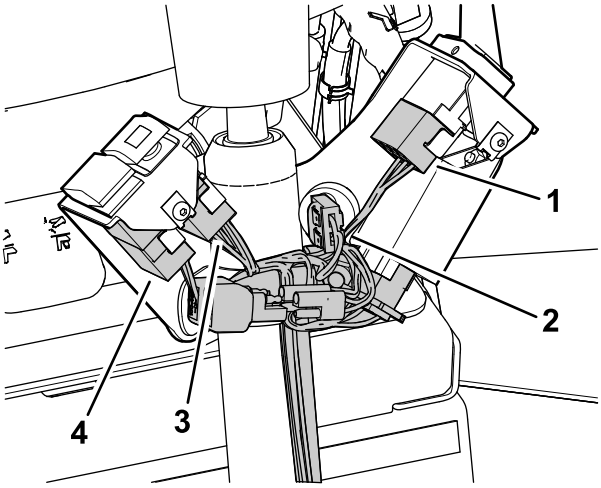

g312684

Figura 28

1. Conector do sinal de mudança de direção
2. Conector da buzina
3. Conector de perigo
4. Conector do sinal luminoso

16. Instale a cobertura no conjunto do suporte da coluna com dois parafusos de cabeça de tremoço sextavada como se mostra na Figura 29.

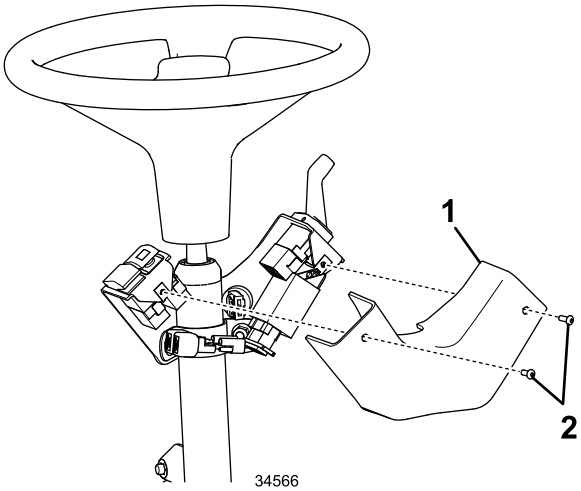

g034566

Figura 29

1. Cobertura
2. Parafusos de cabeça de tremoço sextavada

17. Fixe a cablagem à coluna utilizando as braçadeiras inseridas nas ranhuras no suporte de montagem da coluna, consulte a Figura 14.
18. Encaminhe a cablagem traseira da direita sob o lado direito da unidade de tração para a luz traseira direita (Figura 30).

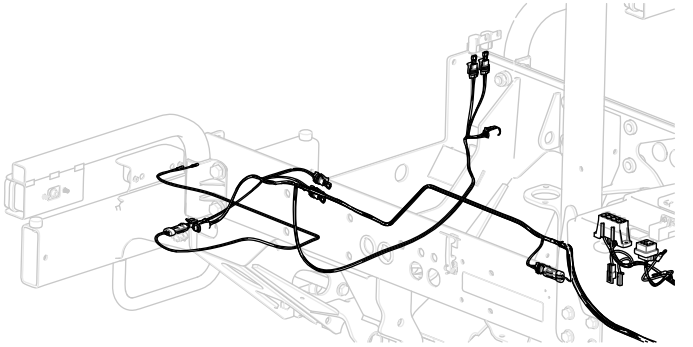

g034579

Figura 30

19. Ligue o conector da cablagem ao conector da luz.
20. Encaminhe a cablagem traseira da esquerda sob o lado esquerdo da unidade de tração para a luz traseira esquerda (Figura 30).

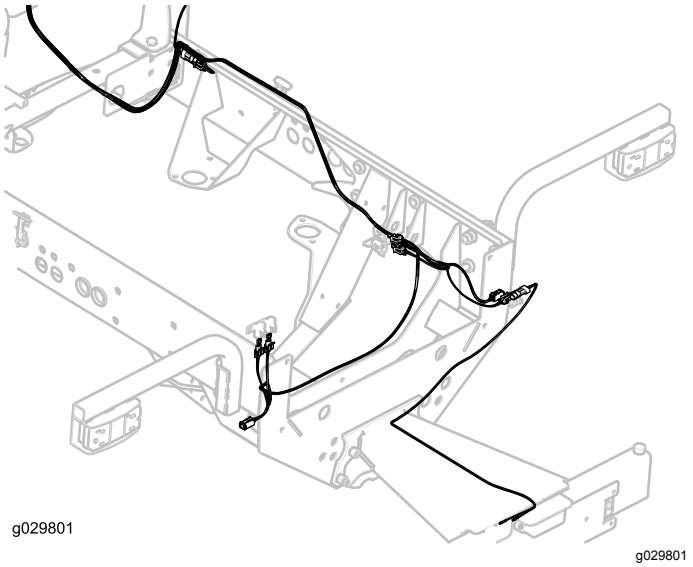

g029801

g029801

Figura 31

21. Ligue o conector da cablagem ao conector da luz.
22. Encaminhe a cablagem para a luz da placa de matrícula e ligue o conector da cablagem ao conector das luzes (Figura 31).

    Importante: **Prenda a cablagem com braçadeiras de cabos para que não entre em contacto com qualquer peça quente ou móvel.**

23. Instale qualquer peça que tenha removido da unidade de tração para encaminhar a cablagem.

12

Instalar os fusíveis e autocolante

Peças necessárias para este passo:

3	Fusível (10 A)
1	Fusível (15 A)
1	Autocolante da caixa de fusíveis

Procedimento

1. Insira os três fusíveis de 10 amperes e um fusível de um ampere na ranhura do bloco de fusíveis (Figura 32).

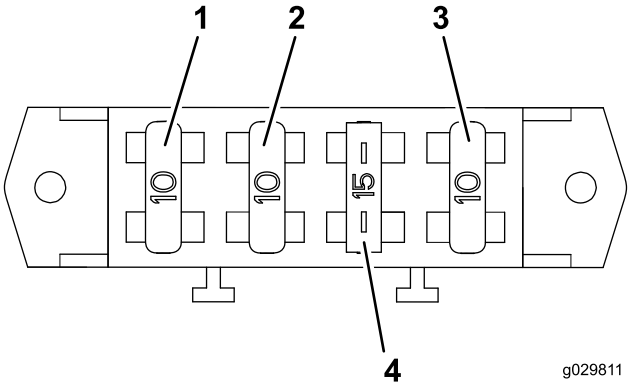

g029811

Figura 32

1. Fusível (10 A)
2. Fusível (10 A)
3. Fusível (10 A)
4. Fusível (15 A)

2. Instale o autocolante da caixa de fusíveis na cobertura da caixa de armazenamento (Figura 33).

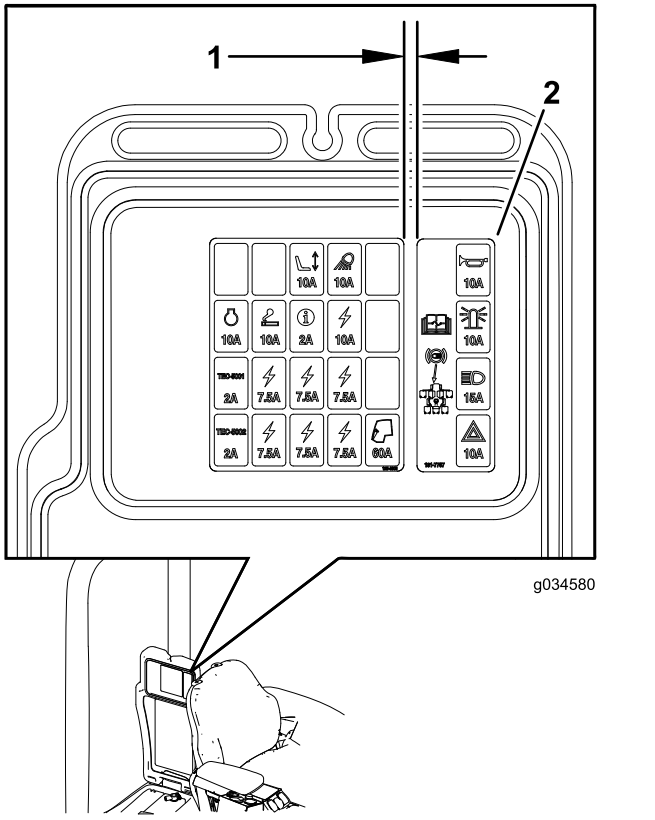

g034580

g034580

Figura 33

1. 6 mm
2. Autocolante da caixa de fusíveis

13

Instalação das placas de montagem do autocolante

Peças necessárias para este passo:

2	Placa
4	Autocolante
4	Parafuso de cabeça sextavada (¼ pol. x 2½ pol.)
4	Porca de bloqueio (¼ pol.)

Procedimento

1. Alinhe as placas com os furos existentes nos suportes do kit de luzes existentes (Figura 34).

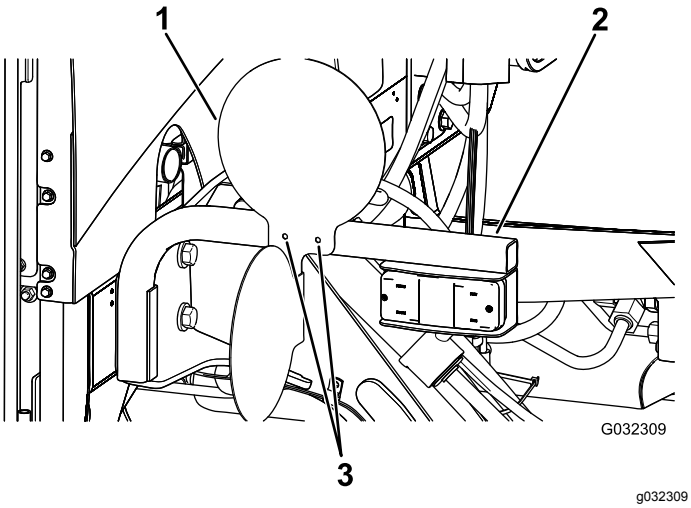

Figura 34
Lado direito mostrado

1. Placa
2. Suporte do kit de luzes
3. Furos

2. Prenda as placas aos suportes do kit de luzes com quatro parafusos sextavados (¼ pol. x 2½ pol.) e quatro porcas de bloqueio (¼ pol.) como se mostra na Figura 35.

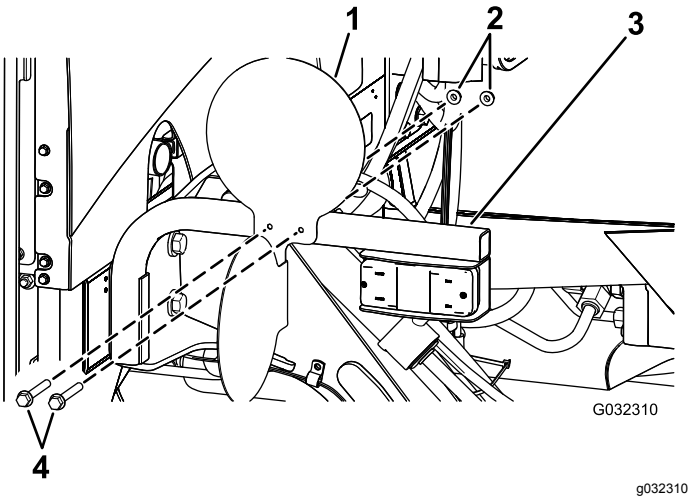

Figura 35
Lado direito mostrado

1. Placa
2. Porcas de bloqueio (¼ pol.)
3. Suporte do kit de luzes
4. Parafusos de cabeça sextavada (¼ pol. x 2½ pol.)

3. Aplique os autocolantes na superfície virada para o exterior das placas (Figura 36).

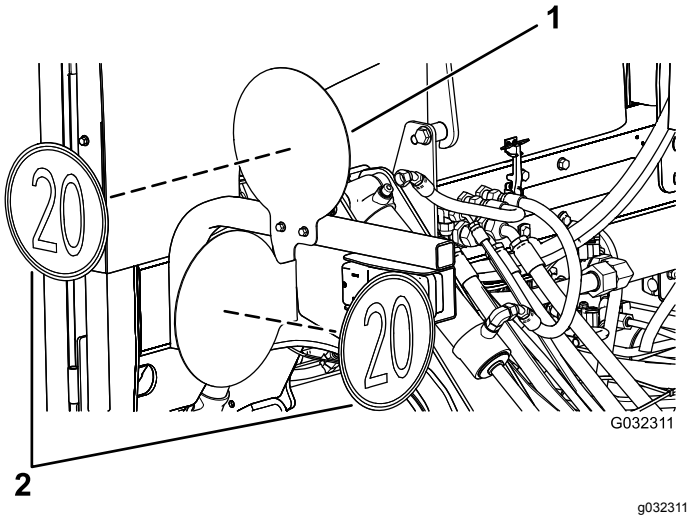

Figura 36
Lado direito mostrado

1. Placa
2. Autocolantes

14

Ligação da bateria

Nenhuma peça necessária

Procedimento

Ligue a bateria; consulte o *Manual do utilizador* da máquina.

Funcionamento

Controlos

Interruptor de perigo

Prima o interruptor de luz de perigo (Figura 37) para a posição On para ativar as luzes intermitentes de perigo frontais e traseiras.

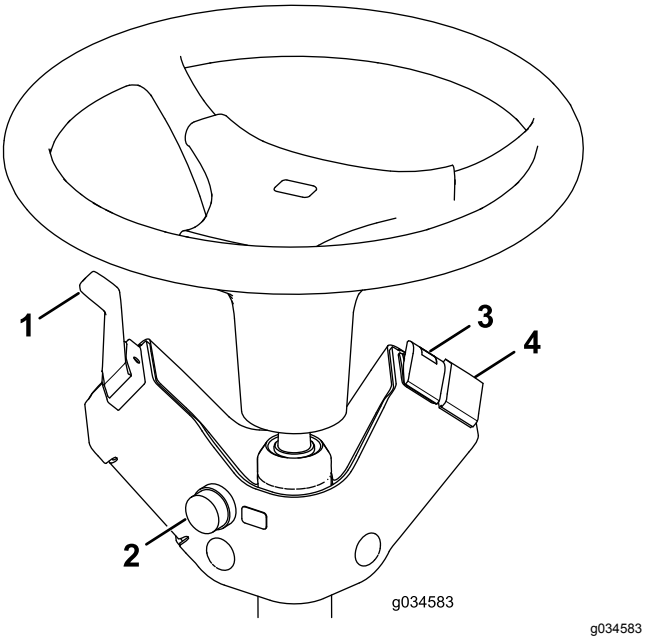

Figura 37

1. Interruptor das luzes de mudança de direção
2. Botão da buzina
3. Interruptor de perigo
4. Interruptor do sinal luminoso (opcional)

Interruptor das luzes de mudança de direção

Prima o lado esquerdo do interruptor das luzes de mudança de direção (Figura 37) para ativar o sinal de mudança de direção para a esquerda. A posição central está desligada.

Prima o lado direito do interruptor das luzes de mudança de direção (Figura 37) para ativar o sinal de mudança de direção para a direita. A posição central está desligada.

Interruptor do sinal luminoso (Opcional)

Pressione o interruptor do sinal luminoso (Figura 37) para ativar o sinal luminoso.

Botão da buzina

Carregue no botão da buzina (Figura 37) para apitar.

Orientação dos faróis

1. Desaperte as porcas de montagem e posicione cada um dos faróis de forma a que estes apontem exatamente para a frente.
2. Aperte as porcas de montagem apenas o suficiente para segurar os faróis na posição.
3. Coloque uma placa de metal plano sobre a face do farol.
4. Monte o transferidor magnético sobre a placa.
5. Enquanto segura o conjunto na posição, rode cuidadosamente o farol 3 graus para baixo e aperte as porcas.
6. Repita o procedimento para o outro farol.



Count on it.