Form No. 3437-350 Rev A

Typgodkännandesats

Groundsmaster® 4500-D-, 4700-D- eller Reelmaster® 7000-D-traktorenhet

Modellnr 30667

Monteringsanvisningar

Montering

Lösa delar

Använd diagrammet nedan för att kontrollera att alla delar finns med.

Tillvägagångssätt	Beskrivning	Antal	Användning
1	Inga delar krävs	–	Koppla loss batteriet.
2	Inga delar krävs	–	Borra monteringshålen.
3	Höger strålkastarfäste Vänster strålkastarfäste Skruv (3/8 × 2 1/2 tum) Flänsmutter (3/8 tum) Bricka (3/8 x 7/8 tum) Gummihållare Distansbricka Skruv (5/16 x 1 5/8 tum) Flänsmutter (5/16 tum) Höger strålkastarenhet Vänster strålkastarenhet Fäste till böjd skena	1 1 6 6 8 2 4 4 4 1 1 2	Montera strålkastarna.
4	Signalhorn Signalhornsfäste Skruv (3/8 x 5/8 tum) Flänsmutter (⅜ tum) Skruv (1/4 x 2 tum) Mutter (1/4 tum)	1 1 1 1 2 2	Montera signalhornet.
5	Reläbrytare Sågtandad sexkantsflänsskruv (nr 8 x 1/2 tum) Låsmutter (nr 8)	1 1 1	Montera reläbrytaren och dekalen.

© 2020—The Toro® Company
8111 Lyndale Avenue South
Bloomington, MN 55420

Registrera din produkt på www.Toro.com.

CE

Översättning av originalet (SV)
Tryckt i USA
Med ensamrätt

3437-350 A

Tillvägagångssätt	Beskrivning	Antal	Användning
6	Kolonnfäste Varningsblinkersmodul På-av-på-vippomkopplare Varningslampans omkopplare Växelpaddel Omkopplare för signalhorn Signalhornsknapp Dekal för signalhorn (Artikelnr 104-6957) Sexkantsskruv med runt huvud Hastighetsmutter	1 1 1 1 1 1 1 1 1 2	Montera varningsblinkersmodulen och omkopplarna på kolonnfästet.
7	Styrkolonnfäste Monteringsfäste för kolonn Vagnsskruv (3/8 x 3/4 tum) Flänsmutter (⅜ tum) Skumtejp Kabelband	1 1 2 2 1 1	Montera kolonnfästet på styrkolonnen.
8	Vagnsbult (nr 10 x 5/8 tum) Låsmutter (nr 10) Sensorplatta Flänsmutter (¼ tum) Bromssensorns fäste Vagnsskruv (nr 10 x 5/8 tum) Spårskruv (nr 6 x 1 tum) Bricka (nr 6) Bromssensor Låsmutter (nr 6)	1 1 1 2 1 2 2 4 1 2	Montera bromssensorns fäste.
9	Vänster ljusfäste Höger ljusfäste Skruv (⅝ x 3 tum) Planbricka Kontramutter (5/8 tum) Bakljusenhet	1 1 4 4 2 2	Montera bakljusen.
10	Skyltbelysning Skyltens fäste Skruv (nr 10 x 5/8 tum) Låsmutter (nr 10) Självgängad skruv (5/16 x 1/2 tum)	1 1 2 2 2	Montera registreringsskyltens fäste.
11	Kablage Skydd för omkopplarpanelhöljet Skruv (nr 10 x 1/2 tum) Monteringsmellanlägg Kabelband Bygelkablage (endast LED-strålkastare)	1 1 3 3 11 2	Montera kablaget.
12	Säkring (10 A) Säkring (15 A) Säkringsdosans dekal	3 1 1	Montera säkringarna i säkringsdosan.
13	Platta Dekal Sexkantsskruv (¼ x 2½ tum) Låsmutter (1/4 tum)	2 4 4 4	Montera plattorna för dekalmontering.

1

Koppla loss batteriet

Inga delar krävs

Tillvägagångssätt

1. Parkera maskinen på en plan yta.
2. Koppla in parkeringsbromsen.
3. Sänk klippenheterna.
4. Stäng av motorn och ta ut nyckeln.
5. Koppla loss batteriet. Se maskinens *bruksanvisning*.

2

Borra monteringshålen

Inga delar krävs

Borra hålen för strålkastarna och kablaget

1. Ta bort muttrarna från de två vagnsskruvar som håller fast strålkastarna på traktorenhetens ram (Figur 1).
2. Ta bort de två självgängade skruvarna som håller fast överdelen av plattformens skydd på ramen (Figur 1).
3. Dra ut strålkastarkontakterna och ta bort plattformens skydd från ramen (Figur 1).

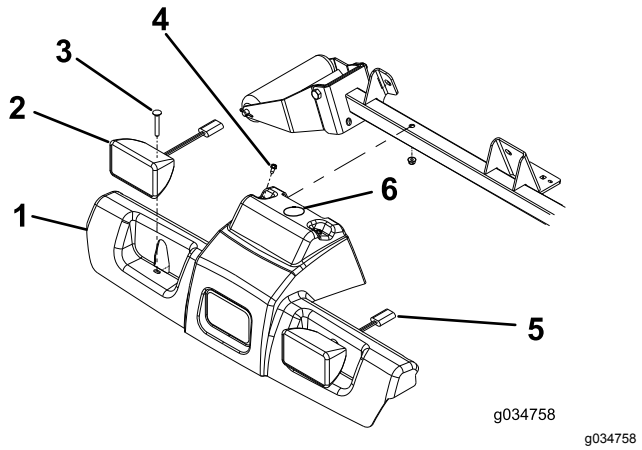

Figur 1

1. Plattformens skydd
2. Strålkastarenhet (halogen visas)
3. Vagnsskruv (2)
4. Självgängande skruv (2)
5. Strålkastarkontakt
6. Borra ett hål på 38 mm här.

4. Borra ett hål på 38 mm i plattformens skydd på den plats som visas i Figur 1.
5. Använd måtten i Figur 2 och mät ut och borra sex hål (1 cm) genom båda väggarna på rullens stödrör.

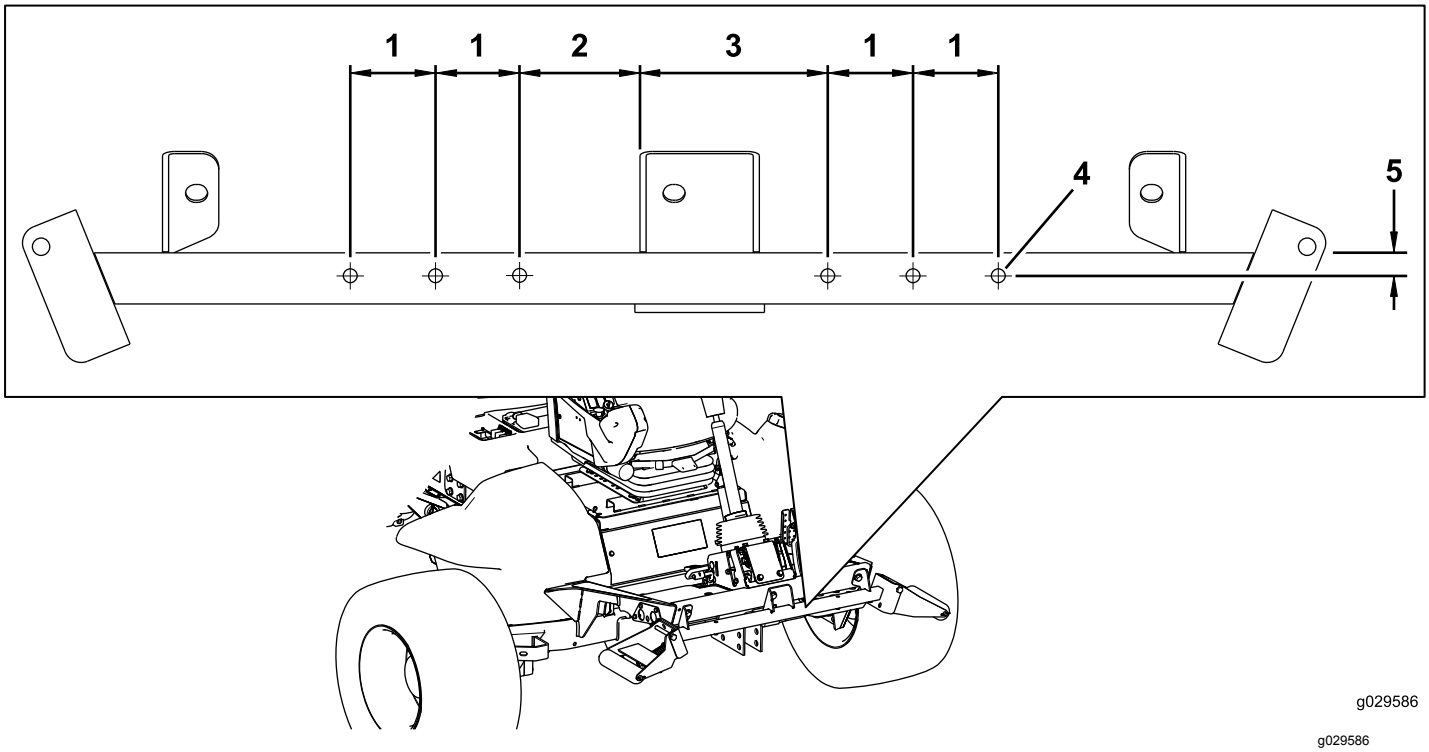

Figur 2

1. 6,4 cm
2. 8,9 cm
3. 14,0 cm
4. 1,0 cm i diameter
5. 1,9 cm

Borra hålen för signalhornsfästet

Använd måtten i Figur 3 och mät ut och borra två hål (7 mm) genom båda väggarna på rullens stödrör.

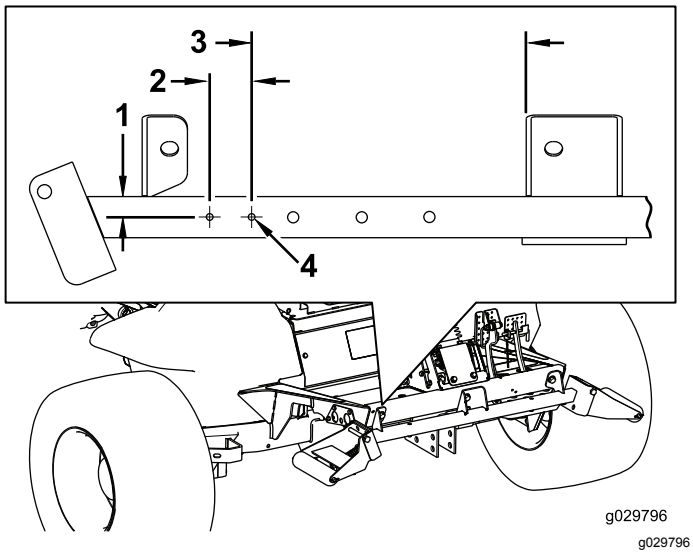

Figur 3

1. 1,9 cm
2. 3,8 cm
3. 25,4 cm
4. 7 mm i diameter

Borra hålen i det främre fotstödet för bromspedalbrytaren

Använd måtten som visas i Figur 4. Mät ut och borra två hål (7 mm) genom det främre fotstödet.

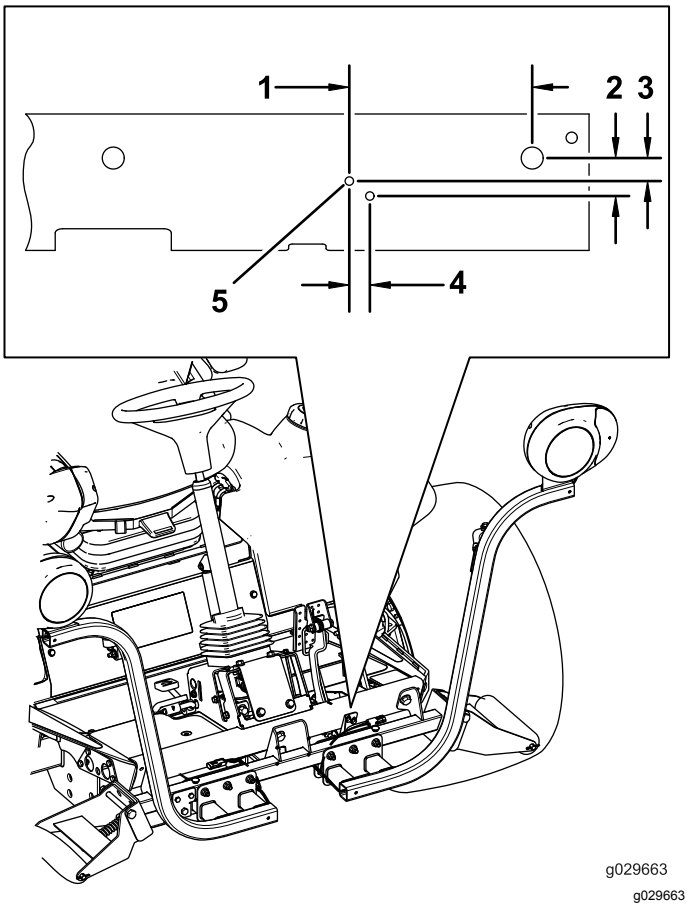

Figur 4

1. 15,5 cm
2. 32 mm
3. 19 mm
4. 17 mm
5. 7 mm i diameter

Borra monteringshål för registreringsskylten i den bakre stötdämparen

Använd de mått som anges i Figur 5 och mät ut och borra två hål som är 7,14 mm i diameter i den bakre stötdämparens yttre vägg.

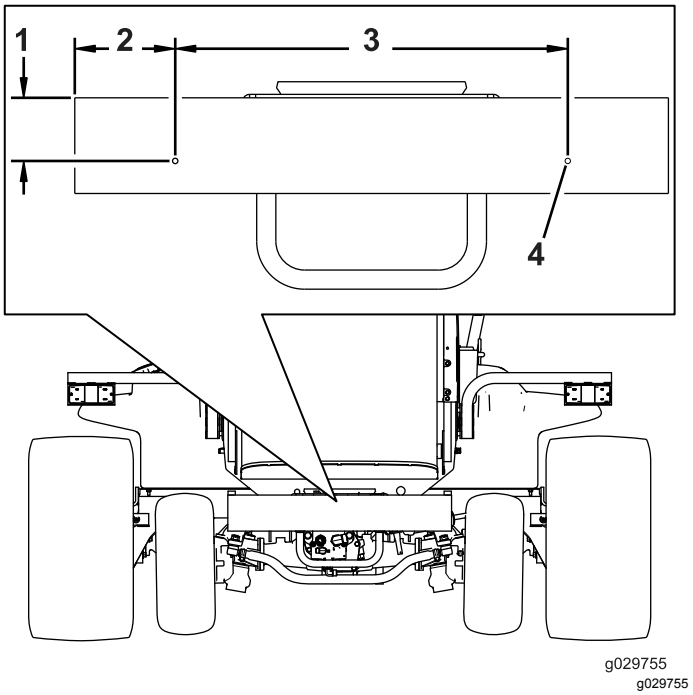

Figur 5

1. 8,3 cm
2. 13,3 cm
3. 52,07 cm
4. Borra ett hål här (7,14 mm).

3

Montera strålkastarna

Delar som behövs till detta steg:

1	Höger strålkastarfäste
1	Vänster strålkastarfäste
6	Skruv (3/8 × 2 1/2 tum)
6	Flänsmutter (3/8 tum)
8	Bricka (3/8 x 7/8 tum)
2	Gummihållare
4	Distansbricka
4	Skruv (5/16 x 1 5/8 tum)
4	Flänsmutter (5/16 tum)
1	Höger strålkastarenhet
1	Vänster strålkastarenhet
2	Fäste till böjd skena

Montera strålkastarfästet på en modell med vältskydd

1. Sätt fast de vänstra och högra strålkastarfästena på framsidan av rullens stödrör med sex skruvar (3/8 x 2 1/2 tum) och sex flänsmuttrar (3/8 tum) i enlighet med Figur 6.

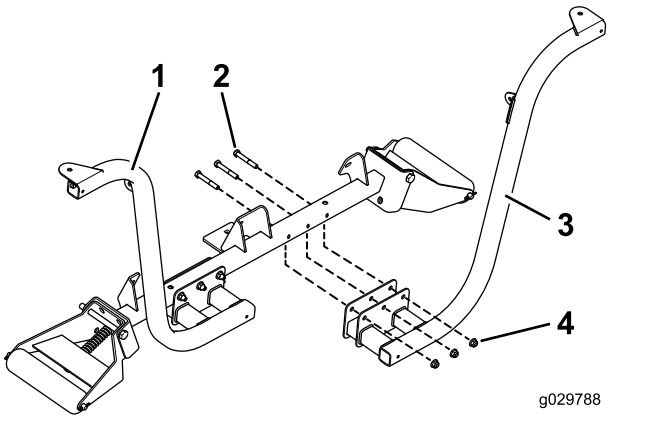

Figur 6

1. Monterat strålkastarfäste
2. Skruvar (3/8 x 2 1/2 tum)
3. Strålkastarfäste
4. Flänsmuttrar (⅜ tum)

Obs: Placera skruvarna så att flänsmuttrarna är riktade mot traktorenhetens framdel.

2. Fäst vänster och höger strålkastare vid strålkastarfästena (Figur 7) med de fästelement som medföljde strålkastarna.

Obs: Kontrollera att blinkerslampans glas på strålkastaren är vänt mot traktorenhetens utsida.

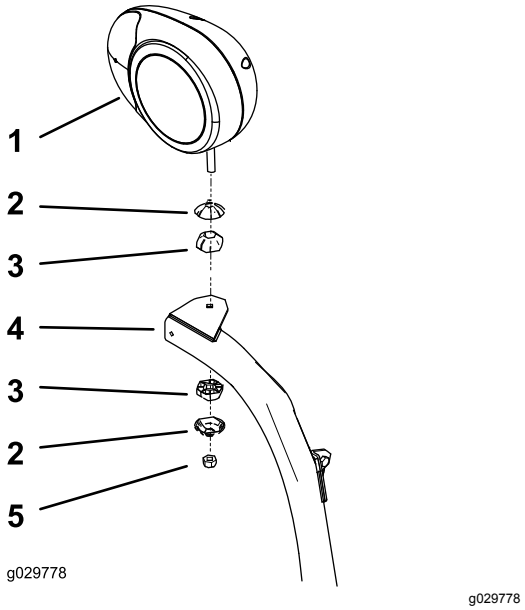

Figur 7

Höger strålkastarenhet visas

1. Höger strålkastarfäste
2. Skal för ledad sektion
3. Ledad sektion
4. Strålkastararm
5. Låsmutter (10 mm)

3. Dra åt låsmuttern så att strålkastarenheten sitter fast ordentligt på strålkastarfästet.

Obs: Dra inte åt låsmuttern för hårt.

Montera strålkastarfästet på en modell med hytt

1. Montera den böjda skenans fäste på den nedre, främre panelens alla övre hörn i hytten med de befintliga skruvarna i enlighet med Figur 8.

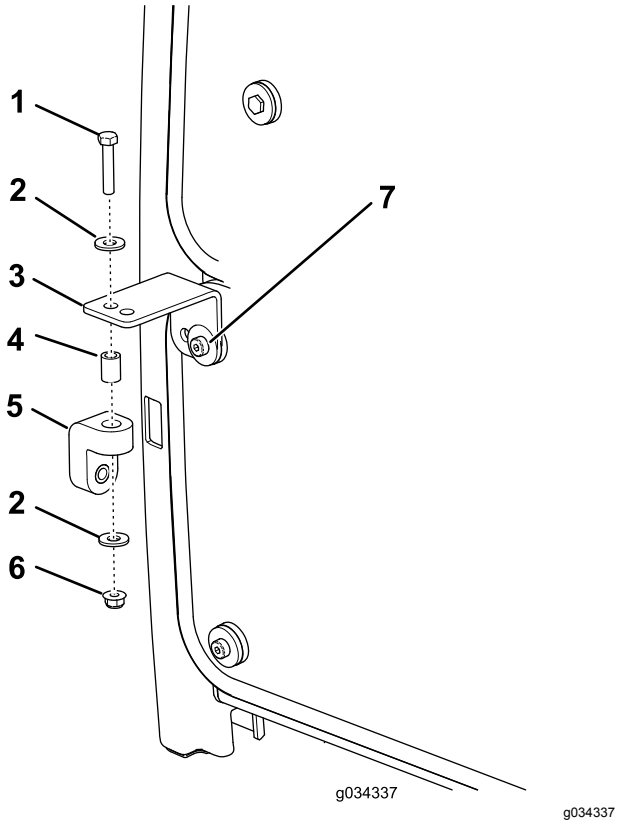

Figur 8

1. Skruv (5/16 x 1 5/8 tum)	5. Gummihållare
2. Bricka	6. Flänsmutter (5/16 tum)
3. Fäste till böjd skena	7. Skruv (befintlig)
4. Distansbricka	

2. Montera en gummihållare löst på alla fästen till den böjda skenan med en skruv (5/16 x 1 5/8 tum), två brickor (3/8 tum), en distansbricka och en flänsmutter (5/16 tum) i enlighet med Figur 8.
3. Montera de vänstra och högra strålkastarfästena löst på framsidan av rullens stödrör med sex skruvar (3/8 x 2 1/2 tum) och flänsmuttrar (3/8 tum). Placera fästena i enlighet med Figur 9.

   Obs: Kontrollera att hålen i den böjda skenans fästen ligger i linje med hålen i gummihållarna.

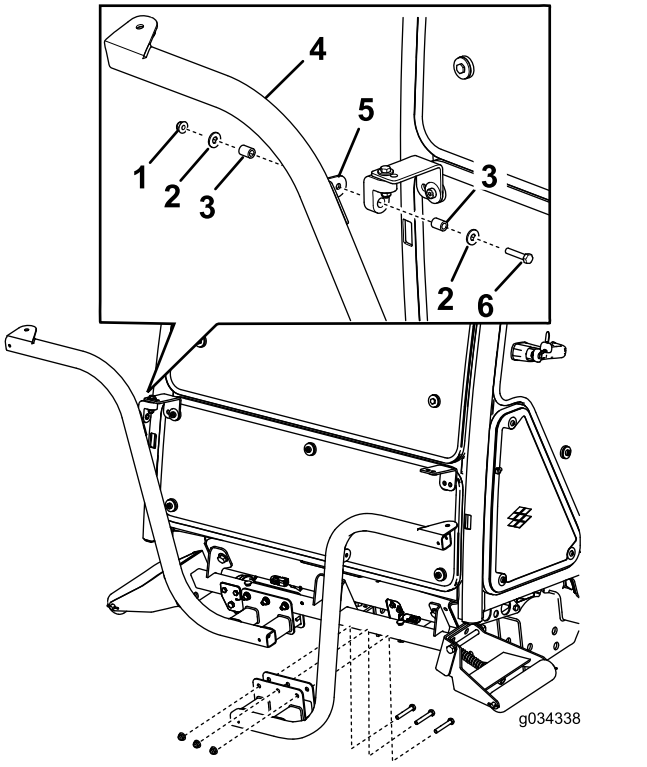

Figur 9

1. Mutter (5/16 tum)	4. Strålkastarfäste
2. Bricka	5. Fästets tapp
3. Distansbricka	6. Skruv (5/16 x 1 5/8 tum)

4. Fäst vänster och höger strålkastarenheter vid strålkastarfästena (Figur 7) med de fästelement som medföljde satsen.

   Obs: Kontrollera att blinkerslampans glas på strålkastaren är vänt mot traktorenhetens utsida.
5. Dra åt låsmuttern så att strålkastarenheten sitter fast ordentligt på strålkastarenhetens fäste.

Obs: Dra inte åt låsmuttern för hårt.

Obs: Du kan inte använda den främre och bakre hyttbelysningen till CE-tillämpningar. Du kopplar ur den främre och bakre hyttbelysningen på följande sätt:

- **Fram** – Ta bort lamporna från hyttaket och koppla loss kablarna från lamporna. Montera lamporna i hytten.
- **Bak** – Ta bort de skruvar som håller fast lyktglasen vid lamporna. Ta bort glödlamporna från lamporna och montera lyktglasen på lamporna.

4

Montera signalhornet

Delar som behövs till detta steg:

1	Signalhorn
1	Signalhornsfäste
1	Skruv (3/8 x 5/8 tum)
1	Flänsmutter (⅜ tum)
2	Skruv (1/4 x 2 tum)
2	Mutter (1/4 tum)

Tillvägagångssätt

1. Sätt fast signalhornsbygeln på signalhornsfästet med en skruv (3/8 x 5/8 tum) och en flänsmutter (3/8 tum) i enlighet medFigur 10.

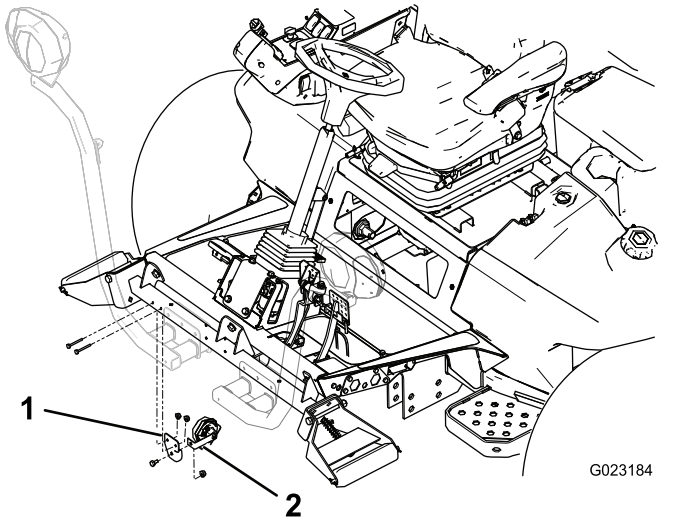

Figur 10

1. Signalhornsfäste
2. Signalhornsbygel

2. Montera signalhornsfästet på baksidan av rullens stödrör med två skruvar (1/4 x 2 tum) och muttrar (1/4 tum). Vrid signalhornet tills det pekar nedåt (Figur 10).

5

Montera reläbrytaren

Delar som behövs till detta steg:

1	Reläbrytare
1	Sågtandad sexkantsflänsskruv (nr 8 x 1/2 tum)
1	Låsmutter (nr 8)

Tillvägagångssätt

Fäst reläbrytaren under batterikåpan med en sågtandad sexkantsflänsskruv (nr 8 x 1/2 tum) och en låsmutter (nr 8) på den plats som visas i Figur 11.

Obs: Dra inte åt skruven för hårt.

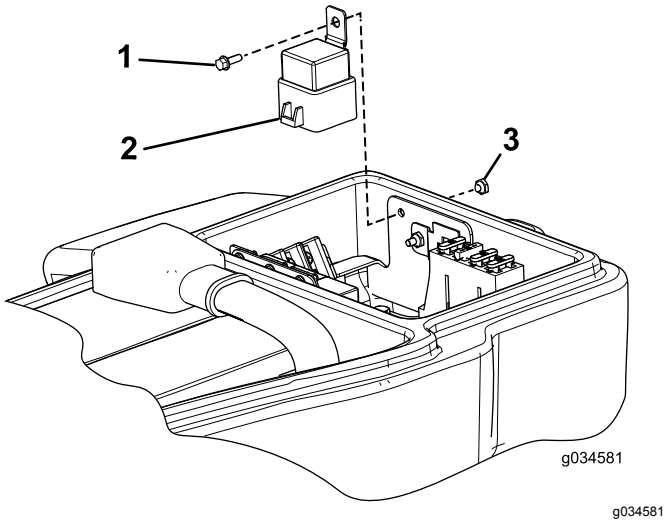

Figur 11

1. Sågtandad sexkantsflänsskruv (nr 8 x 1/2 tum)
2. Reläbrytare
3. Låsmutter

6

Montera varningsblinkersmodulen och omkopplarna på kolonnfästet

Delar som behövs till detta steg:

1	Kolonnfäste
1	Varningsblinkersmodul
1	På-av-på-vippomkopplare
1	Varningslampans omkopplare
1	Växelpaddel
1	Omkopplare för signalhorn
1	Signalhornsknapp
1	Dekal för signalhorn (Artikelnr 104-6957)
1	Sexkantsskruv med runt huvud
2	Hastighetsmutter

Tillvägagångssätt

1. Montera delarna i enlighet med Figur 12.

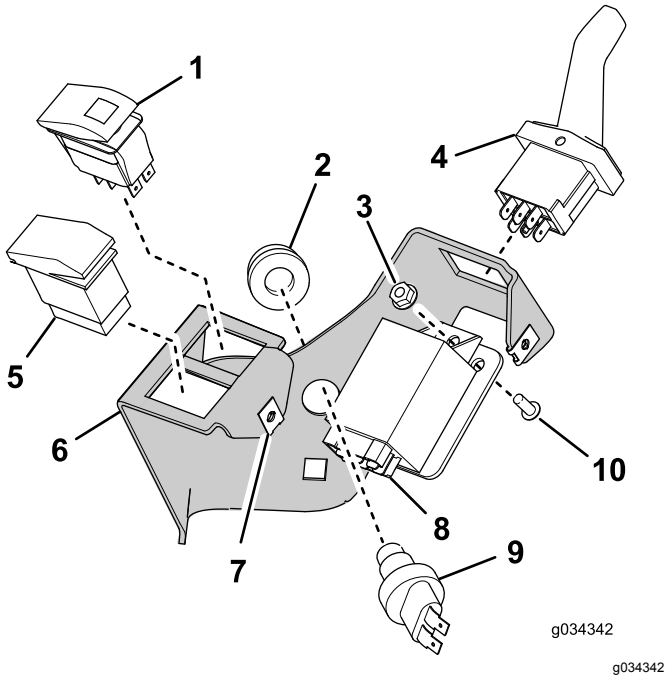

g034342

Figur 12

1. På-av-på-vippomkopplare
2. Signalhornsknapp
3. Låsmutter
4. Växelpaddel
5. Varningslampans omkopplare
6. Kolonnfäste
7. Hastighetsmutter (2)
8. Varningsblinkersmodul
9. Signalhornets omkopplare
10. Sexkantsskruv med runt huvud

2. Sätt fast dekalen för signalhorn (artikelnr 104-6957) i enlighet med Figur 13.

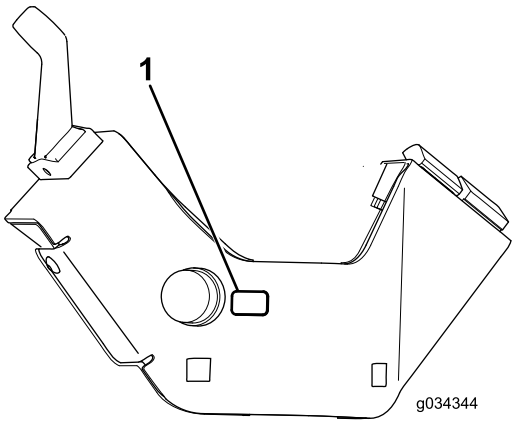

g034344

Figur 13

1. Dekal för signalhorn (artikelnr 104-6957)

7

Montera kolonnfästet på styrkolonnen

Delar som behövs till detta steg:

1	Styrkolonnfäste
1	Monteringsfäste för kolonn
2	Vagnsskruv (3/8 x 3/4 tum)
2	Flänsmutter (⅜ tum)
1	Skumtejp
1	Kabelband

Tillvägagångssätt

1. Montera skumtejpen på styrkolonnen i enlighet med Figur 14.

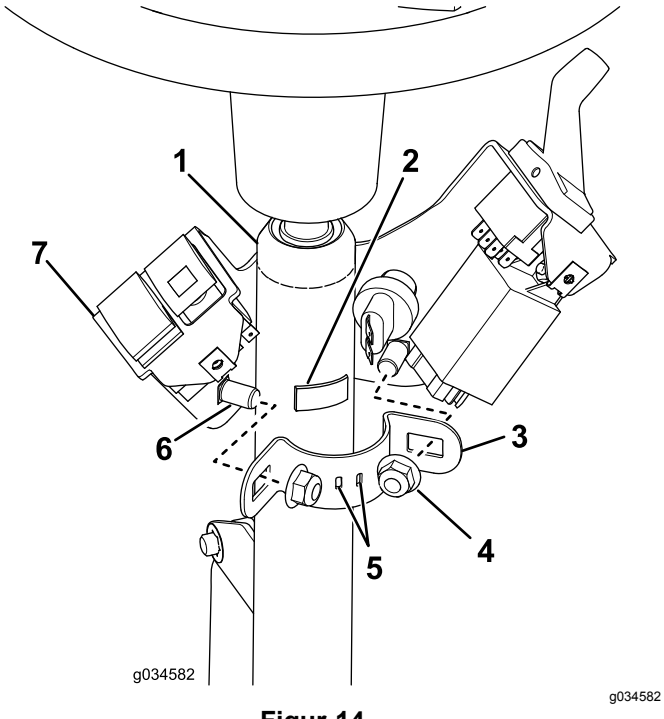

Figur 14

1. Styrkolonn
2. Skumtejp
3. Monteringsfäste för kolonn
4. Låsmutter, 3/8 tum (2)
5. Kabelbandet går igenom dessa hål.
6. Vagnsskruv, 3/8 x 3/4 tum (2)
7. Kolonnfäste

2. För in kabelbandet i hålen i kolonnens monteringsfäst så att ändarna pekar utåt, men dra inte åt dem.
3. Montera styrkolonnens fäste på styrkolonnen med monteringsfästet, två vagnsskruvar och två flänsmuttrar (Figur 14).

   Viktigt: **Kontrollera att ovansidan av styrkolonnens fäste är 21 mm under styrkolonnens ovansida.**

   Viktigt: **Dra åt fästelementen till 19–24 Nm. Dra inte åt vagnsskruvarna för hårt eftersom det kan deformera styrkolonnens fäste.**

8

Montera bromssensorns fäste

Delar som behövs till detta steg:

1	Vagnsbult (nr 10 x 5/8 tum)
1	Låsmutter (nr 10)
1	Sensorplatta
2	Flänsmutter (¼ tum)
1	Bromssensorns fäste
2	Vagnsskruv (nr 10 x 5/8 tum)
2	Spårskruv (nr 6 x 1 tum)
4	Bricka (nr 6)
1	Bromssensor
2	Låsmutter (nr 6)

Tillvägagångssätt

Obs: Den här proceduren är endast avsedd för maskiner med halogenstrålkastare. Använd Figur 15 för att avgöra om du har halogenstrålkastare.

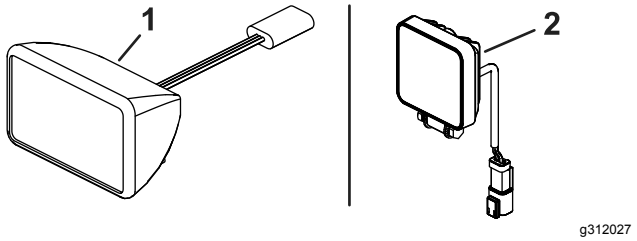

Figur 15

1. Halogenstrålkastare
2. LED-strålkastare

1. Demontera avståndsgivarenheten på bromspedalreglaget (Figur 16) och lägg alla delar förutom avståndsgivaren åt sidan.

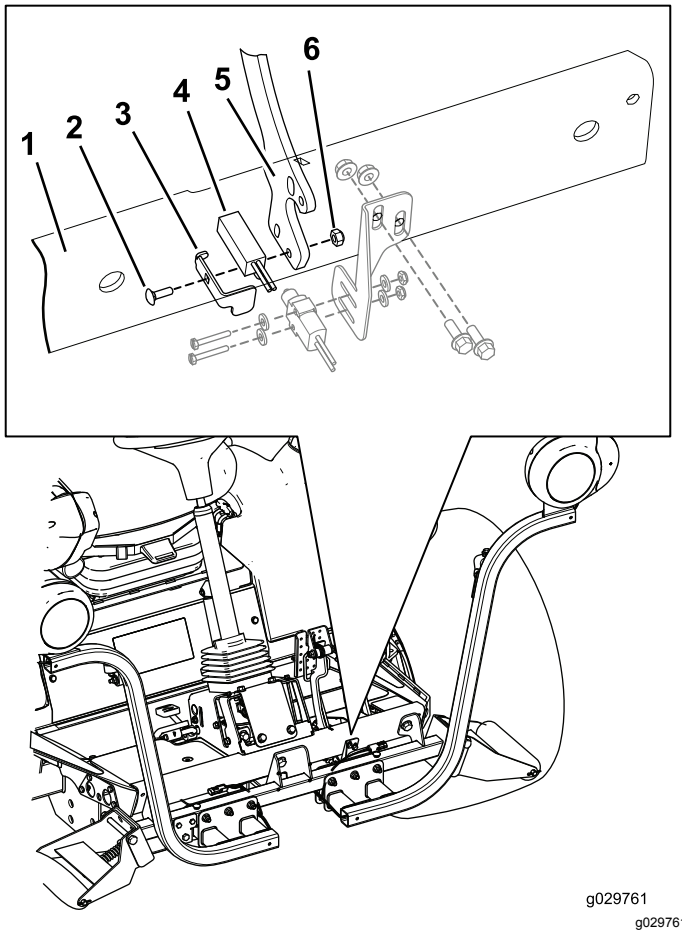

Figur 16

1. Främre fotstöd
2. Vagnsskruv (nr 10 x 5/8 tum)
3. Bromssensorns platta
4. Avståndsgivare
5. Bromspedalreglage
6. Låsmutter (nr 10)

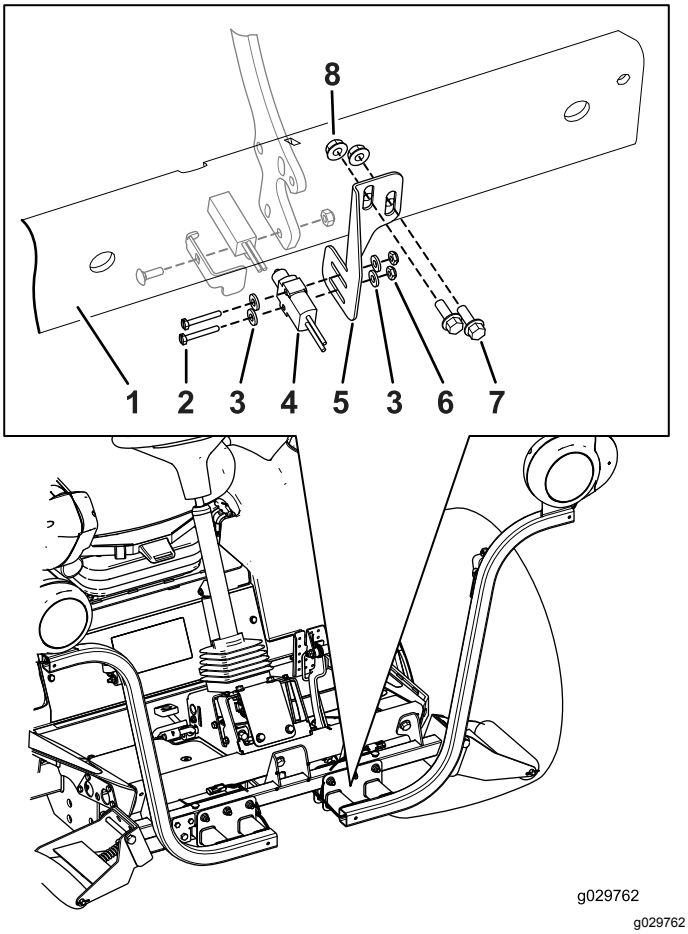

Figur 17

1. Främre fotstöd
2. Spårskruv (nr 6 x 1 tum)
3. Bricka (nr 6)
4. Bromssensor
5. Bromssensorns fäste
6. Låsmutter (nr 6)
7. Skruvar (1/4 × 3/4 tum)
8. Flänsmutter (1/4 tum)

2. Fäst avståndsgivarenheten på bromsspaken med vagnsskruven (nr 10 x 5/8 tum), bromssensorns platta, avståndsgivaren och låsmuttern (nr 10) i enlighet med Figur 16.

   Obs: Kontrollera att du inte drar åt skruvarna för hårt. Om du drar åt skruvarna för hårt skadas sensorn.

3. Leta reda på monteringshålen för bromssensorns fäste på det främre fotstödet och montera bromssensorns fäste löst på det främre fotstödet med två skruvar (1/4 x ¾ tum) och två flänsmuttrar (1/4 tum).

   Obs: Du måste flytta bromssensorns fäste upp eller ned för att få bromssensorn i linje med bromssensorns platta (Figur 17).

4. Montera bromssensorn löst på bromssensorns fäste med de två spårskruvarna (nr 6 x 1 tum), två brickor och två flänsmuttrar (Figur 17).
5. För bromssensorn inåt eller utåt och bromssensorns fäste uppåt eller nedåt så att brytaren på bromssensorn trycker mot sensorplattan.
6. Slutför monteringen av bromssensorenheten genom att dra åt alla monteringsdelar.
   - Dra åt de två spårskruvarna (nr 6 x 1 tum) och de två flänsmuttrarna så att bromssensorn sitter fast ordentligt på bromssensorns fäste.

     Obs: Kontrollera att du inte drar åt skruvarna för hårt. Om du drar åt skruvarna för hårt skadas sensorn.
   - Dra åt skruvarna (1/4 x 3/4 tum) och de två flänsmuttrarna (1/4 tum) som håller fast bromssensorns fäste vid det främre fotstödet till mellan 1 017 och 1 243 Ncm.

Viktigt: **När du har slutfört monteringen av lampsatsen kontrollerar du att bromssensorn aktiverar bromsljusen när bromspedalen trycks ned. Justera bromssensorn om det behövs.**

9

Montera bakljusen

Delar som behövs till detta steg:

1	Vänster ljusfäste
1	Höger ljusfäste
4	Skruv (⅝ x 3 tum)
4	Planbricka
2	Kontramutter (5/8 tum)
2	Bakljusenhet

Tillvägagångssätt

1. Ta bort de två skruvarna, två brickorna och två muttrarna som håller fast tankens monteringsfäste på vänster ramskena (Figur 18).

   Obs: Stabilisera tanken och fästet så att de inte tippar.

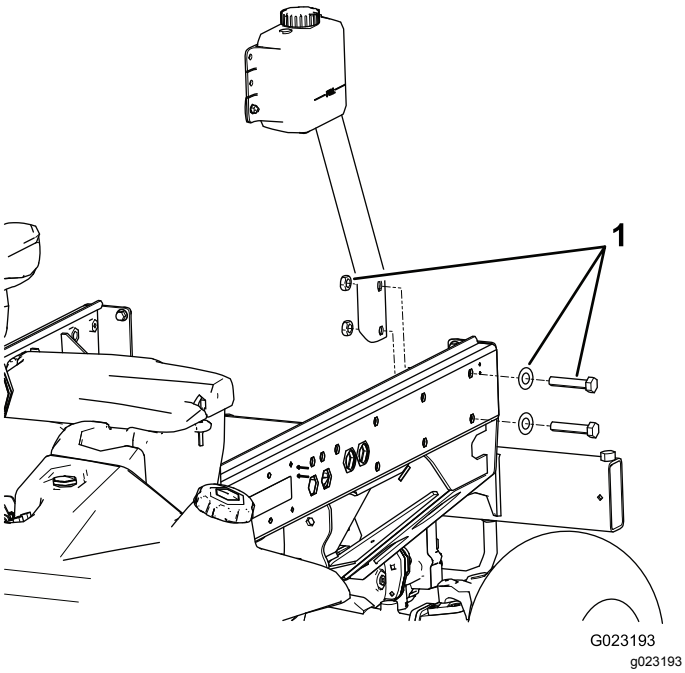

Figur 18

1. Tankfästets monteringsskruvar, brickor och fästen

2. Sätt fast det vänstra lampfästet på fästet och ramen med två skruvar (5/8 x 3 tum), två planbrickor och två kontramuttrar i enlighet med Figur 19.

   Obs: Vänster och höger lampfäste skiljer sig åt. Kontrollera att du använder rätt monteringsfäste.

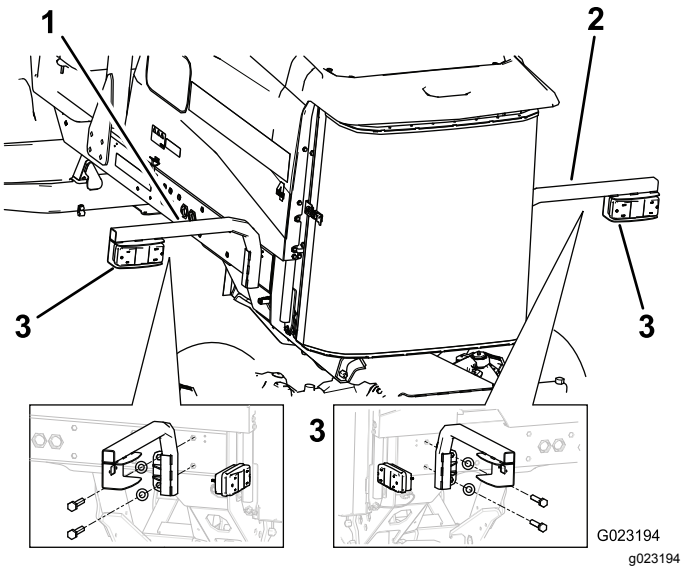

Figur 19

1. Vänster lampfäste
2. Höger lampfäste
3. Bakljus

3. Montera bakljuset på lampfästet med de skruvar och muttrar som medföljde lampan (Figur 19).

   Obs: Kontrollera att lampan placeras så att pluggen går genom hålet i lampfästet och den gula änden är vänd mot traktorenhetens utsida.

4. Ta bort de två bakre skruvarna och de två brickorna från höger ramskena (Figur 20).

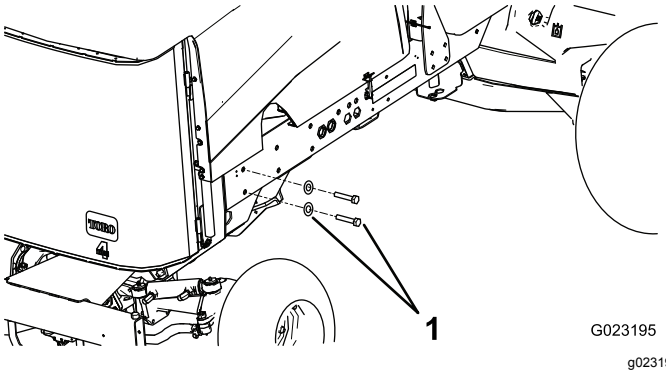

Figur 20

1. Skruvar och brickor

5. Fäst höger lampfäste på ramen med två skruvar (5/8 x 3 tum) och två planbrickor (Figur 19).

10

Montera registreringsskyltens fäste

Delar som behövs till detta steg:

1	Skyltbelysning
1	Skyltens fäste
2	Skruv (nr 10 x 5/8 tum)
2	Låsmutter (nr 10)
2	Självgängad skruv (5/16 x 1/2 tum)

Tillvägagångssätt

1. Fäst belysningen på registreringsskyltens fäste med två skruvar (nr 10 x 5/8 tum) och två låsmuttrar (Figur 21).

   Obs: Dra inte åt skruvarna för hårt. Kontrollera att lyktglaset pekar nedåt och att ledningarna är dragna genom hålet i registreringsskyltens fäste.

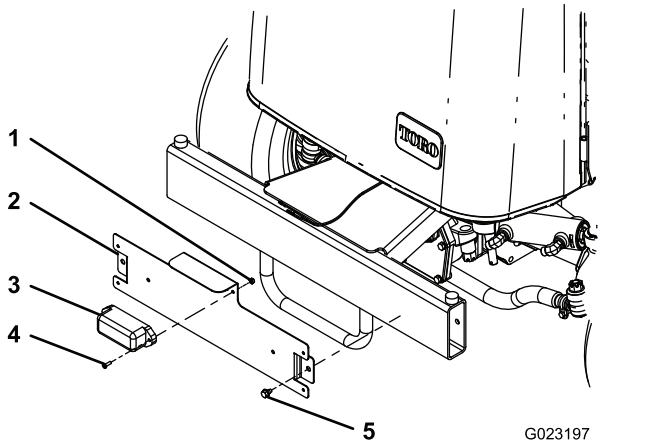

Figur 21

1. Låsmutter (nr 10)
2. Fäste till registreringsskylt
3. Skyltbelysning
4. Skruv (nr 10 x 5/8 tum)
5. Självgängad skruv (5/16 x 1/2 tum)

2. Montera registreringsskyltens fäste på den bakre stötdämparen med två självgängande skruvar (5/16 x 1/2 tum) enligt Figur 21.

   Obs: Placera fästet enligt Figur 21.

11

Montera kablaget

Delar som behövs till detta steg:

1	Kablage
1	Skydd för omkopplarpanelhöljet
3	Skruv (nr 10 x 1/2 tum)
3	Monteringsmellanlägg
11	Kabelband
2	Bygelkablage (endast LED-strålkastare)

Tillvägagångssätt

Dra och anslut kablaget med hjälp av följande anvisningar och illustrationer.

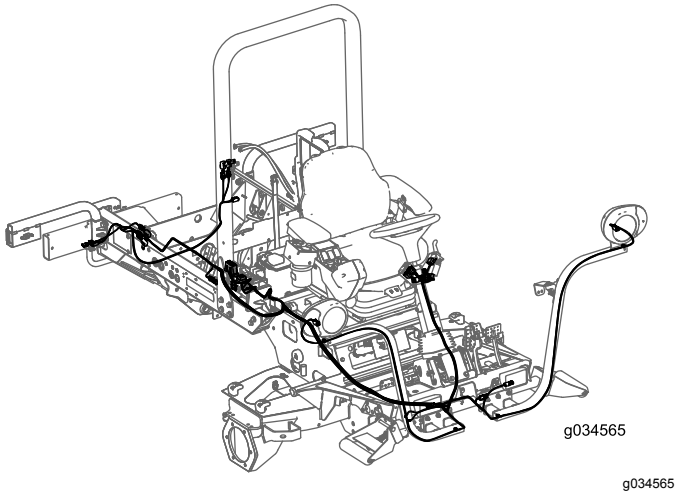

Figur 22

1. Ta bort den huvudskruv med fläns som håller fast klämman och packningen på traktorenheten (Figur 23).

   Obs: Ta bort klämman och packningen för att komma åt säkringsdelen.

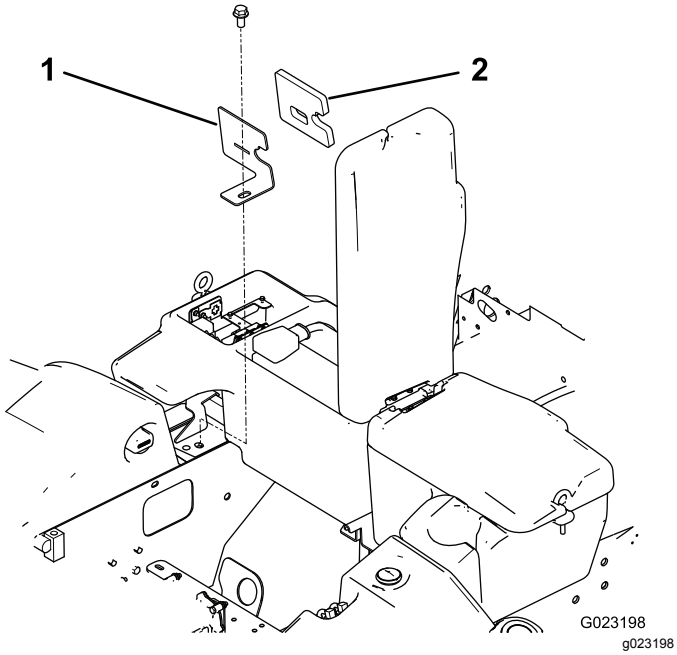

Figur 23

1. Klämma
2. Packning

2. Dra upp kablagets säkringsblockenhet från undersidan på traktorenhetens högra del och för in den i säkringsdosans öppning (Figur 24).

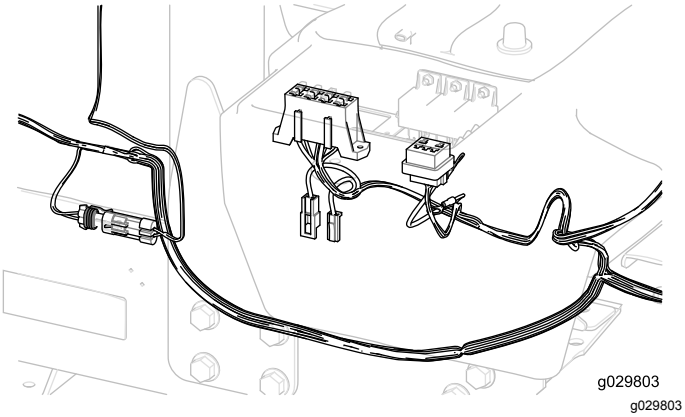

Figur 24

Viktigt: **Dra inte kablaget över vassa kanter som kan skada kablarna. Kablarna får inte komma i kontakt med varma eller rörliga delar. Fäst kablaget med kabelband.**

3. Montera kablagets säkringsblock intill det befintliga säkringsblocket med de två självgängande skruvarna (nr 8 x 1/2 tum) som medföljde kablaget (Figur 25).

   Obs: Dra inte åt skruvarna för hårt.

4. Anslut den lilla ringkopplingen från kablaget till en av skruvarna på den jordade uttagsplinten (Figur 25).

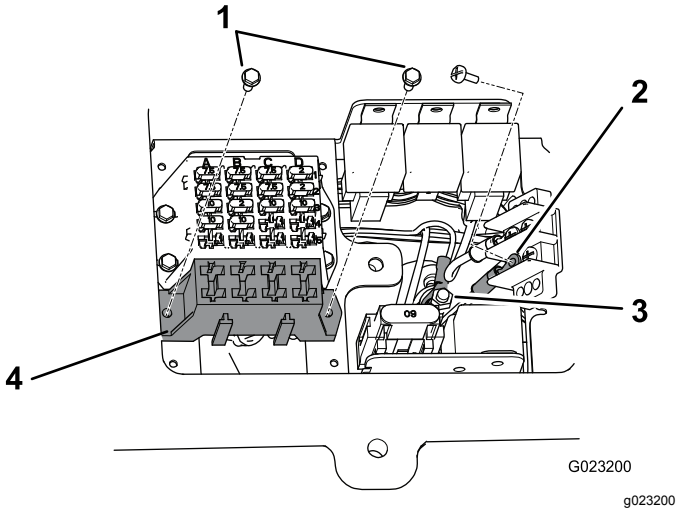

Figur 25

1. Självgängande skruvar (nr 8 x 1/2 tum)
2. Jordad uttagsplint
3. Kopplingsdosa
4. Kablagets säkringsblock

5. Anslut den stora ringkopplingen från kablaget till tappen på kopplingsdosan (Figur 25).
6. Montera klämman och packningen på traktorenheten med huvudskruven med fläns (Figur 23).
7. Dra kablagets främre ände under förarplattformen till traktorenhetens framsida (Figur 26).

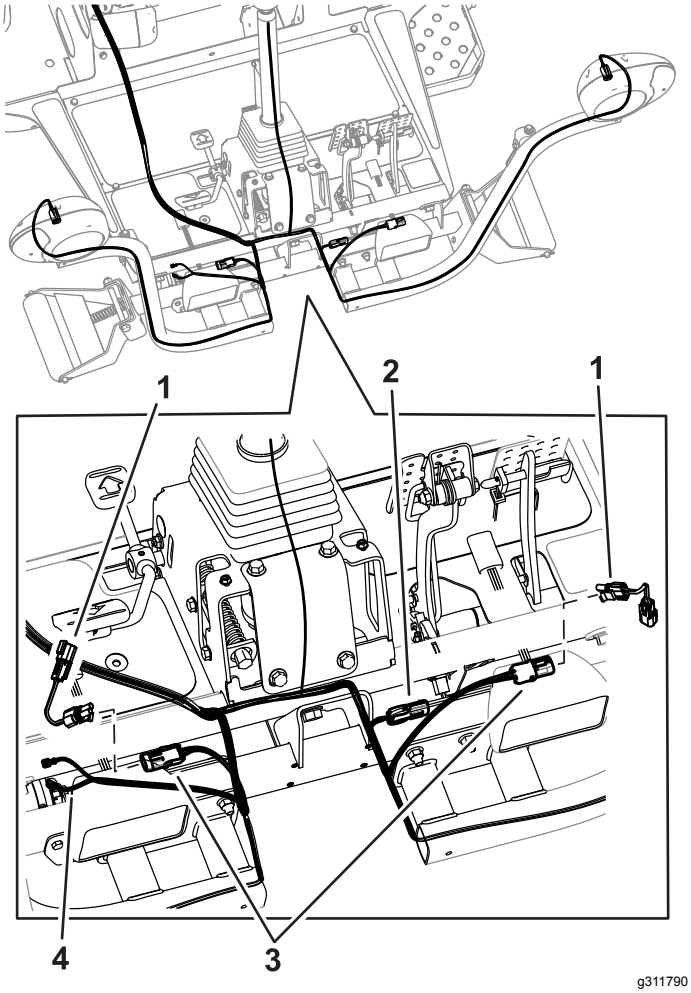

g311790

Figur 26

1. Bygelkablage för maskiner med LED-strålkastare
2. Bromskontakt för maskiner med halogenstrålkastare
3. Kontakter för strålkastare
4. Signalhornskontakter

Obs: Använd Figur 27 eller Figur 15 för att avgöra vilken strålkastare du har.

8. För maskiner med LED-strålkastare ska du installera bygelkablaget som visas i Figur 26.
9. För varje kablagekontakt genom avsett strålkastarfäste och anslut den till strålkastaren (Figur 26).
10. Anslut kablagets ledning med de två kontakterna till signalhornet (Figur 26).
11. Placera plattformens skydd på ramen (Figur 27).
12. Anslut lampsatsens kablagekontakter till skyddets strålkastare (Figur 27).

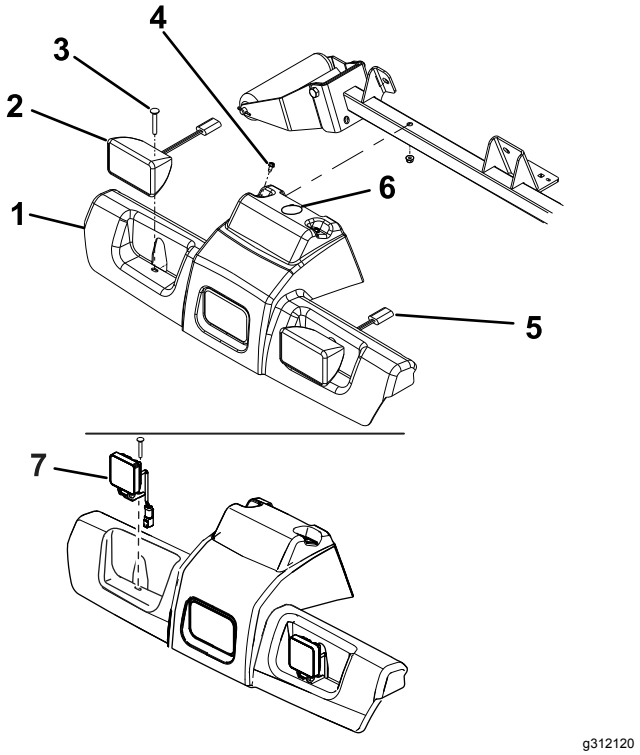

g312120

Figur 27

1. Plattformens skydd
2. Halogenstrålkastare
3. Vagnsskruv och mutter
4. Muttrar och skruvar med brickskalle
5. Strålkastarkablagekontakt
6. Hål för kablage
7. LED-strålkastare

---

13. Sätt fast skyddet och strålkastarna på ramen med de två vagnsskruvar och muttrar som du tog bort tidigare (Figur 27).
14. Dra kablaget till på kolonnfästet på styrkolonnen.
15. Anslut kontakterna i varningsblinkersmodulen, signalhornet, blinkersen och varningsomkopplarna (Figur 28).

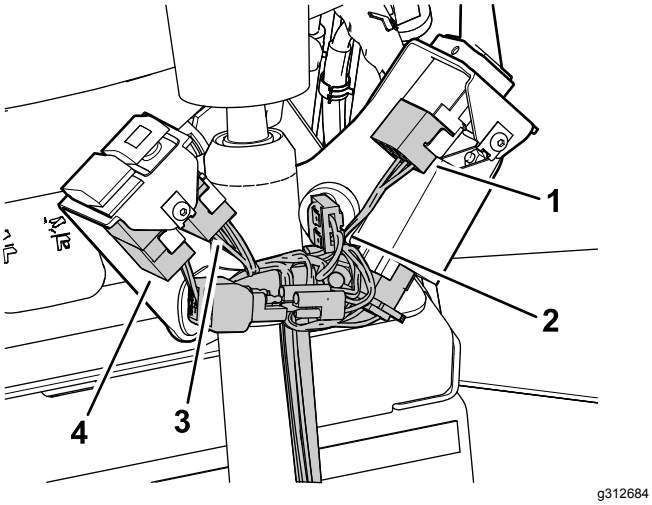

Figur 28

1. Blinkerskontakter
2. Signalhornskontakt
3. Varningsljus
4. Varningslampans kontakt

16. Montera kåpan på kolonnfästet med två sexkantsskruvar med runt huvud i enlighet med Figur 29.

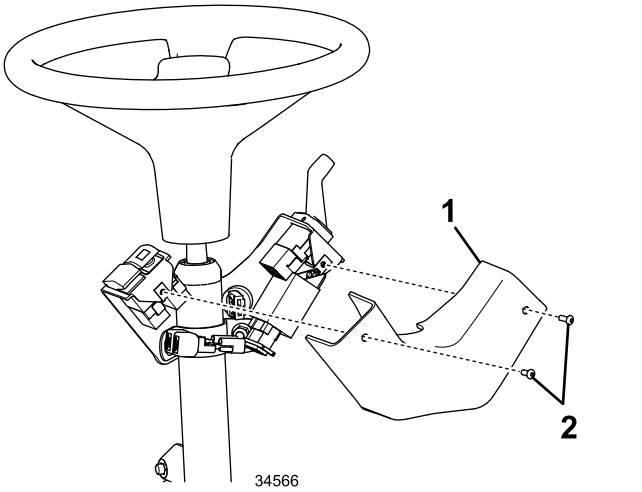

Figur 29

1. Kåpa
2. Sexkantsskruvar med runt huvud

17. Fäst kablaget på kolonnen med kabelbandet som du fört in i hålen i kolonnens monteringsfäste. Se Figur 14.
18. Dra det högra bakre kablaget under traktorenhetens högra sida till det högra bakljuset (Figur 30).

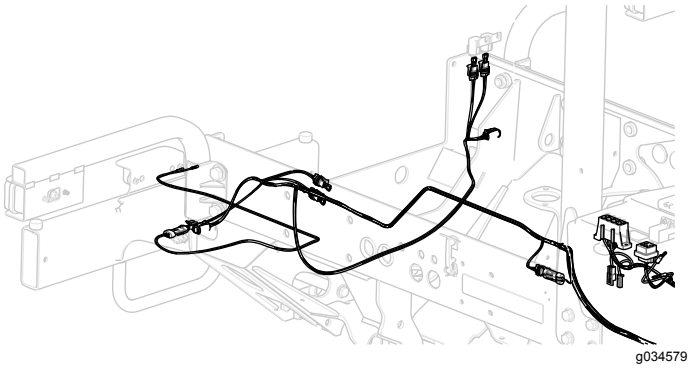

Figur 30

19. Anslut kablagekontakten till lamputtaget.
20. Dra det vänstra bakre kablaget under traktorenhetens vänstra sida till det vänstra bakljuset (Figur 30).

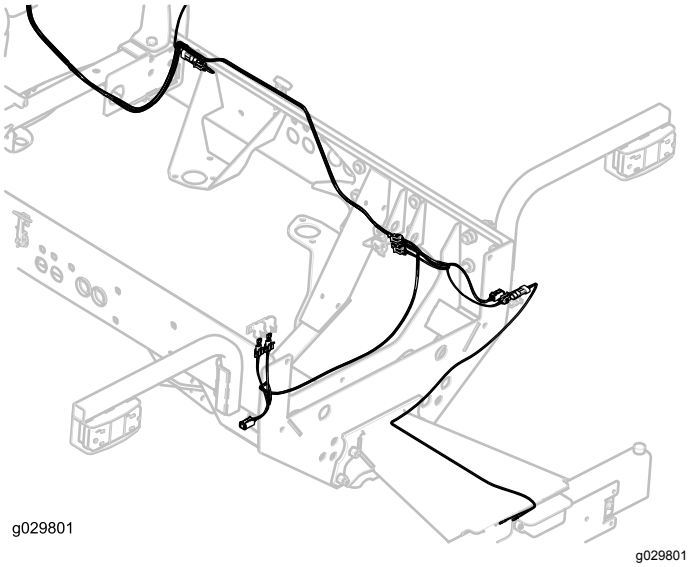

Figur 31

21. Anslut kablagekontakten till lamputtaget.
22. Dra kablaget till registreringsskyltens lampa och anslut kablagekontakten till lamputtaget (Figur 31).

Viktigt: **Fäst kablaget med kabelband så att det inte kommer i kontakt med varma eller rörliga delar.**

23. Montera alla delar som tagits bort från traktorenheten för att dra kablaget.

12

Montera säkringarna och dekalen

Delar som behövs till detta steg:

3	Säkring (10 A)
1	Säkring (15 A)
1	Säkringsdosans dekal

Tillvägagångssätt

1. För in de tre 10 A-säkringarna och en 15 A-säkring i säkringsblockets uttag (Figur 32).

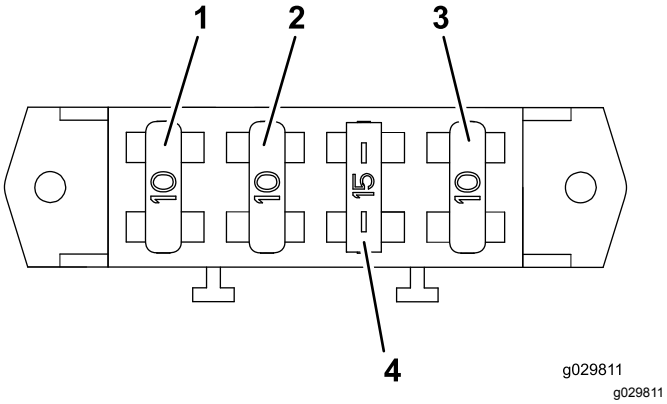

g029811

Figur 32

1. Säkring (10 A)
2. Säkring (10 A)
3. Säkring (10 A)
4. Säkring (15 A)

2. Montera säkringsdosans dekal på förvaringslådans hölje (Figur 33).

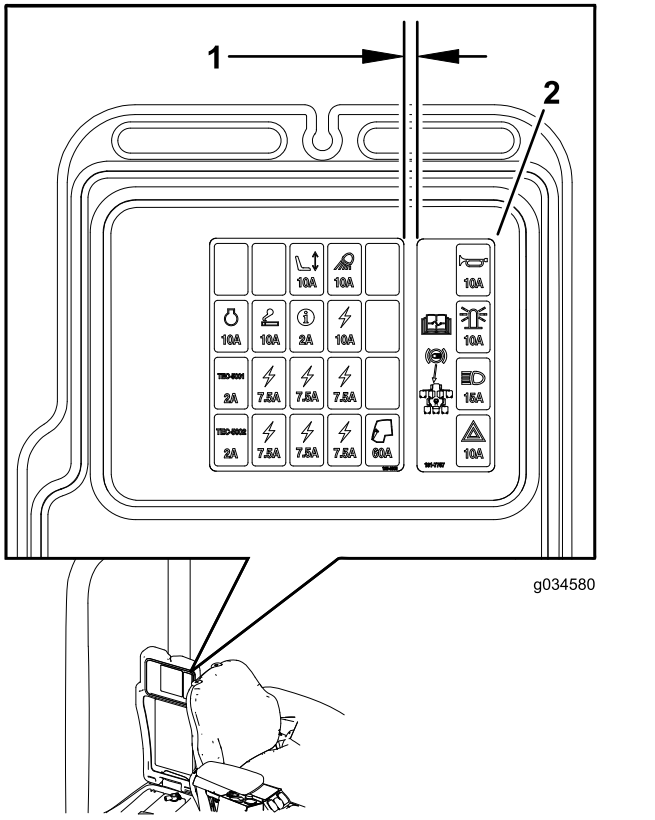

g034580

Figur 33

1. 6 mm
2. Säkringsdosans dekal

13

Montera plattorna för dekalmontering

Delar som behövs till detta steg:

2	Platta
4	Dekal
4	Sexkantsskruv (¼ x 2½ tum)
4	Låsmutter (1/4 tum)

Tillvägagångssätt

1. Rikta in plattorna efter de befintliga hålen i strålkastarsatsens fästen (Figur 34).

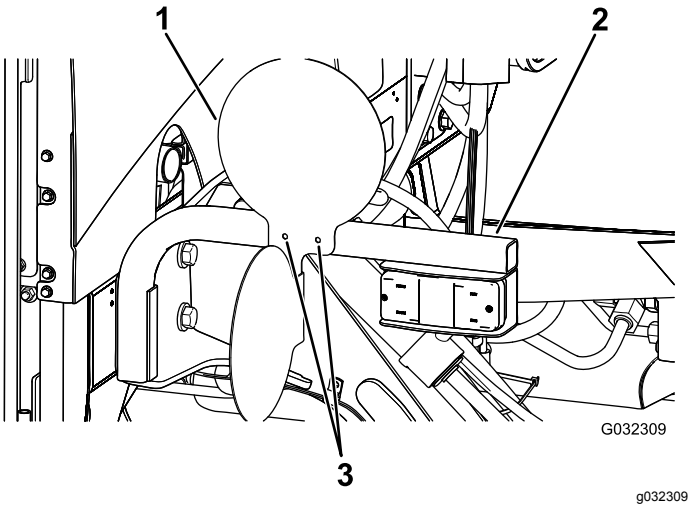

Figur 34
Höger sida visas

1. Platta
2. Fäste för strålkastarsats
3. Hål

2. Fäst plattorna på strålkastarsatsens fästen med de fyra sexkantsskruvarna (1/4 x 2 1/2 tum) och fyra låsmuttrar (1/4 tum) i enlighet med Figur 35.

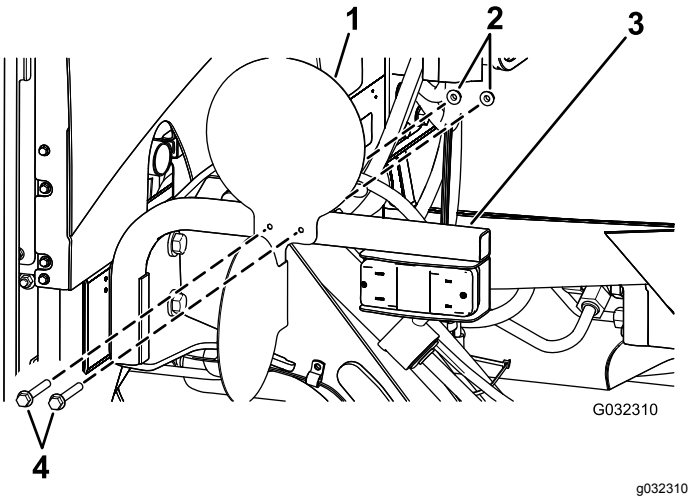

Figur 35
Höger sida visas

1. Platta
2. Låsmuttrar (1/4 tum)
3. Fäste för strålkastarsats
4. Sexkantsskruvar (1/4 x 2 1/2 tum)

3. Fäst dekalerna på plattornas utåtvända yta (Figur 36).

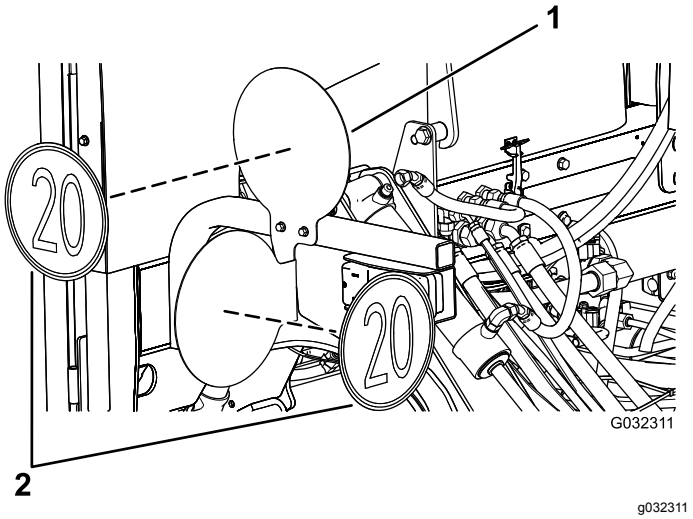

Figur 36
Höger sida visas

1. Platta
2. Dekaler

14

Ansluta batteriet

Inga delar krävs

Tillvägagångssätt

Anslut batteriet. Se maskinens *bruksanvisning*.

Körning

Reglage

Varningsomkopplare

Tryck på varningsomkopplaren (Figur 37) så att den slås PÅ för att aktivera de blinkande varningslamporna fram och bak.

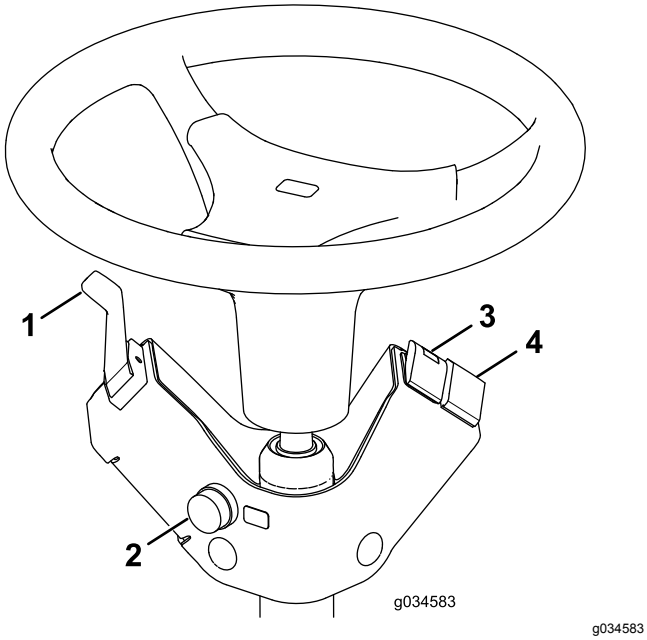

g034583

Figur 37

1. Blinkersomkopplare
2. Signalhornsknapp
3. Varningsomkopplare
4. Varningslampans omkopplare (tillval)

Blinkersomkopplare

Tryck ner vänster sida av blinkersomkopplaren (Figur 37) för att aktivera vänster blinkers. I mittläget är blinkersen avstängd.

Tryck ner höger sida av blinkersomkopplaren (Figur 37) för att aktivera höger blinkers. I mittläget är blinkersen avstängd.

Varningslampans omkopplare (tillval)

Tryck på varningslampans omkopplare (Figur 37) för att aktivera varningslampan.

Signalhornsknapp

Tryck på signalhornsknappen (Figur 37) då du vill använda signalhornet.

Rikta in strålkastarna

1. Lossa monteringsmuttrarna och rikta in strålkastarna så att de pekar rakt framåt.
2. Dra inte åt monteringsmuttrarna hårdare än vad som krävs för att hålla strålkastaren i rätt position.
3. Lägg en platt plåt över strålkastarens framsida.
4. Montera en magnetisk gradskiva på plåten.
5. Håll enheten på plats, luta försiktigt strålkastaren nedåt 3 grader och dra sedan åt muttern.
6. Upprepa proceduren för den andra strålkastaren.



Count on it.