Form No. 3324-184

TORO®

Carefree® - Schnurloser

Elektrorasenmäher

Modell-Nr. 21040—200000001 und darüber

Bedienungsanleitung

CE

Deutsch (D)

Inhalt

	Page
Einleitung	2
Sicherheit	3
Sichere Betriebspraxis	3
Allgemeine Hinweise zum Betrieb	3
Während des Betriebs	3
Wartung und Lagerung	4
Schalldruckpegel	5
Schalleistungspegel	5
Vibrationsniveau	5
Symbolerklärungen	6
Montage	8
Installation der Griffstange	8
Installation der Seitenauswurfvorrichtung	9
Installation der Regenhaube	10
Vor dem Start	10
Laden der Batterie	10
Überprüfung des Batterieladestatus	12
Betrieb	12
Verwendung des Schlüssels	12
Start des Rasenmähers	13
Stoppen des Rasenmähers	13
Zurücksetzen des Überlastschalters	14
Tips zum Mähen	14
Einstellung der Schnitthöhe	15
Wartung	16
Empfohlener Wartungsplan	16
Reinigung des Rasenmähergehäuses	16
Wartung des Schnittmessers	17
Austausch der Batterie	19
Arbeiten an schutzisolierten Rasenmähern	19
Fehlerbehebung	20
Lagerung	20

Einleitung

Vielen Dank, daß Sie sich für ein Toro-Produkt entschieden haben. Wir möchten, daß Sie mit Ihrem neuen Gerät vollständig zufrieden sind.

Lesen Sie sich diese Anleitung gründlich durch, um mit Bedienung und Wartung des Produktes vertraut zu werden. Die Informationen in dieser Anleitung können dazu beitragen, Verletzungen und Sachschäden zu vermeiden. Obwohl Toro sichere Produkte konstruiert und herstellt, sind Sie selbst für den richtigen und sicheren Betrieb des Gerätes verantwortlich.

Wenn Sie sich für Hilfe bei der Wartung, Toro-Originalteile oder weitere Informationen an Ihren Vertragshändler oder ans Werk wenden, halten Sie bitte die Modell- und Seriennummer Ihres Produktes bereit. Die Plakette mit der Modell- und Seriennummer befindet sich wie in Abbildung 1 gezeigt am Gerät.

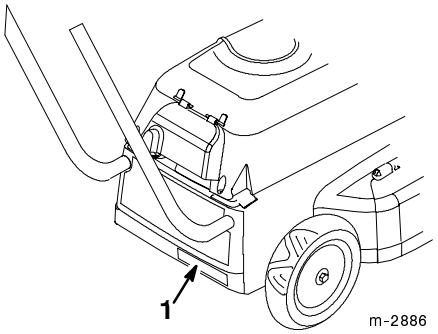

Abbildung 1

1. Plakette mit Modell- und Seriennummer

Tragen Sie hier die Modell- und Seriennummer Ihres Gerätes ein:

Modell-Nr. _____

Serien-Nr.: _____

In dieser Anleitung werden mögliche Risiken aufgeführt und spezielle Sicherheitshinweise gegeben, die bei der Vermeidung von Verletzungen – möglicherweise sogar Tod – helfen. Die Begriffe GEFAHR, WARNUNG und VORSICHT kennzeichnen den Grad der Gefahr.

GEFAHR kennzeichnet eine extreme Gefahr, die schwerwiegende Verletzungen oder Tod hervorruft, wenn die empfohlenen Vorsichtsmaßnahmen nicht befolgt werden.

WARNUNG kennzeichnet ein Risiko, das schwerwiegende Verletzungen oder Tod verursachen kann, wenn die empfohlenen Vorsichtsmaßnahmen nicht befolgt werden.

VORSICHT kennzeichnet ein Risiko, das kleinere Verletzungen hervorrufen kann, wenn die empfohlenen Vorsichtsmaßnahmen nicht befolgt werden.

©2000 **The Toro Company**
All Rights Reserved

Printed in USA

In diesem Handbuch werden noch zwei weitere Wörter verwendet, um Informationen hervorzuheben. **Wichtig** steht bei speziellen mechanischen Informationen, und **Hinweis** hebt allgemeine Informationen hervor, denen besondere Aufmerksam entgegengebracht werden sollte.

Sicherheit

WICHTIGE SICHERHEITSHINWEISE

Falscher Einsatz oder Wartung durch die Bedienungsperson oder den Besitzer kann zu Verletzungen führen. Um die Verletzungsgefahr zu reduzieren, müssen unbedingt die folgenden Sicherheitshinweise sowie das Sicherheitssymbol ⚠ im Text beachtet werden, das VORSICHT, WARNUNG oder GEFAHR — Verletzungsrisiko — bedeutet. Wenn die Hinweise nicht beachtet werden, kann es zu Verletzungen kommen.

LESEN SIE SICH DIESE ANLEITUNG VOLLSTÄNDIG DURCH, BEVOR DER RASENMÄHER IN BETRIEB GENOMMEN WIRD!

BEWAHREN SIE DIESE ANLEITUNG GUT AUF!

⚠ WARNING ⚠

Um das Veletzungsrisiko bei der Arbeit mit dem Elektrorasenmäher zu reduzieren, müssen immer die folgenden grundlegenden Sicherheitshinweise befolgt werden.

Sichere Betriebspraxis

Dieses Gerät kann Hände und Füße amputieren und Gegenstände hochschleudern. Zur Vermeidung von schweren Verletzungen oder Tod immer alle Sicherheitshinweise befolgen.

Dieser Rasenmäher wurde zum Mähen von Gras konstruiert. Alle anderen Verwendungszwecke können sich als gefährlich erweisen.

Allgemeine Hinweise zum Betrieb

- Vor Inbetriebnahme des Rasenmähers ist dieses Handbuch gründlich durchzulesen. Machen Sie sich mit den Bedienungselementen und ihrer Funktion vertraut. Der Rasenmäher darf nicht von Kindern unter 16 Jahren oder von Erwachsenen ohne entsprechende Anleitung bedient werden.
- Die Bedienungsperson des Rasenmähers hat dafür zu sorgen, daß keine Personen – insbesondere Kinder – oder Haustiere den Arbeitsbereich betreten. Die Bedienungsperson trägt die Verantwortung für Unfälle mit Verletzungsfolge oder Sachschäden.
- Den Einsatzbereich des Rasenmähers gründlich untersuchen und Stöcke, Steine, Drähte und ähnliche Gegenstände entfernen, die vom Rasenmäher aufgenommen und hochgeschleudert werden könnten. Beim Mähen auf Fremdkörper achten.
- Lange Hosen und festes Schuhwerk mit rutschfesten Gummisohlen tragen. Den Rasenmäher nicht mit Sandalen, Schmuck, loser Kleidung oder barfuß bedienen. Bei Arbeiten im Freien werden Gummihandschuhe und Gummischuhe empfohlen.
- Alle Schutzvorrichtungen, Schilde, Sicherheitsvorrichtungen, Seitenauswurf bzw. Graskorb an ihrem Platz lassen. Beschädigte Teile – einschließlich Etiketten – reparieren oder austauschen. Vor jedem Einsatz alle Sicherheitsvorrichtungen kontrollieren.
- Motor und Schnittmesser müssen stoppen, wenn der Betätigungsbügel losgelassen wird. Vor jedem Einsatz des Rasenmähers überprüfen, ob der Betätigungsbügel richtig funktioniert.
- Vor dem Einsatz immer überprüfen, ob Schnittmesser, Schnittmesser-Befestigungselemente und Mähwerk nicht verschlissen oder beschädigt sind. Verschlissene oder beschädigte Schnittmesser und Befestigungselemente satzweise austauschen, damit die Balance des Mähwerks beibehalten wird.
- Nur Zubehör und Zusatzvorrichtungen verwenden, die für dieses Gerät konstruiert worden sind. Durch Verwendung von Zubehör oder Zusatzvorrichtungen, die nicht für dieses Gerät konstruiert worden sind, wird das Verletzungsrisiko erhöht.

Während des Betriebs

- Den Schlüssel erst in die Dose stecken, wenn mit dem Mähen begonnen werden soll.
- Den Rasenmäher nicht laufen lassen, wenn sich explosive Gase in der Luft befinden. Durch die normale Funkenbildung des Motors könnten Gase entzündet werden.

- Den Motor entsprechend den Anweisungen starten und dabei die Füße vom Schnittmesser fernhalten.
- Das richtige Gerät verwenden – den Rasenmäher nur für Arbeiten verwenden, für die er vorgesehen ist.
- Wachsam bleiben – achten Sie auf das, was Sie tun. Den Rasenmäher nicht bei Müdigkeit oder unter Einfluß von Drogen, Alkohol oder Medikamenten bedienen.
- Gefährliche Umgebungen vermeiden. Den Rasenmäher niemals in nassem Gras, in feuchter Umgebung oder bei Regen einsetzen.
- Immer auf sichere Fußstellung achten. Die Griffstange fest halten und gehen, niemals laufen. Nur bei Tageslicht oder guter künstlicher Beleuchtung mähen.
- An Hängen quer mähen, niemals auf und ab. Bei Richtungsänderungen an Hängen besonders vorsichtig sein. Keine steilen Hänge mähen. An Hängen rutschfeste Schuhe tragen.
- Nicht zu weit vorbeugen – jederzeit auf sichere Fußstellung und Balance achten.
- Den Rasenmäher nicht mit Gewalt bewegen. Er arbeitet am besten und sichersten bei der Geschwindigkeit, für die er konstruiert worden ist.
- Während des Betriebs immer eine Schutzbrille tragen, um die Augen vor Fremdkörpern zu schützen, die von der Maschine hochgeschleudert werden könnten. (Eine gewöhnliche Brille ist **keine** Schutzbrille).
- Bei der Arbeit unter staubigen Verhältnissen immer eine geeignete Staubmaske tragen.
- Gesicht, Hände und Füße von Rasenmähergehäuse und Schnittmesser fernhalten, wenn der Motor läuft. Das Schnittmesser kann Verletzungen an Händen und Füßen verursachen. Hinter der Griffstange bleiben, bis der Motor stoppt.
- Beim Rückwärtsmähen oder beim Heranziehen des Rasenmähers besonders vorsichtig sein.
- Nachdem der Fahrantriebshebel losgelassen worden ist, dreht sich das Schnittmesser noch ein paar Sekunden weiter. Darum hinter der Griffstange stehen bleiben, bis alle Teile stillstehen.
- Wenn der Rasenmäher auf einen Fremdkörper gestoßen ist oder ungewöhnlich stark vibriert, den Motor stoppen und den Schlüssel abziehen. Den Rasenmäher auf Schäden untersuchen und alle erforderlichen Reparaturen durchführen, bevor er wieder in Betrieb genommen wird. Falls größere Reparaturen notwendig werden sollten oder Hilfe gebraucht wird, wenden Sie sich bitte an Ihren Toro-Vertragshändler.
- Den Rasenmäher nicht in Betrieb nehmen, wenn er fallengelassen oder auf irgendeine Weise beschädigt worden ist. Alle Schäden reparieren, bevor der Rasenmäher in Betrieb genommen wird.
- Den Motor stoppen, warten bis alle Teile stillstehen und den Schlüssel abziehen, bevor die Schnitthöhe eingestellt wird.
- Den Motor stoppen, wenn der Rasenmäher vom Rasen heruntergeschoben wird.
- Den Motor stoppen und den Schlüssel abziehen, bevor Seitenauswurf oder Graskorb abgenommen werden.
- Den Motor stoppen, bevor die Bedienungsposition hinter der Griffstange verlassen wird. Den Schlüssel abziehen, wenn der Rasenmäher unbeaufsichtigt bleibt.
- Wenn der Rasenmäher zum Transport angehoben werden muß, den Motor stoppen, hinter der Griffstange bleiben, bis alle Teile stillstehen und den Schlüssel aus der Dose abziehen.

Wartung und Lagerung

- Nur die in diesem Handbuch beschriebenen Wartungstätigkeiten durchführen. Falls größere Reparaturen erforderlich sein sollten oder Hilfe gebraucht wird, wenden Sie sich bitte an Ihren Toro-Vertragshändler.
- Bevor am Rasenmäher Reinigungs-, Inspektions-, Wartungs- oder Einstellarbeiten durchgeführt werden, den Motor stoppen und warten, bis alle Teile stillstehen. Den Schlüssel abziehen.
- Den Rasenmäher nicht im Regen oder in feuchter Umgebung laden.
- Um Stromschläge beim Laden zu vermeiden, müssen beschädigte Elektrokabel sofort repariert bzw. ausgetauscht werden.

Note: Die Verlängerungsschnur wird nur zum Laden der Batterie gebraucht. Sie wird nicht beim Mähen verwendet.

- Die Verlängerungsschnur vorsichtig behandeln. Nicht an der Schnur ziehen, um sie aus der Dose zu entfernen. Die Schnur von Hitze, Öl und scharfen Kanten fernhalten.
- Es sollten immer alle Batterien gleichzeitig ausgetauscht werden. Die gleichzeitige Verwendung von frischen und entladenen Batterien kann den Druck in den Batteriezellen erhöhen und die Batterien sprengen.

- Wenn die Batterien in dieses Gerät eingesetzt werden, muß die richtige Polarität bzw. Richtung beachtet werden. Wenn Batterien verkehrt herum eingesetzt werden, kann es zu durchgebrannten Drähten, Funken, Undichtigkeit oder Explosion von Batterien kommen.
- Den Schlüssel abziehen, bevor der Rasenmäher gewartet oder gereinigt wird, oder wenn Fremdkörper beseitigt werden.
- Nur versiegelte, wartungsfreie, aufladbare Bleisäurebatterien mit sechs Volt und 12,5 Ampere verwenden.
- Batterien nicht verbrennen, weil die Zellen explodieren könnten. Batterien müssen entsprechend den geltenden Vorschriften entsorgt werden.
- Batterien nicht öffnen oder beschädigen. Batteriefüllsäure ist eine ätzende Flüssigkeit, die Verletzungen an Augen und Haut bewirken kann. Füllsäure ist außerdem giftig und darf nicht verschluckt werden.
- Bei der Handhabung von Batterien vorsichtig sein, um die Batterien nicht mit leitenden Gegenständen wie Ringen, Armbändern oder Schlüsseln kurzzuschließen (gleichzeitige Berührung der positiven und negativen Batterieklemme). Die Batterie oder der Leiter kann überhitzen und Verbrennungen verursachen.
- Um sicheren Betriebszustand des Rasenmähers zu gewährleisten, alle Muttern und Schrauben regelmäßig überprüfen und dafür sorgen, daß sie fest sitzen. Darauf achten, daß die Schnittmesserschraube mit 48 bis 54 N·m (35 bis 40 ft-lbs) festgezogen ist.
- Immer für ein scharfes Schnittmesser am Rasenmäher sorgen. Zu Installation und Wartung des Schnittmessers siehe den Abschnitt “Wartung des Schnittmessers”. Zum Austausch nur identische Schnittmesser verwenden.
- Um die Brandgefahr zu verringern, den Motor von Gras-, Laub- und Schmutzansammlungen frei halten.
- Den Zubehör-Grasauffangkorb häufig auf Verschleiß oder Abnutzung untersuchen. Einen beschädigten oder verschlissenen Korb austauschen.
- Wenn der Rasenmäher nicht gebraucht wird, den Schlüssel abziehen und das Gerät in einem trockenen, verschlossenen Raum für Kinder unzugänglich abstellen. Den Motor abkühlen lassen, bevor er in einem geschlossenen Raum abgestellt wird.
- Zum Zeitpunkt der Herstellung hat der Rasenmäher die für Sichelmäher geltenden Sicherheitsnormen erfüllt. Um optimale Leistung und sicheren Betrieb des Rasenmähers zu gewährleisten, nur Original-Toro-Ersatzteile und -Zubehör verwenden. Die Verwendung von Ersatzteilen und Zubehör anderer Hersteller kann dazu führen, daß die Sicherheitsnormen nicht mehr erfüllt werden, und kann somit ein Sicherheitsrisiko darstellen.

DIESE ANLEITUNG AN EINEM SICHEREN ORT AUFBEWAHREN!

Schalldruckpegel

Dieses Gerät hat einen maximalen Schalldruckpegel von 76 dB(A), auf der Grundlage von Messungen an baugleichen Maschinen.

Note: Das Gerät wurde in unbelastetem Zustand getestet.

Schalleistungspegel

Dieses Gerät hat einen maximalen Schalleistungspegel von 88 LwA, auf der Grundlage von Messungen an baugleichen Maschinen.

Note: Das Gerät wurde in unbelastetem Zustand getestet.

Vibrationsniveau

Das maximale Vibrationsniveau dieses Geräts beträgt 2,5 m/s^2, unter Zugrundelegung von Messungen an baugleichen Maschinen.

Note: Das Gerät wurde in unbelastetem Zustand getestet.

Symbolerklärungen

Sicherheits-warndreieck



Allgemeines Sicherheits-warnsymbol



Bedienungsanleitung lesen



Verletzungsgefahr für Zehen und Finger, rotierendes Schnittmesser



Verletzungsgefahr für Finger, rotierendes Schnittmesser



Verletzungsgefahr für Zehen, rotierendes Schnittmesser



Trocken halten



Gerät abschalten: Den Stecker aus der Steckdose ziehen, bevor Einstellungen oder Reinigungsarbeiten durchgeführt werden, wenn das Kabel verwickelt ist, oder wenn der Rasenmäher unbeaufsichtigt bleibt

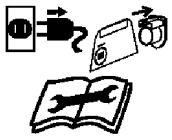

Motor abstellen und Schlüssel abziehen, bevor die Bedienungsposition verlassen wird – Motorrasenmäher



Hochgeschleuderte Gegenstände, ganzer Körper betroffen

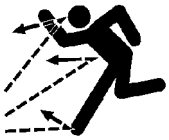

Hochgeschleuderte Gegenstände, Schutzschilde an ihrem Platz lassen – Sichelmäher

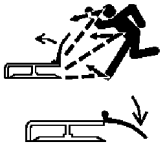

Die Sicherheitsschilde nicht öffnen oder abnehmen, während der Motor läuft

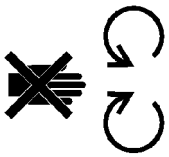

Warten, bis alle Maschinenteile vollständig stillstehen, bevor sie berührt werden (die Schnittmesser drehen sich weiter, nachdem die Maschine abgeschaltet worden ist)



Niedrig



Stromschlaggefahr



Hoch

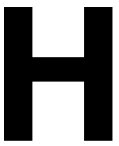

Schnittmesser – Schnitthöhe



Spritzwassergeschützte Konstruktion



C.E.-Marke



Negativ



Schutzisolierung

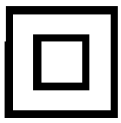

Positiv



Batterieladung – niedrig

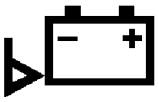

Wechselstrom/ Sinuskurve



Batterieladung – hoch

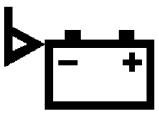

Zum Betrieb des Rasenmähers den Stecker einstecken



Zum Betrieb des Rasenmähers grauen Knopf nach vorne schieben, Bügel zur Griffstange drehen



Sicherheitsabstand zur Maschine einhalten, Motorrasenmäher

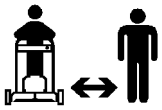

Ernsthafte Verletzungen vermeiden, nur mit Ablenkblech, Verschlußstopfen oder Graskorb laufen lassen

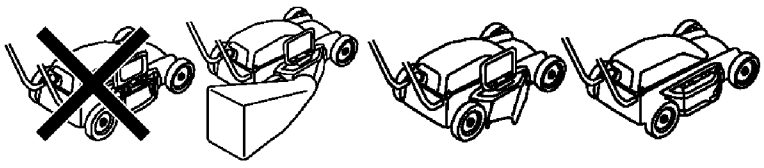

Montage

Note: Die linke und rechte Geräteseite werden von der normalen Bedienungsposition aus ermittelt.

IMPORTANT: Den Schlüssel erst in die Dose stecken, wenn der Rasenmäher montiert ist.

Installation der Griffstange

IMPORTANT: Das Steuerkabel muß über der Griffstange liegen, nicht darunter (Abb. 2).

WARNING

POTENTIAL HAZARD
- **Wenn zu stark am Steuerkabel gezogen wird, kann der Rasenmäher anspringen. Wenn der Rasenmäher läuft, rotiert das Schnittmesser.**

WHAT CAN HAPPEN
- **Kontakt mit dem rotierenden Schnittmesser kann schwere Verletzungen verursachen.**

HOW TO AVOID THE HAZARD
- **Den Rasenmäher nicht am Steuerkabel anheben und nicht stark am Kabel ziehen.**

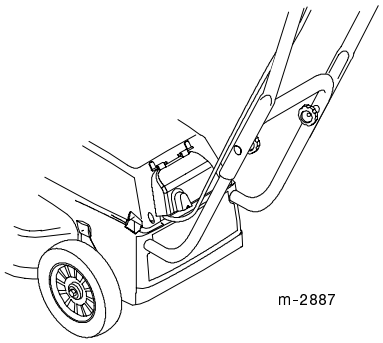

Abbildung 2

1. Das Steuerkabel über die Löcher hinten in der Abdeckung heben.

2. Die Enden der unteren Griffstange in die Löcher in der Abdeckung schieben.

Note: Wenn die Griffstange stoppt, bevor die Schraubenbohrungen in der Mitte der Abdeckungsöffnungen ausgerichtet sind, den unteren Griffstangenabschnitt herunterdrücken und die Rohre in die Löcher in der Abdeckung schieben (Abb. 3). Die Rohre soweit hereinschieben, daß die Schraubenbohrungen in den Abdeckungsöffnungen zentriert sind.

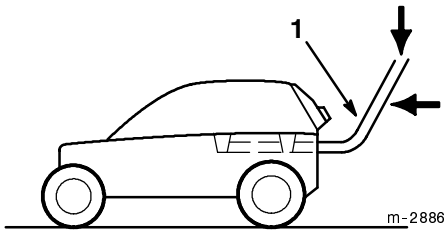

Abbildung 3

1. Untere Griffstange

3. Die Enden der unteren Griffstange mit zwei Schrauben befestigen.

Note: Die Griffstangenhöhe läßt sich auf zwei unterschiedliche Positionen einstellen.

4. Stellen Sie sich hinter den Rasenmäher und ermitteln Sie die für Sie beste Griffstangenhöhe.

5. Die Enden der oberen Griffstange an der Außenseite der unteren Griffstange positionieren (Abb. 4).

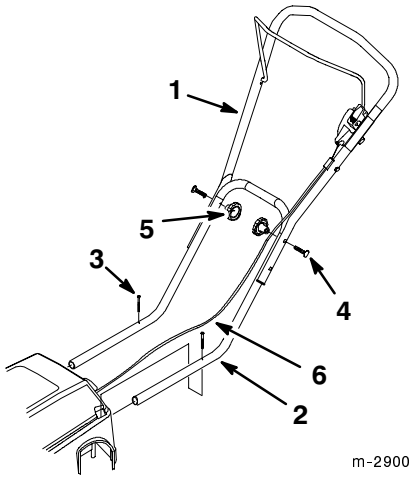

Abbildung 4

1. Obere Griffstange
2. Untere Griffstange
3. Schraube (2)
4. Schraube (2)
5. Knopf (2)
6. Steuerkabel

6. Ein Lochpaar in der oberen Griffstange wählen und auf die Löcher in der unteren Griffstange ausrichten (Abb. 4).

7. Die Griffstangen mit Schrauben und Knöpfen befestigen (Abb. 4).

8. Wenn sich die Griffstangen in der oberen Position befinden, das Kabel mit einer Klammer an der linken Seite des unteren Griffstangenrohrs befestigen (Abb. 5).

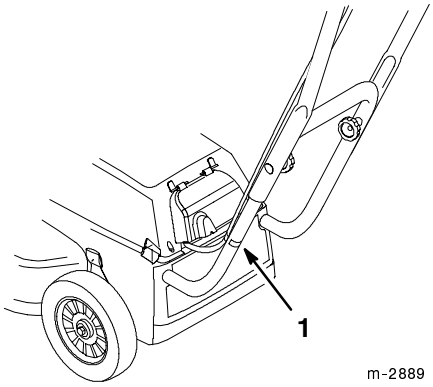

Abbildung 5

1. Klammer

Wenn sich die Griffstangen in der unteren Position befinden, das Kabel mit einer Klammer an der rechten Seite des unteren Griffstangenrohrs befestigen (Abb. 6).

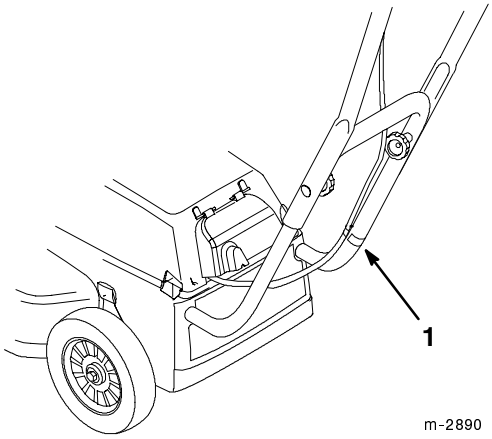

Abbildung 6

1. Klammer

Installation der Seitenauswurfvorrichtung

1. Die Verschlußklappe mit Hilfe des Griffs anheben (Abb. 7).

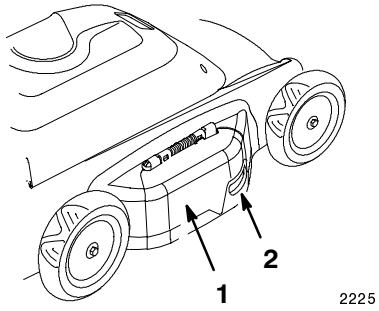

Abbildung 7

1. Verschlußklappe 2. Griff

2. Die Seitenauswurfvorrichtung auf dem Zapfen einhaken (Abb. 8 und 9).

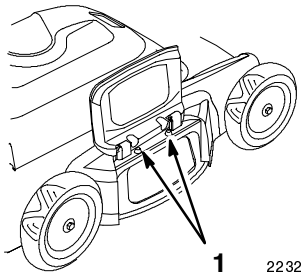

Abbildung 8

1. Zapfen (2)

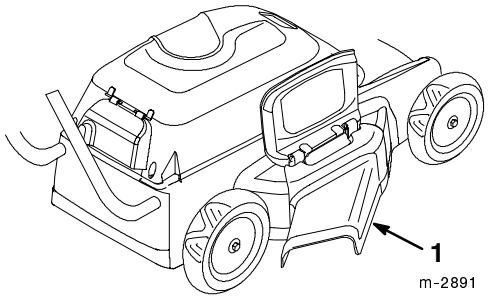

Abbildung 9

1. Seitenauswurfvorrichtung

3. Die Verschlußklappe oben auf die Seite der Auswurfvorrichtung herunterlassen (Abb. 10).

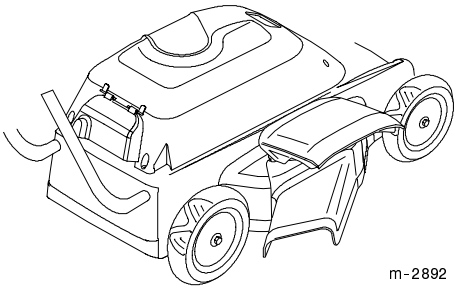

Abbildung 10

Installation der Regenhaube

Die durchsichtige Kunststoff-Regenhaube kann sich beim Versand vom Rasenmäher lösen. Wenn die Regenhaube nicht am Rasenmäher befestigt ist, wenn der Karton geöffnet wird, muß sie wie folgt an der Abdeckung installiert werden.

1. Die Montagezungen an den Montagestiften der Regenhaube anbringen (Abb. 11).

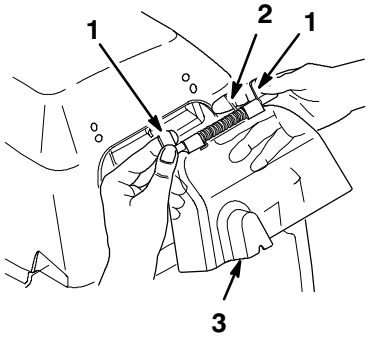

Abbildung 11

1. Montagezunge
2. Gerades Federende
3. Regenhaube

2. Das gerade Federende senkrecht nach oben drehen und so halten (Abb. 11).

3. Die Montagezungen in die jeweiligen Löcher in der Abdeckung einschnappen lassen (Abb. 12).

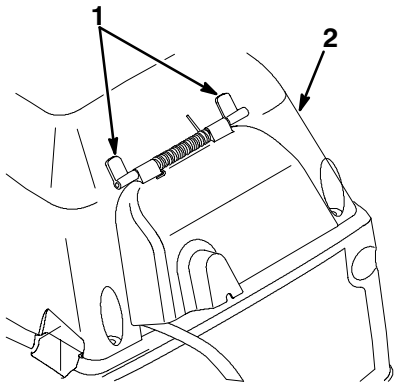

Abbildung 12

1. Montagezunge
2. Abdeckung

Vor dem Start

Laden der Batterie

WARNING

POTENTIAL HAZARD
- **Kontakt mit Wasser während des Betriebs des Rasenmähers kann Stromschläge verursachen.**

WHAT CAN HAPPEN
- **Stromschläge können zu Verletzungen oder Tod führen.**

HOW TO AVOID THE HAZARD
- **Stecker und Rasenmäher nicht mit nassen Händen oder mit den Füßen im Wasser berühren.**
- **Nur Verlängerungsschnüre mit CE-Registrierung verwenden.**

Es dauert ca. 12 bis 16 Stunden, bis eine ganz entladene Batterie aufgeladen ist. **Die Batterie *nach jedem Einsatz* laden. Wenn das nicht getan wird, wird die Batterielebensdauer verkürzt. Die Batterie sollte auch dann geladen werden, wenn der Rasenmäher nur ein paar Minuten lang gelaufen ist. Diese Batterie hat keinen "Speicher".**

Note: Die Batterie wird im Werk geladen. Vor dem ersten Einsatz des Rasenmähers sollte die Batterie jedoch geladen werden, und es sollte überprüft werden, ob sie ihre volle Ladung hat.

Zum Laden der Batterie:

1. Die Batterie immer in einem trockenen, vor Witterungseinflüssen geschützten Raum laden. Außerdem den Rasenmäher von Wasser und entflammbaren Substanzen fernhalten.
2. Wenn sich der Schlüssel in der Dose befindet, den Schlüssel abziehen (Abb. 13).

WARNING

POTENTIAL HAZARD
- **Das Elektrokabel kann beschädigt sein.**

WHAT CAN HAPPEN
- **Ein beschädigtes Kabel kann Stromschläge oder Feuer verursachen.**

HOW TO AVOID THE HAZARD
- **Das Kabel gründlich untersuchen, bevor das Gerät geladen wird. Wenn das Kabel beschädigt ist, darf die Batterie nicht geladen werden. Beschädigte Kabel müssen sofort ausgetauscht oder repariert werden. Wenden Sie sich an Ihren Vertragshändler.**

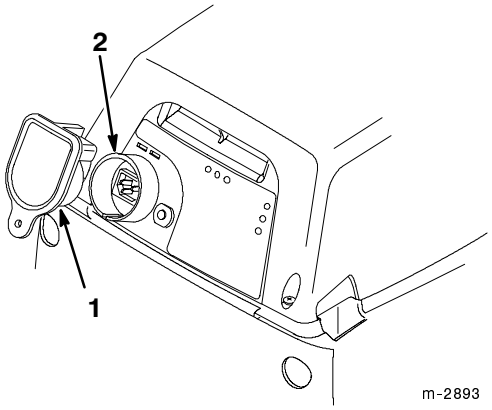

Abbildung 13

1. Schlüssel
2. Dose

3. Die Regenhaube anheben, die Verlängerungsschnur in die Dose stecken und das andere Ende der Schnur an eine 230 Volt-Steckdose anschließen (Abb. 14).

IMPORTANT: Nur eine Verlängerungsschnur mit CE-Registrierung verwenden (liegt dem Rasenmäher bei).

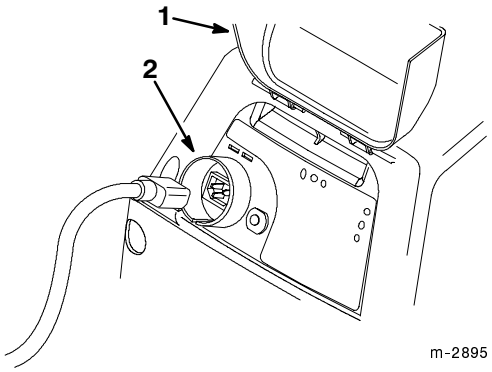

Abbildung 14

1. Regenhaube
2. Dose

Note: Die drei senkrechten LEDs auf der Bedienungskonsole zeigen den Ladestatus an (Abb. 15). Eine Übersicht über die LEDs befindet sich unter *Ladestatus-LEDs* auf Seite 12.

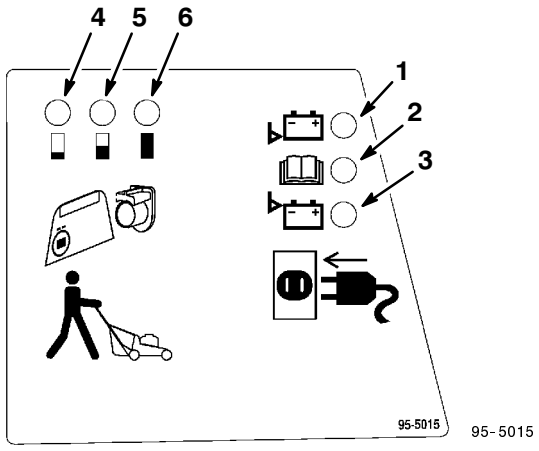

Abbildung 15

1. Rote Lampe
2. Gelbe Lampe
3. Grüne Lampe
4. Ein Viertel voller Kasten
5. Halb voller Kasten
6. Voller Kasten

Wenn die rote Lampe auf der Bedienungskonsole zu blinken beginnt, ist die Batterie bereit zum Laden.

Nach ein paar Minuten hört die rote Lampe auf zu blinken und leuchtet dauerhaft auf. Dadurch wird angezeigt, daß die Batterie lädt.

Wenn die Batterie fast voll geladen ist, geht die rote Lampe aus, und die grüne Lampe leuchtet auf. Die rote und grüne Lampe gehen abwechselnd an und aus. Wenn die grüne Lampe länger an ist als die rote, ist die Batterie voll geladen.

Note: Nicht an der Verlängerungsschnur ziehen, um sie zu lösen. Den Stecker fassen, nicht die Schnur.

IMPORTANT: Toro hat Ihren Rasenmäher mit einem eingebauten Batterieladegerät konstruiert, das den Batterieladestatus kontrolliert und die Batterie nur dann lädt, wenn es notwendig ist. Daher empfehlen wir, die Batterie angeschlossen zu lassen, wenn sie nicht gebraucht wird. Außerhalb der Mähsaison kann der Rasenmäher von der Leitung genommen und bis zu drei Monate an einem kühlen, trockenen Platz abgestellt werden, wenn die Batterie voll geladen ist.

Note: Solange der Rasenmäher angeschlossen ist, ist es normal, daß die rote und grüne Lampe abwechselnd an- und ausgehen.

LADESTATUS-LEDS			
Ladestatus	**Rot**	**Grün**	**Gelb**
Kontrolle vor dem Laden — Ladegerät testet Batteriezustand/Erhaltungsladen der Batterie. Das Erhaltungsladen kann Minuten oder Stunden dauern.	Blinkt	Aus	Aus
Batterie lädt	An	Aus	Aus
Batterie geladen	Aus	An	Aus
Batterie fehlt oder beschädigt	Aus	Aus	An
Ladefehler — Ladegerätstörung	Nicht zutreffend	Nicht zutreffend	An
Laden unterbrochen — Temperatur zu hoch oder zu niedrig zum Laden	Nicht zutreffend	Nicht zutreffend	Blinkt

Überprüfung des Batterieladestatus

Die drei waagerechten LEDs oben auf der Bedienungskonsole zeigen den ungefähren Ladestatus der Batterie an, während der Rasenmäher läuft (Abb. 15). Die Anzeige ist nur korrekt, wenn der Rasenmäher läuft und Rasen mäht. Es folgt eine Erklärung der Symbole unter den Ladestatus-LEDs:

- Voller Kasten: Batterie zwischen 50% und 100% geladen.
- Halb voller Kasten: Batterie zwischen 25% und 50% geladen.
- Ein Viertel voller Kasten: Batterie zwischen 5% und 25% geladen.
- Wenn alle LEDs aus sind, liegt die Batterieladung unter 5%, und die Batterie muß nachgeladen werden.

IMPORTANT: Die Lebensdauer der Batterie wird verkürzt, wenn der Rasenmäher weiter läuft, nachdem die Batterielampen ausgegangen sind. Nicht weiter mähen - Batterie nachladen.

Betrieb

Jedesmal vor dem Mähen kontrollieren, ob der Fahrantriebshebel ordnungsgemäß funktioniert. Wenn der Fahrantriebshebel losgelassen wird, sollten Motor und Schnittmesser stoppen. Wenn das nicht der Fall ist, muß ein Vertragshändler verständigt werden.

Note: Dieser Rasenmäher ist nur für privaten Einsatz bestimmt.

Verwendung des Schlüssels

Der Rasenmäher läuft nur, wenn der Schlüssel fest in der Dose sitzt (Abb. 16). Um versehentlichen Start oder unberechtigten Einsatz des Rasenmähers zu vermeiden, immer den Schlüssel aus der Dose abziehen, wenn der Rasenmäher unbeaufsichtigt bleibt. Der Schlüssel hat einen Schaft mit einem Loch, an dem er für Kinder unzugänglich an einem Nagel aufgehängt werden kann. **Das Warnetikett auf dem Schlüssel durchlesen!**

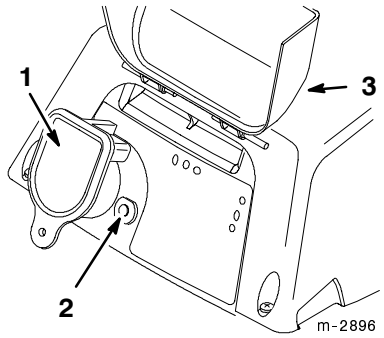

Abbildung 16

1. Schlüssel
2. Überlastschalterknopf
3. Regenhaube

Start des Rasenmähers

1. Den Rasenmäher auf eine flache Beton- oder Asphaltfläche schieben.

Note: Wenn der Rasenmäher in üppigem Gras gestartet wird, kann er verstopfen.

2. Die Regenhaube hochheben und den Schlüssel fest in die Dose stecken (Abb. 16).

3. Den Fahrantriebshebel zur Griffstange ziehen und gleichzeitig den Schieber des Hebels herunterschieben (Abb. 17).

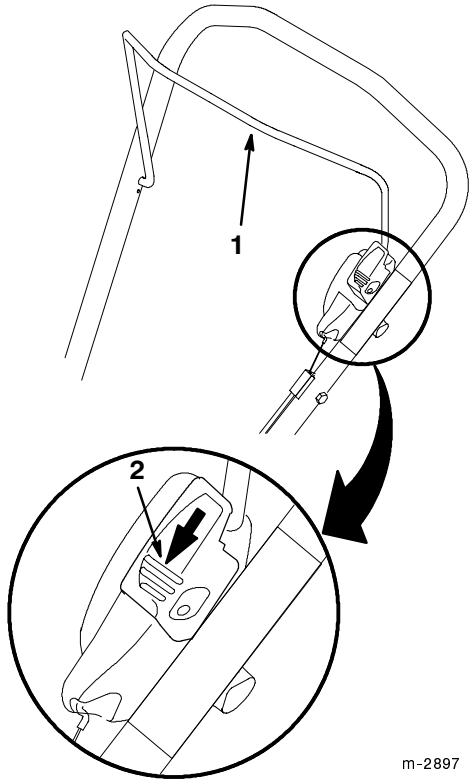

Abbildung 17

1. Fahrantriebshebel
2. Schieber heruntergeschoben

4. Den Fahrantriebshebel gegen die Griffstange drücken (Abb. 18).

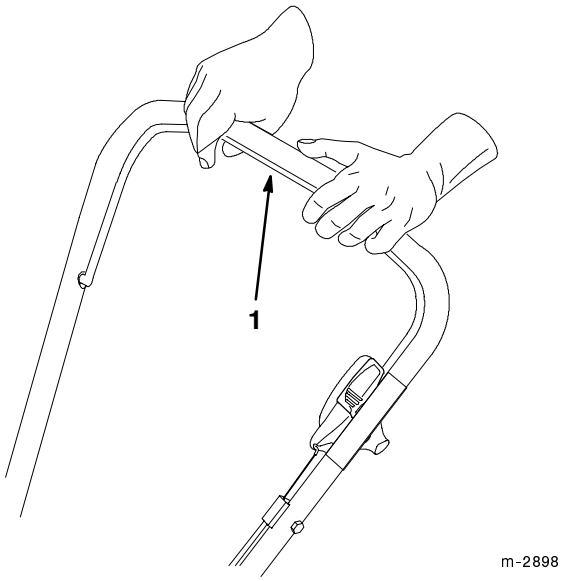

Abbildung 18

1. Fahrantriebshebel

Note: Den Rasenmäher laufen lassen, wenn er gewendet wird. Wenn der Rasenmäher beim Wenden abgeschaltet wird, wird keine Batterieleistung gespart.

Stoppen des Rasenmähers

1. Den Fahrantriebshebel loslassen.

WARNING

POTENTIAL HAZARD
- **Wenn sich der Schlüssel in der Dose befindet, ist der Rasenmäher einsatzbereit und könnte versehentlich gestartet werden.**

WHAT CAN HAPPEN
- **Versehentlicher Start des Rasenmähers kann schwere Verletzungen verursachen.**

HOW TO AVOID THE HAZARD
- **Immer den Schlüssel aus der Dose abziehen, wenn der Rasenmäher unbeaufsichtigt bleibt, auch wenn es nur für kurze Zeit ist.**

2. Immer den Schlüssel aus der Dose abziehen, wenn der Rasenmäher unbeaufsichtigt bleibt. Den Schlüssel für Kinder unzugänglich aufbewahren.

3. **Nach jedem Einsatz des Rasenmähers *immer sofort die Batterie laden*. Wenn das nicht getan wird, wird die Batterielebensdauer verkürzt.** Siehe *Laden der Batterie* auf Seite 10.

IMPORTANT: Toro hat Ihren Rasenmäher mit einem eingebauten Batterieladegerät konstruiert, das den Batterieladestatus kontrolliert und die Batterie nur dann lädt, wenn es notwendig ist. Daher empfehlen wir, die Batterie angeschlossen zu lassen, wenn sie nicht gebraucht wird. Außerhalb der Mähsaison kann der Rasenmäher von der Leitung genommen und bis zu drei Monate an einem kühlen, trockenen Platz abgestellt werden, wenn die Batterie voll geladen ist.

Zurücksetzen des Überlastschalters

Wenn der Rasemäher zu stark belastet wird, wird der Überlastschalter ausgelöst. Zum Zurücksetzen des Überlastschalters wie folgt vorgehen:

IMPORTANT: Niemals den Überlastschalter zurücksetzen, wenn sich der Schlüssel in der Dose befindet und der Fahrantriebshebel gegen die Griffstange gedrückt wird.

1. Den Schlüssel aus der Dose abziehen (Abb. 13).
2. 30 bis 60 Sekunden warten, bevor der Überlastschalterknopf gedrückt wird (Abb. 16).
3. Den Schlüssel in die Dose stecken.
4. Die Arbeit mit geringerer Belastung wieder aufnehmen.

Wenn der Überlastschalter wiederholt ausgelöst wird, die Schnitthöhe anheben oder die Seitenauswurfvorrichtung verwenden.

Tips zum Mähen

Batterielaufzeit

Bei einem batteriebetriebenen Rasenmäher hängt die Batterielaufzeit mit einer einzelnen Ladung bei jedem Mähen vom Zustand des Grases und von der Mähtechnik ab.

Folgende Punkte beeinträchtigen die Batterielaufzeit:

- **Feuchtigkeitsgehalt des Grases —** Je feuchter das Gras ist, desto schneller wird die Batterieleistung verbraucht.
- **Geh-/Mähgeschwindigkeit —** Je schneller gemäht wird, desto schneller wird die Batterieleistung verbraucht.
- **Betriebsart** — Bei Betrieb mit Bodenauswurf wird die die meiste Batterieleistung verbraucht, beim Auffangen im Graskorb die zweitmeiste, und bei Seitenauswurf am wenigsten.
- **Schnitthöhe —** Wenn sich die Batterie zu schnell entleert, sollte die Schnitthöhe um eine Kerbe angehoben werden.

Allgemeine Tips zum Betrieb mit Bodenauswurf

Toro hat diesen Rasenmäher zum Bodenauswurf des kleingeschnittenen Grases konstruiert, wenn die Verschlußklappe vollständig geschlossen ist (Abb. 7). Für maximale Mähwirkung und optimales Aussehen des Rasens sollten beim Schneiden von Gras oder Laub folgende Anweisungen befolgt werden:

- Während der ganzen Mähsaison für ein **scharfes Schnittmesser** sorgen. Regelmäßig eventuelle Kerben am Messer ausfeilen.
- **Nur trockenes Gras bzw. Laub mähen.** Nasses Gras und Laub neigen zur Klumpenbildung und können den Rasenmäher verstopfen oder den Motor abwürgen.

WARNING

POTENTIAL HAZARD
- **Auf nassem Gras oder Laub besteht die Gefahr, auszurutschen und das Schnittmesser zu berühren.**

WHAT CAN HAPPEN
- **Eine Berührung mit dem Schnittmesser kann zu schweren Verletzungen führen.**

HOW TO AVOID THE HAZARD
- **Nur mähen, wenn die zu mähende Fläche trocken ist.**

- Nach jedem Mähen den Schlüssel aus der Dose abziehen und Grasreste oder Laub von der Unterseite des Rasenmäherdecks entfernen. Dazu ein Werkzeug aus Holz verwenden, nicht aus Metall.
- Gras wächst zu verschiedenen Jahreszeiten mit unterschiedlicher Geschwindigkeit. Im Hochsommer ist es im allgemeinen am besten, das Gras bei einer Schnitthöheneinstellung von 6,4 cm (2-1/2”), 7,6 cm (3”) oder 8,9 cm (3-1/2”) zu mähen. Immer nur jeweils ca. ein Drittel des Grashalms abschneiden. Nicht unter der 6,4 cm (2-1/2”)-Einstellung mähen, außer bei spärlichem Gras oder im Spätherbst, wenn das Gras beginnt, langsamer zu wachsen.
- Wenn die Schnitthöhe auf eine niedrigere Einstellung geändert wird, kann das Gras zerfranst oder ungleichmäßig aussehen, bis es sich auf die neue Schnitthöhe eingestellt hat und sein normales Aussehen zurückgewinnt.
- Gras über 15 cm (6”) Länge sollte zuerst mit der Seitenauswurfvorrichtung oder bei der höchsten Schnitthöheneinstellung und langsamem Tempo gemäht werden. Dann für optimales Aussehen des Rasens noch einmal bei einer niedrigeren Einstellung

mähen. Wenn das Gras zu lang ist und Klumpen auf dem Rasen hinterläßt, kann der Rasenmäher verstopfen und der Motor aussetzen.

- Die Mährichtung abwechseln. Dadurch wird das geschnittene Gras für eine gleichmäßige Düngung besser über dem Rasen verteilt.

Wenn das Aussehen des fertig gemähten Rasens nicht zufriedenstellend ist, sollte folgendes versucht werden:

- Das Schnittmesser schärfen.
- Beim Mähen langsamer gehen.
- Die Schnitthöhe am Rasenmäher höher einstellen.
- Das Gras häufiger mähen.
- Die Mähschwaden überlappen, anstatt bei jedem Durchgang eine ganze Schwade zu mähen.
- Die Schnitthöhe an den Vorderrädern eine Kerbe tiefer stellen als an den Hinterrädern. Zum Beispiel: Die Vorderräder auf 7,6 cm (2-1/2”) und die Hinterräder auf 6,4 cm (3”) einstellen.

Schneiden von Laub

- Nach Beendigung des Mähens immer darauf achten, daß die Hälfte des Rasens durch die Decke aus geschnittenem Laub hindurch sichtbar ist. Dazu können einer oder mehrere Durchgänge über das Laub nötig sein.
- Für eine leichte Laubdecke alle Räder auf die gleiche Schnitthöhe einstellen.
- Bei langsamerem Tempo mähen, wenn das Laub nicht fein genug geschnitten wird, um im Gras zu verschwinden.
- Wenn viel Eichenlaub geschnitten wird, sollte im Frühling Kalk auf das Gras gegeben werden. Kalk reduziert die Säurewirkung des Eichenlaubs.

Einstellung der Schnitthöhe

Der Rasenmäher hat fünf Schnitthöhenpositionen: 3,8 cm (1-1/2”), 5,1 cm (2”) , 6,4 cm (2-1/2”), 7,6 cm (3”) und 8,9 cm (3-1/2”). Mit dem hinteren Einstellhebel wird die Schnitthöhe für beide Hinterräder eingestellt, mit dem vorderen Einstellhebel für beide Vorderräder.

WARNING

POTENTIAL HAZARD
- **Bei der Einstellung der Schnitthöhe könnten die Hände in Kontakt mit einem rotierenden Schnittmesser kommen.**

WHAT CAN HAPPEN
- **Kontakt mit dem Schnittmesser kann schwere Verletzungen verursachen.**

HOW TO AVOID THE HAZARD
- **Den Motor abstellen, warten, bis alle Teile stillstehen und den Schlüssel aus der Dose abziehen, bevor die Schnitthöhe geändert wird.**
- **Bei der Einstellung der Schnitthöhenhebel nicht die Finger unter das Gehäuse stecken, um den Rasenmäher anzuheben.**

1. Den Motor stoppen und warten, bis alle Teile stillstehen.
2. Den Schlüssel aus der Dose abziehen.
3. Zur Erleichterung der Einstellung das Gehäuse hochheben, damit die Räder vom Boden abheben. **Zum Anheben des Gehäuses nicht die Hände unter das Mähdeck stecken.**
4. Den Einstellhebel zum Rad drücken und auf die gewünschte Einstellung bewegen (Abb. 19). Darauf achten, daß der Stift am Einstellhebel in die Kerbe im Rasenmähergehäuse geht.

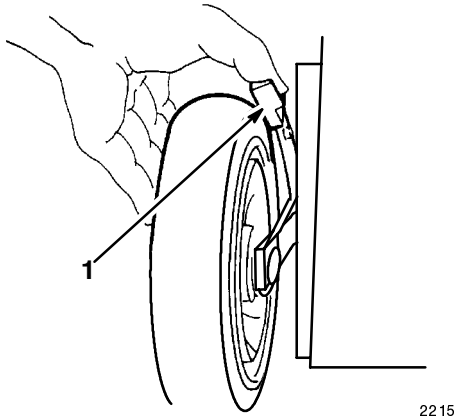

Abbildung 19

1. Schnitthöheneinstellhebel

5. Alle Räder auf die gleiche Höhe einstellen.

Note: Zur Erleichterung der Einstellung der Hinterräder die untere Griffstange mit einer Hand greifen und den Rasenmäher leicht anheben, damit das Rad vom Boden abhebt. Dann den Einstellhebel zum Rad drücken.

Wartung

Empfohlener Wartungsplan

Komponente	Wartungstätigkeit	Jeder Einsatz	50 Stunden bzw. jährlich
Gehäuse	Angesammelte Grasreste und Schmutz beseitigen.	X	
Batterie	Batterie nach jedem Einsatz und während der Lagerung laden.	X	
Schnittmesser	Das Schnittmesser schärfen oder austauschen. Das Messer häufiger schärfen, wenn die Schneidkante bei rauhen oder sandigen Bedingungen schnell abstumpft.		X
	Die Stoppzeit des Schnittmessers alle 50 Betriebsstunden oder zu Beginn jeder Mähsaison kontrollieren. Das Schnittmesser muß innerhalb von drei Sekunden stoppen, nachdem der Betätigungsbügel losgelassen wurde. Wenn das nicht der Fall ist, muß für Reparaturarbeiten der Vertragshändler verständigt werden.		X

WARNING

POTENTIAL HAZARD
- **Wenn sich der Schlüssel in der Dose befindet, ist der Rasenmäher einsatzbereit und könnte versehentlich gestartet werden.**

WHAT CAN HAPPEN
- **Wenn der Rasenmäher versehentlich gestartet wird, können schwere Verletzungen die Folge sein.**

HOW TO AVOID THE HAZARD
- **Immer den Schlüssel aus der Dose abziehen, wenn der Rasenmäher unbeaufsichtigt bleibt, auch wenn es nur für kurze Zeit ist.**

Reinigung des Rasenmähergehäuses

Vor Reinigung des Rasenmähers den Motor abstellen, warten, bis alle Teile stillstehen und den Schlüssel aus der Dose abziehen.

IMPORTANT: Bei der Reinigung kein Wasser auf den Rasenmäher spritzen oder gießen. Feuchtigkeit kann im Rasenmäher eingeschlossen werden und Korrosion innerer Komponenten bewirken.

Nach jedem Einsatz

- Die Unterseite des Rasenmähergehäuses reinigen. Besonders darauf achten, daß der vordere Hohlraum von Fremdkörpern frei gehalten wird (Abb. 20). Schmutz und Grasreste mit einem Hartholzschaber entfernen. Grate und scharfe Kanten vermeiden.

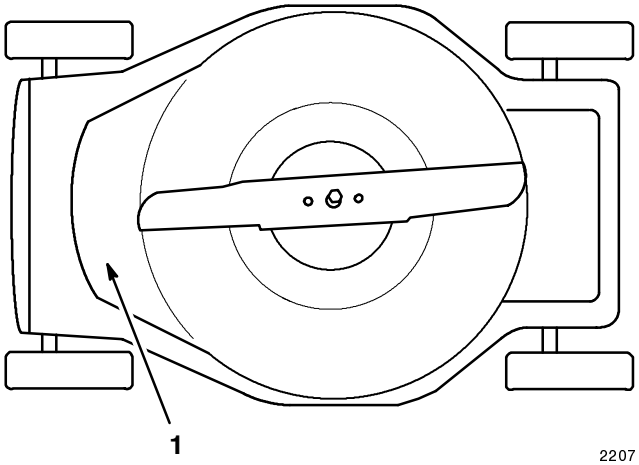

Abbildung 20

1. Vorderer Hohlraum

- Nach jedem Einsatz alle Fremdkörper oben vom Rasenmähergehäuse abbürsten.

Nach jeder Saison

- Das obere Abdeckblech (Abb. 21) abnehmen und eventuelle Fremdkörper unter dem Blech und um die Batterie herum mit Druckluft, einem Staubsauger oder einer Bürste beseitigen.

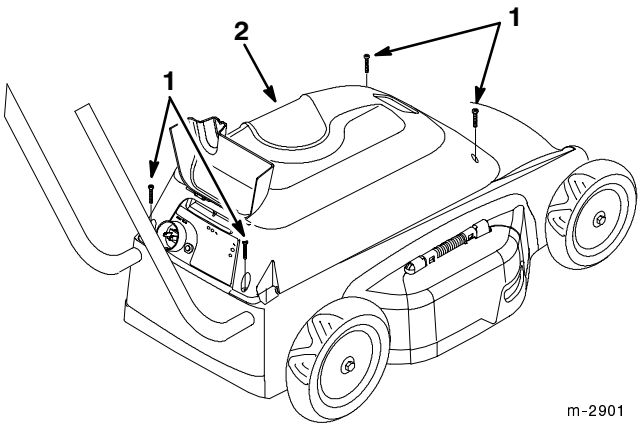

Abbildung 21

1. Schraube (4)
2. Abdeckblech

IMPORTANT: Zur Reinigung des Batteriebereichs keine Metallgegenstände verwenden. Wenn Metallgegen- stände gleichzeitig die positive und negative Batterie- klemme berühren, könnte die Batterie kurzgeschlossen werden. Batterie oder Leiter können erhitzen und Verbrennungen verursachen.

- Drähte sowie Batterie- und Schalterkontakte auf Verfärbung und Verkohlung untersuchen. Bei Beschädigungen wenden Sie sich bitte für Reparaturarbeiten an Ihren Vertragshändler.

Wartung des Schnittmessers

Immer mit einem scharfen Schnittmesser mähen. Ein scharfen Messer schneidet sauber, ohne die Grashalme zu zerreißen oder zu zerfasern wie ein stumpfes Messer.

WARNING

POTENTIAL HAZARD
- **Wenn die Verlängerungsschnur an den Rasenmäher angeschlossen und in eine Steckdose eingesteckt ist, ist der Rasenmäher einsatzbereit.**

WHAT CAN HAPPEN
- **Der Rasenmäher könnte versehentlich gestartet werden.**

HOW TO AVOID THE HAZARD
- **Nicht versuchen, das Schnittmesser zu untersuchen, auszubauen oder anzubringen, ohne zuerst die Verlängerungsschnur vom Rasenmäher abzuziehen.**

WARNING

POTENTIAL HAZARD
- **Das Schnittmesser ist scharf.**

WHAT CAN HAPPEN
- **Kontakt mit einem scharfen Schnittmesser kann schwere Verletzungen verursachen.**

HOW TO AVOID THE HAZARD
- **Handschuhe tragen oder die scharfen Kanten des Schnittmessers mit einem Lappen umwickeln.**

1. Den Motor abstellen und warten, bis alle Teile stillstehen. Den Schlüssel aus der Dose abziehen.
2. Den Rasenmäher auf die Seite kippen (Abb. 20).

Inspektion des Schnittmessers

Das Schnittmesser gründlich auf Schärfe und Verschleiß untersuchen, insbesondere dort, wo sich der flache und der gebogene Teil begegnen (Abb. 22A). Da Sand und Schleifpartikel das Metall beseitigen können, mit dem der flache und gebogene Teil des Schnittmessers verbunden sind, muß das Schnittmesser vor Einsatz des Rasenmähers

kontrolliert werden. Wenn Kerben oder Verschleiß bemerkt werden (Abb. 22B und 22C), muß das Schnittmesser ausgetauscht werden.

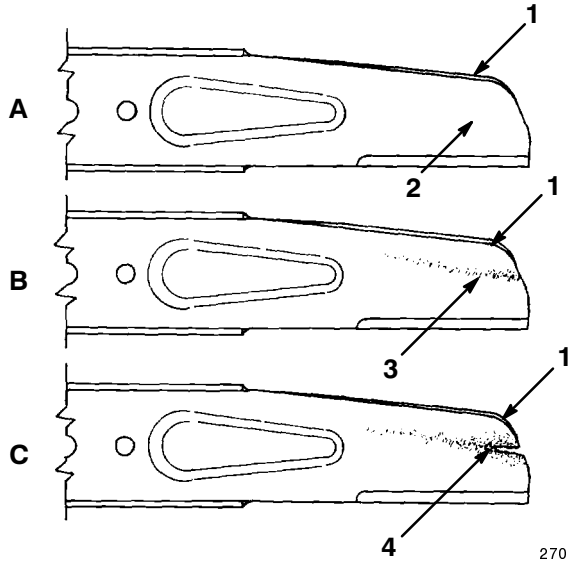

Abbildung 22

1. Segel
2. Flaches Schnittmesserteil
3. Verschleiß
4. Kerbenbildung

Note: Für optimale Leistung ein neues Schnittmesser installieren, bevor die Mähsaison beginnt. Während des Jahres kleine Kerben ausfeilen, um eine scharfe Schneidkante beizubehalten.

WARNING

POTENTIAL HAZARD
- **Ein abgenutztes oder beschädigtes Schnittmesser kann brechen, und ein Stück des Messers kann in Richtung der Bedienungsperson oder auf Zuschauer geschleudert werden.**

WHAT CAN HAPPEN
- **Ein hochgeschleudertes Messerstück kann schwere Verletzungen oder Tod verursachen.**

HOW TO AVOID THE HAZARD
- **Das Schnittmesser regelmäßig auf Verschleiß und Schäden untersuchen.**
- **Ein verschlissenes oder beschädigtes Schnittmesser austauschen.**

Ausbau des Schnittmessers

Das Ende des Schnittmessers mit einem Lappen oder einem dick gepolsterten Handschuh fassen. Schnittmesserschraube, Unterlegscheibe und Schnittmesser entfernen (Abb. 23).

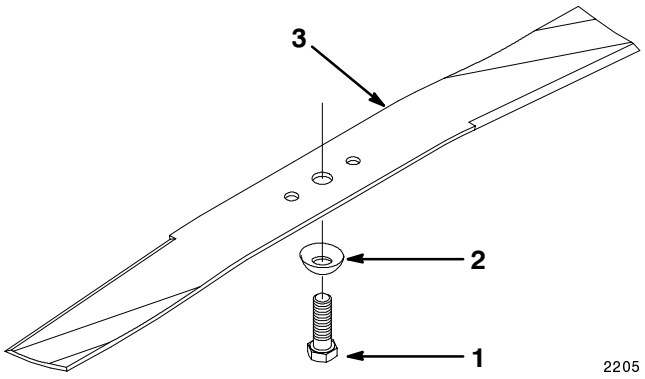

Abbildung 23

1. Schnittmesserschraube
2. Unterlegscheibe
3. Schnittmesser

Schärfen und Auswuchten des Schnittmessers

Schärfen des Schnittmessers

Die Oberseite des Schnittmessers nachfeilen, um den ursprünglichen Schneidwinkel (Abb. 24A) und den inneren Schneidkantenradius (Abb. 24B) beizubehalten.

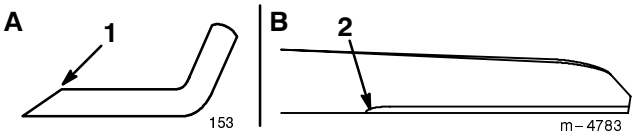

Abbildung 24

1. Nur in diesem Winkel schärfen
2. Hier den ursprünglichen Radius beibehalten

Note: Das Schnittmesser bleibt im Gleichgewicht, wenn von beiden Schneidkanten die gleiche Material- menge entfernt wird.

IMPORTANT: Das Schnittmesser zur Kontrolle der Balance auf eine Schnittmesserwaage setzen. Preisgünstige Schnittmesserwaagen sind im Fachhandel erhältlich. Ein ausgewuchtetes Schnittmesser bleibt in waagerechter Position, während sich ein unausgewuchtetes Messer zur schweren Seite neigt. Wenn das Messer nicht ausgewuchtet ist, am schweren Messerende Material von der Schneidkante abfeilen.

Installation des Schnittmessers

1. Ein scharfes, ausgewuchtetes Schnittmesser, eine Unterlegscheibe und eine Schnittmesserschraube anbringen.

Note: Bei korrekter Installation muß das Segelteil des Schnittmessers zur Oberseite des Rasenmähergehäuses zeigen. Die Unterlegscheibe ist gebogen und muß wie in Abbildung 23 gezeigt mit der gebogenen Seite nach unten angebracht werden.

2. Die Schnittmesserschraube mit 48 bis 54 N·m (35 bis 40 ft-lbs) festziehen.

Austausch der Batterie

1. Den Motor abstellen und den Schlüssel aus der Dose abziehen.
2. Die vier Schrauben von der Abdeckung entfernen und die Abdeckung abnehmen (Abb. 21).

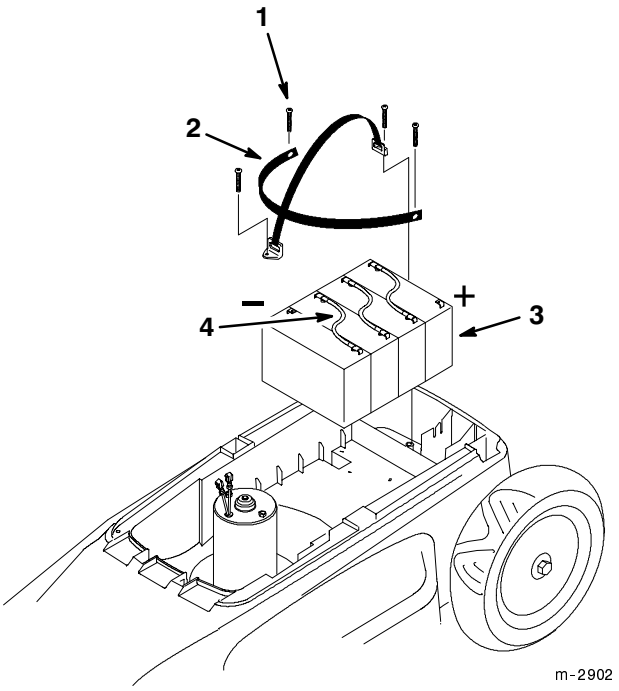

Abbildung 25

1. Schraube (4)
2. Halteband (2)
3. Batteriepaket
4. Schaltdraht (3)

3. Die Bedienungskonsole aus dem Weg nehmen.
4. Die Schrauben vom Batteriehalteband entfernen (Abb. 25).
5. Positives und negatives Kabel von den Batterieklemmen lösen (Abb. 25).
6. Die drei Schaltdrähte von der Batterie entfernen und wegwerfen (Abb. 25).
7. Die Unterseite des Batteriepakets ist mit Klebeband am Rasenmähergehäuse befestigt. Am Batteriepaket wackeln, um die Batterien vom Klebeband zu lösen und dann vom Rasenmäher herunterzuheben.
8. Das alte Klebeband von der Unterseite des Rasenmähers mit einem Kittmesser abkratzen.

Note: Nur eine versiegelte, wartungsfreie, aufladbare Bleisäurebatterie mit einer Nennleistung von sechs Volt und 12,5 Ampere verwenden.

9. Das Schutzpapier vom doppelt beschichteten Klebeband an der Unterseite der neuen Batterie abziehen.
10. Die neue Batterie so in den Rasenmäher setzen, daß sich die negativen Kabel an der rechten Seite und die positiven Kabel an der linken Seite des Rasenmähers befinden (Abb. 25).

Note: Die linke und rechte Geräteseite werden von der normalen Bedienungsposition aus ermittelt.

11. Positive und negative Kabel an die Batterieklemmen anschließen (Abb. 25).
12. Das Batteriehalteband anbringen (Abb. 25).
13. Das Abdeckblech mit vier Schrauben anbringen (Abb. 21).

Entsorgung der alten Batterie

IMPORTANT: Gebrauchte Batterien nicht in den Hausmüll geben!

IMPORTANT: Diese versiegelte Bleisäurebatterie muß vorschriftsmäßig entsorgt werden.

Versiegelte Bleisäurebatterien dürfen nicht verbrannt, vergraben oder zum normalen Müll gegeben werden.

Die Batterie muß an einer Sammelstelle oder beim Fachhändler abgegeben werden.

Weitere Informationen zur Entsorgung dieser Batterie erhalten Sie bei Ihrer Verwaltungsbehörde.

Arbeiten an schutzisolierten Rasenmähern

In einem schutzisolierten Rasenmäher sind anstelle einer Erdung zwei Isolierungssysteme vorhanden. An einem schutzisolierten Rasenmäher ist keine Erdungsvorrichtung

vorhanden und darf auch nicht angebracht werden. Zu Wartungsarbeiten an einem schutzisolierten Rasenmäher sind besondere Sorgfalt und Kenntnis des Systems erforderlich, weshalb solche Arbeiten nur von einem Fachmann durchgeführt werden dürfen. Ersatzteile für schutzisolierte Rasenmäher müssen mit den Originalteilen identisch sein. Schutzisolierte Rasenmäher sind mit den Worten *SCHUTZISOLIERUNG* oder *DOUBLE INSULATION* gekennzeichnet. Außerdem kann das Symbol ⧈ (Viereck im Viereck) am Rasenmäher vorhanden sein.

Fehlerbehebung

Toro hat Ihren Rasenmäher für störungsfreien Betrieb konstruiert. Kontrollieren Sie die folgenden Punkte sorgfältig. Wenn ein Problem andauert, wenden Sie sich bitte an Ihren Händler.

PROBLEM	MASSNAHME
Motor springt nicht an	1. Schlüssel in Dose stecken. 2. Batterie laden. 3. Überlastschalter zurücksetzen.
Motor springt schwer an oder verliert Leistung	1. Auswurfkanal des Rasenmähers reinigen. 2. Unterseite des Rasenmäherdecks reinigen. 3. Rasenmäher auf befestigten Boden schieben, nicht im Gras starten.
Rasenmäher oder Motor vibriert stark	1. Schnittmesser auswuchten. 2. Schnittmesser-Befestigungsmutter nachziehen. 3. Auswurfkanal des Rasenmähers reinigen. 4. Unterseite des Rasenmäherdecks reinigen. 5. Motorbefestigungsschrauben festziehen.
Ungleichmäßiges Schnittmuster	1. Alle vier Räder auf die gleiche Höhe stellen. 2. Schnittmesser schärfen und auswuchten. 3. Mähweise ändern. 4. Unterseite des Rasenmäherdecks reinigen.
Auswurfkanal verstopft	1. Schnitthöhe höher stellen. 2. Gras vor dem Mähen trocknen lassen. 3. Unterseite des Rasenmäherdecks reinigen.

Lagerung

Den Rasenmäher an einem kühlen, sauberen und trockenen Platz wie z. B. in einer unbeheizten Garage abstellen. Batteriebetriebene Rasenmäher nicht in einem warmen Keller abstellen. Den Rasenmäher abdecken, damit er geschützt wird und sauber bleibt.

1. Das Rasenmähergehäuse reinigen. Siehe *Reinigung des Rasenmähergehäuses* auf Seite 16.
2. Gras und Schmutz von der Abeckung und der Oberseite des Rasenmähergehäuses beseitigen.
3. Den Zustand des Schnittmessers kontrollieren. Siehe *Wartung des Schnittmessers* auf Seite 17.
4. Alle Muttern und Schrauben festziehen.

IMPORTANT: Toro hat Ihren Rasenmäher mit einem eingebauten Batterieladegerät konstruiert, das den Batterieladestatus kontrolliert und die Batterie nur dann lädt, wenn es notwendig ist. Daher empfehlen wir, die Batterie angeschlossen zu lassen, wenn sie nicht gebraucht wird. Außerhalb der Mähsaison kann der Rasenmäher von der Leitung genommen und bis zu drei Monate an einem kühlen, trockenen Platz abgestellt werden, wenn die Batterie voll geladen ist.